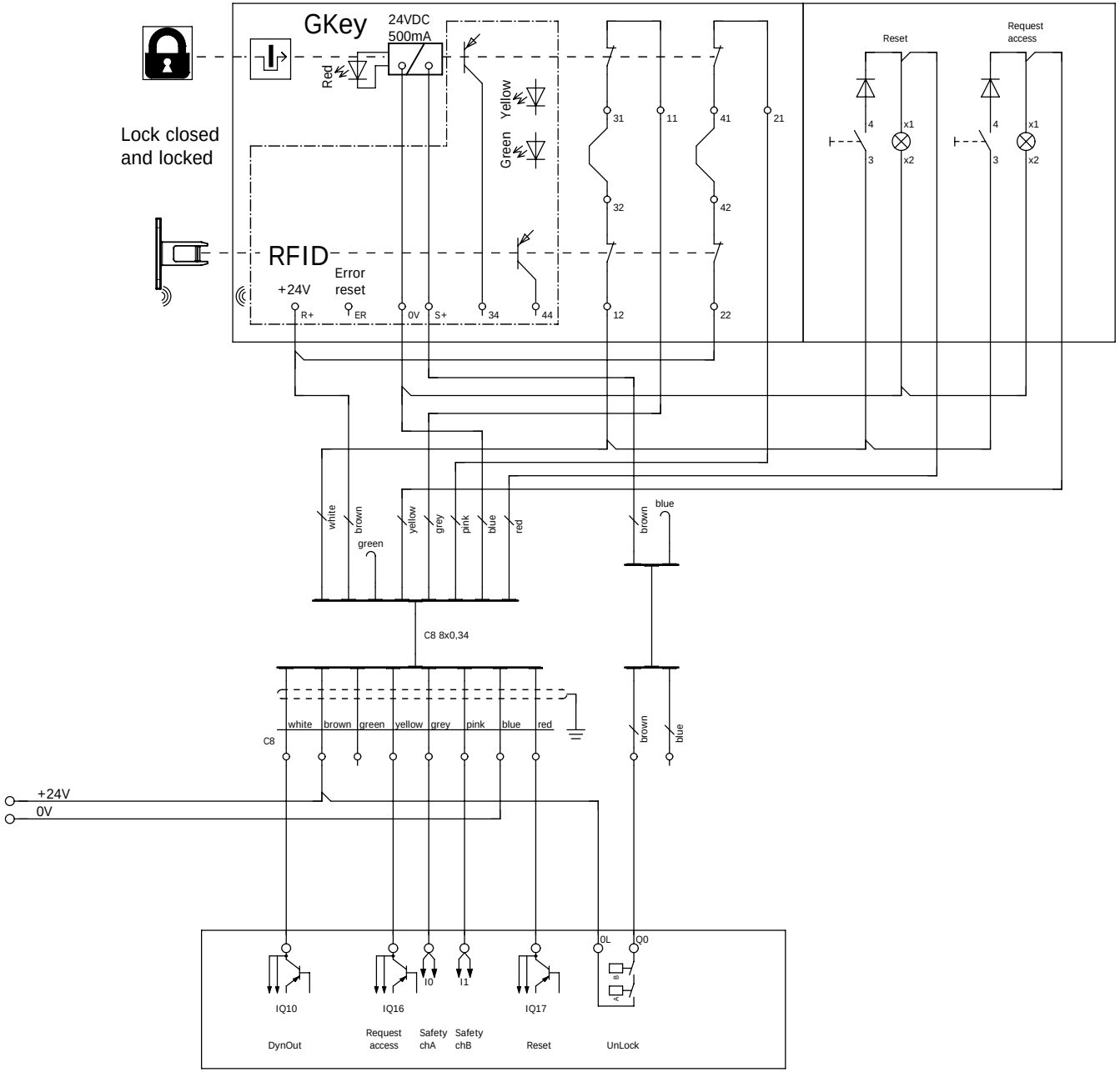

For more information about the connection of the unlock signal, see document 2TLC010004I0201 on abb.com/jokabsafety

			Datum	2018-12-19	ABB		ABB Jokab Safety	GKey_2CH_acc_2TLC010023T0017		= GKey	
			Redigerare	SEHAHAL5						+	
			Kontollerad		New products				HHg_New	Blad	8b
Ändring	Datum	Namn	Ursprung		Ersättning för	Ersatt av				Blad	16 / 23