

Catalogue principal

Interrupteurs-sectionneurs

Power and productivity
for a better world™



Recherchez une "Réf. internationale @" sur www.abb.fr
pour obtenir les informations détaillées du produit.

Interrupteurs-sectionneurs

Interrupteurs-sectionneurs

Présentation 2
Panorama 4
Caractéristiques techniques 6
OT 16 à 160 A fond d'armoire ou rail DIN, 3 - 4 pôles 14
OT 16 à 160 A sur porte, 3 - 4 pôles 16
OT 16 à 125 A fond d'armoire, 6 - 8 pôles 18
OT 160 à 800 A fond d'armoire et poignée latérale, 3 - 4 pôles 20
OT 1000 à 4000 A fond d'armoire, 3 - 4 pôles 22
OTM 160 à 2500 A motorisé fond d'armoire, 3 - 4 pôles 24
Accessoires de raccordement 26
Dimensions 27

Interrupteurs-sectionneurs fusibles

Présentation 40
Panorama 41
Caractéristiques techniques 42
OS 25 à 125 A - Fusible NFC 46
OS 32 à 160 A, 200 à 1250 A, 32 à 400 A - Fusible DIN 48
Accessoires de raccordement 54
Dimensions 55

Porte-fusibles industriels

Description 60
Porte-fusibles industriels, OFAX 160 à 1250 A 61
Dimensions 62

Fusibles DIN 64

Inverseurs de sources et bypass

Présentation 72
Panorama 74
Solutions et guide de choix ATS 76
Caractéristiques techniques 78
Inverseurs de sources manuels OT16 à 3200 A 90
Interrupteurs de bypass manuels OT160 à 800 A 96
Inverseurs de sources motorisés OTM40 à 3200 A 98
Inverseurs de sources autopilotés 160 à 1600 A 102
Interrupteurs de bypass motorisés OTM160 à 800 A 104
Accessoires de raccordement 106
Dimensions 107

Interrupteurs-sectionneurs en coffret

Présentation 124
Guide de choix 126
Caractéristiques techniques 128
Coffrets plastique 130
Coffrets métalliques 132
Coffrets métalliques inox et plastique EMC 133
Dimensions 136

Interrupteurs-sectionneurs pour applications courant continu

Présentation 140
Guide de choix 141
Caractéristiques techniques 142
Interrupteurs-sectionneurs gamme OTDC660 à 1500 V DC 144
Accessoires 145
Dimensions 146

Index 150

Interrupteurs-sectionneurs 16 ... 4000 A
Une solution compacte haute performance



Une solution extrêmement compacte

Cette solution est la plus compacte du marché grâce à un trajet de courant extrêmement court et une construction à ressort bilatéral dotée d'un nombre réduit de composants. Les interrupteurs ABB présentent ainsi un encombrement très faible et peuvent donc être installés dans des espaces restreints.

- Réduction des coûts grâce au gain d'espace.

Une installation fiable et rapide, à chaque fois

- Montage sur porte ou rail DIN ou en fond d'armoire
- Installation dans n'importe quelle direction : horizontale, verticale ou au plafond
- Grande variété d'accessoires pour personnaliser l'installation : axes de poignée, contacts auxiliaires, accessoires de câblage et pôles de puissance supplémentaires.
- Planification d'installation flexible.

Les interrupteurs de 16 à 125 ampères peuvent être montés par enclipsage ou vissage et les interrupteurs de 160 à 4000 ampères sont dotés d'un pied ajustable permettant un montage sur le haut ou le côté. Des accessoires enclipsables sont également disponibles.

- Facilité d'installation.

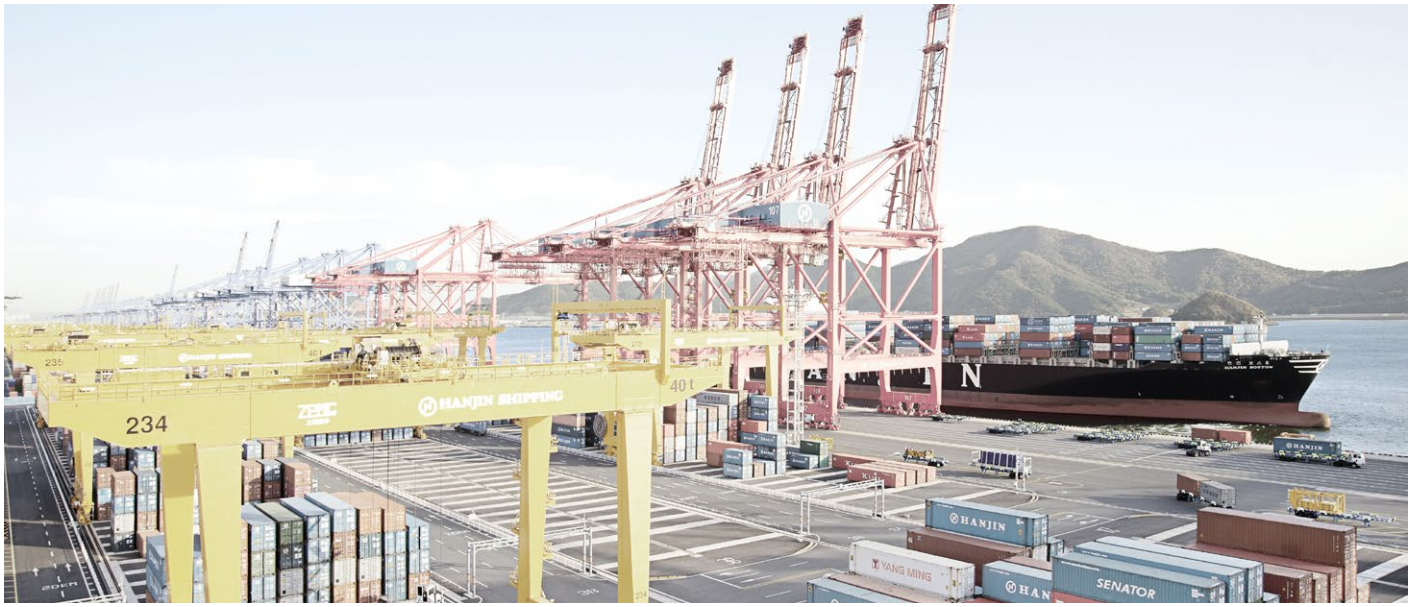

Interrupteurs-sectionneurs 16 ... 4000 A
Une solution compacte haute performance

ABB offre des interrupteurs-sectionneurs assignés AC et DC, adaptés à diverses applications comme les machines, la distribution d'énergie, les tableaux de commutation, les centres de commande motorisés ou les installation photovoltaïques.

Des performances élevées

Les interrupteurs-sectionneurs ABB offrent une construction solide et des fonctionnalités de fermeture / coupure rapides qui améliorent la performance.

Les valeurs I_{th} assignées totales peuvent être utilisées à l'air libre et dans des coffrets.

- Inutile d'effectuer un déclassement ou d'augmenter la taille du coffret.

Les interrupteurs-sectionneurs AC ont des valeurs de courant assignées totales de AC-23A pour des niveaux de tension jusqu'à 690/1000 V.

- Solution adaptée à diverses applications.

L'offre ABB inclut des interrupteurs manuels et motorisés de 16 à 4000 Ampères.



Interrupteurs-sectionneurs 16 ... 4000 A
Hautes performances, solution compacte







Interrupteurs-sectionneurs manuels

IEC												
			OT16F			OT63F		OT100F		OT160G	OT160EV	
			OT25F			OT80F		OT125F			OT200E	
			OT40F								OT250E	
Calibres			**16**	**25**	**40**	**63**	**80**	**100**	**125**	**160**	**160**	**200**	**250**
IEC	Ith	**A**	25	32	40	63	80	115	125	200	160	200	250
	Ie /AC22A, 415 V	**A**	16	25	40	63	80	100	125	160	160	200	250
	Ie /AC23A, 415 V	**A**	16	20	23	45	75	80	90	160	160	200	250





Interrupteurs-sectionneurs motorisés

IEC								
		OTM160E			OTM315E		OTM630E	
		OTM200E			OTM400E		OTM800E	
		OTM250E						
Calibres	**A**	**160**	**200**	**250**	**315**	**400**	**630**	**800**



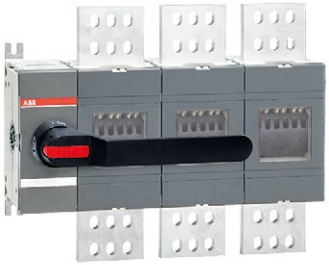
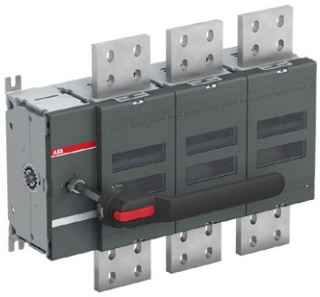

	OT630E		OT1000E			OT2000E		OT3200E	
	OT800E		OT1250E			OT2500E		OT4000E	
			OT1600E						
	630	**800**	**1000**	**1250**	**1600**	**2000**	**2500**	**3200**	**4000**
	630	800	1000	1250	1600	2000	2500	3200	4000
	630	800	1000	1250	1600	2000	2500		
	630	800	1000	1250	1600				





	OTM1000E		OTM1600E	OTM2000E	
	OTM1250E			OTM2500E	
	1000	**1250**	**1600**	**2000**	**2500**

Interrupteurs-sectionneurs OT 16 à 125 A
Caractéristiques techniques

Caractéristiques techniques selon IEC 60947-3

		Taille	A	16	25
		Type d'interrupteur		OT16F_	OT25F_
Tension assignée d'isolement et tension assignée de fonctionnement AC20/DC20	Degré de pollution 3		V	750	750
Rigidité diélectrique		50 Hz 1 min	kV	6	6
Tension assignée de tenue aux chocs			kV	8	8
Courant thermique assigné et courant assigné de fonctionnement AC20/DC20	temp. ambiante 40 °C (2)	À l'air libre	A	25	32
	temp. ambiante 40 °C (2)	En armoire	A	25	32
	temp. ambiante 60 °C	En armoire	A	20	25
	avec section de conducteur minimale	Cu	mm²	4	6
Courant assigné de fonctionnement AC-21A		jusqu'à 415 V	A	16	25
		440-690 V	A	16	25
Courant assigné de fonctionnement AC-22A		jusqu'à 415 V	A	16	25
		440-5000 V	A	16	25
		690 V	A	16	25
Courant assigné de fonctionnement AC-23A		jusqu'à 415 V	A	16	20
		440 V	A	16	20
		500 V	A	16	20
		690 V	A	10	11
Courant assigné de fonctionnement/pôles en série DC-21A		jusqu'à 48 V (1)	A	16/1	25/1
		110 V	A	16/2	25/2
		220 V	A	16/3	25/3
		440 V	A	16/4	16/4
		500 V	A	16/4	16/4
		750 V	A	16/8	25/8
Courant assigné de fonctionnement/pôles en série DC-22A		jusqu'à 48 V (1)	A	16/1	25/1
		110 V	A	16/2	25/2
		220 V	A	16/3	25/3
		440 V	A	16/4	10/4
		750 V	A	16/8	25/8
Courant assigné de fonctionnement/pôles en série DC-23A		jusqu'à 48 V (1)	A	16/1	25/1
		110 V	A	16/2	25/2
		220 V	A	16/4	25/4
		440 V	A	16/4	10/4
		750 V	A	16/8	16/8
Puissance assignée de fonctionnement AC-23A (ces valeurs sont données à titre indicatif et peuvent varier selon le fabricant de moteur)		220-240 V	kW	3	4
		400-415 V	kW	7.5	9
		440 V	kW	7.5	9
		500 V	kW	7.5	9
		690 V	kW	7.5	9
Pouvoir assigné de coupure, AC-23A		jusqu'à 415 V	A	128	160
		440 V	A	128	160
		500 V	A	128	160
		690 V	A	80	88
Pouvoir assigné de coupure/pôles en série AC-23A		jusqu'à 48 V	A	64/1	100/1
		110 V	A	64/2	100/2
		220 V	A	64/3	100/4
		440 V	A	40/4	40/4
		750 V	A	64/8	64/8
Courant assigné de court-circuit conditionnel Ip (valeur efficace) et courant coupé limité maximum autorisé correspondant à Îc	Ip (valeur efficace)	50 kA	kA	6.5	6.5
	Taille max. fusible OFA_gG/aM	≤ 415 V	A	40/32	40/32
	Ip (valeur efficace)	100 kA	kA	–	–
	Taille max. fusible OFA_gG/aM	≤ 500 V	A	–	–
	Ip (valeur efficace)	10 kA	kA	–	–
	Taille max. fusible OFA_gG/aM	≤ 690 V	A	–	–
	Ip (valeur efficace)	50 kA	kA	4	4
	Taille max. fusible OFA_gG/aM	≤ 690 V	A	25/16	25/16
Courant assigné de courte durée admissible	Valeur efficace Icw	690 V, 0.25 s	kA	–	–
	Valeur efficace Icw	690 V, 1 s	kA	0.5	0.5
Pouvoir assigné de fermeture en court-circuit	Valeur de crête Icm	690 V/500 V	kA	0.705	0.705
Puissance assignée du condensateur (les caractéristiques nominales du condensateur sont limitées par l'élément fusible)		400-415 V	KVAr	–	10
Perte de puissance/pôle	Au courant assigné de fonctionnement		W	0.3	0.6
Endurance mécanique	Diviser par 2 pour les cycles de manoeuvre		Opér.	20 000	20 000
Masse sans accessoire	3 pôles		kg	0.11	0.11
	4 pôles		kg	0.15	0.15
Taille du câble	Taille du câble Cu adaptée		mm²	0.75-10	0.75-10
	aux serre-câbles des bornes		AWG	18-8	18-8
Couple de serrage	Couple antagoniste requis		Nm	0.8	0.8
Couple de manoeuvre	Interrupteur-sectionneur 3 pôles		Nm	1	1

(1) En dessous de 48 V, il est recommandé de mettre deux pôles en parallèle jusqu'à OT 63, en particulier en atmosphère polluée.
(2) Selon IEC 60947-1, paragraphe 6.1.1.

Interrupteurs-sectionneurs OT 16 à 125 A
Caractéristiques techniques

40	63	80	100	125	160
OT40F_	OT63F_	OT80F_	OT100F_	OT125F_	OT160G_
750	750	750	750	750	1000
6	6	6	6	6	10
8	8	8	8	8	12
40	63	80	115	125	200
40	63	80	115	125	160
32	50	63	80	100	125
10	16	25	35	50	70
40	63	80	100	125	160
40	63	80	100	125	160
40	63	80	100	125	160
40	63	80	100	125	160
40	63	80	100	125	160
23	45	75	80	90	160
23	45	65	65	78	160
23	45	58	60	70	160
12	20	20	40	50	160
32/1	63/1	80/1	100/1	125/1	–
32/2	63/2	80/2	100/2	125/2	–
32/3	63/4	80/4	100/4	125/4	–
16/4	16/4	16/4	–	–	–
16/4	16/4	16/4	–	–	–
32/8	–	–	–	–	–
32/1	63/1	80/1	100/1	125/1	–
32/2	63/2	80/2	100/2	125/2	–
32/4	45/4	45/4	63/4	80/4	–
10/4	10/4	10/4	–	–	–
25/8	–	–	–	–	–
32/1	63/1	80/1	100/1	125/1	–
32/2	63/2	80/2	100/2	125/2	–
32/4	45/4	45/4	63/4	63/4	–
10/4	10/4	10/4	–	–	–
16/8	–	–	–	–	–
5.5	11	22	22	22	45
11	22	37	37	45	35
11	22	37	37	45	75
11	22	37	37	45	75
11	16	18.5	37	45	75
184	360	640	640	720	1000
184	360	448	520	624	1000
184	360	464	480	560	1000
96	160	160	320	400	640
128/1	180/1	252/1	400/1	500/1	–
128/2	180/2	252/2	400/2	500/2	–
128/4	180/4	180/4	252/4	252/4	–
40/4	40/4	40/4	–	–	–
64/8	–	–	–	–	–
6.5	13	13	16.5	16.5	–
40/32	100/80	100/80	125/125	125/125	–
–	17	17	–	–	30
–	100/80	100/80	–	–	200/250
–	–	–	8.2	8.2	–
–	–	–	125/100	125/100	–
4	11	11	10	10	24
25/16	80/63	80/63	63/63	63/63	200/250
–	–	–	–	–	7
0.5	1	1.5	2.5	2.5	4
0.705	1.4	2.1	3.6	3.6	12
15	25	30	40	50	65
1.6	2.8	4.5	4.0	6.3	6.5
20 000	20 000	20 000	20 000	20 000	20 000
0.11	0.27	0.27	0.36	0.36	1.1
0.15	0.35	0.35	0.50	0.50	1.3
0.75-10	1.5-35	1.5-35	10-70	10-70	10-70
18-8	14-4	14-4	8-00	8-00	8-00
0.8	2	2	6	6	6
1	1.2	1.2	2	2	4



Interrupteurs-sectionneurs OT 160 à 800 A
Caractéristiques techniques

Caractéristiques techniques selon IEC 60947-3

		Taille	A	160	200
		Type d'interrupteur		OT160EV_	OT200E_
Tension assignée d'isolement et tension assignée de fonctionnement AC20/DC20	Degré de pollution 3		V	1000	1000
Rigidité diélectrique		50 Hz 1 min	kV	10	10
Tension assignée de tenue aux chocs			kV	12	12
Courant thermique assigné et courant assigné de fonctionnement AC20/DC20	temp. ambiante 40 °C (4)	À l'air libre	A	200	200
	temp. ambiante 40 °C (4)	En armoire	A	160	200
	avec section de conducteur minimale	Cu	mm²	70	95
Courant assigné de fonctionnement AC-21A		≤ 500 V	A	200	200
		690 V	A	160	200
		1000 V	A	160	200
Courant assigné de fonctionnement AC-22A		≤ 500 V	A	200	200
		690 V	A	160	200
		1000 V	A	160	200
Courant assigné de fonctionnement AC-23A		≤ 500 V	A	160	200
		690 V	A	160	200
		1000 V	A	135	135
Courant assigné de fonctionnement/pôles en série DC-21A à 23A (1)		≤ 110 V	A	160/2	200/2
		220 V	A	160/2	200/2
		440 V	A	160/3	200/3
		660 V	A	160/4	200/4
Puissance assignée de fonctionnement AC-23 (3)		230 V	kW	48	60
		400 V	kW	80	110
		415 V	kW	88	110
		500 V	kW	112	132
		690 V	kW	144	200
Pouvoir assigné de coupure dans la catégorie AC-23		≤ 500 V	A	1280	1600
		690 V	A	1280	1600
Courant assigné de court-circuit conditionnel Ip (valeur efficace) et courant coupé limité maximum autorisé correspondant à Îc (5)	I_p (valeur efficace)	100 kA, 500 V	kA	40.5	40.5
	Taille max. fusible OFA_gG/aM		A	315/315	315/315
	I_p (valeur efficace)	80 kA, 690 V	kA	40.5	40.5
	Taille max. fusible OFA_gG/aM		A	355/315	355/315
Courant assigné de courte durée admissible	Valeur efficace I_{cw}	690 V, 0.15 s	kA	15	15
	Valeur efficace I_{cw}	690 V, 0.25 s	kA	15	15
	Valeur efficace I_{cw}	690 V, 1 s	kA	8	8
Pouvoir assigné de fermeture en court-circuit	Valeur de crête I_{cm}	690 V	kA	30	30
Perte de puissance/pôle	Avec courant assigné		W	3.2	4
Endurance mécanique	Diviser par 2 pour les cycles de manoeuvre		Opér.	20 000	20 000
Masse sans accessoire	Interrupteur 3 pôles		kg	1.2	1.2
Taille du boulon de borne	Longueur x diamètre du filetage métrique		mm	M8x25	M8x25
Couple de serrage	Couple antagoniste requis		Nm	15-22	15-22
Couple de manoeuvre	Interrupteur-sectionneur 3 pôles		Nm	7	7

(1) Autres caractéristiques nominales sur demande.
(2) Catégorie B.
(3) Ces valeurs sont données à titre indicatif et peuvent varier selon le fabricant de moteur.
(4) Selon IEC 60947-1, paragraphe 6.1.1.
(5) Le courant coupé limité $\hat{I}_c$ se réfère aux valeurs indiquées par les fabricants de fusibles (test monophasé selon IEC 60269).

Interrupteurs-sectionneurs OT 160 à 800 A
Caractéristiques techniques

	250	315	400	630	800
	OT250E_	OT315E_	OT400E_	OT630E_	OT800E_
	1000	1000	1000	1000	1000
	10	10	10	10	10
	12	12	12	12	12
	250	315	400	630	800
	250	315	400	630	800
	120	185	240	2x185	2x240
	250	315	400	630	800
	250	315	400	630	800
	250	315	400	630	800
	250	315	400	630	800
	250	315	400	630	800
	250	315	400	630	800
	250	315	400	630	800
	250	315	400	630	800
	135	200	200	400	400
	250/2	315/1 (2)	400/1 (2)	630/1	800/1
	250/2	315/2 (2)	400/2 (2)	630/1	800/1
	250/3	315/3	360/3	630/2	800/2
	230/4 (2)	315/4	360/4	630/4 (2)	650/4 (2)
	75	100	132	200	250
	140	160	220	355	450
	145	180	230	355	450
	170	220	280	400	560
	250	315	400	630	800
	2000	2520	3200	5040	6400
	2000	2520	3200	5040	6400
	40.5	61.5	61.5	90	90
	315/315	500/450	500/450	800/1000	800/1000
	40.5	59	59	83.5	83.5
	355/315	500/500	500/500	800/1000	800/1000
	15	31	31	38	38
	15	24	24	36	36
	8	15	15	20	20
	30	65	65	80	80
	6.5	6.5	10	25	40
	20 000	16 000	16 000	10 000	10 000
	1.2	2.2	2.2	5.2	5.2
	M8x25	M10x30	M10x30	M12x40	M12x40
	15-22	30-44	30-44	50-75	50-75
	7	16	16	27	27



Interrupteurs-sectionneurs OT 1000 à 4000 A
Caractéristiques techniques

Caractéristiques techniques selon IEC 60947-3

		Taille	A	1000	1250
		Type d'interrupteur		OT1000	OT1250
Tension assignée d'isolement et tension assignée de fonctionnement AC20/DC20	Degré de pollution 3		V	1000	1000
Rigidité diélectrique		50 Hz 1 min	kV	10	10
Tension assignée de tenue aux chocs			kV	12	12
Courant thermique assigné et courant assigné de fonctionnement AC20/DC20	temp. ambiante 40 °C (1)	À l'air libre	A	1000	1250
	temp. ambiante 40 °C (1)	En armoire	A	1000	1250
	temp. ambiante 60 °C	En armoire	A	–	–
	avec section de conducteur minimale	Cu	mm²	2x300	2x400
Courant assigné de fonctionnement AC-21A		jusqu'à 690 V	A	1000	1250
		1000 V	A	1000	1250
Courant assigné de fonctionnement AC-22A		jusqu'à 500 V	A	1000	1250
		690 V	A	1000	1250
Courant assigné de fonctionnement AC-23A		jusqu'à 500 V	A	1000	1250
		690 V	A	1000	1250
Courant assigné de fonctionnement/pôles en série DC-21A		24-48 V	A	–	–
		110 V	A	–	–
		220 V	A	–	–
Puissance assignée de fonctionnement AC-23A (ces valeurs sont données à titre indicatif et peuvent varier selon le fabricant de moteur)		400-415 V	kW	530	710
		440 V	kW	630	800
		500 V	kW	710	900
		690 V	kW	1000	1200
Pouvoir assigné de coupure AC-23A		jusqu'à 500 V	A	10000	10000
		690 V	A	10000	10000
Courant assigné de court-circuit conditionnel Ip (valeur efficace) et courant coupé limité maximum autorisé correspondant à Îc Le courant coupé limité Îc se réfère aux valeurs indiquées par les fabricants de fusibles (test monophasé selon IEC 60269)	Ip (valeur efficace)	80 kA	kA	100	100
	Taille. fusible OFA_gG/aM	≤ 415 V	A	1250/1250	1250/1250
	Ip (valeur efficace)	100 kA	kA	106	106
	Taille. fusible OFA_gG/aM	≤ 500 V	A	1250/1250	1250/1250
	Ip (valeur efficace)	50 kA	kA	–	–
	Taille max. fusible OFA_gG/aM	≤ 690 V	A	–	–
Courant assigné de courte durée admissible	Valeur efficace Icw	690 V, 0.25 s	kA	50	50
	Valeur efficace Icw	690 V, 1 s	kA	50	50
Pouvoir assigné de fermeture en court-circuit	Valeur de crête Icm	415 V	kA	–	–
	Valeur de crête Icm	500 V	kA	–	–
	Valeur de crête Icm	690 V	kA	110 (4)	110 (4)
	Distance max. du cadre de l'interrupteur au support de la barre omnibus/câble le plus proche		mm	150	150
Puissance assignée du condensateur sans charge initiale (les caractéristiques nominales du condensateur sont limitées par l'élément fusible)		415 V	kVAr	460	575
		500 V	kVAr	550	690
		690 V	kVAr	750	950
Perte de puissance/pôle	Au courant assigné de fonctionnement		W	19	29
Endurance mécanique	Diviser par 2 pour les cycles de manoeuvre		Opér.	6 000	6 000
Masse sans accessoire	3 pôles		kg	14.1	14.1
	4 pôles		kg	18	18
Taille du boulon de borne	Longueur x diamètre du filetage métrique		mm	M12x50	M12x50
Couple de serrage	Couple antagoniste requis		Nm	50 ... 75	50 ... 75
Couple de manoeuvre	Interrupteur-sectionneur 3 pôles		Nm	65	65

(1) Selon les normes IEC 60947-1, paragraphe 6.1.1.
(2) IEC 947-3, catégorie d'utilisation B, fonctionnement occasionnel.
(3) Les séparateurs de phases ou les cache-bornes doivent être utilisés en amont et en aval des interrupteurs pour toute tension d'utilisation ≥ 500 V.
(4) La valeur est de 92 kA pour les interrupteurs-sectionneurs 4 pôles.

Interrupteurs-sectionneurs OT 1000 à 4000 A
Caractéristiques techniques

	1600	2000	2500	3200	4000
	OT1600	OT2000	OT2500	OT3200	OT4000
	1000	1000	1000	1000	1000
	10	10	10	10	10
	12	12	12	8	8
	1600	2000	2500	3200	3800
	1600	–	–	–	–
	–	–	–	–	–
	2x500	3x500	4x500	4x1000	5x1000
	1600	2000 (2)	2500 (2)	3200 (2)	3800 (2)
	1600	–	–	–	–
	1600	2000 (2) (3)	2500 (2) (3)	3200 (2)	3800 (2)
	1600	2000 (2) (3)	2500 (2) (3)	–	–
	1250	–	–	–	–
	1250	–	–	–	–
	–	–	–	–	–
	–	–	–	–	–
	–	–	–	–	–
	710	–	–	–	–
	800	–	–	–	–
	900	–	–	–	–
	1200	–	–	–	–
	10000	–	–	–	–
	10000	–	–	–	–
	100	–	–	–	–
	1250/1250	–	–	–	–
	106	–	–	–	–
	1250/1250	–	–	–	–
	–	–	–	–	–
	–	–	–	–	–
	50	80	80	–	–
	50	55	55	60	60
	–	–	–	–	–
	–	–	–	–	–
	110 (4)	176	176	176	176
	150	150	150	150	150
	575	–	–	–	–
	690	–	–	–	–
	950	–	–	–	–
	48	55	85	95	120
	6 000	6 000	6 000	5000	5000
	15.2	22	22	24.7	28.9
	19.5	28	28	32.1	37.7
	M12x60	M12x60	M12x60	–	–
	50 ... 75	50-75	50-75	50-75	50-75
	65	65	65	65	65



Interrupteurs-sectionneurs OTM 160 à 2500 A
Caractéristiques techniques

Caractéristiques électriques des moteurs d'interrupteurs-sectionneurs, OTM selon IEC 60947

		Taille	A	160 ... 250
		Type d'interrupteur		OTM..
Tension assignée Ue	Degré de pollution 3	50/60 Hz	V AC/DC	220 ... 240
Tolérance de tension				0.85 ... 1.1 x Ue
Temps de manoeuvre (1)	90° I - 0, 0 - I	220-240 V AC	s	0.5 ... 1.0
Courant nominal In (1)		220-240 V AC	A	0.3
Courant d'appel (1)		220-240 V AC	A	1.5
Fusible de protection	Type / In / Calibre		mA	T / 315 / H
	Taille		mm	5x20
Vitesse de fonctionnement	Continu		cycles/min	1
	Discontinu ≤ 10 cycles		cycles/min	10
Catégorie de surtension				III
Tension de tenue aux chocs Uimp			kV	4
Rigidité diélectrique	50 Hz 1 min.		kV	1.5
Circuit de commande	durée d'impulsion minimum		ms	100
Raccordement				
Connexion moteur Ue				PE - N - L
Section	Rigide/souple		mm²	1.5 ... 2.5
Appareil de protection court-circuit	max. MCB/fusible		A	16
Connexion pour bouton de commande				C - I - 0
Push-button control				no SELV
Section	Rigide/souple		mm²	1.5-2.5
Longueur maximum de câble			m	100
Connexion pour information d'état	Rigide/souple		mm²	
Information de verrouillage				no SELV
Commun, voltage supply	11		mm²	
Poignée attachée ou mode manuel	14			
	11-12-14 (C/O)		cos=1	5A/250V
Verrouillage du moteur	23-24 (NO)		cos=1	5A/250V
Appareil de protection court-circuit	MCB calibre et courbe		A	C/2A
Degré de protection (front panel)				IP20
Température d'utilisation			°C	-20 ... +55
Temperature de stockage / transport			°C	-40 ... +70
Altitude maximale			m	2000

(1) Sous conditions nominales.

Interrupteurs-sectionneurs OTM 160 à 2500 A
Caractéristiques techniques

	315 ... 400	**600 ... 800**	**1000 ... 2500**
	OTM..	**OTM..**	**OTM..**
	220 ... 240	220 ... 240	220 ... 240
	0.85 ... 1.1 x Ue	0.85 ... 1.1 x Ue	0.85 ... 1.1 x Ue
	0.5 ... 1.0	0.5 ... 1.5	1.0 ... 2.0
	0.5	0.9	1.4
	2.5	4	10
	T / 500 / H	T / 1000 / H	T / 2000 / H
	5x20	5x20	5x20
	1	1	0.5
	10	10	5
	III	III	III
	4	4	4
	1.5	1.5	1.5
	100	100	100
	PE - N - L	PE - N - L	PE - N - L
	1.5 ... 2.5	1.5 ... 2.5	1.5 ... 2.5
	16	16	16
	C - I - 0	C - I - 0	C - I - 0
	no SELV	no SELV	no SELV
	1.5-2.5	1.5-2.5	1.5-2.5
	100	100	100
	no SELV	no SELV	no SELV
	5A/250V	5A/250V	5A/250V
	5A/250V	5A/250V	5A/250V
	C/2A	C/2A	C/2A
	IP20	IP20	IP20
	-20 ... +55	-20 ... +55	-20 ... +55
	-40 ... +70	-40 ... +70	-40 ... +70
	2000	2000	2000

Interrupteurs-sectionneurs OT 16 à 160 A



OT16 ... 40F3



OT63 ... 80F3



OT100 ... 125F3



OT160G04K

Montage fond d'armoire ou sur rail DIN, 3-4 pôles

- Commande frontale
- Rail DIN / Platine
- Fixation
- IEC 60947-3
- IP20

AC22A Tension ≤ 415 V	AC23A	Nb pôles	Type	Réf. internationale @ Interrupteur-sectionneur / Pôle additionnel	Article
A	A				
16	16	3	OT16F3	1SCA104811R1001	938955
		4	OT16F3 + OTPS40FPN1	1SCA104811R1001 + 1SCA105001R1001	938955 + 939132
25	20	3	OT25F3	1SCA104857R1001	939000
		4	OT25F3 + OTPS40FPN1	1SCA104857R1001 + 1SCA105001R1001	939000 + 939132
40	23	3	OT40F3	1SCA104902R1001	939045
		4	OT40F3 + OTPS40FPN1	1SCA104902R1001 + 1SCA105001R1001	939045 + 939132
63	45	3	OT63F3	1SCA105332R1001	939291
		4	OT63F3 + OTPS80FP	1SCA105332R1001 + 1SCA105461R1001	939291 + 939402
80	75	3	OT80F3	1SCA105798R1001	939701
		4	OT80F3 + OTPS80FP	1SCA105798R1001 + 1SCA105461R1001	939701 + 939402
100	80	3	OT100F3	1SCA105004R1001	939135
		4	OT100F3 + OTPS125FP	1SCA105004R1001 + 1SCA105099R1001	939135 + 939226
125	90	3	OT125F3	1SCA105033R1001	939163
		4	OT125F3 + OTPS125FP	1SCA105033R1001 + 1SCA105099R1001	939163 + 939226
160	160	3	OT160G03K	1SCA138208R1001	F966618
		4	OT160G04K	1SCA138215R1001	F966625

Note : Poignée et axe à commander séparément.

OT16F ... OT125F

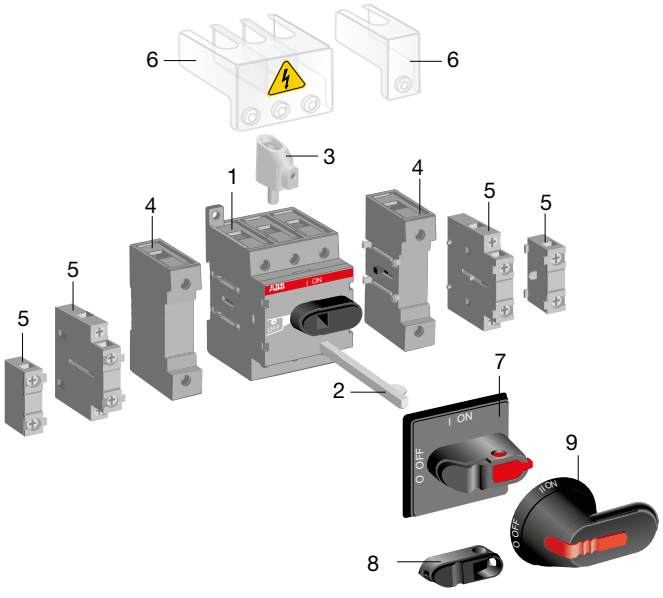

1 - Interrupteur-sectionneur
2 - Extension d'axe 6 mm
3 - Borne de raccordement
4 - Quatrième pôle, bornes N et PE
5 - Contact auxiliaire
6 - Cache-bornes
7 - Poignée de type sélecteur
8 - Poignée de type bouton
9 - Poignée de type pistolet

Interrupteurs-sectionneurs OT 16 à 160 A
Accessoires



OHBS2AJ



OHRS2





OHB_



OXS6X_



OXP6X_



OTS40T3



OTS40T1



OTPD40FP



OA1G_



OA2G11

Poignées extérieures IP65, cadenassables par trois cadenas

Interrupteur-sectionneur			Type	Réf. internationale @	Article
OT 16 ... 125	Fixation centrale Poignée sélecteur	Rouge / jaune	OHYS2AJ	1SCA105296R1001	941226
		Noire	OHBS2AJ	1SCA105213R1001	940978
OT 16 ... 160	Fixation à vis Poignée pistolet	Rouge / jaune	OHY65J6	1SCA022380R9820	912413
		Noire	OHB65J6	1SCA022380R9660	912411

Poignées sur appareil

Interrupteur-sectionneur			Type	Réf. internationale @	Article
OT 16 ... 40	Modulaire 3 pôles	Noire	OHBS7	1SCA108546R1001	941869
	Modulaire 4 pôles	Noire	OHBS8	1SCA108545R1001	941867
OT 16 ... 40	Cadenassable 1 cadenas	Rouge	OHBS12/1	1SCA109094R1001	942481
OT 63 ... 125		Rouge	OHRS2/1	1SCA108599R1001	941879

Axes

Interrupteur-sectionneur	Longueur mm	Nota	Type	Réf. internationale @	Article
OT 16 ... 160	180	Pour poignée sélecteur à fixation centrale	OXS6X180	1SCA101659R1001	936583
	330		OXS6X330	1SCA101661R1001	936585
OT 16 ... 160	210	Pour poignée pistolet à fixation à vis	OXP6X210	1SCA022295R6080	914144
	430		OXP6X430	1SCA022056R6030	914147

Cache-bornes

Interrupteur-sectionneur	Nb de pôles	Nota	Type	Réf. internationale @	Article
OT 16 ... 40	3 pôles	Pour une protection amont et aval prendre 2 pièces (pour un OT16 4 pôles, prendre 2 x OTS40T3 + 2 x OTS40T1	OTS40T3	1SCA105317R1001	942472
OT 63 ... 80			OTS63T3	1SCA022353R6750	910262
OT 100 ... 125			OTS125T3	1SCA022379R9680	912342
OT 16 ... 40	4ème pôle	Pour une protection amont et aval prendre 2 pièces (pour un OT16 4 pôles, prendre 2 x OTS40T3 + 2 x OTS40T1	OTS40T1	1SCA105314R1001	942471
OT 63 ... 80			OTS63T1	1SCA022353R6910	910264
OT 100 ... 125			OTS125T1	1SCA022379R9760	912343

4ème pôle

Interrupteur-sectionneur	Nota	Type	Réf. internationale @	Article
OT 16 ... 40	Montage à gauche	OTPS40FPN1	1SCA105001R1001	939132
OT 16 ... 40	Montage à droite	OTPS40FPN2	1SCA105000R1001	939131
OT 63 ... 80		OTPS80FP	1SCA105461R1001	939402
OT 100 ... 125		OTPS125FP	1SCA105099R1001	939226

Pôle PE

Interrupteur-sectionneur	Type	Réf. internationale @	Article
OT 16 ... 40	OTPE40FP	1SCA104995R1001	939126
OT 63 ... 80	OTPE80FP	1SCA105448R1001	939383
OT 100 ... 125	OTPE125FP	1SCA105128R1001	939244

Contacts auxiliaires

Interrupteur-sectionneur	Contact	Nota	Type	Réf. internationale @	Article
OT 16 ... 160	1 NO	Montage à droite de l'appareil. 2 pièces max.	OA1G10	1SCA022353R4970	910244
	1 NF	Montage à gauche de l'appareil. 2 pièces max.	OA1G01	1SCA022353R4890	910243
	1 NO + 1 NF	Montage des 2 côtés de l'appareil. 1 pcs par côté max. Ne peut pas être monté sur le même coté que le 4ème pôle.	OA2G11	1SCA022379R8100	912330

Interrupteurs-sectionneurs OT 16 à 160 A



OT16 ... 40FT3



OT63 ... 80FT3



OT100 ... 125FT3



OT160GT03P

Montage sur porte, 3-4 pôles

– Commande sur porte
– IEC 60947-3
– IP20

AC22A Tension ≤ 415 V	AC23A	Nb pôles	Type	Réf. internationale @ Interrupteur-sectionneur / Pôle additionnel	Article
A	A				
16	16	3	OT16FT3	1SCA104838R1001	938982
		4	OT16FT3 + OTPS40FDN1	1SCA104838R1001 + 1SCA104999R1001	938982 + 939130
25	20	3	OT25FT3	1SCA104884R1001	939027
		4	OT25FT3 + OTPS40FDN1	1SCA104884R1001 + 1SCA104999R1001	939027 + 939130
40	23	3	OT40FT3	1SCA104940R1001	939080
		4	OT40FT3 + OTPS40FDN1	1SCA104940R1001 + 1SCA104999R1001	939080 + 939130
63	45	3	OT63FT3	1SCA105382R1001	939318
		4	OT63FT3 + OTPS80FD	1SCA105382R1001 + 1SCA105458R1001	939318 + 939389
80	75	3	OT80FT3	1SCA105431R1001	939366
		4	OT80FT3 + OTPS80FD	1SCA105431R1001 + 1SCA105458R1001	939366 + 939389
100	80	3	OT100FT3	1SCA105023R1001	939154
		4	OT100FT3 + OTPS125FD	1SCA105023R1001 + 1SCA105096R1001	939154 + 939223
125	90	3	OT125FT3	1SCA105060R1001	939190
		4	OT125FT3 + OTPS125FD	1SCA105060R1001 + 1SCA105096R1001	939190 + 939223
160	160	3	OT160GT03P	1SCA135141R1001	F963872
		4	OT160GT04P	1SCA135142R1001	F963873

Note : Poignée à commander séparément pour OT 16 ... 125_.

OT16FT ... OT125FT

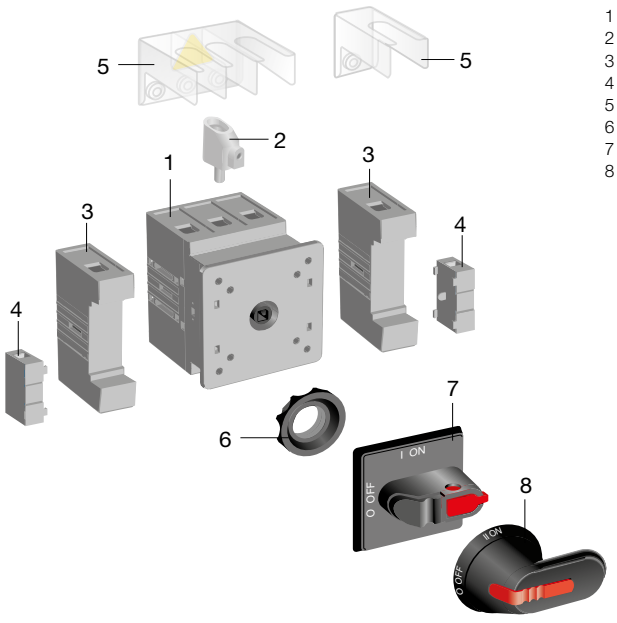

1 - Interrupteur-sectionneur
2 - Borne de raccordement
3 - Quatrième pôle, bornes N et PE
4 - Contact auxiliaire
5 - Cache-bornes
6 - Écrou
7 - Poignée de type sélecteur
8 - Poignée de type pistolet

Interrupteurs-sectionneurs OT 16 à 160 A
Accessoires



OHBS2PJ



OHYS2PJ

Poignées extérieures IP65, cadenassables par trois cadenas, montage sur porte

Interrupteur-sectionneur	Fixation	Couleur	Type	Réf. internationale @	Article
OT 16 à 40	Fixation centrale Poignée sélecteur	Rouge / jaune	OHYS2PJ	1SCA105322R1001	941242
		Noire	OHBS2PJ	1SCA105231R1001	941165
OT 16 à 125	Fixation à vis Poignée sélecteur	Rouge / jaune	OHYS2RJ	1SCA105323R1001	941243
		Noire	OHBS2RJ	1SCA105232R1001	941166



OTS63T3



OTS63T1

Cache-bornes

Interrupteur-sectionneur	Nb de pôles	Nota	Type	Réf. internationale @	Article
OT 16 à 40	3 pôles	Pour une protection amont et aval prendre 2 pièces (pour un OT16 4 pôles, prendre 2 x OTS40T3 + 2 x OTS40T1)	OTS40T3	1SCA105317R1001	942472
OT 63 à 80			OTS63T3	1SCA022353R6750	910262
OT 100 à 125			OTS125T3	1SCA022379R9680	912342
OT 16 à 40	4ème pôle	Pour une protection amont et aval prendre 2 pièces (pour un OT16 4 pôles, prendre x OTS40T3 + 2 x OTS40T1)	OTS40T1	1SCA105314R1001	942471
OT 63 à 80			OTS63T1	1SCA022353R6910	910264
OT 100 à 125			OTS125T1	1SCA022379R9760	912343



OTPD40FP

4ème pôle

Interrupteur-sectionneur	Nota	Type	Réf. internationale @	Article
OT 16 à 40	Montage à gauche	OTPS40FDN1	1SCA104999R1001	939130
OT 16 à 40	Montage à droite	OTPS40FDN2	1SCA104998R1001	939129
OT 63 à 80		OTPS80FD	1SCA105458R1001	939389
OT 100 à 125		OTPS125FD	1SCA105096R1001	939223

Pôle PE

Interrupteur-sectionneur	Type	Réf. internationale @	Article
OT 16 à 40	OTPE40FD	1SCA109884R1001	943138
OT 63 à 80	OTPE80FD	1SCA105446R1001	939381
OT 100 à 125	OTPE125FD	1SCA105698R1001	939609



OA1G_

Contacts auxiliaires

Interrupteur-sectionneur	Type contact	Nota	Type	Réf. internationale @	Article
OT 16 à 160	1 NO	Montage à droite de l'appareil. 2 pcs superposées max.	OA1G10	1SCA022353R4970	910244
	1 NF	Montage à gauche de l'appareil. 2 pcs superposées max.	OA1G01	1SCA022353R4890	910243

Interrupteurs-sectionneurs OT 16 à 125 A



OT16 ... 40F6



OT63 ... 80F8

Montage fond d'armoire ou sur rail DIN, 6-8 pôles

- Commande frontale
- Fixation
- Rail DIN / Platine
- IEC 60947-3
- IP20

AC22A Tension ≤ 415 V A	AC23A A	Nb pôles	Type	Réf. internationale @ Interrupteur-sectionneur / Pôle additionnel	Article
16	16	6	OT16F6	1SCA104834R1001	938978
		8	OT16F8	1SCA104836R1001	938980
25	20	6	OT25F6	1SCA104880R1001	939023
		8	OT25F8	1SCA104882R1001	939025
40	23	6	OT40F6	1SCA104936R1001	939076
		8	OT40F8	1SCA104938R1001	939078
63	45	6	OT63F6	1SCA105379R1001	939315
		8	OT63F6 + 2x OTPS80FP	1SCA105379R1001 + 2x 1SCA105461R1001	939315 + 2x 939402
80	75	6	OT80F6	1SCA105427R1001	939362
		8	OT80F6 + 2x OTPS80FP	1SCA105427R1001 + 2x 1SCA105461R1001	939362 + 2x 939402
100	80	6	OT100F6	1SCA105021R1001	939152
		8	OT100F6 + 2x OTPS125FP	1SCA105021R1001 + 2x 1SCA105099R1001	939152 + 2x 939226
125	90	6	OT125F6	1SCA105057R1001	939187
		8	OT125F6 + 2x OTPS125FP	1SCA105057R1001 + 2x 1SCA105099R1001	939187 + 2x 939226

Note : Axes et poignées à commander séparément.

OT16F6 ... OT125F6

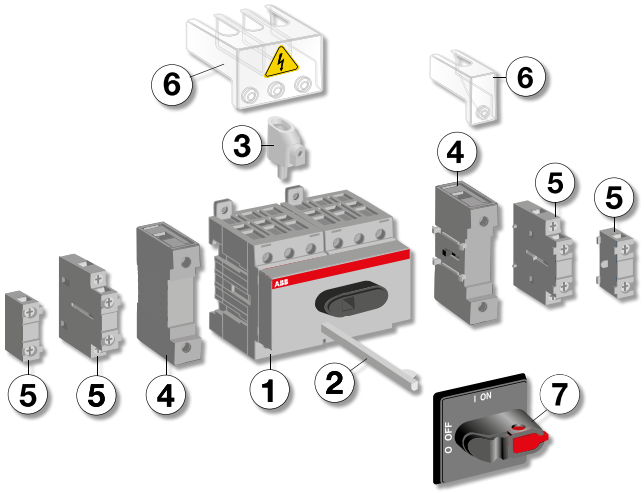

1 - Interrupteur-sectionneur
2 - Extension d'axe 6 mm
3 - Borne de raccordement
4 - Quatrième pôle, bornes N et PE
5 - Contact auxiliaire
6 - Cache-bornes
7 - Poignée de type sélecteur

Interrupteurs-sectionneurs OT 16 à 125 A
Accessoires



OHBS2AJ



OHRS2





OHB_



OHRS9

Poignées extérieures IP65, cadenassables par trois cadenas

Interrupteur-sectionneur	Nota	Poignée	Type	Réf. internationale @	Article
OT 16 à 125	Fixation centrale Poignée sélecteur	Rouge / jaune	OHYS2AJ	1SCA105296R1001	941226
		Noire	OHBS2AJ	1SCA105213R1001	940978
	Fixation à vis Poignée pistolet	Rouge / jaune	OHY65J6	1SCA022380R9820	912413
		Noire	OHB65J6	1SCA022380R9660	912411

Poignées sur appareil

Interrupteur-sectionneur	Nota	Poignée	Type	Réf. internationale @	Article
OT 16 à 40	Non cadenassable	Rouge	OHRS3/1	1SCA108688R1001	943473
		Noire	OHBS3/1	1SCA108319R1001	943182
OT 63 à 125	Non cadenassable	Rouge	OHRS9/1	1SCA108690R1001	943430
		Noire	OHBS9/1	1SCA108689R1001	943299
OT 16 à 40	Cadenassable 1 cadenas	Noire	OHBS2/1	1SCA109090R1001	942307



OXS6X_



OXP6X_

Axes

Interrupteur-sectionneur	Longueur mm	Nota	Type	Réf. internationale @	Article
OT 16 à 125	109	Pour poignée sélecteur à fixation centrale	OXS6X109	1SCA101652R1001	936576
	180		OXS6X180	1SCA101659R1001	936583
	330		OXS6X330	1SCA101661R1001	936585
OT 16 à 125	150	Pour poignée pistolet à fixation à vis	OXP6X150	1SCA022295R5600	914143
	210		OXP6X210	1SCA022295R6080	914144
	430		OXP6X430	1SCA022056R6030	914147



OTS40T3



OTS40T1

Cache-bornes

Interrupteur-sectionneur	Nb de pôles	Nota	Type	Réf. internationale @	Article
OT 16 à 40	3 pôles	Pour un appareil 6 pôles, commander 4 pièces	OTS40T3	1SCA105317R1001	942472
OT 63 à 80			OTS63T3	1SCA022353R6750	910262
OT 100 à 125			OTS125T3	1SCA022379R9680	912342
OT 16 à 40	4ème pôle	Pour un appareil 8 pôles, commander 4 pièces en plus des caches bornes 3 pôles	OTS40T1	1SCA105314R1001	942471
OT 63 à 80			OTS63T1	1SCA022353R6910	910264
OT 100 à 125			OTS125T1	1SCA022379R9760	912343



OTPD40FP



OA1G_

4ème pôle

Interrupteur-sectionneur	Nota	Type	Réf. internationale @	Article
OT 16 à 40	Montage à gauche	OTPS40FPN1	1SCA105001R1001	939132
OT 16 à 40	Montage à droite	OTPS40FPN2	1SCA105000R1001	939131
OT 63 à 80		OTPS80FP	1SCA105461R1001	939402
OT 100 à 125		OTPS125FP	1SCA105099R1001	939226



OA2G11

Contacts auxiliaires

Interrupteur-sectionneur	Contact	Nota	Type	Réf. internationale @	Article
OT 16 à 125	1 NO	Montage à droite de l'appareil. 2 pièces max.	OA1G10	1SCA022353R4970	910244
	1 NF	Montage à gauche de l'appareil. 2 pièces max.	OA1G01	1SCA022353R4890	910243
	1 NO + 1 NF	Montage des 2 côtés de l'appareil. 1 pièce par côté max.	OA2G11	1SCA022379R8100	912330

Interrupteurs-sectionneurs OT 160 à 800 A
Montage fond d'armoire et latéral



OT160 ... 250E03P



OT630 ... 800E03P



OT315 ... 400E03P



OT630 ... 800ES03K

Montage fond d'armoire, 3-4 pôles - Poignée frontale

– Commande frontale extérieure
– Fixation platine (OT160EV à 800)
– IEC 60947-3

AC20A	AC21A	AC22A	AC23A	Nb pôles	Type	Réf. internationale @	Article
Tension ≤ 690 V							
A	A	A	A				
160	160	160	160	3	OT160EV03P	1SCA120514R1001	951974
				4	OT160EV04P	1SCA120521R1001	951981
200	200	200	200	3	OT200E03P	1SCA022712R0800	922774
				4	OT200E04P	1SCA022713R4930	922874
250	250	250	250	3	OT250E03P	1SCA022710R0100	922594
				4	OT250E04P	1SCA022710R0520	922598
315	315	315	315	3	OT315E03P	1SCA022718R8510	923043
				4	OT315E04P	1SCA022719R1730	923077
400	400	400	400	3	OT400E03P	1SCA022718R8780	923045
				4	OT400E04P	1SCA022719R1810	923078
630	630	630	630	3	OT630E03P	1SCA022718R8940	923047
				4	OT630E04P	1SCA022719R2030	923080
800	800	800	800	3	OT800E03P	1SCA022718R9410	923052
				4	OT800E04P	1SCA022719R2110	923081

Note : Livrés en standard avec une poignée extérieure IP65 avec axe. Versions bipolaires, nous consulter.

Axes et poignées livrés en standard pour interrupteurs montage fond d'armoire

Adaptés aux interrupteurs	Axe compris	Poignée comprise	Boulons de bornes compris
OT160E4	OXP6X210	OHB65J6	
OT160EV_P à 250_P	OXP6X210	OHB65J6	M8x25
OT400_P	OXP12X185	OHB95J12	M10x30
OT630 à 800_P	OXP12X185	OHB125J12	M12x40

Montage fond d'armoire, 3-4 pôles - Poignée latérale

– Commande latérale droite
– Fixation platine
– IEC 60947-3

AC20A	AC21A	AC22A	AC23A	Nb pôles	Type	Réf. internationale @	Article
Tension ≤ 690 V							
A	A	A	A				
160	160	160	160	3	OT160EVS30	1SCA143519R1001	952035
				4	OT160EVS40	1SCA120568R1001	952037
200	200	200	200	3	OT200ES30	1SCA022869R7520	933725
				4	OT200ES40	1SCA022869R8090	933727
250	250	250	250	3	OT250ES30	1SCA022869R9900	933729
				4	OT250ES40	1SCA022870R0330	933731
400	400	400	400	3	OT400ES30	1SCA022870R2460	933737
				4	OT400ES40	1SCA022870R3510	933739
630	630	630	630	3	OT630ES30	1SCA022870R4410	933741
				4	OT630ES40	1SCA022870R5480	933743
800	800	800	800	3	OT800ES30	1SCA022870R5810	933745
				4	OT800ES40	1SCA022870R6020	933747

Note : Axe et poignée extérieure IP65 à commander séparément. Pour commande latérale gauche, nous consulter.

1 - Interrupteur-sectionneur
2 - Extension d'axe
3 - Borne de raccordement
4 - Poignée de type pistolet
5 - Poignée pour montage direct
6 - Contact auxiliaire
7 - Cache-bornes

Poignée frontale

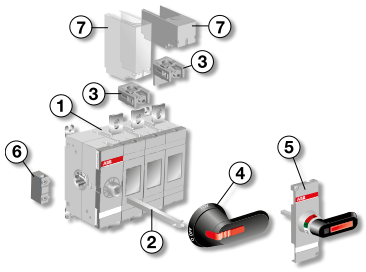

Poignée latérale

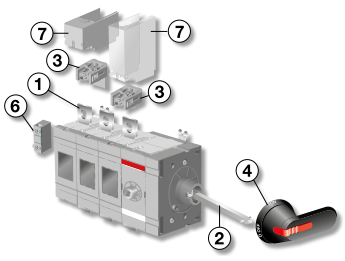

Interrupteurs-sectionneurs OT 160 à 800 A
Accessoires



OHBS2PJ



OHYS2PJ

Poignées pistolet extérieures IP65, fixations à vis, cadenassables par 3 cadenas

Interrupteur-sectionneur	Nota	Couleur	Type	Réf. internationale @	Article
OT 160 à 250	Livré en standard avec les appareils fond d'armoire	Rouge / jaune	OHY65J6	1SCA022380R9820	912413
		Noire	OHB65J6	1SCA022380R9660	912411
OT 315 à 400	Livré en standard avec les appareils fond d'armoire	Rouge / jaune	OHY95J12	1SCA022381R1050	912425
		Noire	OHB95J12	1SCA022381R0830	912423
OT 630 à 800		Rouge / jaune	OHY145J12	1SCA022381R2370	912437
		Noire	OHB145J12	1SCA022381R2110	912435



OTV400EK

Poignées sur appareil, cadenassables par 3 cadenas (possible sur commande frontale uniquement)

Interrupteur-sectionneur	Nota	Couleur	Type	Réf. internationale @	Article
OT 160	Non cadenassable	Noire	YAST1	1SCA022301R5350	01868
OT 160EV à 250	Indication Test-OFF-ON/ Test-0-1. Inclus axe et couvercle mécanisme	Noire	OTV250EK	1SCA022763R2700	924915
OT 315 à 400		Noire	OTV400EK	1SCA022763R2960	924917
OT 630 à 800		Noire	OTV800EK	1SCA022804R6340	928675



OHB65J6E00S

Poignées latérales, cadenassables par 3 cadenas

Interrupteur-sectionneur	Nota	Couleur	Type	Réf. internationale @	Article
OT 160EV à 250	Sur appareil	Noire	OHB65D6	1SCA022764R8960	F924986
OT 160EV à 250	Extérieure (IP65)	Noire	OHB65J6E00S	1SCA022382R9850	912476
OT 315 à 800	Sur appareil	Noire	OHB145D12	1SCA022764R9180	F924988
OT 315 à 800	Extérieure (IP65)	Noire	OHB145J12E00S	1SCA022679R9700	F921733



OXP12_

Axes

Interrupteur-sectionneur	Longueur mm	Nota	Type	Réf. internationale @	Article
OT 160 à 250	210	Livré en standard avec les appareils fond d'armoire	OXP6X210	1SCA022295R6080	914144
	290		OXP6X290	1SCA022042R6370	01897
	430		OXP6X430	1SCA022056R6030	914147
OT 400 à 800	280		OXP12X280	1SCA022137R5140	914141
	395		OXP12X395	1SCA022042R5990	01902
	535		OXP12X535	1SCA022042R6110	914140



OTS800G1S

Cache-bornes

Interrupteur-sectionneur	Nb de pôles	Nota	Type	Réf. internationale @	Article
OT 160EV à 250	3 pôles	Pour une protection amont et aval prendre 2 pièces (ex. pour un OT400 4 pôles, prendre 2 x OTS400G1L/4)	OTS250G1L/3	1SCA022731R8150	923701
OT 315 à 400			OTS400G1L/3	1SCA022736R8840	923861
OT 630 à 800			OTS800G1L/3	1SCA022776R7890	925287
OT 160EV à 250	4 pôles	OT 200 à 800, possibilité de caches bornes courts (OTS_S_).	OTS250G1L/4	1SCA022731R8230	923702
OT 315 à 400			OTS400G1L/4	1SCA022736R9490	923865
OT 630 à 800			OTS800G1L/4	1SCA022776R7970	925288



OA1G10, OA3G01

Contacts auxiliaires

Interrupteur-sectionneur	Contact	Nota	Type	Réf. internationale @	Article
OT 160	1 NO + 1 NF	2 pièces max. par côté	OA2G11	1SCA022379R8100	912330
		+	+	+	
		Adaptateur obligatoire	OAZX1	1SCA022467R5140	914739
OT 160EV à 800	1 NO	Montage sous couvercle mécanisme	OA1G10	1SCA022353R4970	910244
	1 NF		OA3G01	1SCA022456R7410	914199

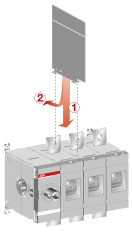

Séparateurs de phase

Interrupteur-sectionneur	Nota	Type	Réf. internationale @	Article
OT 630 à 800	1 référence = 6 pièces	OTB800/6	1SCA022821R7760	928114

Interrupteurs-sectionneurs OT 1000 à 4000 A



OT1000 ... 1250E03P

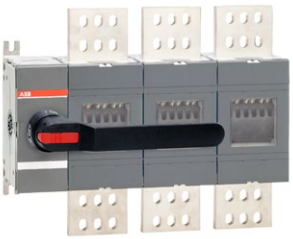

OT2000 ... 2500E03P



OT3200 ... 4000E04P

Montage fond d'armoire, 3-4 pôles

– Commande frontale
– Platine
– IEC 60947-3

AC20A	AC21A	AC22A	AC23A	Nb pôles	Type	Réf. internationale @	Article
Tension ≤ 500 V							
A	A	A	A				
1000	1000	1000	1000	3	OT1000E03P	1SCA022860R5930	930930
				4	OT1000E04P	1SCA022860R6150	930932
1250	1250	1250	1250	3	OT1250E03P	1SCA022860R6230	930933
				4	OT1250E04P	1SCA022860R6310	930934
1600	1600	1600	1250	3	OT1600E03P	1SCA022860R6580	930936
				4	OT1600E04P	1SCA022860R6740	930938
2000	2000	2000	-	3	OT2000E03P	1SCA108036R1001	941356
				4	OT2000E04P	1SCA108038R1001	941359
2500	2500	2500	-	3	OT2500E03P	1SCA104972R1001	939111
				4	OT2500E04P	1SCA105140R1001	939249
3200	3200	3200	-	3	OT3200E03P	1SCA128481R1001	958267
				4	OT3200E04P	1SCA128482R1001	958268
4000	3800	3800	-	3	OT4000E03P	1SCA124848R1001	955187
				4	OT4000E04P	1SCA124856R1001	955196

Note : Livrés en standard avec une poignée pistolet extérieure IP65 avec axe. Versions bipolaires, nous consulter.

Axes et poignées livrés en standard

Adaptés aux interrupteurs	Axe compris	Poignée comprise	Boulons de bornes compris
OT1000 à 1250_P	OXP12X280	OHB274J12	M12x50
OT1600_P	OXP12X280	OHB274J12	M12x60
OT2000 ... 4000_P	OXP12X280	OHB274J12	M12x60

OT 1000 à 4000

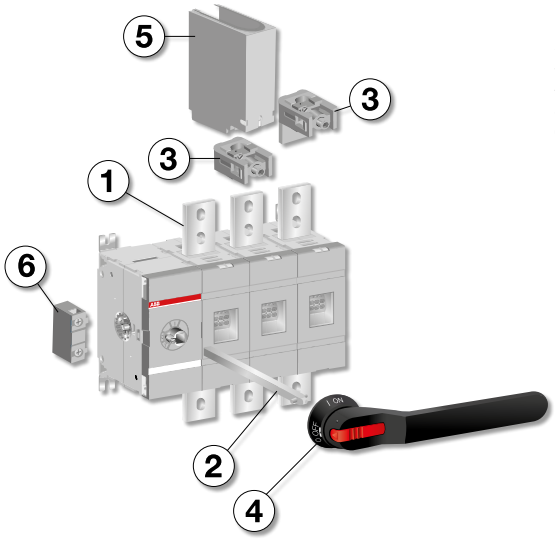

1 - Interrupteur-sectionneur
2 - Extension d'axe
3 - Borne de raccordement
4 - Poignée
5 - Cache-bornes
6 - Contact auxiliaire

Interrupteurs-sectionneurs OT 1000 à 4000 A
Accessoires



OHB150/200J12P



OHB274/330J12

Poignées extérieures IP65, fixation par vis, cadenassables par trois cadenas

Interrupteur-sectionneur	Nota	Couleur	Type	Réf. internationale @	Article
OT 1000 à 4000		Rouge / jaune	OHY200J12P	1SCA101587R1001	936480
		Noire	OHB200J12P	1SCA022865R9510	936211
OT 1000 à 4000		Rouge / jaune	OHY274J12	1SCA115919R1001	948190
	Livré en standard avec les appareils	Noire	OHB274J12	1SCA115920R1001	948191



OTV1000EPK

Poignées sur appareil, cadenassables par trois cadenas

Interrupteur-sectionneur	Nota	Couleur	Type	Réf. internationale @	Article
OT 1000 à 4000	Indication Test-OFF-ON/ Test-0-1. Inclus axe et couvercle mécanisme.	noire	OTV1000EK	1SCA106608R1001	941731



OXP12_

Axes

Interrupteur-sectionneur	Longueur mm	Nota	Type	Réf. internationale @	Article
OT 1000 à 4000	280	Livré en standard avec les appareils	OXP12X280	1SCA022137R5140	914141
	325		OXP12X325	1SCA022042R5810	01898
	395		OXP12X395	1SCA022042R5990	01902
	535		OXP12X535	1SCA022042R6110	914140



OTS800G1S

Cache-bornes

Interrupteur-sectionneur	Nb de pôles	Nota	Type	Réf. internationale @	Article
OT 1000 à 1600	3 pôles	Pour une protection amont et aval prendre 2 lots (ex. pour un OT1600 4 pôles, prendre 2 x OTS1600G1L/4)	OTS1600G1L/3	1SCA022871R9510	933878
	4 pôles		OTS1600G1L/4	1SCA022871R9780	933880
OT 2000 à 2500	3 pôles		OTS2500G1L/3	1SCA107261R1001	940752
	4 pôles		OTS2500G1L/4	1SCA107262R1001	940753
OT 3200 à 4000	3 pôles		OTS4000G1L/3	1SCA129042R1001	958756
	4 pôles		OTS4000G1L/4	1SCA129043R1001	958757



OA1G10, OA3G01

Contacts auxiliaires

Interrupteur-sectionneur	Contact	Nota	Type	Réf. internationale @	Article
OT 1000 à 4000	1 NO	Montage sous couvercle mécanisme	OA1G10	1SCA022353R4970	910244
	1 NF		OA3G01	1SCA022456R7410	914199

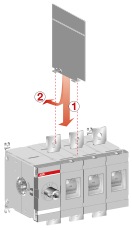

Séparateurs de phase

Interrupteur-sectionneur	Nota	Type	Réf. internationale @	Article
OT 1000 à 2500	1 référence inclut 6 pièces	OTB1600/6	1SCA100768R1001	935763
OT 3200 à 4000		OTB4000/6	1SCA129040R1001	958755

Interrupteurs-sectionneurs motorisés OTM 160 à 2500 A



OTM315 ... 400E3M_



OTM630 ... 800E3M_



OTM1000 ... 1250E3M_



OTM1600E3M_



OTM2000 ... 2500EM_

Montage fond d'armoire, 3-4 pôles

- Commande frontale
- Platine
- IEC 60947-3

AC20A	AC21A	AC22A	AC23A	Nb pôles	Type	Réf. internationale @	Article
Tension ≤ 500 V							
A	A	A	A				
160	160	160	160	3	OTM160E3M230C	1SCA115283R1001	947671
				4	OTM160E4M230C	1SCA115293R1001	947679
200	200	200	200	3	OTM200E3M230C	1SCA115284R1001	947672
				4	OTM200E4M230C	1SCA115292R1001	947678
250	250	250	250	3	OTM250E3M230C	1SCA115285R1001	947673
				4	OTM250E4M230C	1SCA115290R1001	947677
315	315	315	315	3	OTM315E3M230C	1SCA115334R1001	947712
				4	OTM315E4M230C	1SCA115335R1001	947713
400	400	400	400	3	OTM400E3M230C	1SCA115333R1001	947711
				4	OTM400E4M230C	1SCA115336R1001	947714
630	630	630	630	3	OTM630E3M230C	1SCA115354R1001	947724
				4	OTM630E4M230C	1SCA115357R1001	947727
800	800	800	800	3	OTM800E3M230C	1SCA115355R1001	947725
				4	OTM800E4M230C	1SCA115356R1001	947726
1000	1000	1000	1000	3	OTM1000E3M230C	1SCA115364R1001	947734
				4	OTM1000E4M230C	1SCA115368R1001	947738
1250	1250	1250	1250	3	OTM1250E3M230C	1SCA115365R1001	947735
				4	OTM1250E4M230C	1SCA115367R1001	947737
1600	1600	1600	1250	3	OTM1600E3M230C	1SCA115366R1001	947736
				4	OTM1600E4M230C	1SCA115369R1001	947739
2000	2000	2000	(1)	3	OTM2000E3M230C	1SCA115372R1001	947742
				4	OTM2000E4M230C	1SCA115374R1001	947744
2500	2500	2500	(1)	3	OTM2500E3M230C	1SCA115373R1001	947743
				4	OTM2500E4M230C	1SCA115375R1001	947745

Note : Livrés en standard avec une poignée directe et stockage poignée. Motorisation standard 230 V AC. Versions bipolaires, nous consulter.
(1) Jusqu'à 415 V, catégorie B.

OTM 160 à 2500

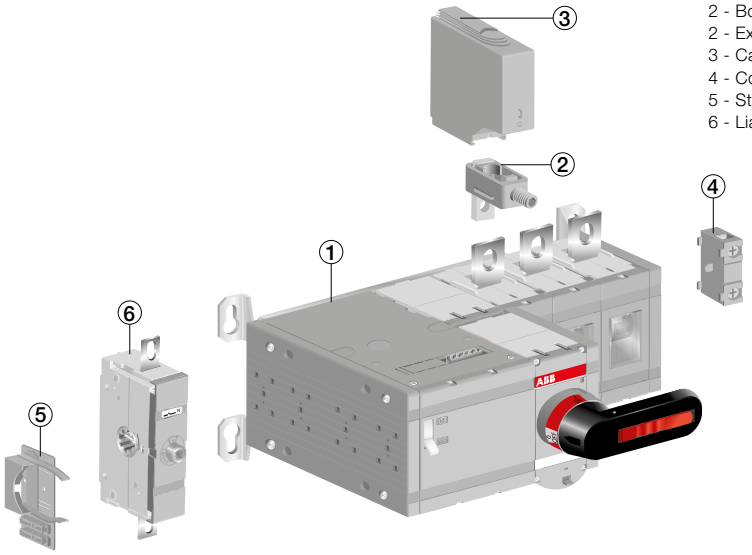

1 - Interrupteur-sectionneur motorisé
2 - Borne de raccordement
2 - Extension d'axe
3 - Cache-bornes
4 - Contact auxiliaire
5 - Stockage poignée et fusibles
6 - Liaison de neutre détachée

Interrupteurs-sectionneurs motorisés OTM 160 à 2500 A
Accessoires



OTS400G1S



OTS2500G1L



OA1G10, OA3G01

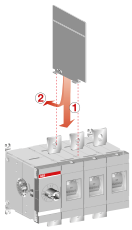

Cache-bornes

Interrupteur-sectionneur	Nb de pôles	Nota	Type	Réf. internationale @	Article
OT 160 à 250	3 pôles	Pour une protection amont et aval prendre 2 pièces (ex. pour un OT400 4 pôles, prendre 2 x OTS400G1L/4)	OTS250G1L/3	1SCA022731R8150	923701
OT 315 à 400			OTS400G1L/3	1SCA022736R8840	923861
OT 630 à 800			OTS800G1L/3	1SCA022776R7890	925287
OT 1000 à 1600			OTS1600G1L/3	1SCA022871R9510	933878
OT 2000 à 2500			OTS2500G1L/3	1SCA107261R1001	940752
OT 160 à 250	4 pôles	Pour une protection amont et aval prendre 2 pièces (ex. pour un OT400 4 pôles, prendre 2 x OTS400G1L/4)	OTS250G1L/4	1SCA022731R8230	923702
OT 315 à 400			OTS400G1L/4	1SCA022736R9490	923865
OT 630 à 800			OTS800G1L/4	1SCA022776R7970	925288
OT 1000 à 1600			OTS1600G1L/4	1SCA022871R9780	933880
OT 2000 à 2500			OTS2500G1L/4	1SCA107262R1001	940753

Contacts auxiliaires

Interrupteur-sectionneur	Contact	Nota	Type	Réf. internationale @	Article
OT 160 à 2500	1 NO	Montage sur appareil à droite	OA1G10	1SCA022353R4970	910244
	1 NF		OA3G01	1SCA022456R7410	914199

Séparateurs de phase

Interrupteur-sectionneur	Nota	Type	Réf. internationale @	Article
OT 630 à 800	1 référence inclut 6 pièces	OTB800/6	1SCA022821R7760	928114
OT 1000 à 2500		OTB1600/6	1SCA100768R1001	935763

Schéma de montage contact auxiliaire mécanique

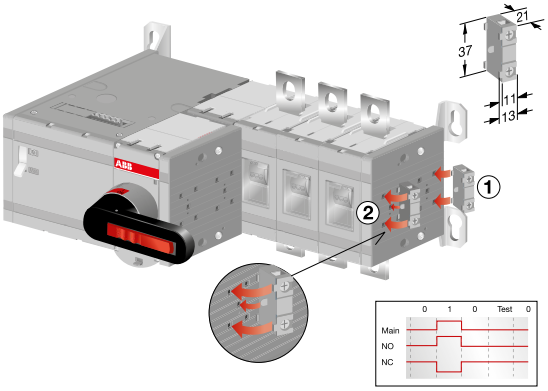

Schéma de câblage électrique

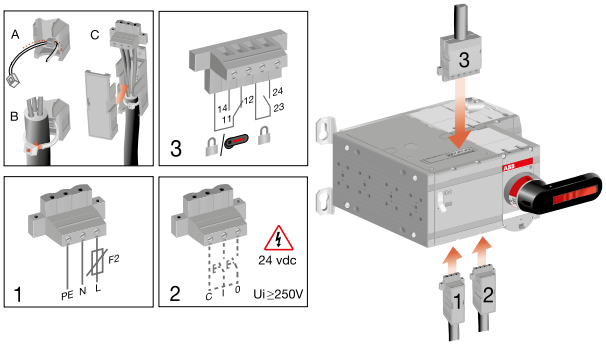

Interrupteurs-sectionneurs OT 63 à 4000 A
Accessoires de raccordement


OZXT1


OZXB2


OZXB1L


OZXB3


OZXB2L


OZXB7


OZXB4


OZXB9


OZXB8


OZXB6


OZXB5

Bornes de raccordement

Interrupteur-sectionneur	Section mm²	Type	Réf. internationale @	Article	Cond. pièces
Jeux de bornes pour câbles Al et Cu					
OT 63 à 125F	16 ... 50 Al 2.5 ... 50 Cu	OZXT1	1SCA022469R6310	915441	3
OT 100 à 125F	16 ... 120 Al/Cu	OZXT2	1SCA022620R7200	920963	3
	2x(6 ... 50) Al/Cu	OZXT3	1SCA022639R0720	920970	3
	10 ... 70 Al/Cu	OZXL1	1SCA022439R6770	917000	3
	10 ... 70 Al/Cu	OZXL1/1	1SCA022469R6220	917001	1
OT 160 à 250	10 ... 70	OZXB1L	1SCA022169R2030	02045	3
	10 ... 70	OZXB1L/1	1SCA022194R0030	914069	1
	25 ... 120	OZXB2	1SCA022119R7610	02039	3
	25 ... 120	OZXB2/1	1SCA022194R0200	02232	1
	95 ... 185	OZXB8	1SCA022744R1510	924126	3
	95 ... 185	OZXB8/1	1SCA022744R1600	924127	1
	6x(2.5 ... 35)	OZXM1/1	1SCA101163R1001	936070	1
OT 315 à 400	25 ... 120	OZXB2L	1SCA022158R7750	02046	3
	25 ... 120	OZXB2L/1	1SCA022194R0460	914072	1
	95...185	OZXB3	1SCA022136R8100	02047	3
	95...185	OZXB3/1	1SCA022194R0620	02233	1
	2x(95...185)	OZXB4	1SCA022137R4760	02048	3
	2x(95...185)	OZXB4/1	1SCA022194R0890	02234	1
	95 ... 240	OZXB9	1SCA022750R3210	02049	3
	95 ... 240	OZXB9/1	1SCA022750R3300	02235	1
	6x(2.5 ... 35)	OZXM2/1	1SCA101164R1001	936071	1
OT 630 à 4000	95...185	OZXB3	1SCA022136R8100	02047	3
	95...185	OZXB3/1	1SCA022194R0620	02233	1
	2x(95...185)	OZXB4	1SCA022137R4760	02048	3
	2x(95...185)	OZXB4/1	1SCA022194R0890	02234	1
	120...300	OZXB5	1SCA022137R2470	02049	3
	120...300	OZXB5/1	1SCA022194R1010	02235	1
	2x(120...300)	OZXB6	1SCA022137R4920	02050	3
	2x(120...300)	OZXB6/1	1SCA022194R1270	02236	1

Cache bornes pour bornes de raccordement

– Plastique transparent IP2x

Interrupteur-sectionneur	Type	Réf. internationale @	Article	Cond. pièces
OXB2, 2L	OZXB2K	1SCA022264R0010	02098	3
OXB3, 4	OZXB3K	1SCA022264R0440	02099	3
OXB5, 6	OZXB4K	1SCA022199R2850	02100	3
OXB7, 7L	OZXB5K	1SCA022283R8040	914080	3

Interrupteurs-sectionneurs OT 16 à 160 A
Dimensions mm

OT16 à 40F3

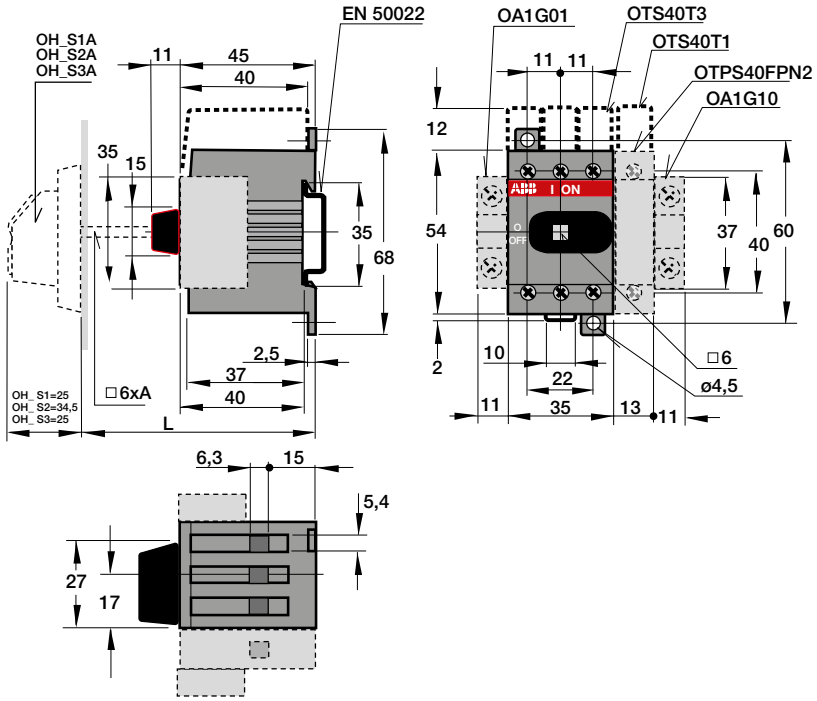

OT63 à 80F3

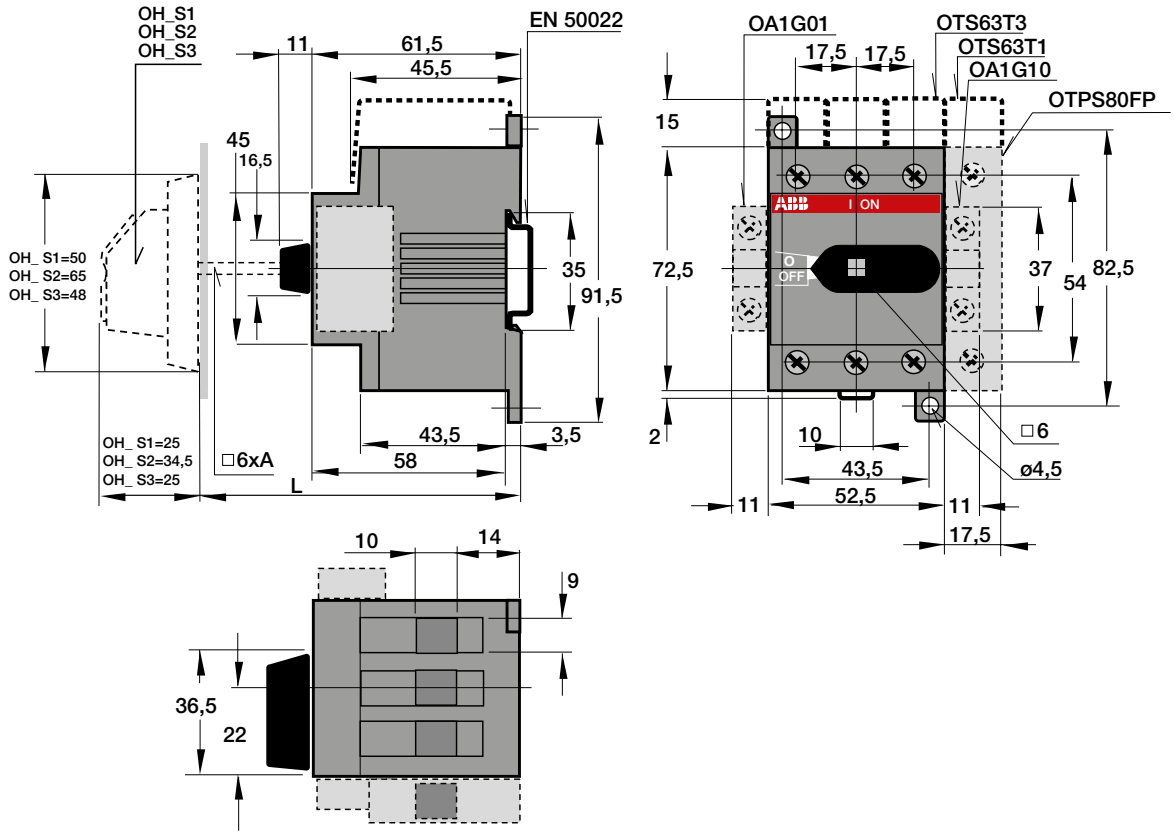

Interrupteurs-sectionneurs OT 16 à 160 A
Dimensions mm

OT100 à 125F3

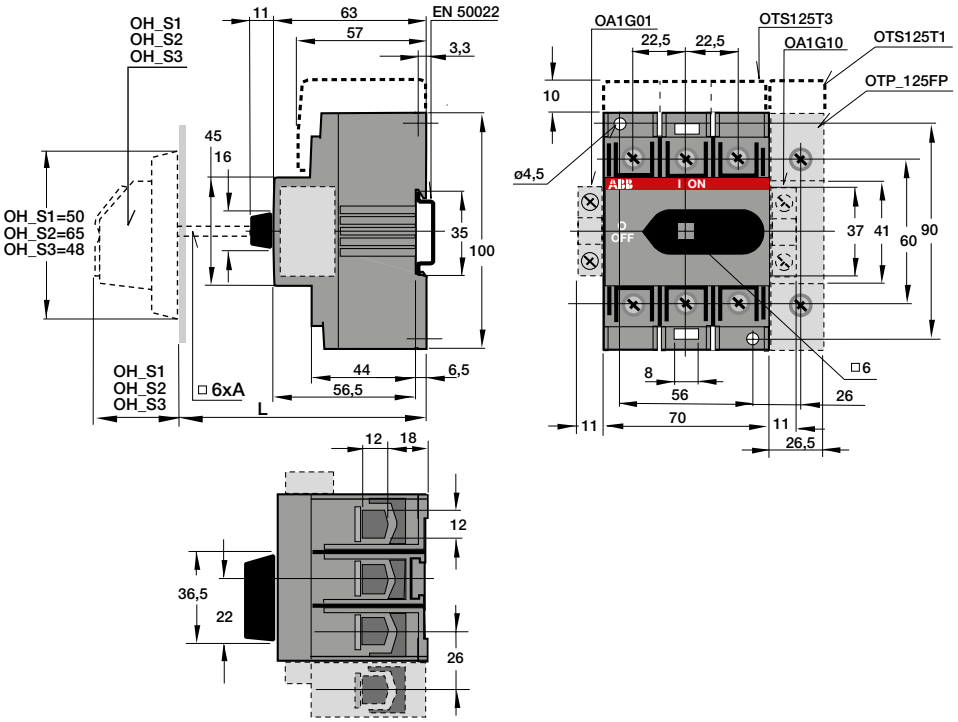

OT160G03/04

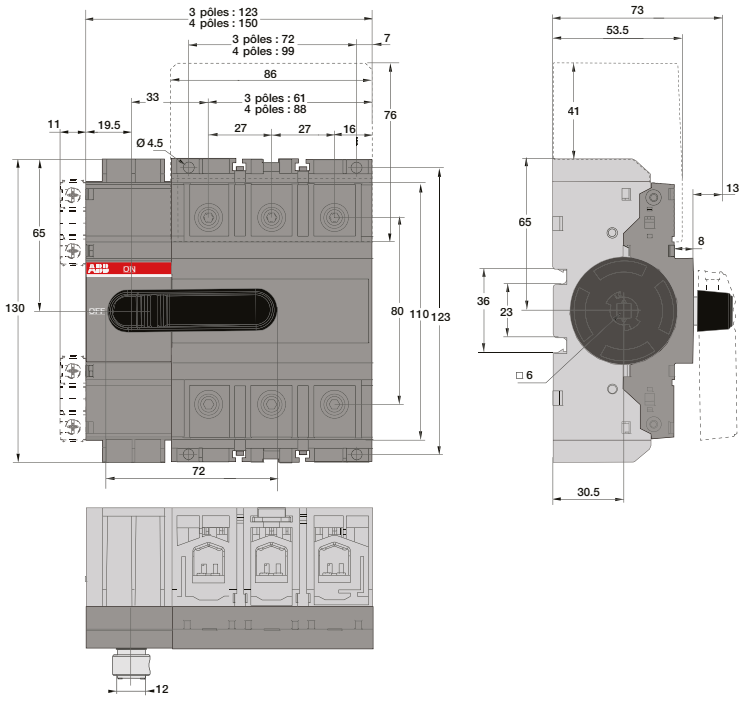

Interrupteurs-sectionneurs OT 16 à 160 A
Dimensions mm

OT16 à 40F6 et F8

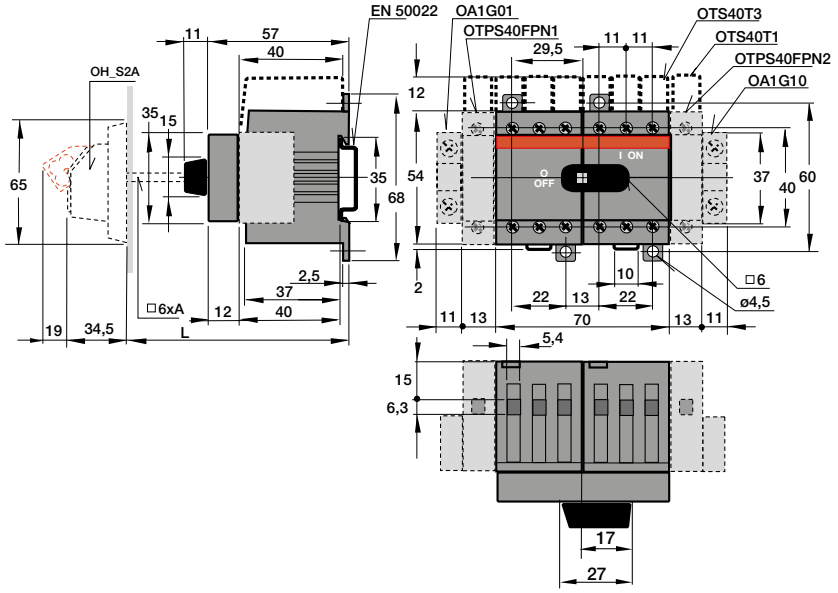

OT63 à 80F6

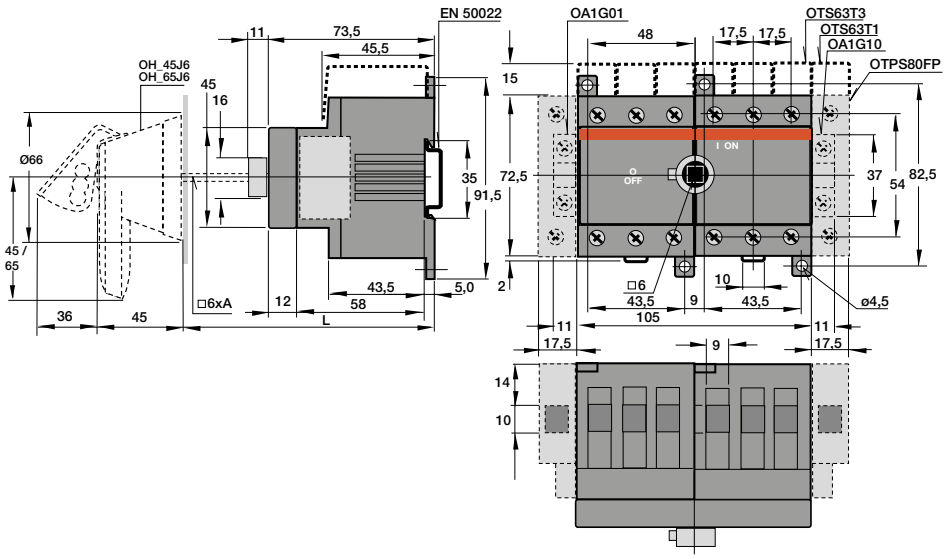

Interrupteurs-sectionneurs OT 16 à 160 A
Dimensions mm

OT100 à 125F6

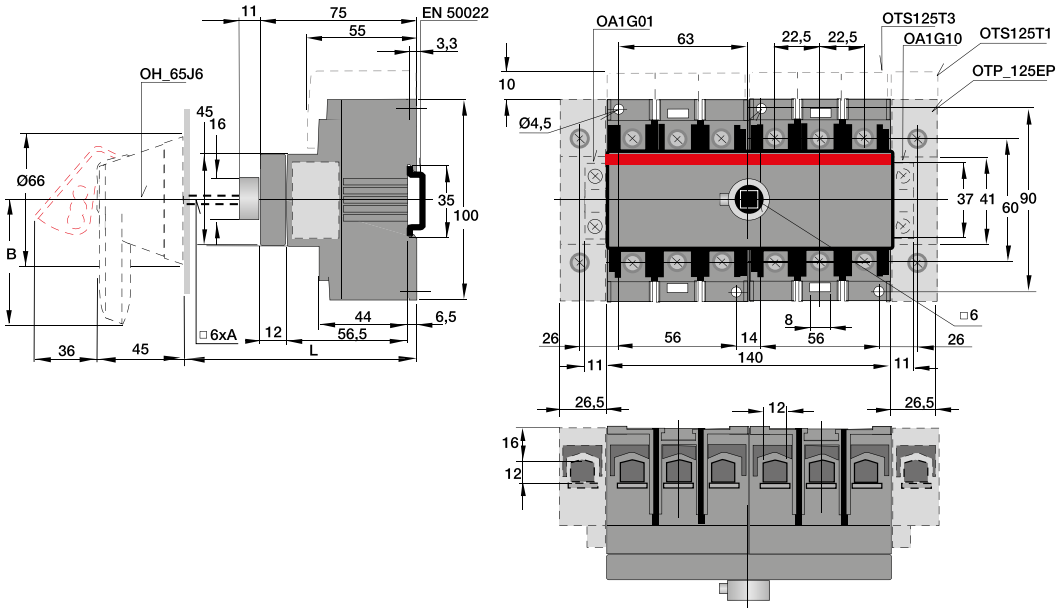

OT16 à 40FT3

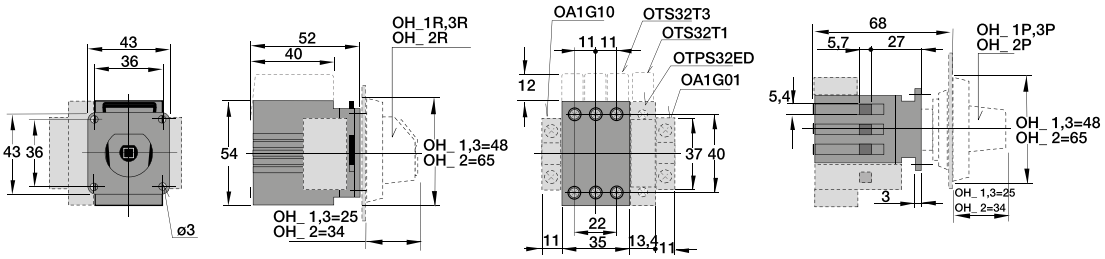

OT63 à 80FT3

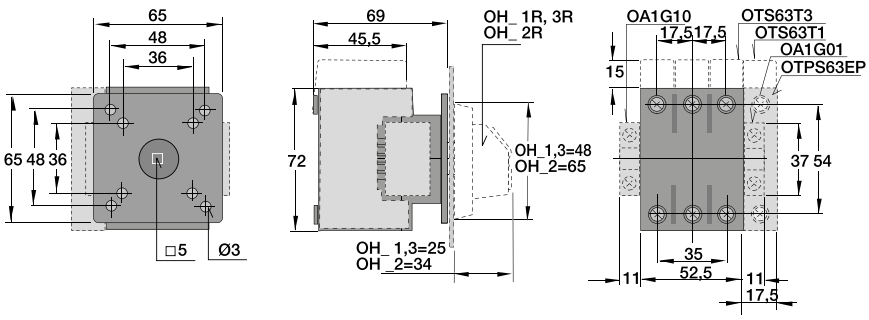

Interrupteurs-sectionneurs OT 16 à 160 A
Dimensions mm

OT100 à 125FT3

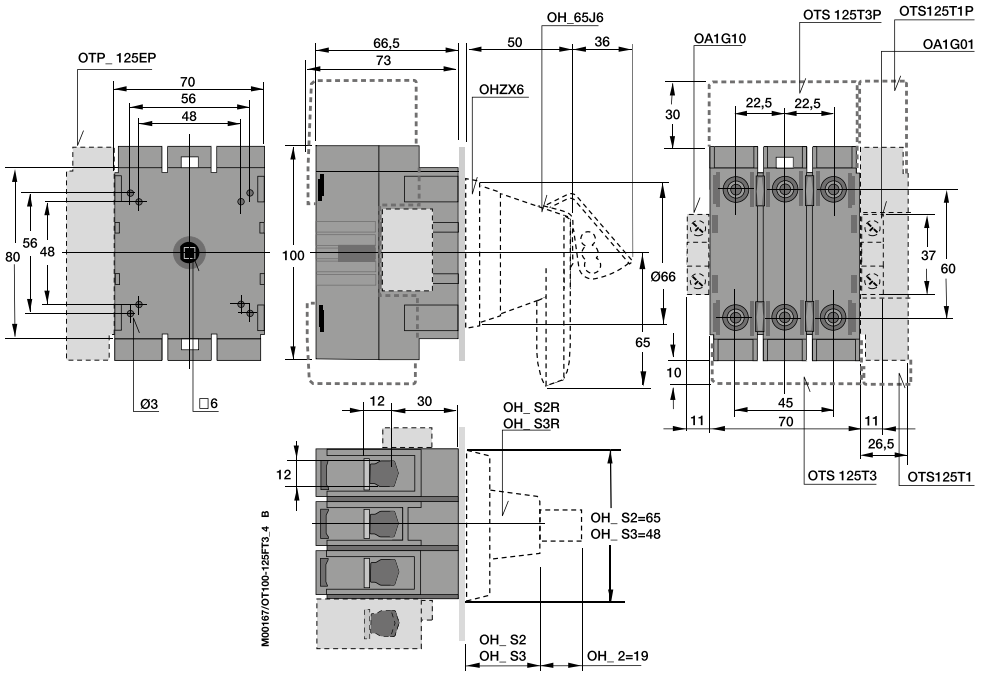

OT160GT03/04

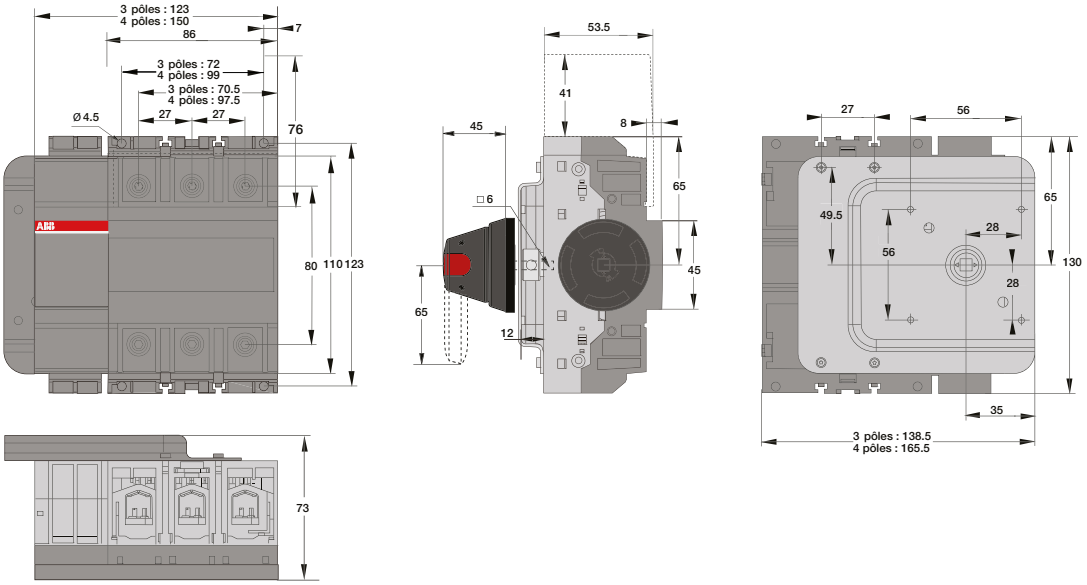

Interrupteurs-sectionneurs OT 200 à 800 A
Dimensions mm

OT160EV_, OT200_P et OT250_P

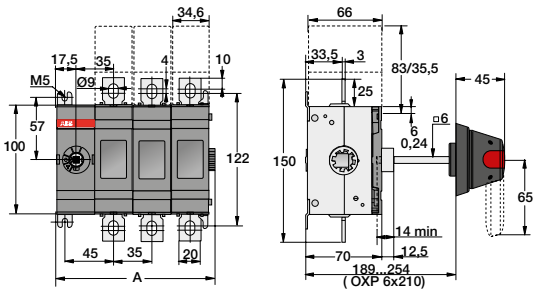

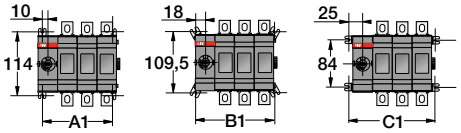

	OT200 ... OT250		
	E02 - 2 pôles	E03 - 3 pôles	E04 - 4 pôles
A	110,5	145,5	180,5
A1	90	125	160
B1	106	141	176
C1	120	155	190

OT315_P et OT400_P

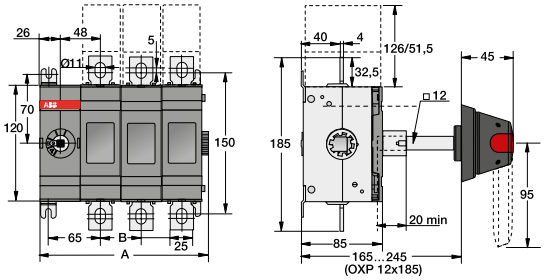

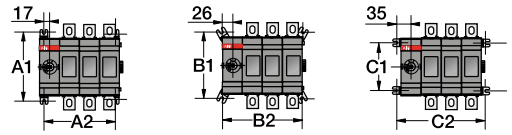

	OT315 ... OT400		
	E02 - 2 pôles	E03 - 3 pôles	E04 - 4 pôles
A	147	191	235
B	44	44	44
A1	140	140	140
A2	122	166	210
B1	135	135	135
B2	140	184	228
C1	104	104	104
C2	158	202	246

OT630_P et OT800_P

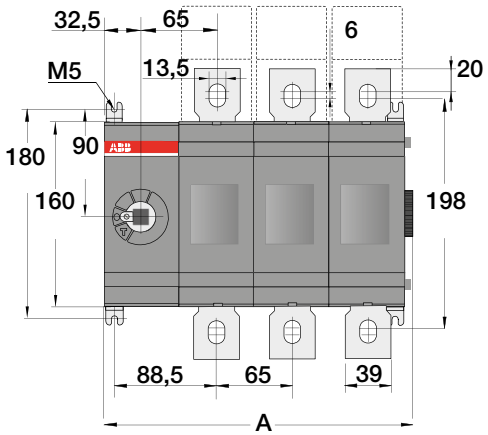

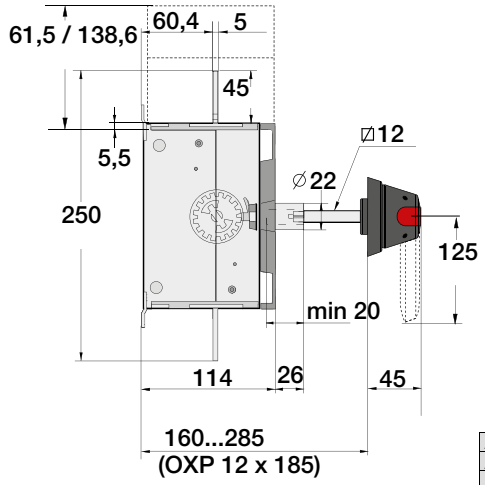

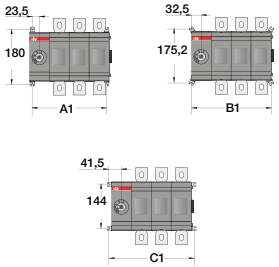

	OT 600 / 630 / 800		
	E02 - 2 pôles	E03 - 3 pôles	E04 - 4 pôles
	mm	mm	mm
A	201	266	331
A1	177	242	307
B1	195	260	325
C1	213	278	343

Interrupteurs-sectionneurs OT 1000 à 2500 A
Dimensions mm

OT1000_P, OT1250_P et OT1600_P

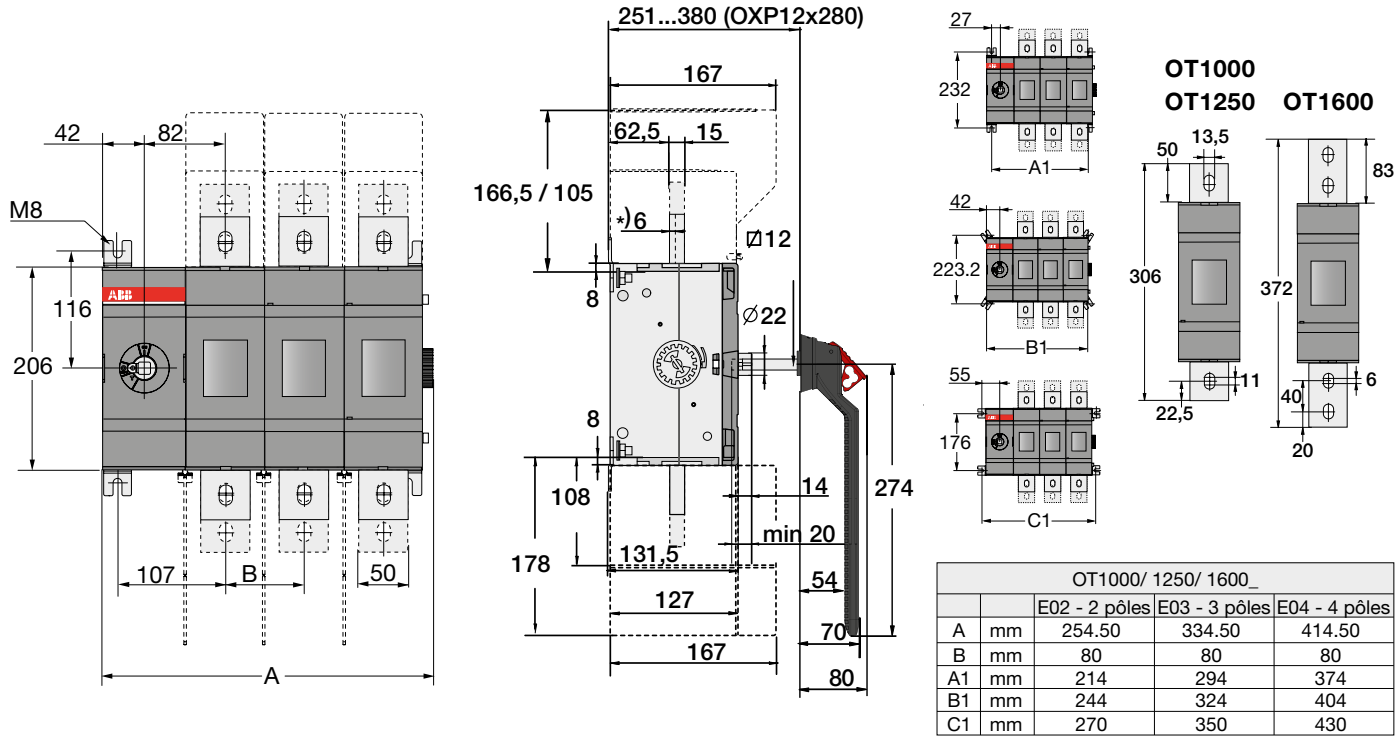

OT1000/ 1250/ 1600_				
		E02 - 2 pôles	E03 - 3 pôles	E04 - 4 pôles
A	mm	254.50	334.50	414.50
B	mm	80	80	80
A1	mm	214	294	374
B1	mm	244	324	404
C1	mm	270	350	430

OT2000_P et OT2500_P

OT 2000 / 2500E_			
		E03 - 3 pôles	E04 - 4 pôles
A	mm	126	126
B	mm	472,5	598,5
A1	mm	432	558
B1	mm	462	588
C1	mm	488	614

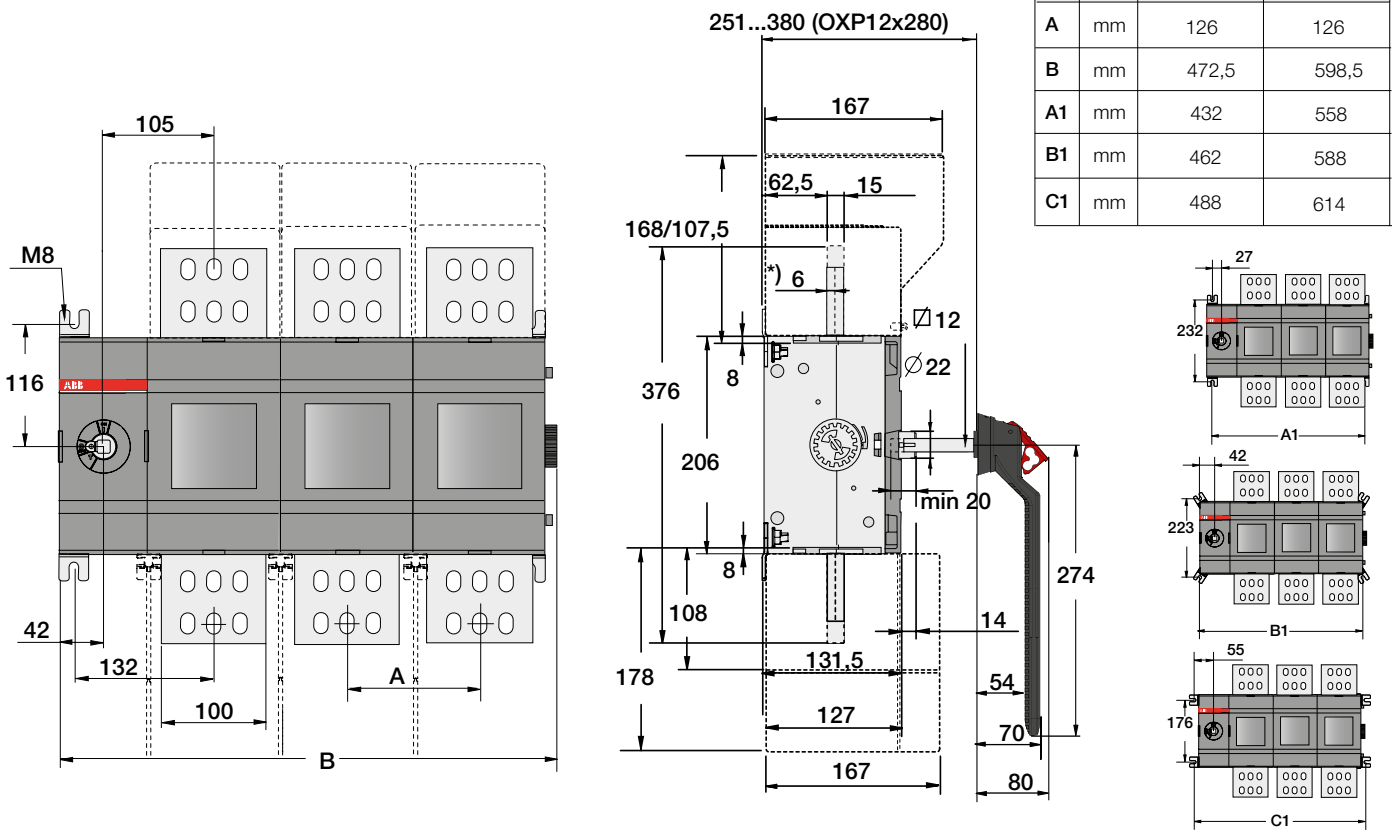

Interrupteurs-sectionneurs OT 3200 à 4000 A
Dimensions mm

OT3200_4000E01-04

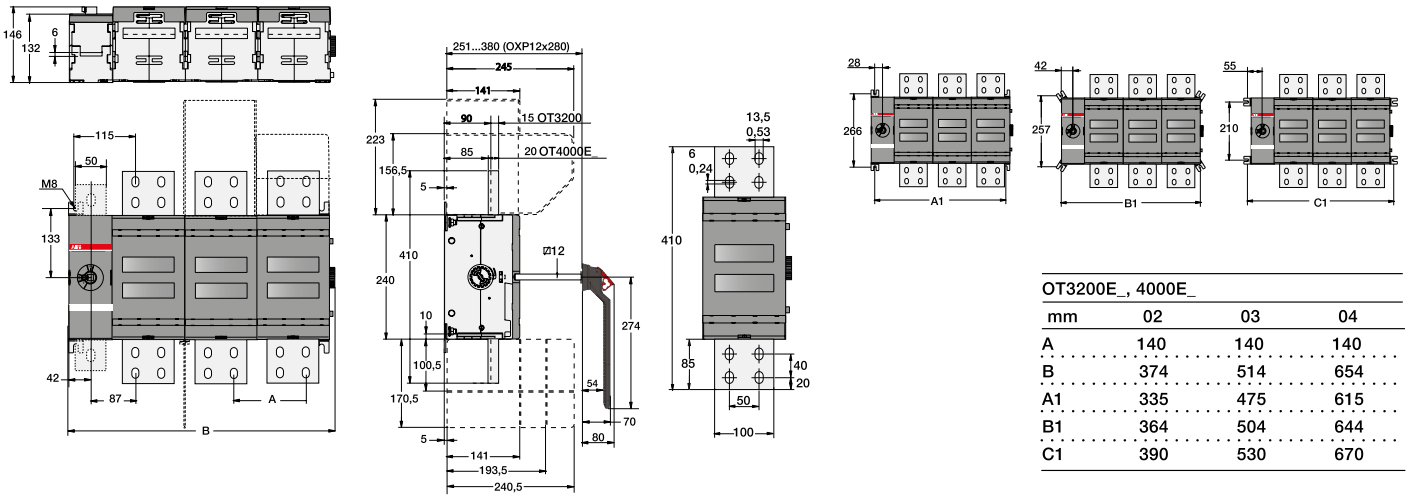

OT3200E_, 4000E_			
mm	02	03	04
A	140	140	140
B	374	514	654
A1	335	475	615
B1	364	504	644
C1	390	530	670

OT200 à 400ES

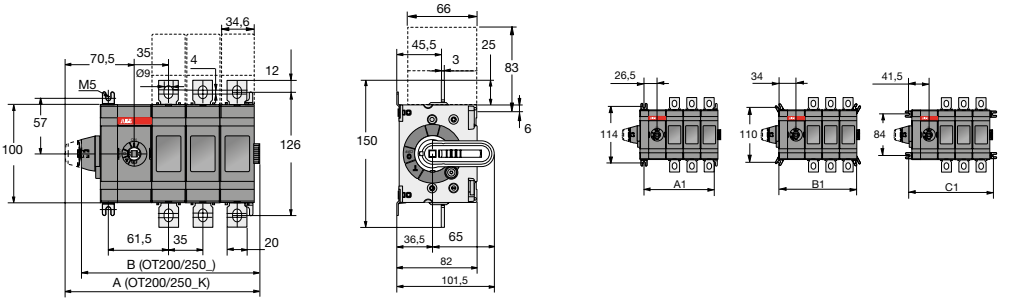

	OT200/250_ , OT200/250_K	
	ES03 - 3 pôles	ES04 - 4 pôles
	mm	mm
A	198,5	233,5
B	181,5	216,5
A1	141,5	176,5
B1	156,5	191,5
C1	171,5	206,5

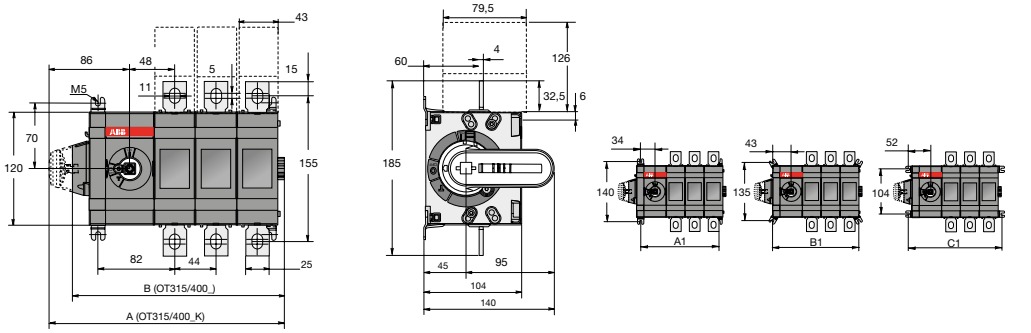

	OT315/400_ , OT315/400_K	
	ES03 - 3 pôles	ES04 - 4 pôles
	mm	mm
A	251	295
B	226	270
A1	183	227
B1	201	245
C1	219	263

OT630 à 800 ES

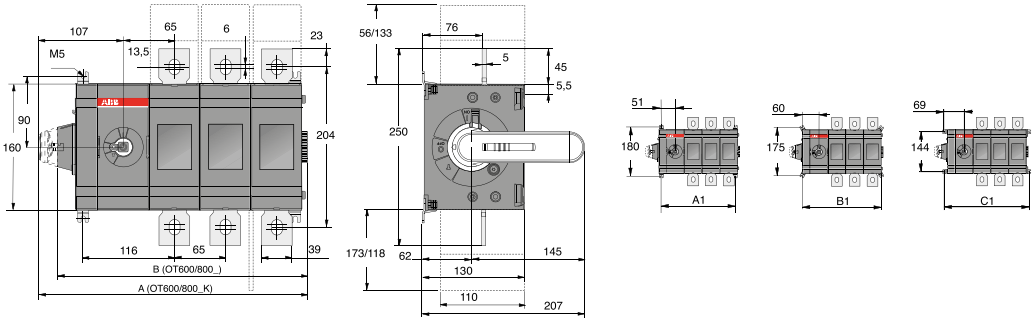

	OT600/630/800_	
	ES03 - 3 pôles	ES04 - 4 pôles
	mm	mm
A	341	406
B	316	381
A1	270	335
B1	288	353
C1	306	371

Poignées
Dimensions mm

Poignées

Montage sur porte
OT16 à 125 montés sur rail DIN

OH_2A_

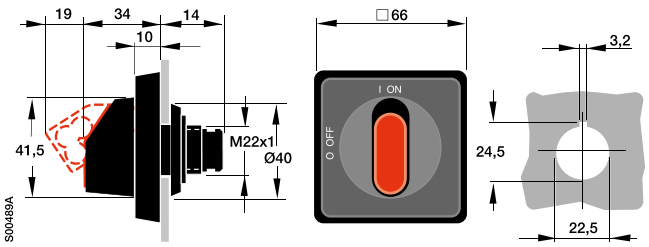

Montage sur porte
OT16 à 125 montés sur porte

OH_2P_

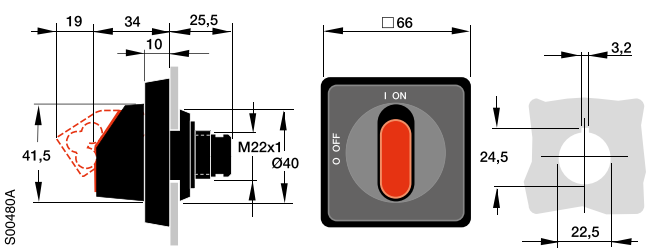

Montage sur porte vissé
OT16 à 125 montés sur rail DIN

OH_2R_

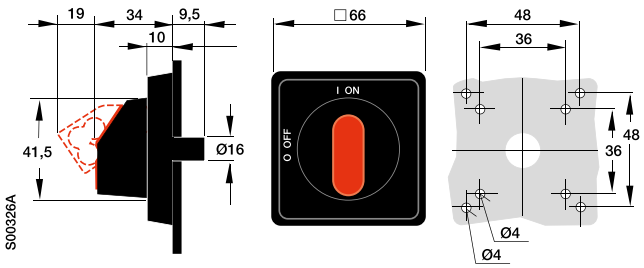

Poignées
Dimensions mm

Poignées extérieures en plastique

OH_

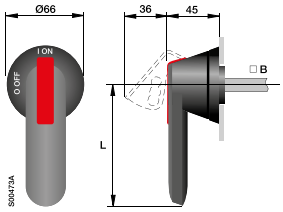

Perçage de porte pour les poignées OH_ :

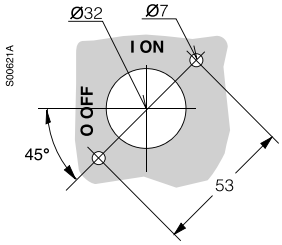

Type de poignée	Longueur de la poignée (mm) L	Axe (mm) B
OH_65J6	65	6
OH_95J12	95	12
OH_145J12	145	12
OH_275J12	275	12

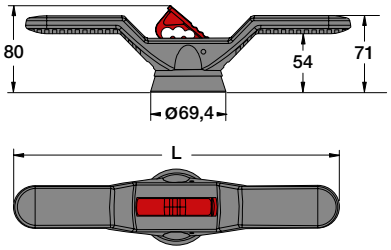

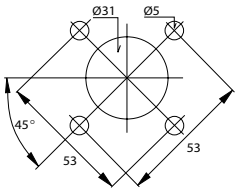

Type de poignée	L
OHB200J12P	400

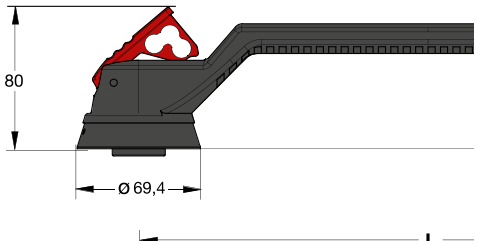

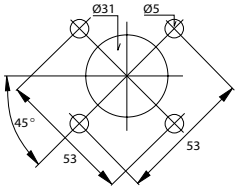

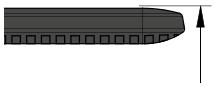

Interrupteurs-sectionneurs OTM 160 à 2500 A
Dimensions mm

OTM160 à 250E_M

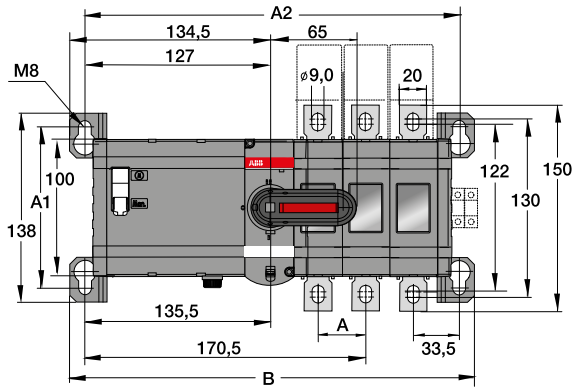

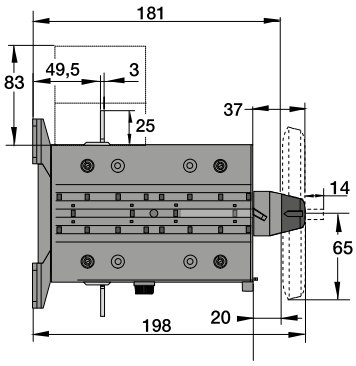

OTM160-250_M			
[mm]	E2	E3	E4
A	35	35	35
A1	118	118	118
A2	239	274	309
B	261	296	331

OTM315 à 400E_M

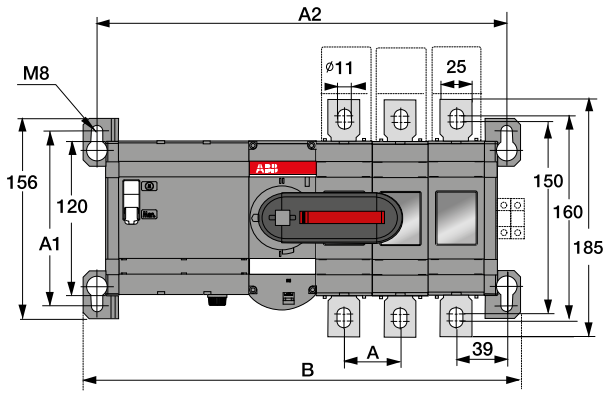

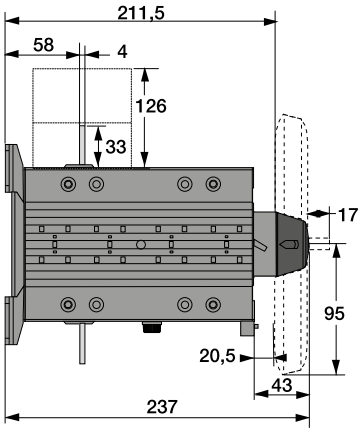

OTM315-400_M			
[mm]	E2	E3	E4
A	44	44	44
A1	136	136	136
A2	276	320	364
B	298	342	386

Interrupteurs-sectionneurs OTM 160 à 2500 A
Dimensions mm

OTM630 à 800E_M

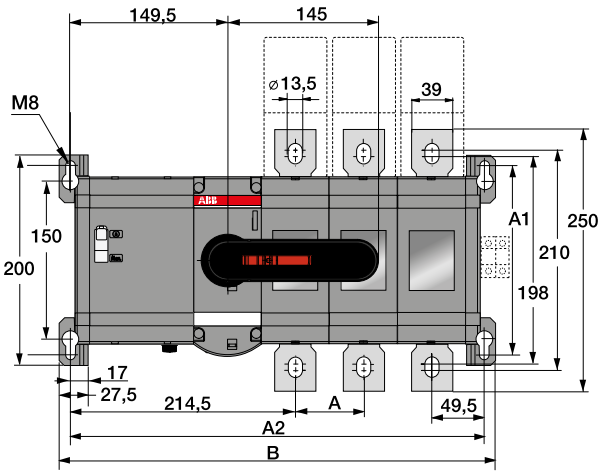

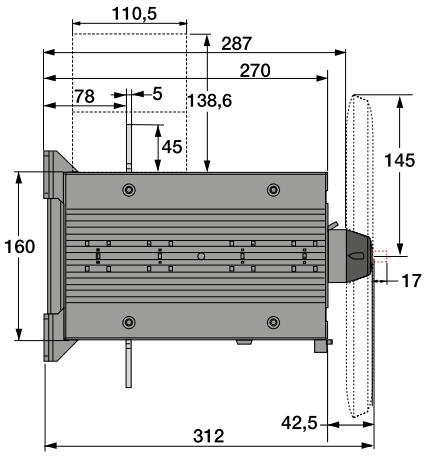

OTM630-800_M			
[mm]	E2	E3	E4
A	65	65	65
A1	180	180	180
A2	329	394	459
B	350	415	480

OTM1000 à 1600E_M

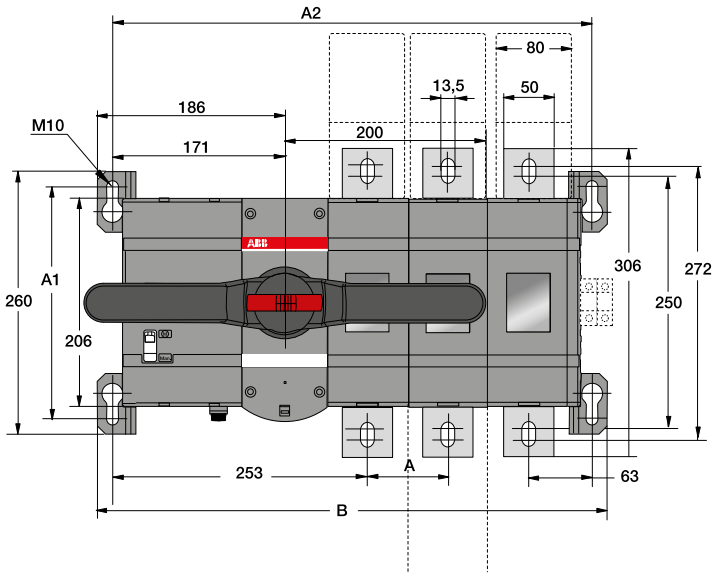

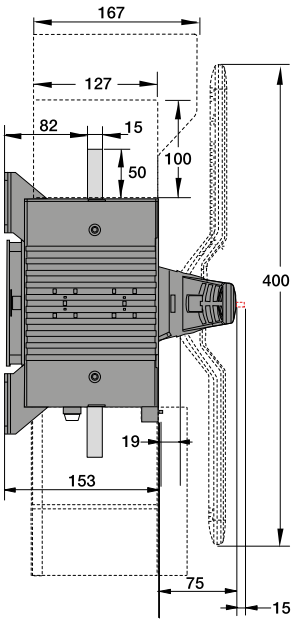

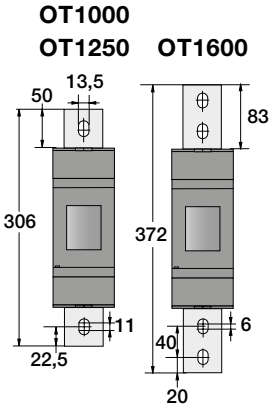

OTM1000-1250_M			
[mm]	E2	E3	E4
A	80	80	80
A1	230	230	230
A2	396,5	476,5	556,5
B	426,5	506,5	586,5

Interrupteurs-sectionneurs OTM 160 à 2500 A
Dimensions mm

OTM2000 à 2500E_M

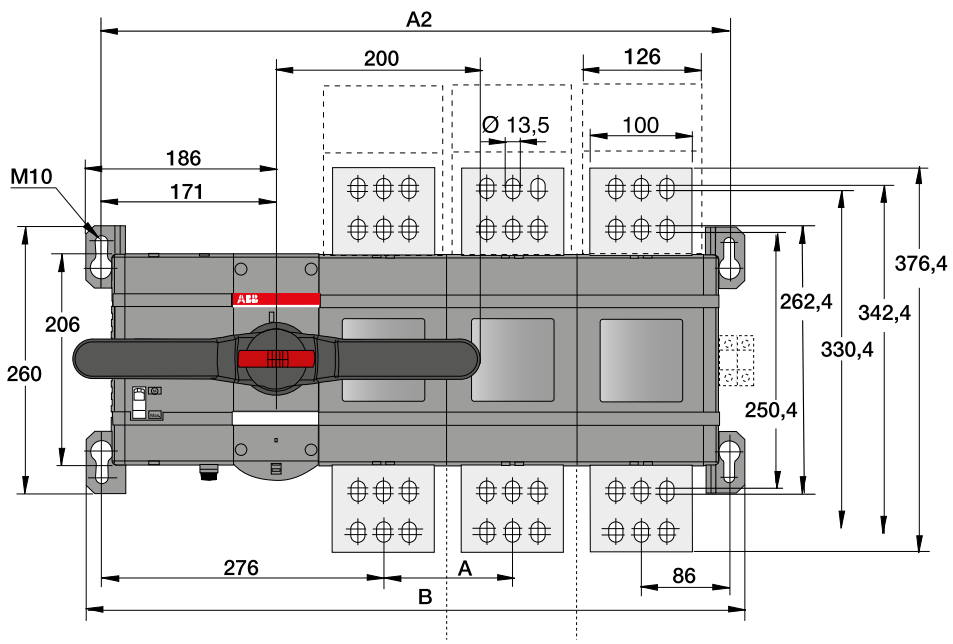

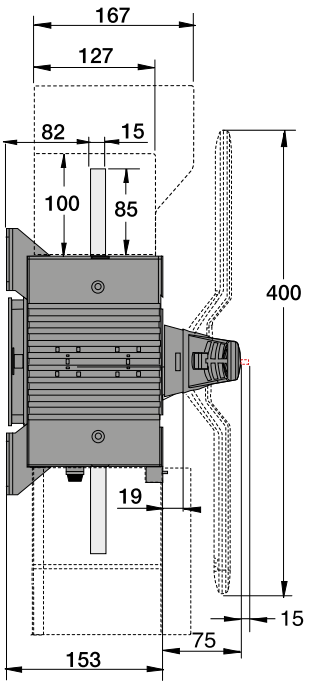

OTM2000-2500_M			
[mm]	E2	E3	E4
A	126	126	126
A1	230	230	230
A2	488,5	614,5	740,5
B	518,5	644,5	770,5

Interrupteurs-sectionneurs fusibles
Conçus pour des conditions extrêmes







Réduction des coûts de conception et d'essai
Des tables de coordination de type 2 testées pour la protection du moteur sont disponibles, permettant une sélection simple et rapide des dispositifs de commande de moteur.
http://applications.it.abb.com/SOC/Page/Selection.aspx

Installation et conception faciles des tableaux
Grâce à une structure modulaire, le mécanisme et les pôles peuvent être positionnés en fonction des exigences de l'installation. L'axe peut être ajusté en fonction de la profondeur d'installation.

Économies et gain de place
Les interrupteurs à fusibles OS sont compacts, permettant de les installer dans des coffrets de petites dimensions. La structure légère permet de réaliser des économies grâce à la réduction du temps d'installation.

Protection et fiabilité maximisées
La conception du contact permet une suppression rapide du défaut et maintient le niveau de protection même après l'apparition du défaut.

Interrupteurs-sectionneurs fusibles
OS 20 à 1250 A







DIN		–					OS40FD	OS32GD			OS125GD			OS200D	
		–						OS63GD			OS160GD			OS250D	
Calibre	**A**	**20**	**25**	**30**	**32**	**35**	**40**	**32**	**50**	**60**	**100**	**125**	**160**	**200**	**250**
AC23/400 V	**kW**		11		15	15	18.5	15	22			55	75	110	140
AC23/415 V	**kW**	7.5			15			15			55	55	75	110	145


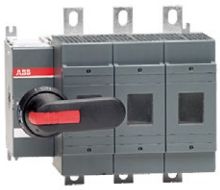

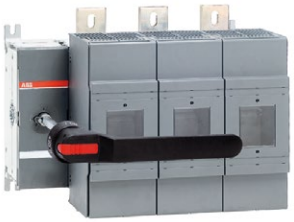

DIN		–	OS400D		OS630D		OS1250D
		–	OS315B		OS800D		
Calibre	**A**	**200**	**315**	**400**	**630**	**800**	**1250**
AC23/400 V	**kW**	–		230	355	450	560
AC23/415 V	**kW**	–	180	230	355	450	560

Interrupteurs-sectionneurs fusibles OS 25 à 160 A
Caractéristiques techniques

Caractéristiques techniques selon IEC 60947-3

		Taille	A	25	32
		Type d'interrupteur		OS Mini 25	OS Mini 32
Tension assignée d'isolement	Degré de pollution 3		V	1000	1000
Rigidité diélectrique		50 Hz 1 min	kV	10	10
Tension assignée de tenue aux chocs			kV	12	12
Courant thermique assigné température ambiante de 40 °C/ dissipation d'énergie max. du fusible (1) avec section de conducteur minimale	À l'air libre		A/W	25/3.5	32/3.5
	En armoire (2)		A/W	25/3.5	32/3.5
	En armoire avec connexions solides		A	32	32
	Cu		mm²	4	6
Tension assignée de fonctionnement AC-20 et DC-20			V	1000	1000
Courant assigné de fonctionnement AC-21A		jusqu'à 500 V	A	25	32
		690 V	A	25	32
Courant assigné de fonctionnement AC-22A		jusqu'à 500 V	A	25	32
		690 V	A	25	32
Courant assigné de fonctionnement AC-23A		jusqu'à 500 V	A	25	32
		690 V	A	25	32
Courant assigné de fonctionnement/pôles en série DC-21A		48 V	A	25/2	32/2
		110-220 V	A	25/2	32/2
		440 V	A	25/4	32/4
Courant assigné de fonctionnement/pôles en série DC-22A		48 V	A	25/2	32/2
		110-220 V	A	25/2	32/2
		440 V	A	25/4	32/4
Courant assigné de fonctionnement/pôles en série DC-23A		48 V	A	25/2	32/2
		110-220 V	A	25/2	32/2
		440 V	A	25/4	32/4
Puissance assignée de fonctionnement AC-23A (4) Les caractéristiques nominales en kW sont précises pour les moteurs asynchrones standard 1500 tr/mn triphasés		230 V	kW	5.5	7.5
		400 V	kW	11	15
		415 V	kW	11	15
		500 V	kW	15	18.5
		690 V	kW	22	22
Pouvoir assigné de coupure dans la catégorie AC-23		jusqu'à 500 V	A	256	256
		690 V	A	256	256
Pouvoir assigné de coupure/pôles en série dans la catégorie DC-23A		jusqu'à 220 V	A	128/2	128/2
		440 V	A	128/4	128/4
Courant assigné de court-circuit conditionnel I_p (valeur efficace) et courant coupé limité maximum autorisé correspondant à $\hat{I}_c$ Le courant coupé limité $\hat{I}_c$ se réfère aux valeurs indiquées par les fabricants de fusibles (test de monophasé selon IEC 60269)	I_p (valeur efficace)	80 kA, 415 V	kA	9	9
	Taille de fusible	OFAA/OFAM	A	–	–
	I_p (valeur efficace)	100 kA, 500 V	kA	8	8
	Taille de fusible	OFAA/OFAM	A	–	–
	I_p (valeur efficace)	50 kA, 690 V	kA	7	7
	Taille de fusible	OFAA/OFAM	A	–	–
	I_p (valeur efficace)	80 kA, 690 V	kA	7.5	7.5
	Taille de fusible	OFAA/OFAM	A	–	–
Courant assigné de courte durée admissible 1 s	Valeur efficace		kA	1	1
Puissance assignée du condensateur (les caractéristiques nominales du condensateur de l'interrupteur à fusibles sont limitées par l'élément fusible)		400 V	KVAr	12.5	15
		415 V	KVAr	12	15
		690 V	KVAr	20	25
Puissance dissipée/pôle	Avec courant assigné, sans fusible		W	1.3	2
Endurance mécanique	Diviser par 2 pour les cycles de manoeuvre		Opér.	20 000	20 000
Types de fusibles, IEC 60269-2-1	DIN 43620, Neozed DIN 49522			–	–
	NFC 63210, 63211			–	14x51
	BS 88-2, -6 -taille/distance des			A1	A1, A2, F1
	boulons des éléments fusibles		mm	M4/44.5	M4/44.5 (A1)
			mm	–	M4/73 (A2)
Masse sans accessoire	3 pôles		kg	0.7	0.7
	4 pôles		kg	0.9	0.9
Dimensions des bornes intégrées	Cu		mm²	0.75-10	0.75-10
Taille du boulon de borne (compris)	Longueur x Ø du filetage métrique		mm	–	–
Couple de serrage à la borne	Couple antagoniste requis		Nm	2	2
Couple de serrage des boulons des éléments fusibles			Nm	2	2
Couple de manoeuvre	Interrupteur-sectionneur fusibles 3 pôles		Nm	3	3

(1) Température ambiante 60 °C : déclassement 20 %.
(2) Montage au "plafond" : déclassement 10 %. Montage mural, fusibles horizontaux : déclassement 8 %.
(3) Diamètre max. du corps de fusible 32 mm.
(4) Certains éléments fusibles limitent davantage ces chiffres. Les caractéristiques de courant de démarrage doivent être étudiées indépendamment.
(5) = Catégorie d'utilisation B.
(6) 3 Nm pour câble 35 ... 6 mm²
4 Nm pour câble 10 ... 25 mm².

Interrupteurs-sectionneurs fusibles OS 25 à 160 A
Caractéristiques techniques

	32	50	63	125	160
	OS32G	OS50G	OS63G	OS125G	OS160G_
	1000	1000	1000	1000	1000
	10	10	10	10	10
	12	12	12	12	12
	32/7.5	50/7.5	63/7.5	125/12	160/12
	32/7.5	50/7.5	63/7.5	125/12	160/10, 135/12
	40	60	85	150	175
	6	10	16	50	70
	1000	1000	1000	1000	1000
	32	50	63	125	160
	32	50	63	125	160
	32	50	63	125	160
	32	50	63	125	160
	32	50	63	125	160
	32	50	63 (5)	125 (5)	160 (5)
	32/2 (5)	50/2 (5)	63/2 (5)	125/2	160/2
	32/3 (5)	50/3 (5)	63/3 (5)	125/2	160/2
	32/4 (5)	50/4 (5)	63/4 (5)	125/3	160/3
	32/2 (5)	50/2 (5)	63/2 (5)	125/2	160/2
	32/3 (5)	50/3 (5)	63/3 (5)	125/2	160/2
	32/4 (5)	50/4 (5)	63/4 (5)	125/3	160/3
	32/2 (5)	50/2 (5)	63/2 (5)	125/2	160/2
	32/3 (5)	50/3 (5)	63/3 (5)	125/2	160/2
	32/4 (5)	50/4 (5)	63/4 (5)	125/4	125/4
	7.5	11	18.5	37	45
	15	22	30	55	75
	15	22	30	55	75
	18.5	30	37	75	90
	22	37	55	110	123
	504	504	504	1280	1280
	504	504	504	1280	1280
	252/3	252/3	252/3	640/2	640/2
	252/4	252/4	252/4	500/4	500/4
	17	17	17	29	29
	100/100	–	100/100	125/160	125/160
	17	17	17	22	22
	100/100	–	100/100	125/160	125/160
	13	13	13	16	16
	100/80	–	100/80	100/125	100/125
	12	12	12	18.5	18.5
	63/63	–	63/63	100/125	100/125
	2.5	2.5	2.5	5	5
	15	20	25	50	60
	16	25	32	55	65
	26	42	50	90	100
	1	2.5	4	5	9
	20 000	20 000	20 000	20 000	20 000
	000.00	–	000.00	000.00	000.00
	–	14x51	–	22x58	–
	A2 - A3	–	A2 - A3	A2 - A4 (3)	A2 - A4 (3)
	M5/73	–	M5/73	M5/73, M8/94	M5/73, M8/94
	–	M4/73 (A2)	–	–	–
	1.3	1.3	1.3	1.5	1.5
	1.6	1.6	1.6	1.8	1.8
	2.5-25	2.5-25	2.5-25	–	–
	–	–	–	W : M8x25	W : M8x25
	3/4 (6)	3/4 (6)	3/4 (6)	M8 : 15-22	M8 : 15-22
	3.5	–	3.5	M5 : 3.5, M8 : 5	M5 : 3.5, M8 : 5
	5	5	5	7	7



Interrupteurs-sectionneurs fusibles OS 200 à 1250 A
Caractéristiques techniques

Caractéristiques techniques selon IEC 60947-3

		Taille	**A**	**200**	**250**
		Type d'interrupteur		**OS200**	**OS250**
Tension assignée d'isolement et tension assignée de fonctionnement AC-20 et DC-20	Degré de pollution 3		**V**	1000	1000
Rigidité diélectrique		50 Hz 1 min	**kV**	10	10
Tension assignée de tenue aux chocs			**kV**	12	12
Courant thermique assigné température ambiante de 40 °C/ dissipation d'énergie max. du fusible avec section de conducteur minimale					
	A l'air libre		**A/W**	200/17	250/23
	En armoire		**A/W**	200/15	250/20
	Cu		**mm²**	95	120
Déclassement, montage mural, fusibles horizontaux	A l'air libre ou armoire ventilée		**%**	0	0
	Totalement protégé		**%**	5	5
Déclassement à 60 °C	A l'air libre/en armoire		**%**	20/20	20/20
Courant assigné de fonctionnement AC-21A		≤ 500 V	**A**	200	250
		690 V	**A**	200	250
Courant assigné de fonctionnement AC-22A		≤ 500 V	**A**	200	250
		690 V	**A**	200	250
Courant assigné de fonctionnement AC-23A		≤ 500 V	**A**	200	250
		690 V	**A**	200	250
Courant assigné de fonctionnement/pôles en série DC-21A, DC-22A, DC-23A		≤ 220 V	**A**	200/1	250/1
		440 V	**A**	200/2	250/2
		660 V	**A**	200/3	250/3
		750 V	**A**	180/4	230/4
		880 V	**A**	180/4	230/4
Puissance assignée de fonctionnement AC-23 (1) Les caractéristiques nominales en kW sont précises pour les moteurs asynchrones standard 1500 tr/mn triphasés		230 V	**kW**	60	75
		400 V	**kW**	110	140
		415 V	**kW**	110	145
		500 V	**kW**	132	170
		690 V	**kW**	200	250
Pouvoir assigné de coupure dans la catégorie AC-23		≤ 500 V	**A**	1600	2000
		690 V	**A**	1600	2000
Courant assigné de court-circuit conditionnel Ip (valeur efficace) et courant coupé limité maximum autorisé correspondant à Îc Le courant coupé limité Îc se réfère aux valeurs indiquées par les fabricants de fusibles (test de monophasé selon IEC 60269)	I_p (valeur efficace)	80 kA, 415 V	**kA**	35	40.5
	Taille max. fusible OFA_gG/aM		**A**	250/200	355/315
	I_p (valeur efficace)	100 kA, 500 V	**kA**	37.5	37.5
	Taille max. fusible OFA_gG/aM		**A**	250/200	250/250
	I_p (valeur efficace)	80 kA, 690 V	**kA**	25	32.5
	Taille max. fusible OFA_gG/aM		**A**	160/	200/250
	I_p (valeur efficace)	50 kA, 415 V	**kA**	28	28
	Taille max. fusible BS gG/GgM		**A**	200/200M315	200/200M315
	I_p (valeur efficace)	80 kA, 690 V	**kA**	28	28
	Taille max. fusible BS gG/gM		**A**	200/200M250	200/200M250
Courant assigné de courte durée admissible 1 s	Valeur efficace		**kA**	8	8
Puissance dissipée/pôle	Avec courant assigné, sans fusible		**W**	8	13
Endurance mécanique	Diviser par 2 pour les cycles de manoeuvre		**Opér.**	20 000	20 000
Types de fusibles, IEC 60269-2-1	Sec. I, DIN 43620			0	0-1
	Sec. IA, NFC 0-3 Réf. A, 4a Réf. B			–	1
	Sec. II, BS 88			B1-B2	B1-B3 (2)
	Taille/distance des boulons des éléments fusibles		**mm**	M6/111	M8/111
Masse sans accessoire	3 pôles		**kg**	2.6	3.1
Taille du bouton de borne (compris)	Longueur x Ø du filetage métrique		**mm**	M8x25	M10x30
Couple de serrage à la borne	Couple antagoniste requis		**Nm**	15-22	30-44
Couple de serrage des boulons des éléments fusibles			**Nm**	4	5
Couple de commande	Type pour les Interrupteurs à fusibles 3 pôles		**Nm**	7	7

(1) Ces valeurs sont données à titre indicatif et peuvent varier selon le fabricant de moteur.
(2) Diamètre max. du corps de fusible 52 mm.
(3) Diamètre max. du corps de fusible 62 mm.
(4) Catégorie B.

Interrupteurs-sectionneurs fusibles OS 200 à 1250 A
Caractéristiques techniques

	315	400	630	800	1250
	OS315	OS400	OS630	OS800	OS1250
	1000	1000	1000	1000	1000
	10	10	10	10	10
	12	12	12	12	12
	315/32	400/45	630/60	800/65	1250/110
	315/32	400/30	570/50	720/55	1000/85
	185	240	2x185	2x240	2x400
	0	4	0	4	4
	5	8	5	8	8
	20/20	20/20	20/20	20/20	20/20
	315	400	630	800	1250
	315	400	630	800	1250
	315	400	630	800	1250
	315	400	630	800	1250
	315	400	630	800	1000
	315	400	630	800	1000
	315/2	400/2	630/1 (4)	800/1 (4)	–
	315/3 (4)	400/3 (4)	630/2 (4)	800/2 (4)	–
	315/4 (4)	400/4 (4)	630/3 (4)	720/3 (4)	–
	315/4 (4)	400/4 (4)	630/4 (4)	720/4 (4)	–
	–	–	630/4 (4)	720/4 (4)	–
	100	132	200	250	315
	160	220	355	450	560
	180	230	355	450	560
	220	280	450	560	710
	315	400	630	710	1000
	3200	3200	6400	6400	–
	3200	3200	6400	6400	–
	–	59	77	77	89
	–	500/500	800/600	800/800	1250/1250
	–	63.5	83	83	105
	–	500/500	800/800	800/800	1250/–
	–	46	55	55	88
	–	315/400	500/630	500/630	1000/1000
	44	44	67	67	90
	400/400M500	400/400M500	–	–	–
	48	48	55	55	109
	400/400M450	400/400M450	–	–	1250/–
	14	14	18	18	40
	19	30	46	75	75
	16 000	16 000	10 000	10 000	6000
	–	0-2	3	3	4, 4a
	–	2	3	3	–
	B1-B4 (3)	B1-B4 (3)	C1-C2	C1-C3	D1
	M8/111	M8/111	M10/133, 184	M10/133, 184	2xM12/149
	5.7	5.7	11.5	11.5	29
	M10x30	M10x30	M12x40	M12x40	M12x50
	30-44	30-44	50-75	50-75	50-75
	20	20	M10 : 30, M12 : 40	M10 : 30, M12 : 40, M12 : 40	M12 : 40
	19	19	38	38	65



Interrupteurs-sectionneurs OS 25 à 125 A
Fusible NFC



OS16FDS3001



OS50GF04FP

Frontale

Montage fond d'armoire, 3-4 pôles
- Commande frontale
- Rail DIN / Platine
- IEC 60947-3
- Fusible NFC

Courant nominal AC-20 ... 23 ≤ 690 V A	Puissance nominale AC-23 400/500/690 V kW	Fusibles NFC	Nb pôles	Type	Réf. Internationale @	Article
25	11/15/22	10x38	3	OS25FF1210 (mini)	1SCA108636R1001	941897
		10x38	4	OS25FF2210F (mini)	1SCA108637R1001	941899
32	15/18.5/22	14x51	3	OS32FF1214 (mini)	1SCA108642R1001	941907
		14x51	4	OS32FF2214F (mini)	1SCA108643R1001	941909
Bornes à cage, IP20						
50	22/30/37	14x51	3	OS50GF03P	1SCA115492R1001	947847
		14x51	4	OS50GF04N1P (1)	1SCA115495R1001	947850
Bornes à plage, boulons livrés en standard						
125	55/75/110	22x58	3	OS125GF03P	1SCA115602R1001	947951
		22x58	4	OS125GF04N1P (1)	1SCA115888R1001	948156

Note : Livré avec poignée extérieure IP65 et axe. Version bipolaire, nous consulter.
(1) F : neutre avec emplacement fusible
N1 : neutre à gauche sans emplacement fusible.

Axes et poignées livrés en standard

Adaptés aux interrupteurs	Axe compris	Poignée comprise	Boulons de bornes compris
OS25 à OS32	OXP6X150	OHB65J6	–
OS50G_	OXP6X161	OHB45J6	–
OS125G_	OXP6X161	OHB65J6	M8X25



OS50GFS30F



OS50GFS30F

Latérale

Montage fond d'armoire, 3-4 pôles
- Commande latérale droite, poignée déportée
- Rail DIN / Platine
- IEC 60947-3

Courant nominal AC-20 ... 23 ≤ 690 V A	Puissance nominale AC-23 400/500/690 V kW	Fusibles NFC	Nb pôles	Type	Réf. Internationale @	Article
25	11/15/22	10x38	3	OS25FFS3010 (mini)	1SCA108639R1001	941903
32	15/18.5/22	14x51	3	OS32FFS3014 (mini)	1SCA108646R1001	941915
Bornes à cage, IP20						
50	22/30/37	14x51	3	OS50GFS30	1SCA116050R1001	948281
		14x51	4	OS50GFS40F	1SCA116014R1001	948225
		14x51	4	OS50GFS40N1 (1)	1SCA116058R1001	948282
Bornes à plage, boulons livrés en standard						
125	55/75/110	22x58	3	OS125GFS30	1SCA115973R1001	948243
		22x58	4	OS125GFS40F	1SCA115975R1001	948245
		22x58	4	OS125GFS40N1 (1)	1SCA115974R1001	948244

Note : Poignée et axe à commander séparement.
(1) Neutre à gauche sans emplacement fusible.

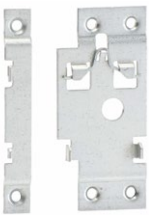

OSGZD1

Accessoires de montage rail DIN

Adaptés aux interrupteurs	Type	Réf. Internationale @	Article
OS50G ... 160G	OSGZD1	1SCA115688R1001	948000

Interrupteurs-sectionneurs OS 25 à 125 A
Fusible NFC - Accessoires



OHB65J6



OHY65J6



OHB4



OSV250DK

Poignées extérieures IP65, fixation à vis, cadenassables par trois cadenas

Interrupteur-sectionneur	Nota	Couleur	Type	Réf. Internationale @	Article
OS mini 25 et 32		Rouge / jaune	OHY65J6	1SCA022380R9820	912413
	Livré d'origine avec OS 125	Noire	OHB65J6	1SCA022380R9660	912411
OS 50 à 125		Rouge / jaune	OHY65J6	1SCA022380R9820	912413
	Livré d'origine avec OS 50 à 125	Noire	OHB65J6	1SCA022380R9660	912411

Poignées directes frontales sur appareils cadenassables

Interrupteur-sectionneur	Nota	Couleur	Type	Réf. Internationale @	Article
OS mini 25 à 32	Uniquement pour OS mini à commande frontale	Noire	OHBS5(1)	1SCA109015R1001	942482
OS 32G ... 160G		Noire	OSV200BK	1SCA022779R7530	925389
		Rouge/Jaune	OSVY200BK	1SCA022779R7700	925661

(1) Cadenassable par 2 cadenas en position OFF.



OHB65J6E00S

Poignées latérales, cadenassables par 3 cadenas

Interrupteur-sectionneur	Nota	Couleur	Type	Réf. Internationale @	Article
OS 50 à 125	Sur appareil	Noire	OHB65D6	1SCA022764R8960	F924986
OS 25 à 125	Extérieure (IP65)	Noire	OHB65J6E00S	1SCA022382R9850	912476



OXP6X_

Axes

Interrupteur-sectionneur	Longueur mm	Nota	Type	Réf. Internationale @	Article
OS 25 et 32 OS 50 à 125	150	Livré d'origine avec OS 25 et 32	OXP6X150	1SCA022295R5600	914143
	210		OXP6X210	1SCA022295R6080	914144
	430		OXP6X430	1SCA022056R6030	914147



OSS200G1L

Cache-bornes

Interrupteur-sectionneur	Nb de pôles	Type	Réf. Internationale @	Article
OS 100G ... 160G	3 pôles	OSS160GG1L/3	1SCA114764R1001	947190
	4 pôles	OSS160GG1L/4	1SCA114765R1001	947191



OA3G01

Contacts auxiliaires

Interrupteur-sectionneur	Type contact	Nota	Type	Réf. Internationale @	Article
OS 25 à 125	1 NO		OA1G10	1SCA022353R4970	910244
	1 NF		OA3G01	1SCA022456R7410	914199
Kit de montage pour OS 25 et 32 mini		Adaptateur obligatoire pour OS mini. Montage sur côté gauche	OSZ4	1SCA022530R0200	916866



OSZ4

Dispositif électronique de détection fusion fusibles (DPMM)

Interrupteur-sectionneur	Type contact	Tension alim. (AC)	Type	Réf. Internationale @	Article
OS 32 à 125	1 NO + 1 NF	100 à 260 V	OFM260	1SCA022459R8560	914328
		380 à 690 V	OFM690	1SCA022459R8480	914372
Kit de raccordement DPMM			OFMZX2	1SCA022475R9910	915128
Kit de montage pour OS 25 et 32 mini		Montage sur côté gauche	OSZ4	1SCA022530R0200	916866



OFMZX2



OFM260

Dispositif mécanique de détection fusion fusibles (DPMM)

Interrupteur-sectionneur	Type contact	Nb de pôles	Type	Réf. Internationale @	Article
OS mini 25 et 32	1 x O/F	3 pôles	OSD25P3	1SCA022192R9060	901818
		4 pôles	OSD25P4	1SCA022196R9520	901828
OS 50	3 x O/F	3 pôles	OSGD50P3	1SCA116401R1001	948001
	4 x O/F	4 pôles	OSGD50P4	1SCA115689R1001	948002
OS 125	3 x O/F	3 pôles	OSGD125P3	1SCA115690R1001	948003
	4 x O/F	4 pôles	OSGD125P4	1SCA115692R1001	948005



OSD25P3
OSGD125P3



OSGD50P4

Note : Nécessite des fusibles à percuteur (non inclus).

Interrupteurs-sectionneurs OS 32 à 160 A
Fusible DIN



OS32 ... 63GD04N2P



OS125 ... 160GD03P

Montage fond d'armoire, 3-4 pôles

– Commande frontale
– Rail DIN / Platine
– IEC 60947-3
– Fusibles DIN

Courant nominal AC-20 ... 23 ≤ 690 V A	Puissance nominale AC-23 400/500/690 V kW	Fusibles DIN	Nb pôles	Type	Réf. Internationale @	Article
Bornes à cage, IP20						
32	15/18.5/22	000	3	OS32GD03P	1SCA115189R1001	947631
			4	OS32GD04N2P (1)	1SCA115193R1001	947635
63	30/37/55	000	3	OS63GD03P	1SCA115207R1001	947647
			4	OS63GD04N2P (1)	1SCA115209R1001	947649
Bornes à plage, boulons livrés en standard						
125	55/75/110	000-00	3	OS125GD03P	1SCA115639R1001	947977
			4	OS125GD04N2P (1)	1SCA115877R1001	948145
160	75/90/132	000-00	3	OS160GD03P	1SCA115399R1001	947771
			4	OS160GD04N2P (1)	1SCA115882R1001	948150

Note : Livré en standard avec poignée extérieure IP65 et axe. Versions bipolaires, nous consulter.
(1) Neutre à droite sans emplacement fusible.

Axes et poignées livrés en standard

Adaptés aux interrupteurs	Axe compris	Poignée comprise	Boulons de bornes compris
OS 32_ à 63_	OXP6X161	OHB45J6	M6X20
OS 125G_ à 160G_	OXP6X161	OHB65J6	M8X25

OS 32G_ à 63G_

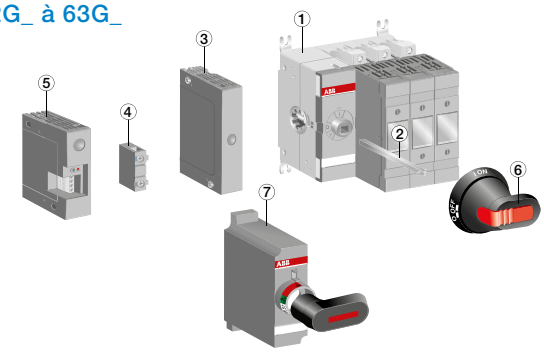

1 - Interrupteur-sectionneur fusible
2 - Axe de manoeuvre
3 - Module pour contacts auxiliaires
4 - Contact auxiliaire
5 - Dispositif de détection fusion fusible électronique
6 - Poignée de type pistolet
7 - Poignée à montage direct

OS 100G_ à 160G_

1 - Interrupteur-sectionneur fusible
2 - Axe de manœuvre
3 - Borne de raccordement
4 - 4ème pôle
5 - Cache-bornes
6 - Module pour contacts auxiliaires
7 - Contact auxiliaire
8 - Dispositif de détection fusion fusible électronique
9 - Poignée de type pistolet
10 - Poignée à montage direct

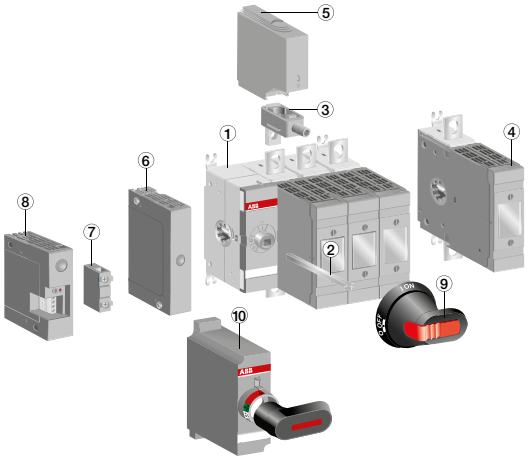

Interrupteurs-sectionneurs OS 32 à 160 A
Fusible DIN - Accessoires



OHB65J6



OHY65J6

Poignées extérieures IP65, fixation à vis, cadenassables par trois cadenas

Interrupteur-sectionneur	Nota	Couleur	Type	Réf. Internationale @	Article
OS 32 à 160		Rouge / jaune	OHY65J6	1SCA022380R9820	912413
	Livré d'origine avec OS 125 à 160	Noire	OHB65J6	1SCA022380R9660	912411



OSV250DK

Poignées directes

Interrupteur-sectionneur	Couleur	Type	Réf. Internationale @	Article
OS 32G ... 160G	Noire	OSV200BK	1SCA022779R7530	925389
	Rouge/Jaune	OSVY200BK	1SCA022779R7700	925661



OXP6X_

Axes

Interrupteur-sectionneur	Longueur mm	Section mm	Type	Réf. Internationale @	Article
OS 32 à 160	210	6	OXP6X210	1SCA022295R6080	914144
	430	6	OXP6X430	1SCA022056R6030	914147



OSS200G1L

Cache-bornes

Interrupteur-sectionneur	Nb de pôles	Type	Réf. Internationale @	Article
OS 100G ... 160G	3 pôles	OSS160GG1L/3	1SCA114764R1001	947190
	4 pôles	OSS160GG1L/4	1SCA114765R1001	947191



OA3G01

Contacts auxiliaires

Interrupteur-sectionneur	Type contact	Type	Réf. Internationale @	Article
OS 32 à 160	1 NO	OA1G10	1SCA022353R4970	910244
	1 NF	OA3G01	1SCA022456R7410	914199



OFS260



OFMZX2

Dispositif électronique de détection fusion fusibles (DPMM)

Interrupteur-sectionneur	Type contact	Tension alim. (AC)	Type	Réf. Internationale @	Article
OS 32 à 160	1 NO + 1 NF	100 à 260 V	OFS260 (1)	1SCA022716R0180	926109
		380 à 690 V	OFS690	1SCA022715R9920	926108
Kit de raccordement DPMM			OFMZX2	1SCA022475R9910	915128

(1) Montage sur côté droit



OSGZD1

Accessoires de montage rail DIN

Adaptés aux interrupteurs	Type	Réf. Internationale @	Article
OS32G ... 160G	OSGZD1	1SCA115688R1001	948000



OFAE506

Poignée de retrait de fusibles DIN

Modèle	Pour les fusibles	Type	Réf. Internationale @	Article
Modèle (1000 V)	000, 00, 1, 2, 3, 4	OFAE506	1SCA128175R1001	901000

Interrupteurs-sectionneurs OS 200 à 1250 A
Fusible DIN



OS200 ... 250D03P

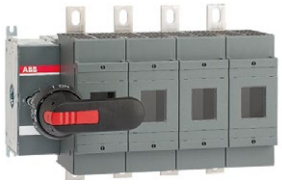

OS400D04FP



OS1250D04P

Montage fond d'armoire, 3-4 pôles

- Commande frontale
- Platine
- IEC 60947-3
- Fusibles DIN

AC20A	AC21A	AC22A	AC23A	Nb pôles	Fusibles DIN	Type	Réf. Internationale @	Article
Courant								
A	A	A	A					
200	200	200	200	3	0	OS200D03P	1SCA022709R9500	922588
				4	0	OS200D04FP	1SCA022725R4750	923392
250	250	250	250	3	0 - 1	OS250D03P	1SCA022719R0090	923058
				4	0 - 1	OS250D04FP	1SCA022726R8620	923514
400	400	400	400	3	0 - 2	OS400D03P	1SCA022719R0250	923062
				4	0 - 2	OS400D04FP	1SCA022753R7110	924530
630	630	630	630	3	3	OS630D03P	1SCA022825R2830	928343
				4	3	OS630D04FP	1SCA022825R4610	928362
800	800	800	800	3	3	OS800D03P	1SCA022825R4880	928364
				4	3	OS800D04FP	1SCA022825R5000	928366
1250	1250	1250	1000	3	4	OS1250D03P	1SCA105475R1001	939420
				4	4	OS1250D04FP	1SCA105473R1001	939418

Note : Livré en standard avec poignée extérieure IP65 et axe. Versions bipolaires, nous consulter.

Axes et poignées livrés en standard

Adaptés aux interrupteurs	Axe compris	Poignée comprise	Boulons de bornes compris
OS200_P	OXP6X210	OHB65J6	M8X25
OS250_P	OXP6X210	OHB65J6	M10X30
OS400_P	OXP12X250	OHB95J12	M10X30
OS630 à 800_P	OXP12X280	OHB145J12	M12X40
OS1250_P	OXP12x395	OHB200J12P	M12X40

OS 200 à 1250

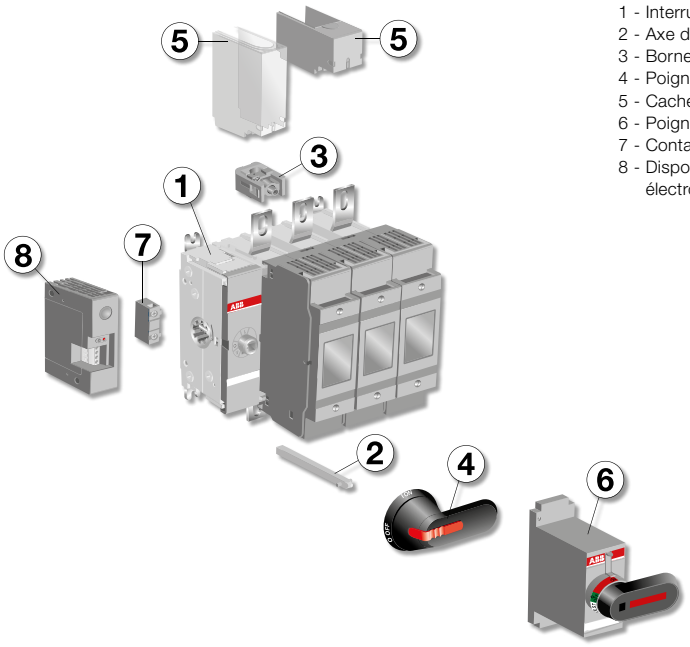

1 - Interrupteur-sectionneur fusible
2 - Axe de manoeuvre
3 - Borne de raccordement
4 - Poignée de type pistolet
5 - Cache-bornes
6 - Poignée à montage direct
7 - Contact auxiliaire
8 - Dispositif de détection fusion fusible électronique

Interrupteurs-sectionneurs OS 200 à 1250 A
Fusible DIN - Accessoires



OHB145J12



OHY65J6



OHB200J12



OSV1250DK

Poignées extérieures IP65, fixation à vis, cadenassables par trois cadenas

Interrupteur-sectionneur	Nota	Couleur	Type	Réf. Internationale @	Article
OS 200 à 250		Rouge / jaune	OHY65J6	1SCA022380R9820	912413
	Livré d'origine avec OS 200 à 250	Noire	OHB65J6	1SCA022380R9660	912411
OS 400		Rouge / jaune	OHY95J12	1SCA022381R1050	912425
	Livré d'origine avec OS 400	Noire	OHB95J12	1SCA022381R0830	912423
OS 630 à 800		Rouge / jaune	OHY145J12	1SCA022381R2370	912437
	Livré d'origine avec OS 630 à 800	Noire	OHB145J12	1SCA022381R2110	912435
OS 1250		Rouge / jaune	OHY200J12P	1SCA101587R1001	936480
	Livré d'origine avec OS 1250	Noire	OHB200J12P	1SCA022865R9510	936211

Poignées sur appareil, cadenassables par trois cadenas

Interrupteur-sectionneur	Nota	Couleur	Type	Réf. Internationale @	Article
OS 200 à 250	Cadenassable en position OFF	Noire	OSV250DK	1SCA022763R3510	924920
OS 400		Noire	OSV400DK	1SCA022763R4230	924924
OS 630 à 800		Noire	OSV800DK	1SCA107794R1001	942270
OS 1250		Noire	OSV1250DK	1SCA107797R1001	942271

Note : Inclus axe et carter.



OXP6X_



OXP12X_

Axes

Interrupteur-sectionneur	Longueur mm	Nota	Type	Réf. Internationale @	Article
OS 200 à 250	210	Livré d'origine avec OS 200 à 250	OXP6X210	1SCA022295R6080	914144
	430		OXP6X430	1SCA022056R6030	914147
OS 400 à 1250	280	Livré d'origine avec OS 630 à 800	OXP12X280	1SCA022137R5140	914141
	395	Livré d'origine avec OS 1250	OXP12X395	1SCA022042R5990	01902
	535		OXP12X535	1SCA022042R6110	914140



OSS200G1L

Cache-bornes

Interrupteur-sectionneur	Nb de pôles	Nota	Type	Réf. Internationale @	Article
OS 200	3 pôles	Pour une protection amont et aval prendre 2 pièces (ex. pour un OS 400 4 pôles, prendre 2 x OSS400G1L/4)	OSS200G1L/3	1SCA022731R8910	923709
OS 250			OSS250G1L/3	1SCA022731R9390	923713
OS 400			OSS400G1L/3	1SCA022776R6650	925275
OS 630 à 800			OSS800G1L/3	1SCA022776R7200	925281
OS 1250			OSS1250G1L/3	1SCA107938R1001	941397
OS 200	4 pôles	Pour une protection amont et aval prendre 2 pièces (ex. pour un OS 400 4 pôles, prendre 2 x OSS400G1L/4)	OSS200G1L/4	1SCA022731R9040	923710
OS 250			OSS250G1L/4	1SCA022731R9470	923714
OS 400			OSS400G1L/4	1SCA022776R6730	925276
OS 630 à 800			OSS800G1L/4	1SCA022776R7380	925282
OS 1250			OSS1250G1L/4	1SCA107940R1001	941399



OA3G01



OFS260



OFMZX2

Contacts auxiliaires

Interrupteur-sectionneur	Type contact	Nota	Type	Réf. Internationale @	Article
OS 200 à 1250	1 NO	Montage sous couvercle mécanisme	OA1G10	1SCA022353R4970	910244
	1 NF		OA3G01	1SCA022456R7410	914199

Dispositif électronique de détection fusion fusibles

Interrupteur-sectionneur	Type contact	Tension alim.	Type	Réf. Internationale @	Article
OS 200 à 1250	1 NO + 1 NF	100 à 260 V AC	OFS260	1SCA022716R0180	926109
		380 à 690 V AC	OFS690	1SCA022715R9920	926108
Cosses Faston 2.8-0.8 mm			OFMZX2	1SCA022475R9910	915128



OSZX3

Dispositif mécanique de détection fusion fusibles (DPMM)

Interrupteur-sectionneur	Type contact	Nb de pôles	Type	Réf. Internationale @	Article
OS 200 à 800	1 NO + 1 NF	3 pôles	OSZX3	1SCA101224R1001	936151
		4 pôles	OSZX4	1SCA101225R1001	936152

Note : Nécessite des fusibles à percuteur (non inclus).



OFAE506

Poignée de retrait de fusibles DIN

Modèle	Pour les fusibles	Type	Réf. Internationale @	Article
Modèle (1000 V)	000, 00, 1, 2, 3, 4	OFAE506	1SCA128175R1001	901000

Interrupteurs-sectionneurs OS32 à 400 A
Fusible DIN



OS32-63GDS40F



OS125-160GDSS40F

OS 32 à 160 Latérale

Montage fond d'armoire, 3-4 pôles
- Commande latérale droite, poignée déportée
- Rail DIN / Platine
- IEC 60947-3

Courant nominal AC-20 ... 23 ≤ 690 V A	Puissance nominale AC-23 400/500/690 V kW	Fusibles DIN	Nb pôles	Type	Réf. Internationale @	Article
Bornes à cage, IP20						
32	15/18.5/22	000	3	OS32GDS30	1SCA115963R1001	948231
	15/18.5/22	000	4	OS32GDS40F	1SCA116755R1001	948839
63	30/37/55	000	3	OS63GDS30	1SCA116007R1001	948233
	30/37/55	000	4	OS63GDS40F	1SCA116877R1001	948673
Bornes à plage, boulons livrés en standard						
125	55/75/110	000. 00	3	OS125GDS30	1SCA115966R1001	948235
	55/75/110	000. 00	4	OS125GDS40F	1SCA116756R1001	948840
160	75/90/132	000. 00	3	OS160GDS30	1SCA115968R1001	948237
	75/90/132	000. 00	4	OS160GDS40F	1SCA116757R1001	948841

Note : Poignée et axe à commander séparement.



OS200DS30



OS400DS40FK

OS 200 à 400 latérale

Montage fond d'armoire, 3-4 pôles
- Commande latérale droite
- Platine
- IEC 60947-3

AC20A Courant A	AC21A A	AC22A A	AC23A A	Nb pôles	Fusibles DIN	Type	Réf. Internationale @	Article
OS pour commande déportée								
200	200	200	200	3	0	OS200DS30	1SCA022871R1370	933799
				4	0	OS200DS40F	1SCA022871R1530	933801
250	250	250	250	3	0 - 1	OS250DS30	1SCA022871R2180	933807
				4	0 - 1	OS250DS40F	1SCA022871R2340	933809
400	400	400	400	3	0 - 2	OS400DS30	1SCA022871R2850	938190
				4	0 - 2	OS400DS40F	1SCA022871R3070	933815

Note : Axe et poignée extérieure. A commander séparément.

AC20A Courant A	AC21A A	AC22A A	AC23A A	Nb pôles	Fusibles DIN	Type	Réf. Internationale @	Article
OS pour commande directe sur appareil								
200	200	200	200	3	0	OS200DS30K	1SCA022871R1450	933800
				4	0	OS200DS40FK	1SCA022871R1610	933802
250	250	250	250	3	0 - 1	OS250DS30K	1SCA022871R2260	933808
				4	0 - 1	OS250DS40FK	1SCA022871R2420	933810
400	400	400	400	3	0 - 2	OS400DS30K	1SCA022871R2930	933814
				4	0 - 2	OS400DS40FK	1SCA022871R3150	933816

Note : Appareils livrés avec axe et poignée sur appareil cadenassable par 3 cadenas en position OFF.

Interrupteurs-sectionneurs OS32 à 400 A
Fusible DIN - Accessoires



OHB65J6E00S

Poignées latérales, cadenassables par trois cadenas

Interrupteur-sectionneur	Nota	Couleur	Type	Réf. Internationale @	Article
OS 32 à 250	Sur appareil	Noire	OHB65D6	1SCA022764R8960	F924986
OS 32 à 250	Extérieure	Noire	OHB65J6E00S	1SCA022382R9850	912476
OS 400	Sur appareil	Noire	OHB145D12	1SCA022764R9180	F924988
OS 400	Extérieure (IP65)	Noire	OHB145J12E00S	1SCA022679R9700	F921733



OXP12X_

Axes

Interrupteur-sectionneur	Longueur mm	Section mm	Type	Réf. Internationale @	Article
OS 32 à 250	210	6	OXP6X210	1SCA022295R6080	914144
	430	6	OXP6X430	1SCA022056R6030	914147
OS 400	280	12	OXP12X280	1SCA022137R5140	914141
	395	12	OXP12X395	1SCA022042R5990	01902
	535	12	OXP12X535	1SCA022042R6110	914140



OSS250G1L

Cache-bornes

Interrupteur-sectionneur	Nb de pôles	Nota	Type	Réf. Internationale @	Article
OS 100G ... 160G	3 pôles	Pour une protection amont et aval prendre 2 pièces (ex. pour un OS400 4 pôles, prendre 2 x OSS400G1L/4)	OSS160GG1L/3	1SCA114764R1001	947190
OS 200			OSS200G1L/3	1SCA022731R8910	923709
OS 250			OSS250G1L/3	1SCA022731R9390	923713
OS 400			OSS400G1L/3	1SCA022776R6650	925275
OS 100G ... 160G	4 pôles	Pour une protection amont et aval prendre 2 pièces (ex. pour un OS400 4 pôles, prendre 2 x OSS400G1L/4)	OSS160GG1L/4	1SCA114765R1001	947191
OS 200			OSS200G1L/4	1SCA022731R9040	923710
OS 250			OSS250G1L/4	1SCA022731R9470	923714
OS 400			OSS400G1L/4	1SCA022776R6730	925276



OA1G03

Contacts auxiliaires

Interrupteur-sectionneur	Type contact	Nota	Type	Réf. Internationale @	Article
OS 32 à 400	1 NO	Montage sous couvercle mécanisme	OA1G10	1SCA022353R4970	910244
	1 NF		OA3G01	1SCA022456R7410	914199



OFS260



OFMZX2

Dispositif électronique de détection fusion fusibles (DPMM)

Interrupteur-sectionneur	Type contact	Tension alim. (AC)	Type	Réf. Internationale @	Article
OS 32 à 160	1 NO + 1 NF	100 à 260 V	OFM260	1SCA022459R8560	914328
		380 à 690 V	OFM690	1SCA022459R8480	914372
OS 200 à 400	1 NO + 1 NF	100 à 260 V	OFS260	1SCA022716R0180	926109
		380 à 690 V	OFS690	1SCA022715R9920	926108
Kit de raccordement DPMM (cosses Faston)			OFMZX2	1SCA022475R9910	915128



OSZX3

Dispositif mécanique de détection fusion fusibles (DPMM)

Interrupteur-sectionneur	Type contact	Nb de pôles	Type	Réf. Internationale @	Article
OS 250 à 400	1 NO + 1 NF	3 pôles	OSZX3	1SCA101224R1001	936151
		4 pôles	OSZX4	1SCA101225R1001	936152

Note : Nécessite des fusibles à percuteur (non inclus).



OFAE506

Poignée de retrait de fusibles DIN

Modèle	Pour les fusibles	Type	Réf. Internationale @	Article
Modèle (1000 V)	000, 00, 1, 2, 3, 4	OFAE506	1SCA128175R1001	901000

Interrupteurs-sectionneurs à fusibles OS 100 à 1250 A
Accessoires de raccordement


OZXB1L


OZXB2


OZXB2L


OZXB3


OZXB4


OZXB7


OZXB8


OZXB9


OZXB5


OZXB6

Bornes de raccordement

Interrupteur-sectionneur	Section mm²	Type	Réf. Internationale @	Article	Cond. pièces
Jeu de bornes de raccordement pour câbles Cu, largeur de borne 15 mm					
OS 100 à 160	1,5 ... 10	OZXA16	1SCA022024R4340	904629	6
	10 ... 70	OZXA7	1SCA022052R2760	904618	6
Jeux de bornes de raccordement pour câbles Al/Cu, largeur de borne : 15 mm (OZXB 1), 20 mm (OZXB 2)					
OS 100 à 160	10..70	OZXB1	1SCA022119R7450	02055	3
	25 ... 120	OZXB2	1SCA022119R7610	02039	3
Jeux de bornes de raccordement pour câbles Al et Cu					
OS 200	10 ... 70	OZXB1L	1SCA022169R2030	02045	3
	10 ... 70	OZXB1L/1	1SCA022194R0030	914069	1
	25 ... 120	OZXB2	1SCA022119R7610	02039	3
	25 ... 120	OZXB2/1	1SCA022194R0200	02232	1
	95 ... 185	OZXB8	1SCA022744R1510	924126	3
	95 ... 185	OZXB8/1	1SCA022744R1600	924127	1
	6x(2.5 ... 35)	OZXM1/1	1SCA101163R1001	936070	1
OS 250 à 400	25 ... 120	OZXB2	1SCA022119R7610	02039	3
	25 ... 120	OZXB2/1	1SCA022194R0200	02232	1
	95...185	OZXB3	1SCA022136R8100	02047	3
	95...185	OZXB3/1	1SCA022194R0620	02233	1
	2x(95...185)	OZXB4	1SCA022137R4760	02048	3
	2x(95...185)	OZXB4/1	1SCA022194R0890	02234	1
	120 ... 300	OZXB5	1SCA022137R2470	02049	3
	120 ... 300	OZXB5/1	1SCA022194R1010	02235	1
	95 ... 185	OZXB8	1SCA022744R1510	924126	3
	95 ... 185	OZXB8/1	1SCA022744R1600	924127	1
	6x(2.5 ... 35)	OZXM2/1	1SCA101164R1001	936071	1
OS 630 à 1250	95...185	OZXB3	1SCA022136R8100	02047	3
	95...185	OZXB3/1	1SCA022194R0620	02233	1
	2x(95...185)	OZXB4	1SCA022137R4760	02048	3
	2x(95...185)	OZXB4/1	1SCA022194R0890	02234	1
	120...300	OZXB5	1SCA022137R2470	02049	3
	120...300	OZXB5/1	1SCA022194R1010	02235	1
	2x(120...300)	OZXB6	1SCA022137R4920	02050	3
	2x(120...300)	OZXB6/1	1SCA022194R1270	02236	1
	95...185	OZXB8	1SCA022744R1510	924126	3
	95...185	OZXB8/1	1SCA022744R1600	924127	1

Cache bornes pour bornes de raccordement

– Plastique transparent IP2x

Interrupteur-sectionneur	Type	Réf. Internationale @	Article	Cond. pièces
OXB2, 2L	OZXB2K	1SCA022264R0010	02098	3
OXB3, 4	OZXB3K	1SCA022264R0440	02099	3
OXB5, 6	OZXB4K	1SCA022199R2850	02100	3
OXB7, 7L	OZXB5K	1SCA022283R8040	914080	3

Interrupteurs-sectionneurs à fusibles OS 25 à 1250 A
Dimensions mm

OS Mini 25 à 32

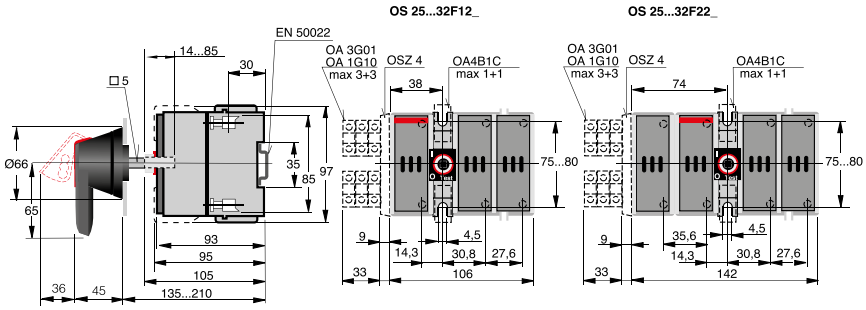

OS32 à 63G_P

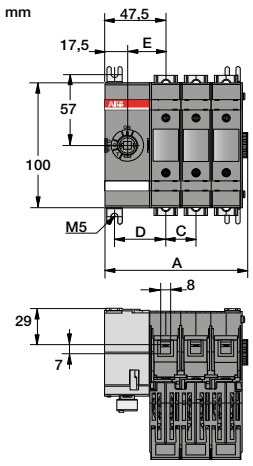

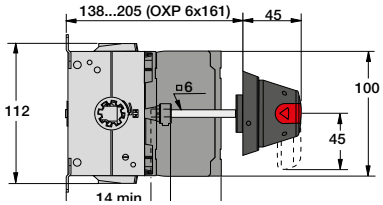

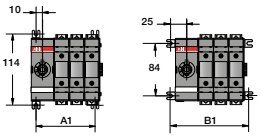

OS32-63GD	mm		
	D02	D03	D04
A	88	111,5	135,5
B	120,5	120,5	120,5
C	23,5	23,5	23,5
D	40	40	40
E	30	30	30
A1	68,5	92	111,5
B1	98,5	122	145,5

OS100 à 160G_P

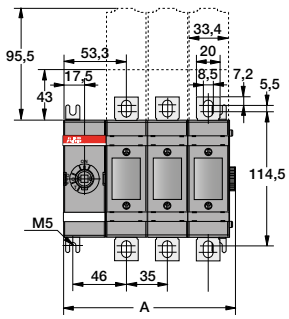

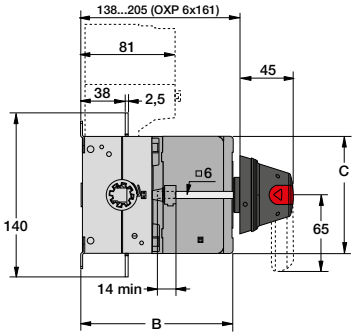

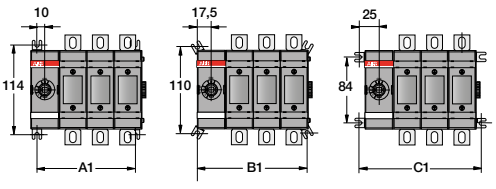

OS100-160GD/F	mm		
	D/F02	D/F03	D/F04
A	111,5	146,5	181,5
B	130	130	130
C	100	100	100
A1	90	125	160
B1	105	140	175
C1	120	155	190

Interrupteurs-sectionneurs à fusibles OS 25 à 1250 A
Dimensions mm

OS200_P et OS250_P

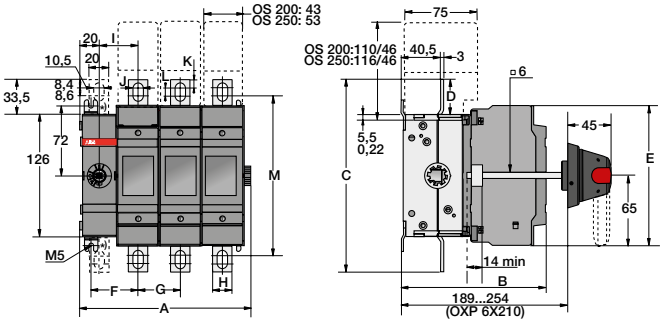

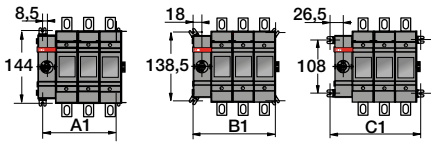

	OS200			OS250		
	D02 - 2 pôles	D03 - 3 pôles	D04 - 4 pôles	D02 - 2 pôles	D03 - 3 pôles	D04 - 4 pôles
A	133	176,5	220	153.5	207,5	261,5
B	149	149	149	154	154	154
C	198,5	198,5	198,5	193	193	193
D	36,5	36,5	36,5	33,5	33,5	33,5
E	144,5	144,5	144,5	148,5	148,5	148,5
F	48,5	48,5	48,5	53,5	53,5	53,5
G	43,5	43,5	43,5	54	54	54
H	20	20	20	25	25	25
I	40	40	40	45	45	45
J	10	10	10	11	11	11
K	8,4	8,4	8,4	11,5	11,5	11,5
L	8,6	8,6	8,6	4	4	4
M	164,5	164,5	164,5	162	162	162
A1	104	147,5	191	124.5	178,5	232,5
B1	123	166,5	210	143.5	197,5	251,5
C1	140	183,5	227	160.5	214,5	268,5

OS400_P

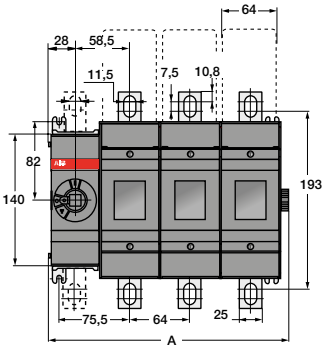

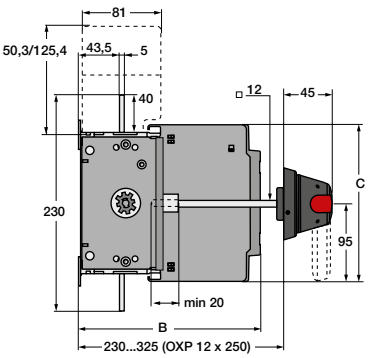

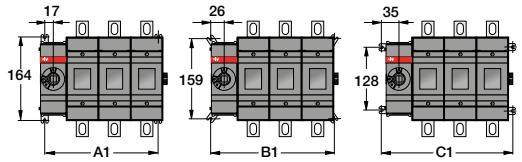

	OS400		
	D02 - 2 pôles	D03 - 3 pôles	D04 - 4 pôles
	mm	mm	mm
A	191	255	319
B	193	193	193
C	166	166	166
A1	162.5	226.5	290.5
B1	180.5	224.5	308.5
C1	198.5	262.5	326.5

Interrupteurs-sectionneurs à fusibles OS 25 à 1250 A
Dimensions mm

OS630 à OS800_P

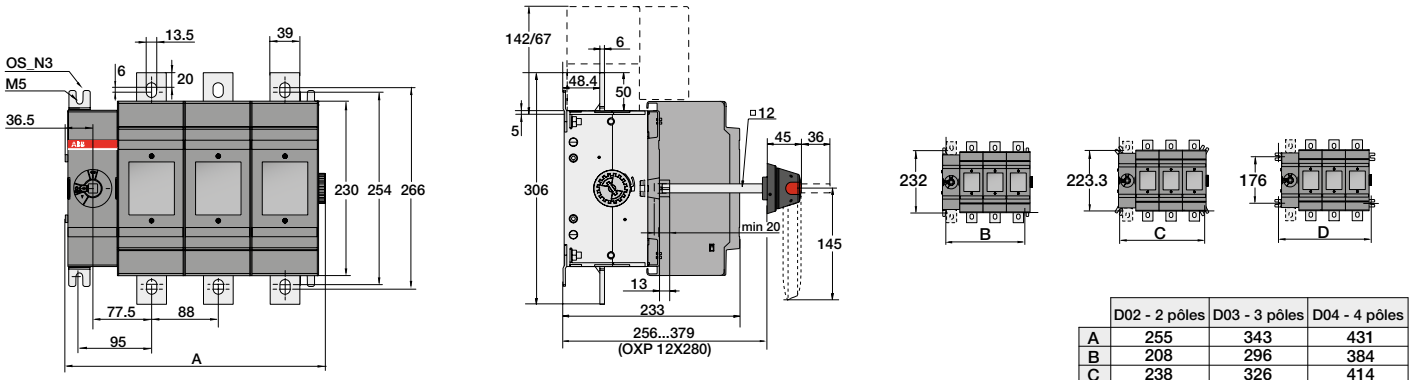

	D02 - 2 pôles	D03 - 3 pôles	D04 - 4 pôles
A	255	343	431
B	208	296	384
C	238	326	414
D	264	352	440

OS1250_P

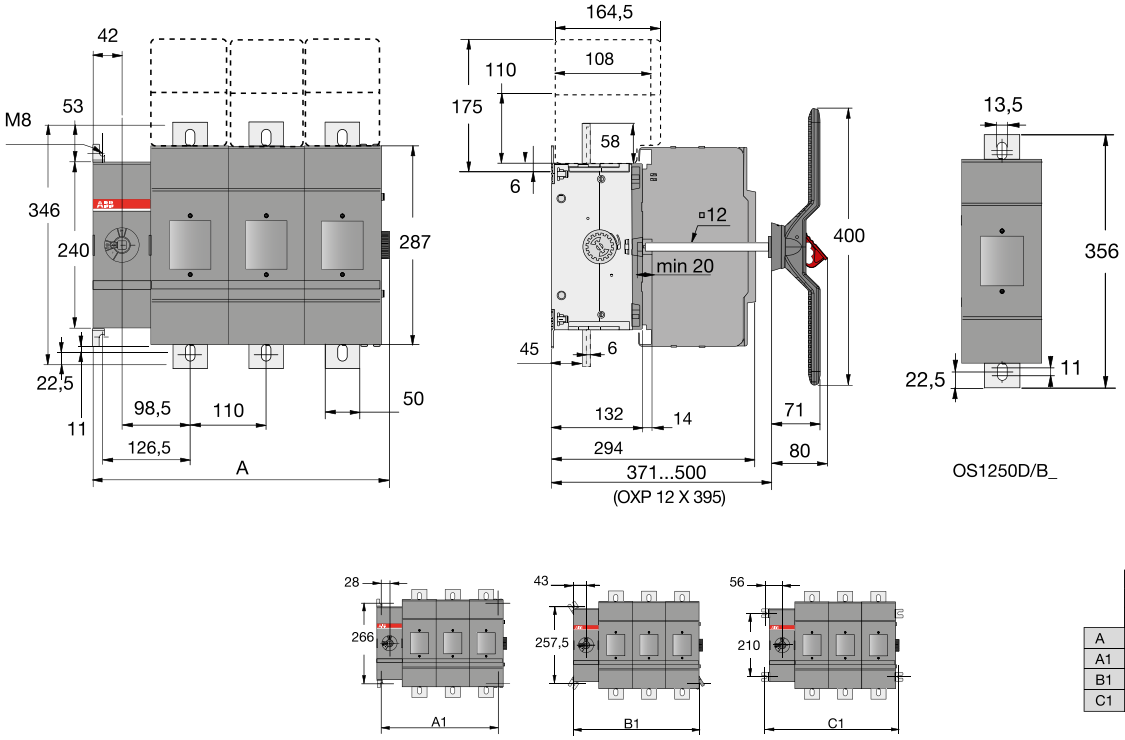

	OS1250		
	D02 - 2 pôles	D03 - 3 pôles	D04 - 4 pôles
	mm	mm	mm
A	319	429	539
A1	276	386	496
B1	306	416	526
C1	332	442	552

OS Mini 25 à 32 commande latérale droite

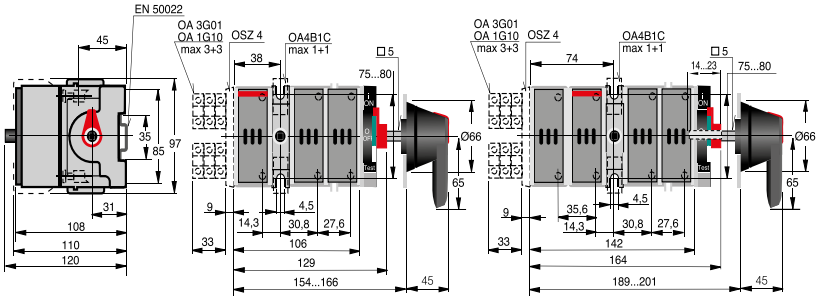

Interrupteurs-sectionneurs à fusibles OS 25 à 1250 A
Dimensions mm

OS32 à 63G_S

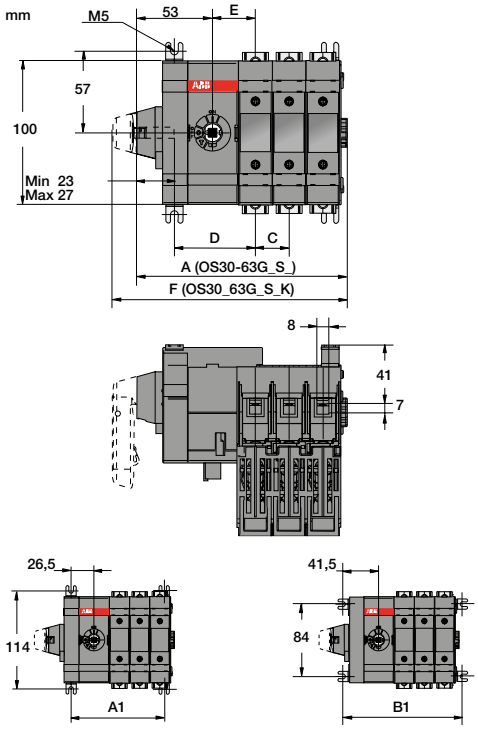

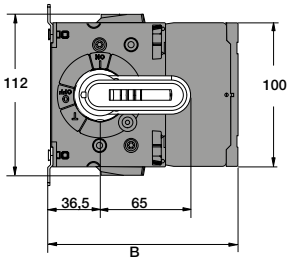

	OS32-63G_ mm		
	DS02	DS03	DS04
A	123	146,5	170
B	132,5	132,5	132,5
C	23,5	23,5	23,5
D	56,5	56,5	56,5
E	30	30	30
F	140	163,5	187
A1	85	108,5	132
B1	115	138,5	162,5

OS100 à 160G_S

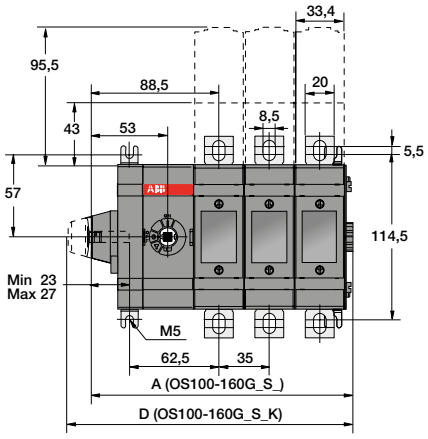

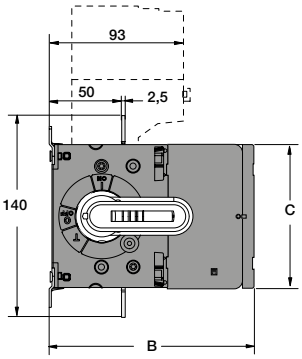

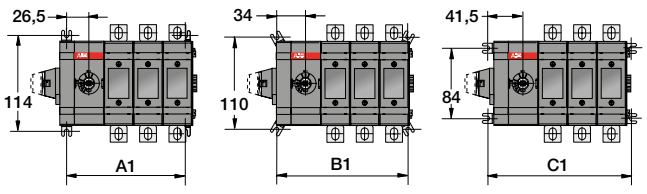

	OS100-160G mm		
	D/F02	D/F03	D/F04
A	146,5	181,5	216,5
B	142	142	142
C	100	100	100
D	163,5	198,5	233,5
A1	106,5	141,5	176,5
B1	121,5	156,5	191,5
C1	136,5	171,5	206,5

Interrupteurs-sectionneurs à fusibles OS 25 à 1250 A
Dimensions mm

OS200 à 400 DIN, commande latérale

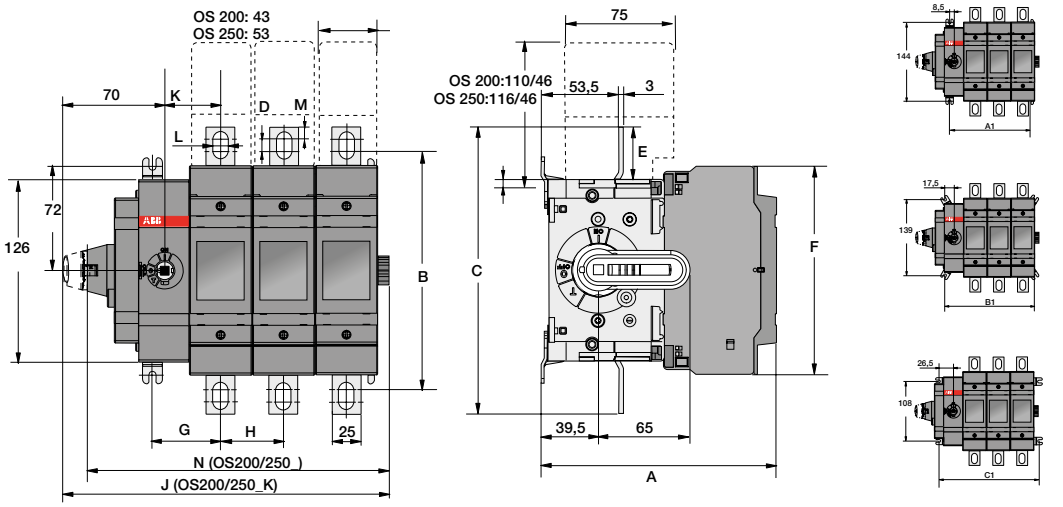

	OS200_, OS200_K		OS250_, OS250_K	
	DS03 3 pôles	DS04 4 pôles	DS03 3 pôles	DS04 4 pôles
A	149,0	149,0	154,0	154,0
B	164,5	164,5	162,0	162,0
C	198,5	198,5	193,0	193,0
D	8,5	8,5	4,0	4,0
E	36,5	36,5	33,5	33,5
F	144,5	144,5	148,5	148,5
G	48,5	48,5	53,5	53,5
H	43,5	43,5	54,0	54,0
I	20,0	20,0	25,0	25,0
J	225,5	269,0	256,5	310,5
K	40,0	40,0	45,0	45,0
L	10,0	10,0	11,0	11,0
M	8,4	8,5	11,5	11,5
N	208,5	252,0	240,0	294,0
A1	147,5	191,0	178,5	232,5
B1	166,5	210,0	197,5	251,5
C1	183,5	227,0	268,5	322,5

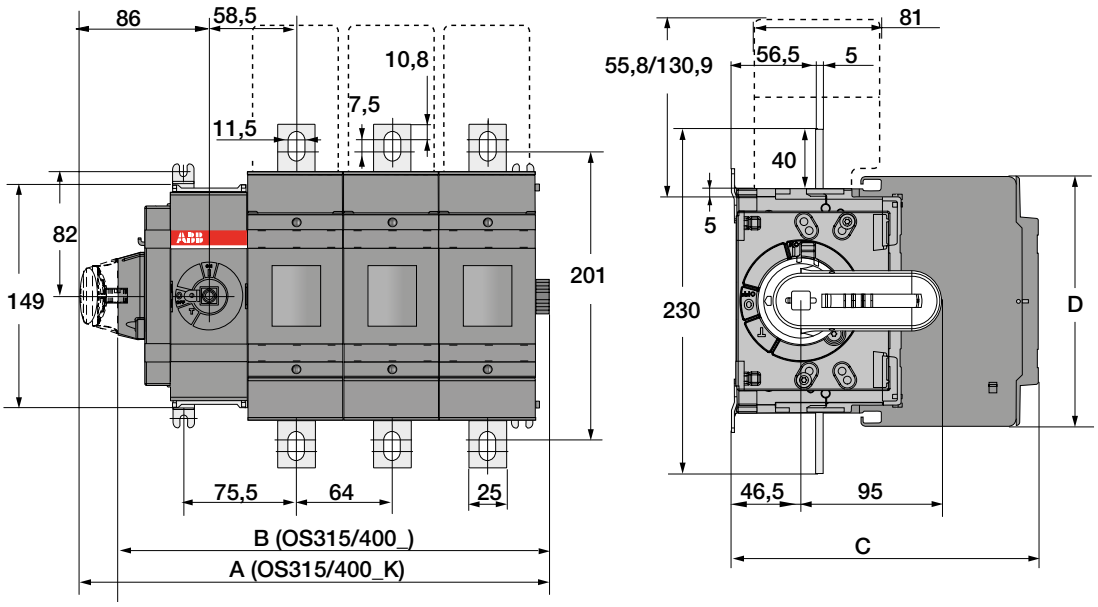

	OS400_, OS400_K	
	DS03 3 pôles	DS04 4 pôles
A	313,0	377,0
B	288,0	352,0
C	193,0	193,0
D	166,0	166,0
A1	226,5	290,5
B1	244,5	308,5
C1	262,5	326,5

Poignées en plastique

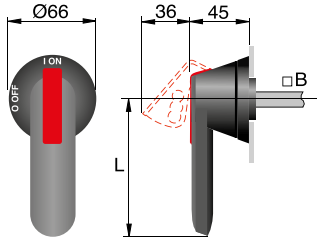

Type	Longueur de poignée L	Diamètre d'axe B
OH_65J6	65	6
OH_145J12 OH_275J12	145 275	12 12

Perçage de porte pour les poignées OH_ :

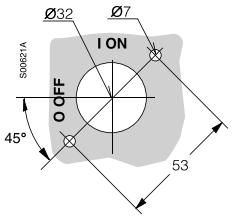

Perçage de porte pour les poignées en plastique OH_...EOO2S dans les interrupteurs à commande latérale :

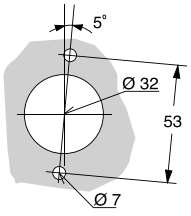

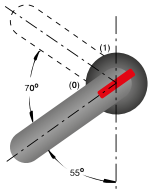

Porte-fusibles industriels OFAX
Description

Porte-fusibles industriels

Normes de référence :
– IEC 269-2-1
– DIN 43 620

Caractéristiques techniques :

Type	Taille IEC	Ui V	In A	Taille fusible
OFAX 00_	00	1000	160	000 et 00
OFAX 1_	1	1000	250	1
OFAX 2_	2	1000	400	2
OFAX 3_	3	690	630	3
OFAX 4_	4	800	1250	4

Facilité et rapidité d'installation



Les porte-fusibles industriels OFAX présentent d'excellentes caractéristiques techniques ainsi que de nombreuses astuces d'installation permettant de réduire les temps de mise en oeuvre :
– Protection IP20 totale ou protection IP00.
– Facilité et rapidité d'installation :
  - fixation sur rail DIN selon norme CENELEC EN 50 023
  - fixation par griffe d'encliquetage
  - bornes de raccordement 2,5 mm² intégrées dans les plages de raccordement des circuits de puissance pour permettre la connexion des circuits auxiliaires pour la mesure ou la commande.
  - accessoires de raccordement pour des connections de câble par barres ou par connecteurs.

Désignation

OFAX 00 S 3

Nombre de pôles

Types de protection :
A = type "ouvert" (avec 2 cloisons de séparation entre pôles seulement)
S = protection IP20 totale

Types porte-fusibles
OFAX pour taille 00, 1, 2, 3 et 4a

Porte-fusibles industriels OFAX
Référence de commande

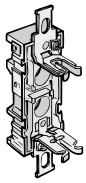

Porte-fusibles pour fusible à couteaux, IP00

Taille Fusibles	Courant assigné d'emploi A	Nb pôles	Type	Réf. Internationale @	Article
000 et 00	160	1	OFAX 00P1L	1SCA022112R1630	903203
000 et 00	160	3	OFAX 00P3L	1SCA022112R3250	903207
0 et 1	250	1	OFAX 1P1	1SCA022168R5170	903217
0 et 1	250	3	OFAX 1P3	1SCA022168R5920	903218
2	400	1	OFAX 2P1	1SCA022168R6570	903225
2	400	3	OFAX 2P3	1SCA022168R1260	903226
3	630	1	OFAX 3A1	1SCA022627R7910	920625
3	630	3	OFAX 3A3	1SCA022627R8050	920626



OFAX351

Porte-fusibles pour fusible à couteaux, IP20

Taille Fusibles	Courant assigné d'emploi A	Nb pôles	Type	Réf. Internationale @	Article
000 et 00	160	1	OFAX 00S1L	1SCA022112R2010	02296
000 et 00	160	3	OFAX 00S3L	1SCA022112R3680	02305
0 et 1	250	1	OFAX 1S1	1SCA022168R5330	02297
0 et 1	250	3	OFAX 1S3	1SCA022168R6140	02303
2	400	1	OFAX 2S1	1SCA022168R6730	02299
2	400	3	OFAX 2S3	1SCA022168R1420	02306
3	630	1	OFAX 3S1	1SCA022627R8130	920629
3	630	3	OFAX 3S3	1SCA022627R8300	920631
4a	1250	1	OFAX 4AS1	1SCA022631R2410	920667
4a	1250	3	OFAX 4AS31	1SCA022631R2500	920668



OFAE506

Poignée de retrait de fusibles DIN

Modèle	Pour les fusibles	Type	Réf. Internationale @	Article
Modèle (1000 V)	000, 00, 1, 2, 3, 4	OFAE506	1SCA128175R1001	901000

Porte-fusibles industriels OFAX
Dimensions mm

OFAX_P_

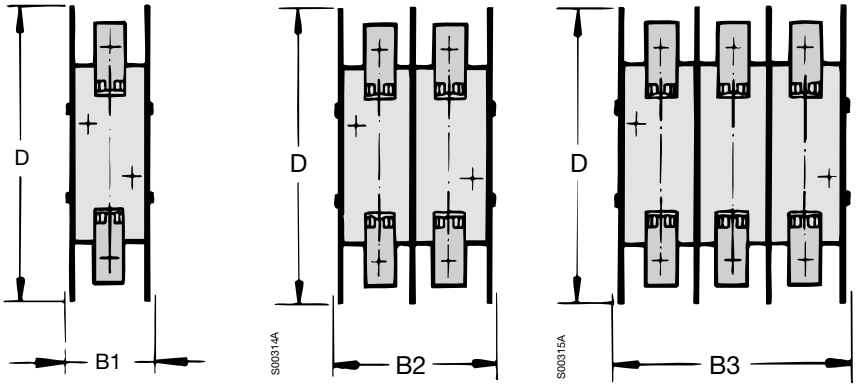

OFAX_A_

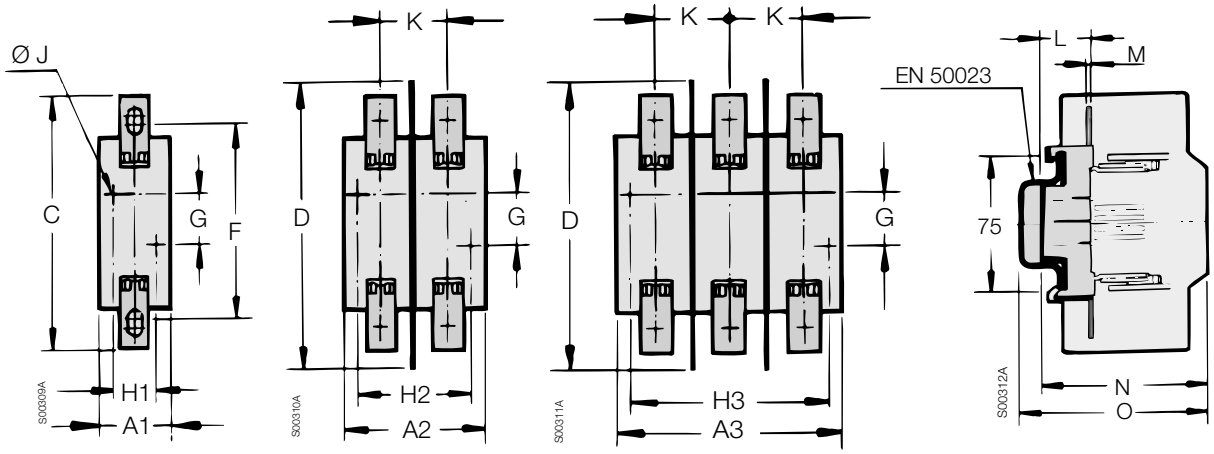

OFAX_S_

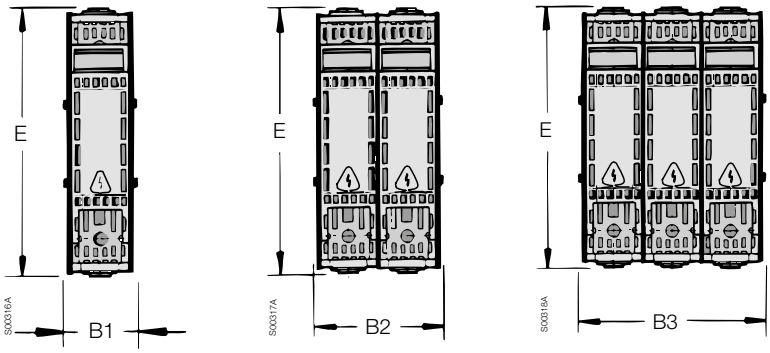

Porte-fusibles industriels OFAX
Dimensions mm

	A1	A2	A3	B1	B2	B3	C	D	E	F	G	H1	H2	H3	ØJ	K	L	M	N	O
OFAX 00_	38	74	109	42	77	112	128	145	148	100 $^{+8}_{-0}$	25	0	35	70	7.5	35	25.5	2	95	111
OFAX 1_	59.5	114.5	169.5	64	119	174	225	240	250	175 $^{+25}_{-0}$	25	30	85	140	10.5	55	41	5	109(1)	123(1)
OFAX 2_	69.5	134.5	199.5	84	149	214	225	240	250	175 $^{+25}_{-0}$	25	30	95	160	10.5	65	41	5	119	133
OFAX 3_	60	141.5	223	84	164	246	241	270	265	210	25	30	82	164	10.5	81.5	38	3	142.5	

(1) OFAX 1S_: 119

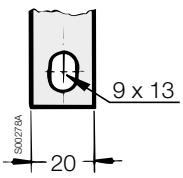

OFAX 00_L

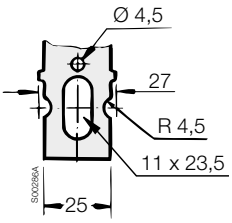

OFAX 1_

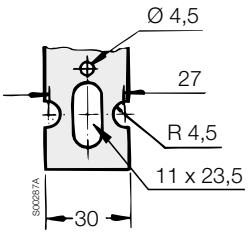

OFAX 2_

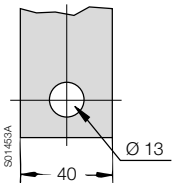

OFAX 3_

OFAX4AS1
OFAX4AS31

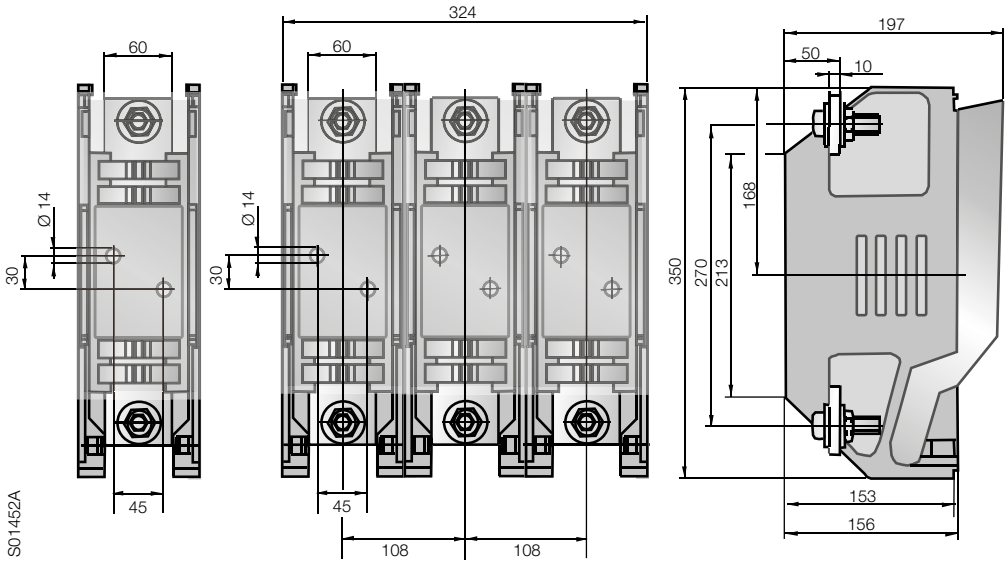

Fusibles DIN
Caractéristiques techniques

Normes

– EN/IEC 60269-1-2, DIN
– VDE 0636, DIN 43620
– SFS 6000-8-801 (801.473.2) /2000
– SFS 6000-801/2007

Agréments

– Lloyd's Register of Shipping
– DNV
– BV

RoHs

Tous les fusibles répondent aux exigences RoHs.

Données techniques selon EN/IEC 60269

Les fusibles sont testés pour les valeurs de court-circuit suivantes :

Calibre			000	00	0	1	2	3	4
Courant max., AC	500 V	**A**	100	160	250	355	500	800	1250
	690 V	**A**	80	125	160	250	355	500	1000
Courant max., DC	250 V	**A**	100	160			500	800	
Constante de temps < 20 ms	400 V	**A**			200	250	355	400	1250
	440 V	**A**				160	160		1000

Calibre			000 ... 3	4	5
Capacité de coupure, AC	500 V	**kA**	120	120	
	690 V	**kA**	80	160	160
Capacité de coupure, DC	250 V	**kA**	40		
	400 V	**kA**	80	80	
	440 V	**kA**	80	80	80

Applications

– gG- fusibles pour installation générale ou applications industrielles
  - 500 V / 690 V, OFAF_H_ / OFAA_GG_
    Faibles pertes
    Double indication jusqu'à 630 A
  - 690 V, OFAA_H_
    Tableaux de coordination pour applications industrielles :
    www.abb.com/Low Voltage products/Software tools/Coordination tables for motor protection
– aM-fusible pour protection moteur
  - 500 V / 690 V, OFAF_AM_ / OFAA_AM_
    Faibles pertes
    Double indication jusqu'à 630 A
  - 690 V, OFAM_AM_
    Tableaux de coordination pour protection moteur :
    www.abb.com/Low Voltage products/Software tools/Coordination tables for motor protection

Fusibles DIN
Fusibles industriels à couteaux, type gG, 500 V

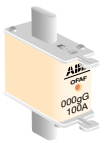

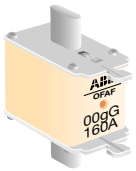



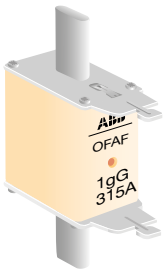

Fusibles industriels à couteaux, fusibles universels, gG, jusqu'à 500 V

Taille IEC	In A	Ph W	Type	Réf. Internationale @	Article	Cond. pièces
000	2	3.9	OFAF000H2	1SCA022627R0230	920548	9
	4	1.5	OFAF000H4	1SCA022627R0310	920553	9
	6	1.6	OFAF000H6	1SCA022627R0400	920556	9
	10	1.1	OFAF000H10	1SCA022627R0580	920545	9
	16	1.8	OFAF000H16	1SCA022627R0660	920547	9
	20	2.4	OFAF000H20	1SCA022627R0740	920549	9
	25	2.4	OFAF000H25	1SCA022627R0820	920550	9
	32	2.7	OFAF000H32	1SCA022627R0910	920551	9
	35	3.0	OFAF000H35	1SCA022627R1040	920552	9
	40	3.4	OFAF000H40	1SCA022627R1120	920554	9
	50	3.9	OFAF000H50	1SCA022627R1210	920555	9
	63	4.7	OFAF000H63	1SCA022627R1390	920557	9
	80	5.7	OFAF000H80	1SCA022627R1470	920558	9
	100	6.7	OFAF000H100	1SCA022627R1550	920546	9
00	125	8.4	OFAF00H125	1SCA022627R1630	920559	3
	160	10.6	OFAF00H160	1SCA022627R1710	920560	3
0	6	1.8	OFAF0H6	1SCA022627R1800	920575	3
	10	1.5	OFAF0H10	1SCA022627R1980	920561	3
	16	2.5	OFAF0H16	1SCA022627R2010	920564	3
	20	3.5	OFAF0H20	1SCA022627R2100	920566	3
	25	3.5	OFAF0H25	1SCA022627R2280	920569	3
	32	3.2	OFAF0H32	1SCA022627R2360	920571	3
	35	3.5	OFAF0H35	1SCA022627R2440	920572	3
	40	4.2	OFAF0H40	1SCA022627R2520	920573	3
	50	5.1	OFAF0H50	1SCA022627R2610	920574	3
	63	6.2	OFAF0H63	1SCA022627R2790	920576	3
	80	7.1	OFAF0H80	1SCA022627R2870	920577	3
	100	8.7	OFAF0H100	1SCA022627R2950	920562	3
	125	11.0	OFAF0H125	1SCA022627R3090	920563	3
	160	11.7	OFAF0H160	1SCA022627R3170	920565	3
	200	15.0	OFAF0H200	1SCA022629R5140	920567	3
	224	16.2	OFAF0H224	1SCA022629R5220	920568	3
	250	17.8	OFAF0H250	1SCA022629R5310	920570	3
1	16	2.5	OFAF1H16	1SCA022627R3250	920580	3
	20	3.5	OFAF1H20	1SCA022627R3330	920582	3
	25	3.3	OFAF1H25	1SCA022627R3410	920585	3
	32	3.2	OFAF1H32	1SCA022627R3500	920588	3
	35	3.5	OFAF1H35	1SCA022627R3680	920589	3
	40	4.2	OFAF1H40	1SCA022627R3760	920590	3
	50	5.1	OFAF1H50	1SCA022627R3840	920591	3
	63	6.2	OFAF1H63	1SCA022627R3920	920592	3
	80	7.1	OFAF1H80	1SCA022627R4060	920593	3
	100	8.7	OFAF1H100	1SCA022627R4140	920578	3
	125	11.0	OFAF1H125	1SCA022627R4220	920579	3
	160	11.7	OFAF1H160	1SCA022627R4310	920581	3
	200	14.5	OFAF1H200	1SCA022627R4490	920583	3
	224	15.9	OFAF1H224	1SCA022627R4570	920584	3
	250	19.7	OFAF1H250	1SCA022627R4650	920586	3
	315	26.0	OFAF1H315	1SCA022627R4730	920587	3
	355	26.4	OFAF1H355	1SCA022701R4520	922428	3

Fusibles DIN
Fusibles industriels à couteaux, type gG, 500 V

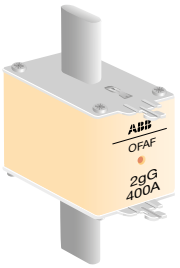

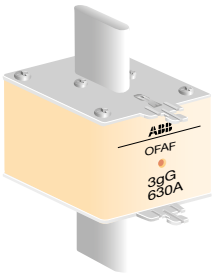

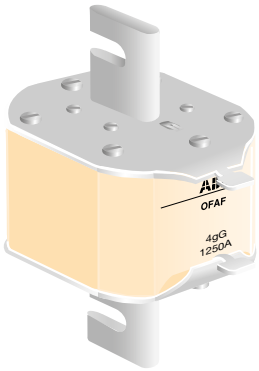

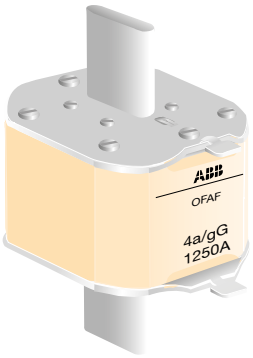

Fusibles industriels à couteaux, fusibles universels, gG, jusqu'à 500 V

Taille IEC	In A	Ph W	Type	Réf. Internationale @	Article	Cond. pièces
2	35	3.5	OFAF2H35	1SCA022627R4810	920602	3
	40	5.1	OFAF2H40	1SCA022627R4900	920604	3
	50	6.0	OFAF2H50	1SCA022627R5030	920606	3
	63	7.1	OFAF2H63	1SCA022627R5110	920607	3
	80	8.6	OFAF2H80	1SCA022627R5200	920608	3
	100	10.6	OFAF2H100	1SCA022627R5380	920594	3
	125	11.9	OFAF2H125	1SCA022627R5460	920595	3
	160	14.0	OFAF2H160	1SCA022627R5540	920596	3
	200	15.4	OFAF2H200	1SCA022627R5620	920597	3
	224	19.1	OFAF2H224	1SCA022627R5710	920598	3
	250	22.5	OFAF2H250	1SCA022627R5890	920599	3
	300	24.0	OFAF2H300	1SCA022627R5970	920600	3
	315	26.2	OFAF2H315	1SCA022627R6010	920601	3
	355	27.5	OFAF2H355	1SCA022627R6190	920603	3
	400	30.2	OFAF2H400	1SCA022627R6270	920605	3
	425	33.0	OFAF2H425	1SCA022706R3900	922520	3
	500	44.0	OFAF2H500	1SCA022701R4610	922429	3
3	250	17.9	OFAF3H250	1SCA022627R6350	920609	1
	300	20	OFAF3H300	1SCA022627R6430	920610	1
	315	22.4	OFAF3H315	1SCA022627R6510	920611	1
	355	23.5	OFAF3H355	1SCA022627R6600	920612	1
	400	30.1	OFAF3H400	1SCA022627R6780	920613	1
	425	33.0	OFAF3H425	1SCA022627R6860	920614	1
	450	36	OFAF3H450	1SCA022627R6940	920615	1
	500	44.0	OFAF3H500	1SCA022627R7080	920616	1
	630	47.5	OFAF3H630	1SCA022627R7160	920617	1
	800	56.9	OFAF3H800	1SCA022627R7240	920618	1
4	400	31	OFAF4H400	1SCA022627R7320	920621	1
	500	35	OFAF4H500	1SCA022627R7410	920622	1
	630	44	OFAF4H630	1SCA022627R7590	920623	1
	800	70	OFAF4H800	1SCA022627R7670	920624	1
	1000	85	OFAF4H1000	1SCA022627R7750	920619	1
	1250	93	OFAF4H1250	1SCA022627R7830	920620	1

Fusibles DIN
Fusibles industriels à couteaux, type gG, 690 V

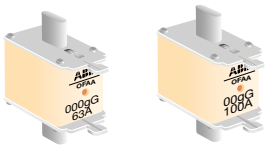

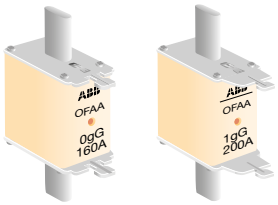

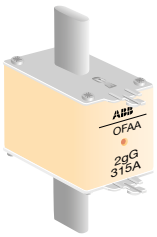

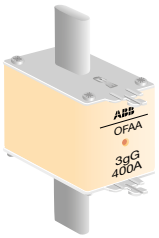

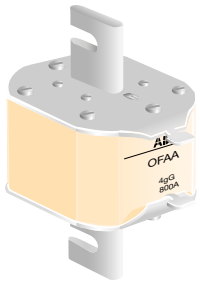

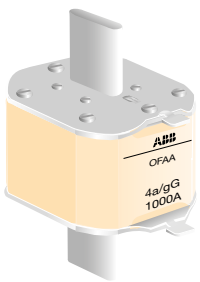

Fusibles industriels à couteaux, gG, jusqu'à 690 V

Taille IEC	In A	Ph W	Type	Réf. Internationale @	Article	Cond. pièces
000	2	3.9	OFAA000GG2	1SCA022661R8250	921314	9
	4	1.5	OFAA000GG4	1SCA022661R8330	921315	9
	6	1.6	OFAA000GG6	1SCA022661R8410	921316	9
	10	1.1	OFAA000GG10	1SCA022661R8500	921317	9
	16	1.8	OFAA000GG16	1SCA022661R8680	921318	9
	20	2.4	OFAA000GG20	1SCA022661R8760	921319	9
	25	2.4	OFAA000GG25	1SCA022661R8840	921320	9
	32	2.7	OFAA000GG32	1SCA022661R8920	921321	9
	35	3	OFAA000GG35	1SCA022661R9060	921322	9
	40	3.4	OFAA000GG40	1SCA022661R9140	921323	9
	50	3.9	OFAA000GG50	1SCA022661R9220	921324	9
	63	4.7	OFAA000GG63	1SCA022661R9310	921325	9
00	80	5.7	OFAA00GG80	1SCA022700R9440	922377	3
	100	6.7	OFAA00GG100	1SCA022700R9520	922378	3
	125	8.4	OFAA00GG125	1SCA022724R0610	923310	3
0	6	1.8	OFAA0GG6	1SCA022703R1290	922739	3
	10	1.5	OFAA0GG10	1SCA022703R1370	922740	3
	16	2.5	OFAA0GG16	1SCA022703R1450	922741	3
	20	3.5	OFAA0GG20	1SCA022703R1530	922742	3
	25	3.5	OFAA0GG25	1SCA022703R1610	922743	3
	32	3.2	OFAA0GG32	1SCA022703R1700	922744	3
	35	3.5	OFAA0GG35	1SCA022703R1880	922745	3
	40	4.2	OFAA0GG40	1SCA022703R1960	922746	3
	50	5.1	OFAA0GG50	1SCA022703R2000	922747	3
	63	6.2	OFAA0GG63	1SCA022703R2180	922748	3
	80	7.1	OFAA0GG80	1SCA022703R2260	922749	3
	100	8.7	OFAA0GG100	1SCA022703R2340	922751	3
	125	11	OFAA0GG125	1SCA022703R2420	922752	3
	160	11.7	OFAA0GG160	1SCA022703R2510	922753	3
1	16	2.5	OFAA1GG16	1SCA022703R2690	922754	3
	20	3.5	OFAA1GG20	1SCA022703R2770	922755	3
	25	3.3	OFAA1GG25	1SCA022703R2850	922756	3
	32	3.2	OFAA1GG32	1SCA022703R2930	922757	3
	35	3.5	OFAA1GG35	1SCA022703R3070	922758	3
	40	4.2	OFAA1GG40	1SCA022703R3150	922759	3
	50	5.1	OFAA1GG50	1SCA022700R9610	922379	3
	63	6.2	OFAA1GG63	1SCA022700R9790	922380	3
	80	7.1	OFAA1GG80	1SCA022700R9870	922381	3
	100	8.7	OFAA1GG100	1SCA022700R9950	922382	3
	125	11	OFAA1GG125	1SCA022701R0020	922383	3
	160	11.7	OFAA1GG160	1SCA022701R0110	922384	3
	200	14.5	OFAA1GG200	1SCA022701R0290	922385	3
2	32	3.2	OFAA2GG32	1SCA022703R3230	922760	3
	35	3.5	OFAA2GG35	1SCA022703R3310	922761	3
	40	5.1	OFAA2GG40	1SCA022703R3400	922762	3
	50	6	OFAA2GG50	1SCA022703R3580	922763	3
	63	7.1	OFAA2GG63	1SCA022703R3660	922764	3
	80	8.6	OFAA2GG80	1SCA022703R3740	922765	3
	100	10.6	OFAA2GG100	1SCA022703R3820	922766	3
	125	11.9	OFAA2GG125	1SCA022701R0450	922387	3
	160	14	OFAA2GG160	1SCA022701R0530	922388	3
	200	15.4	OFAA2GG200	1SCA022701R0610	922389	3
	224	19.1	OFAA2GG224	1SCA022703R3910	922767	3
	250	22.5	OFAA2GG250	1SCA022701R0700	922390	3
	300	24	OFAA2GG300	1SCA022703R4040	922768	3
	315	26.2	OFAA2GG315	1SCA022701R0880	922391	3
3	250	17.9	OFAA3GG250	1SCA022703R4120	922769	1
	300	21	OFAA3GG300	1SCA022703R4210	922770	1
	315	22.4	OFAA3GG315	1SCA022701R1000	922393	1
	355	23.5	OFAA3GG355	1SCA022701R1180	922394	1
	400	30.1	OFAA3GG400	1SCA022701R1260	922395	1
	425	33	OFAA3GG425	1SCA022706R4030	922521	1
	500	44	OFAA3GG500	1SCA022701R1340	922396	1
4	500	35	OFAA4GG500	1SCA022701R1420	922397	1
	630	44	OFAA4GG630	1SCA022701R1510	922398	1
	800	70	OFAA4GG800	1SCA022701R1690	922399	1

Fusibles DIN
Fusibles industriels à couteaux, type aM, 500 V

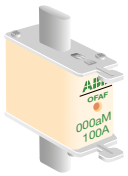

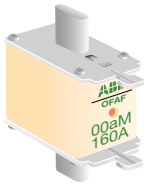



Fusibles industriels à couteaux, aM, jusqu'à 500 V

Taille IEC	In A	Ph W	Type	Réf. Internationale @	Article	Cond. pièces
000	2	0.08	OFAF000AM2	1SCA022652R0360	921080	9
	4	0.18	OFAF000AM4	1SCA022652R0440	921083	9
	6	0.26	OFAF000AM6	1SCA022652R0520	921085	9
	10	0.46	OFAF000AM10	1SCA022652R0610	921078	9
	16	0.72	OFAF000AM16	1SCA022652R0790	921079	9
	20	0.92	OFAF000AM20	1SCA022652R0870	921081	9
	25	1.2	OFAF000AM25	1SCA022652R0950	921082	9
	32	1.5	OFAF000AM32	1SCA022652R1090	921077	9
	35	1.6	OFAF000AM35	1SCA022697R2510	922216	9
	40	1.8	OFAF000AM40	1SCA022652R1170	921084	9
	50	2.3	OFAF000AM50	1SCA022697R2690	922217	9
	63	2.9	OFAF000AM63	1SCA022697R2770	922218	9
	80	3.6	OFAF000AM80	1SCA022697R2850	922219	9
00	100	5.2	OFAF00AM100	1SCA022697R2930	922220	3
	125	6.4	OFAF00AM125	1SCA022697R3070	922221	3
	160	7.9	OFAF00AM160	1SCA022697R3150	922222	3
0	6	0.31	OFAF0AM6	1SCA022697R3230	922223	3
	10	0.5	OFAF0AM10	1SCA022697R3310	922224	3
	16	0.84	OFAF0AM16	1SCA022697R3400	922225	3
	20	1	OFAF0AM20	1SCA022697R3580	922226	3
	25	1.3	OFAF0AM25	1SCA022697R3660	922227	3
	32	1.6	OFAF0AM32	1SCA022697R3740	922228	3
	35	1.7	OFAF0AM35	1SCA022697R3820	922229	3
	40	2	OFAF0AM40	1SCA022697R3910	922230	3
	50	2.8	OFAF0AM50	1SCA022697R4040	922231	3
	63	3.4	OFAF0AM63	1SCA022697R5610	922234	3
	80	4.9	OFAF0AM80	1SCA022697R5950	922236	3
	100	6	OFAF0AM100	1SCA022697R5790	922235	3
	125	7.9	OFAF0AM125	1SCA022697R6090	922237	3
	160	10.5	OFAF0AM160	1SCA022697R6170	922238	3
	200	11.8	OFAF0AM200	1SCA022697R6250	922239	3

Fusibles DIN
Fusibles industriels à couteaux, type aM, 500 V

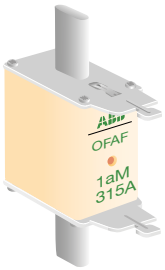

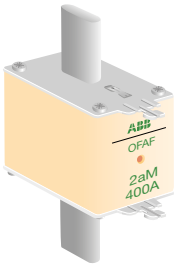

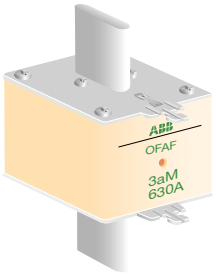

Fusibles industriels à couteaux, aM, jusqu'à 500 V

Taille IEC	In A	Ph W	Type	Réf. Internationale @	Article	Cond. pièces
1	16	0,97	OFAF1AM16	1SCA022697R6330	922240	3
	20	1,2	OFAF1AM20	1SCA022697R6410	922241	3
	25	1,4	OFAF1AM25	1SCA022697R6500	922242	3
	32	1,9	OFAF1AM32	1SCA022697R6680	922243	3
	35	2	OFAF1AM35	1SCA022697R6760	922244	3
	40	2,3	OFAF1AM40	1SCA022697R6840	922245	3
	50	2,9	OFAF1AM50	1SCA022697R6920	922246	3
	63	3,6	OFAF1AM63	1SCA022697R7060	922247	3
	80	4,6	OFAF1AM80	1SCA022697R7140	922248	3
	100	5,8	OFAF1AM100	1SCA022697R7220	922249	3
	160	10,4	OFAF1AM160	1SCA022697R7490	922251	3
	200	14,2	OFAF1AM200	1SCA022697R7570	922252	3
	224	16,0	OFAF1AM224	1SCA022697R7650	922253	3
	250	17,5	OFAF1AM250	1SCA022697R7730	922254	3
	315	22,1	OFAF1AM315	1SCA022697R7810	922255	3
2	35	1,8	OFAF2AM35	1SCA022697R8110	922256	3
	40	2,1	OFAF2AM40	1SCA022697R8200	922257	3
	50	2,7	OFAF2AM50	1SCA022697R8380	922258	3
	63	3,4	OFAF2AM63	1SCA022697R8460	922259	3
	80	4,4	OFAF2AM80	1SCA022697R8540	922260	3
	100	5,5	OFAF2AM100	1SCA022697R8620	922261	3
	125	6,4	OFAF2AM125	1SCA022697R8710	922262	3
	160	9,3	OFAF2AM160	1SCA022697R8890	922263	3
	200	11,3	OFAF2AM200	1SCA022697R8970	922264	3
	224	16,0	OFAF2AM224	1SCA022697R9010	922265	3
	250	16,8	OFAF2AM250	1SCA022697R9190	922266	3
	300	21,0	OFAF2AM300	1SCA022697R9270	922267	3
	315	23,1	OFAF2AM315	1SCA022697R9350	922268	3
	355	26,0	OFAF2AM355	1SCA022697R9430	922269	3
	400	29,7	OFAF2AM400	1SCA022697R9510	922270	3
	500	34,4	OFAF2AM500	1SCA022697R9600	922271	3
3	250	16	OFAF3AM250	1SCA022697R9780	922272	1
	300	21	OFAF3AM300	1SCA022697R9860	922273	1
	315	21	OFAF3AM315	1SCA022697R9940	922274	1
	355	26,5	OFAF3AM355	1SCA022698R0010	922307	1
	400	29,1	OFAF3AM400	1SCA022698R0100	922275	1
	425	33	OFAF3AM425	1SCA022698R0280	922276	1
	450	37	OFAF3AM450	1SCA022698R0360	922277	1
	500	42	OFAF3AM500	1SCA022698R0440	922278	1
	630	42	OFAF3AM630	1SCA022698R0520	922279	1
	800	55	OFAF3AM800	1SCA022701R4790	922430	1

Fusibles DIN
Fusibles industriels à couteaux, type aM, 690 V



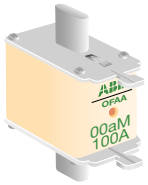

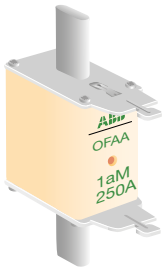

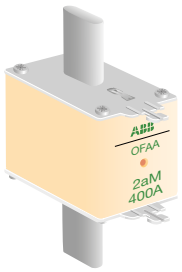

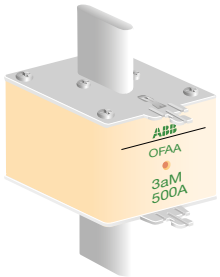

Fusibles industriels à couteaux, aM, jusqu'à 690 V

Taille IEC	In A	Ph W	Type	Réf. Internationale @	Article	Cond. pièces
000	2	0.08	OFAA000AM2	1SCA022660R7640	921284	9
	4	0.18	OFAA000AM4	1SCA022660R8020	921285	9
	6	0.26	OFAA000AM6	1SCA022660R8110	921287	9
	10	0.46	OFAA000AM10	1SCA022660R8290	921286	9
	16	0.72	OFAA000AM16	1SCA022660R8370	921288	9
	20	0.92	OFAA000AM20	1SCA022660R8450	921289	9
	25	1.2	OFAA000AM25	1SCA022660R8530	921290	9
	32	1.5	OFAA000AM32	1SCA022660R8610	921291	9
	35	1.6	OFAA000AM35	1SCA022660R8700	921292	9
	40	1.8	OFAA000AM40	1SCA022660R8880	921293	9
	50	2.3	OFAA000AM50	1SCA022660R8960	921294	9
	63	2.9	OFAA000AM63	1SCA022660R9000	921295	9
00	80	3.6	OFAA00AM80	1SCA022701R1770	922400	3
	100	5.2	OFAA00AM100	1SCA022701R1850	922401	3
	125	7.5	OFAA00AM125	1SCA022701R1930	922402	3
1	50	2.9	OFAA1AM50	1SCA022701R2070	922403	3
	63	3.6	OFAA1AM63	1SCA022701R2150	922404	3
	80	4.6	OFAA1AM80	1SCA022701R2230	922405	3
	100	5.8	OFAA1AM100	1SCA022701R2310	922406	3
	125	7.5	OFAA1AM125	1SCA022701R2400	922407	3
	160	10.4	OFAA1AM160	1SCA022701R2580	922408	3
	200	14.2	OFAA1AM200	1SCA022701R2660	922409	3
	250	17.5	OFAA1AM250	1SCA022701R2740	922410	3
2	125	6.4	OFAA2AM125	1SCA022701R2820	922411	3
	160	9.3	OFAA2AM160	1SCA022701R2910	922412	3
	200	11.3	OFAA2AM200	1SCA022701R3040	922413	3
	250	16.8	OFAA2AM250	1SCA022701R3120	922414	3
	315	23.1	OFAA2AM315	1SCA022701R3210	922415	3
	355	25	OFAA2AM355	1SCA022701R3390	922416	3
	400	29.7	OFAA2AM400	1SCA022701R3470	922417	3
3	315	21	OFAA3AM315	1SCA022701R3550	922418	1
	355	24.5	OFAA3AM355	1SCA022701R3630	922419	1
	400	29.1	OFAA3AM400	1SCA022701R3710	922420	1
	500	42	OFAA3AM500	1SCA022701R3800	922421	1

Fusibles gG, aM
Dimensions mm

OFAF_H_
OFAA_GG_
OFAF_AM_
OFAA_AM_

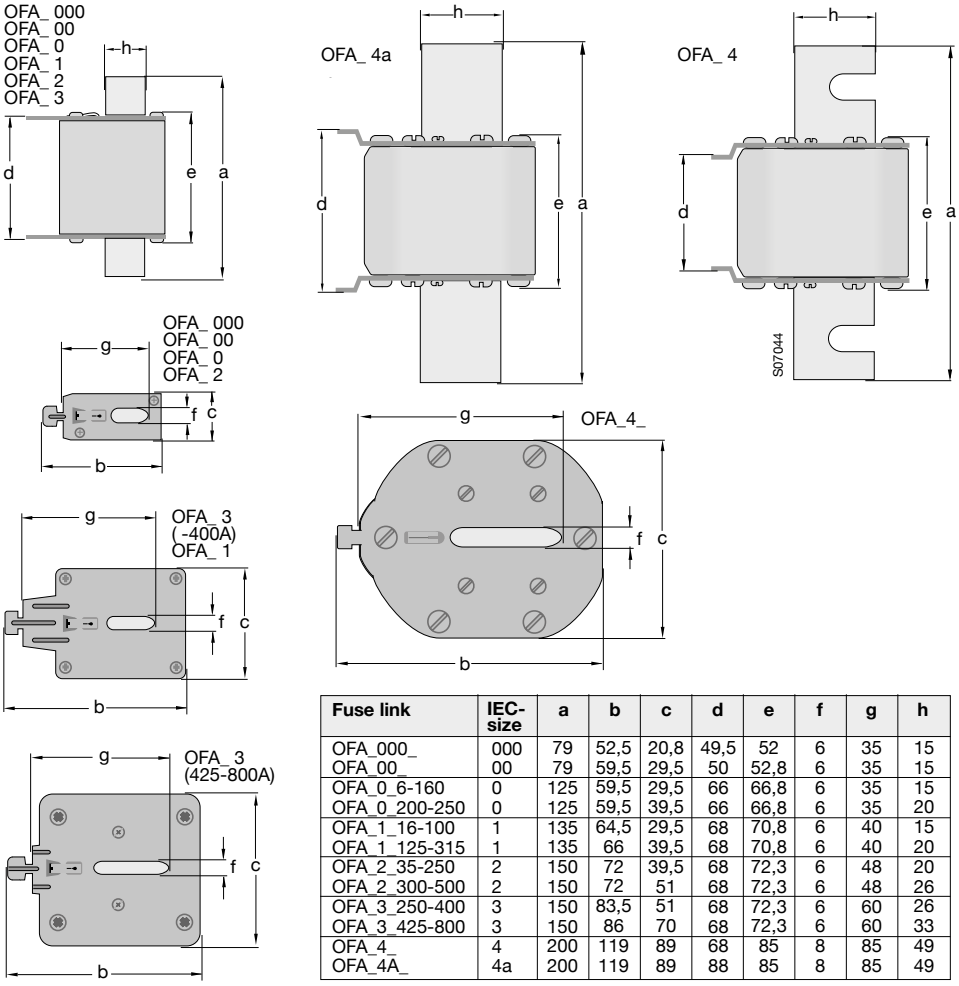

Fuse link	IEC-size	a	b	c	d	e	f	g	h
OFA_000_	000	79	52,5	20,8	49,5	52	6	35	15
OFA_00_	00	79	59,5	29,5	50	52,8	6	35	15
OFA_0_6-160	0	125	59,5	29,5	66	66,8	6	35	15
OFA_0_200-250	0	125	59,5	39,5	66	66,8	6	35	20
OFA_1_16-100	1	135	64,5	29,5	68	70,8	6	40	15
OFA_1_125-315	1	135	66	39,5	68	70,8	6	40	20
OFA_2_35-250	2	150	72	39,5	68	72,3	6	48	20
OFA_2_300-500	2	150	72	51	68	72,3	6	48	26
OFA_3_250-400	3	150	83,5	51	68	72,3	6	60	26
OFA_3_425-800	3	150	86	70	68	72,3	6	60	33
OFA_4_	4	200	119	89	68	85	8	85	49
OFA_4A_	4a	200	119	89	88	85	8	85	49

OFAA_H_
OFAA_H_-H20
OFAM_AM_
OFAM_AM_-H20

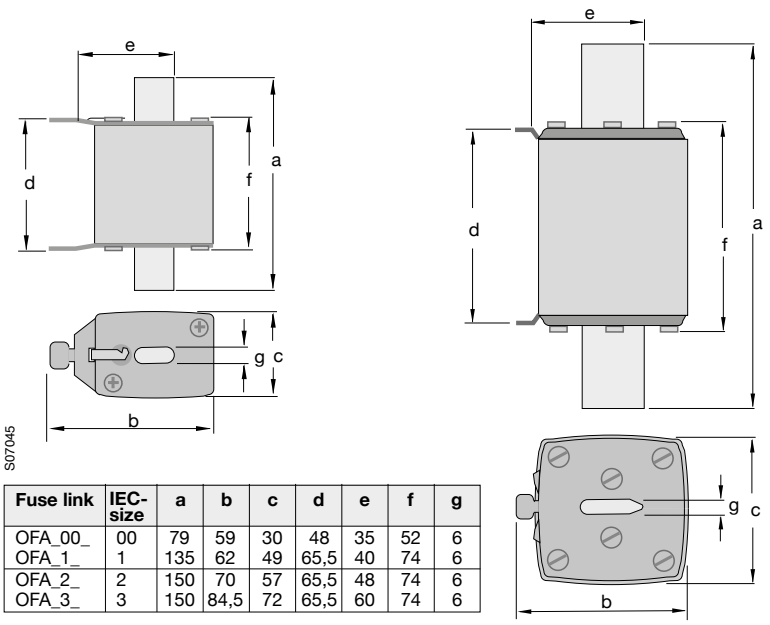

Fuse link	IEC-size	a	b	c	d	e	f	g
OFA_00_	00	79	59	30	48	35	52	6
OFA_1_	1	135	62	49	65,5	40	74	6
OFA_2_	2	150	70	57	65,5	48	74	6
OFA_3_	3	150	84,5	72	65,5	60	74	6

Inverseurs de sources de 16 à 3200 A
La fiabilité de l'alimentation est de plus en plus importante



Des performances élevées
Dans les applications d'inversion de sources où il peut être nécessaire de contrôler le commutateur chargé à distance, des tests conformes à la norme IEC 60947-6-1 ont permis de garantir une durabilité satisfaisante dans le cadre de la spécification des exigences d'endurance.

Catégories d'emploi :
– AC-31 pour les charges non inductives ou légèrement inductives
– AC-33 pour les charges de moteur ou les charges mixtes incluant des moteurs

- Inverseurs de sources conformes à la norme IEC 60947-6-1.

Installation simple pour la commande locale ou à distance
Les inverseurs de sources ABB sont très simples à installer : le commutateur à commande manuelle est contrôlé via une poignée directement fixée sur lui ou sur la porte du tableau. Les versions 16 à 125 A peuvent être enclipsées sur un rail DIN et la face avant se loge dans la découpe du coffret 45 mm.

Les inverseurs de sources motorisés sont dotés de connexions de commande enclipsables. Des contacts auxiliaires peuvent être enclipsés sur les côtés des commutateurs et les bornes de puissance peuvent être raccordées en parallèle avec des barres de pontage.

Les commutateurs de transfert automatique incluent une unité de commande automatique qui peut être ajustée selon la profondeur de montage du tableau. Le kit de détection de tension est installé en usine et limite ainsi les coûteux et fastidieux travaux d'installation.

- Installation simple et rapide.

Solution sûre et fiable
Les commutateurs de transfert automatique ABB garantissent une continuité de service grâce à des fonctionnalités de sécurité intégrées. A titre d'exemple, le mécanisme inverseur a trois positions stables, qui garantissent l'isolation des deux alimentations asynchrones. Cela permet d'éliminer tout risque de court-circuit, même en cas de tensions transitoires. Les commutateurs de transfert automatique sont équipés d'une poignée permettant un actionnement manuel en cas d'urgence.

- Sécurité intégrée.

Design compact
La conception des inverseurs de sources ABB est sophistiquée et compacte et permet une installation dans des espaces restreints, pour des économies significatives.
La construction compacte est du type à double couche.

- Encombrement réduit.

Bypass manuel 160…800 A
Inverseurs de sources

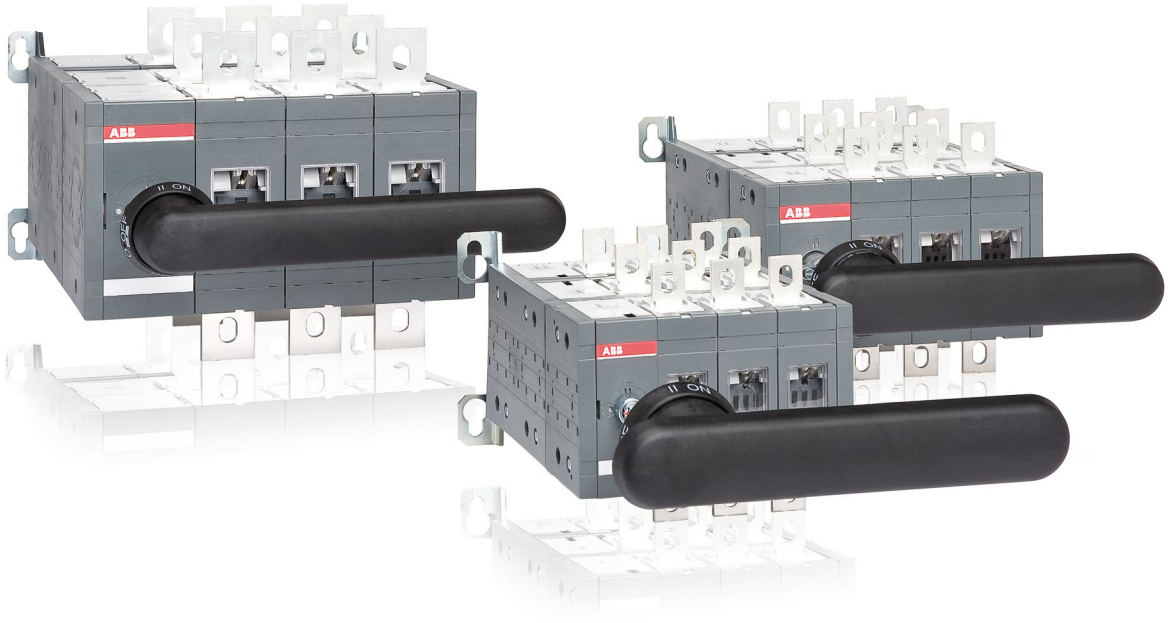

Les bypass sont généralement utilisés pour dériver divers types de matériel électrique. Les bypass sont construits en utilisant des interrupteurs-sectionneurs connectés avec des kits de conversion. ABB propose une solution moderne: un seul appareil, composé de trois interrupteurs sans kits de conversion. L'espace est optimisé tout en gardant les hautes performances de nos interrupteurs-sectionneurs.

Design compact

Trois interrupteurs-sectionneurs sont empilés les uns sur les autres ; de sorte que l'encombrement total est équivalent à un seul interrupteur. Le bypass d'ABB peuvent être montés dans une armoire plus petite, par rapport aux bypass construits en utilisant des kits de conversion.

- Gain de place.

Maintenance sûre

Les bypass d'ABB satisfont aux exigences à la norme IEC 60947-3. Il n'y a pas besoin de dispositifs supplémentaires d'isolation.

- L'équipement est complétement isolé même lorsque la charge est alimentée.

Application typique - bypass de variateur de vitesse

L'emplacement typique d'un bypass est l'application variation de vitesse. Dans l'exemple suivant le variateur peut être bypassé pour les opérations de maintenance.

Le bypass d'ABB a trois positions stables :
- Position II, deux interrupteurs sont fermés
- Position O, tous les interrupteurs sont ouverts
- Position I, un interrupteur est fermé.

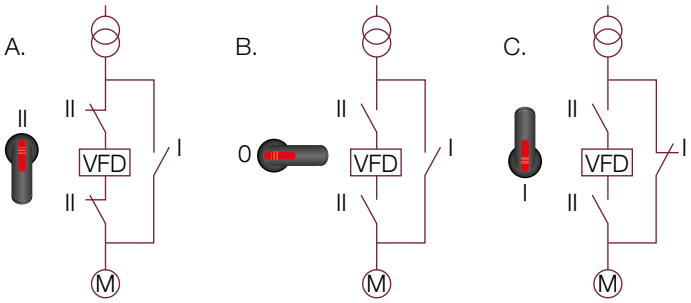

VFD = variateur de fréquence

A. Mode normal : la charge est alimentée par le variateur.
B. La charge et le variateur sont déconnectés.
C. Mode bypass : le variateur est isolé de l'alimentation et de la source. La charge est connectée directement à l'alimentation.

Inverseurs de sources et bypass 16 ... 3200 A
Panorama



Inverseurs de sources manuels

		OT16F _C			OT63F _C		OT100F _C		OT160E _C			OT315E _C	OT630E _C
		OT25F _C			OT80F _C		OT125F _C		OT200E _C			OT400E _C	OT800E _C
		OT40F _C							OT250E _C				
I_{th}	A	**25**	**32**	**40**	**63**	**80**	**115**	**125**	**160**	**200**	**250**	**315** **400**	**630** **800**
I_e /AC-22A, < 415 V	A	16	25	40	63	80	100	125	160	200	250	315 400	630 800
I_e /AC-23A, < 415 V	A	16	20	23	45	75	80	90	160	200	250	315 400	630 800
I_e /AC-21B, < 415 V	A												



Inverseurs de sources motorisés

		OTM40F_C					OTM160E_C			OTM315E_C	
		OTM63F_C					OTM200E_C			OTM400E_C	
		OTM80F_C					OTM250E_C				
		OTM100F_C									
		OTM125F_C									
I_{th}	A	**40**	**63**	**80**	**115**	**125**	**160**	**200**	**250**	**315**	**400**
I_e /AC-22A, < 415 V	A	40	63	80	100	125	160	200	250	315	400
I_e /AC-23A, < 415 V	A	40	63	80	80	90	160	200	250	315	400
I_e /AC-21B, < 415 V	A										



Commutateurs de transfert automatique

		OTM160E_C_D			OTM315E_C_D		OTM630E_C_D	
		OTM200E_C_D			OTM400E_C_D		OTM800E_C_D	
		OTM250E_C_D						
I_{th}	A	**160**	**200**	**250**	**315**	**400**	**630**	**800**
I_e /AC-22A, < 415 V	A	160	200	250	315	400	630	800
I_e /AC-23A, < 415 V	A	160	200	250	315	400	630	800

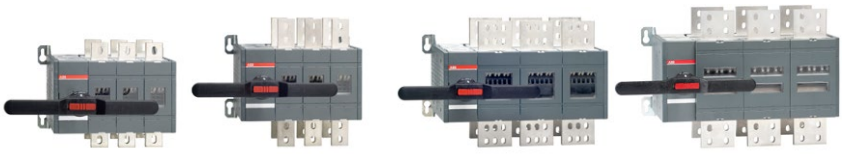

	OT1000E _C	OT1600E _C	OT2000E _C	OT3200E _C
	OT1250E _C		OT2500E _C	
	1000 1250	**1600**	**2000 2500**	**3200**
	1000 1250	1600		
	1000 1250	1250		
			2000 2500	3200



Bypass manuels

OT160_Y	OT315_Y	OT630_Y
OT200_Y	OT400_Y	OT800_Y
OT250_Y		
160 200 250	**315 400**	**630 800**
160 200 250	315 400	630 800
160 200 250	315 400	630 800

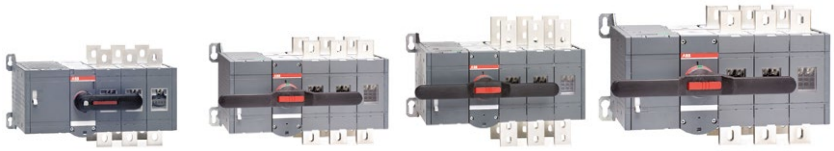

	OTM630E_C	OTM1000E_C	OTM1600E_C	OTM2000E_C
	OTM800E_C	OTM1250E_C		OTM2500E_C
	630 800	**1000 1250**	**1600**	**2000 2500**
	630 800	1000 1250	1600	
	630 800	1000 1250	1600	
				2000 2500



Bypass motorisés

OTM160_Y	OTM315_Y	OTM630_Y
OTM200_Y	OTM400_Y	OTM800_Y
OTM250_Y		
160 200 250	**315 400**	**630 800**
160 200 250	315 400	630 800
160 200 250	315 400	630 800



	OTM1000E_C_D	OTM1600E_C_D
	OTM1250E_C_D	
	1000 1250	**1600**
	1000 1250	1600
	1000 1250	1250

Nos solutions ATS en détail
Automatic Transfer Switches

Notre gamme d'inverseurs de sources autopilotés rassemble tout le savoir faire et la technologie ABB.

La gamme ATS allie simplicité d'utilisation et facilité d'intégration dans vos installations.

Une solution complète sûre et fiable

Les inverseurs autopilotés ABB permettent d'assurer la continuité du service d'une installation avec précision et réactivité grâce au module ATS. Le système est basé sur la technologie des inverseurs de sources OTM, déjà éprouvée, avec 3 positions stables I-0-II. Pour répondre aux plus grands besoins de tous, les inverseurs autopilotés 160 à 1600 A sont déclinés en trois versions : ATS 200, ATS 300 & ATS 800.

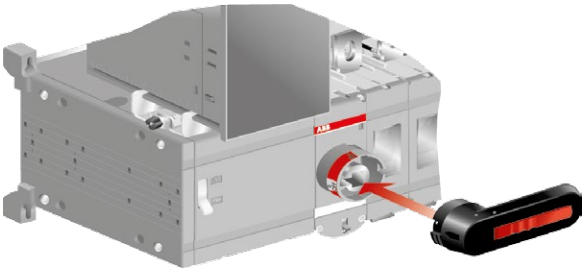

Facilité d'installation

Les ATS ont été conçus sur la base des inverseurs de sources motorisés, ils sont donc peu encombrants. Le module ATS, quelque soit sa version, s'intègre parfaitement et ne pénalise pas l'encombrement de l'inverseur dans sa largeur. Il peut être ajusté dans la profondeur pour une meilleure visualisation des paramètres de contrôle sur site. Une fixation sur rail DIN sur le côté de l'appareil est également possible.

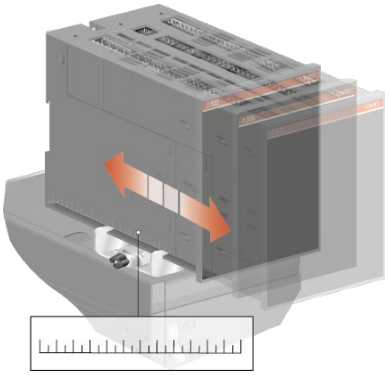

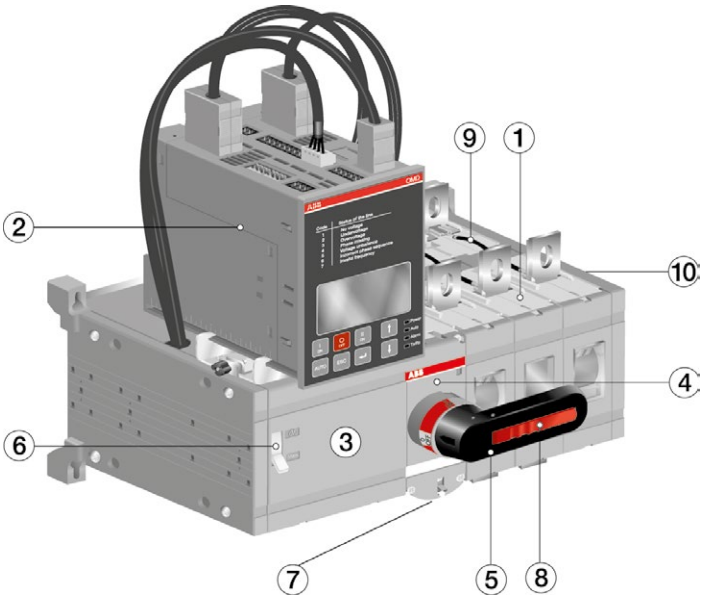

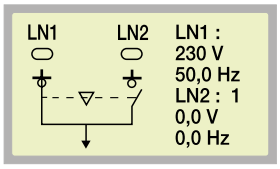

Écran de supervision (disponible avec ATS 800)

1 - Inverseur
2 - Module de commande
3 - Bloc moteur inverseur
4 - Mécanisme inverseur
5 - Poignée d'utilisation pour mode manuel
6 - Sélecteur mode auto/manu
7 - Cadenassage bloc inverseur
8 - Cadenassage poignée
9 - Kit prise de tension (inclus d'origine)
10 - Logement contacts auxiliaires

Inverseurs de sources autopilotés ATS 300 et 800
Détails des fonctionnalités





Types	ATS 300	ATS 800
Fonctions de base	**Fonctionne en tétrapolaire**	**Fonctionne en tri et tétrapolaire**
Commande manuelle sur appareil	●	●
Commande locale sur clavier	●	●
ATS (Autopilotage)	●	●
Fonction alimentation moteur double (Dual Power source)(1)	●	
Mesure		
Prise de tension triphasée sur ligne 1	●	●
Prise de tension monophasée sur ligne 1	●	●
Prise de tension triphasée sur ligne 2	●	●
Prise de tension monophasée sur ligne 2	●	●
Mesure fréquence sur ligne 1	●	●
Mesure fréquence sur ligne 2	●	●
Affichage sur écran LCD		●
Configuration du module ATS		
Par microswitches	●	
Par potentiomètres	●	
Par touches clavier & écran LCD		●
Réglages seuils de tensions	●	●
Réglages seuils de fréquences		●
Paramétrages des temps d'opérations & délais		
Temps de transition positions I-II	● (2)	●
Temps de "noir électrique" I-II		●
Temps de transition positions II-I	● (2)	●
Temps de "noir électrique" II-I		●
Choix ligne prioritaire		●
Fonctions		
Commande du générateur de secours	●	●
Test de commande hors charge	●	●
Test de commande en charge	●	●
Statut de source affiché sur module ATS	●	●
Position de l'inverseur affiché sur module ATS	●	●
Écran LCD		●
Sortie MODBUS		●
Affichage alarmes		●
Entrée alimentation source auxiliaire		● (3)
Entrées / sorties configurables		●
Mise à 0 de sécurité		●
Fonction délestage		●

(1) Le système Dual Power Source permet une gestion moteur de l'inverseur de sources par 2 différentes alimentations. Le moteur est ainsi alimenté en permanence. Pour ATS 800, utilisez l'accessoire ODPSE230C.
(2) Sur ATS 300 les temps de transition I-II & II-I sont identiques.
(3) En cas d'absence de tension aux bornes des plages de l'inverseur, le module ATS peut être raccordé par une alimentation 24 ... 110 V DC -0.05 A / 6.3 W.

Inverseurs de sources OT16 ... 125_C
Caractéristiques techniques

Caractéristiques électriques selon IEC 60947-3 - Inverseurs de sources manuels

		Taille de l'interrupteur		OT16F_
Tension assignée d'isolement et tension assignée de fonctionnement AC20/DC20		Degré de pollution 3	V	750
Rigidité diélectrique		50 Hz 1 min.	kV	6
Tension assignée de tenue aux chocs			kV	8
Courant thermique assigné et courant assigné de fonctionnement AC20/DC20	/ temp. ambiante 40 °C	A l'air libre	A	25
	/ temp. ambiante 40 °C	En armoire	A	25
	/ temp. ambiante 60 °C	En armoire	A	20
Avec section de conducteur minimale		Cu	mm²	4
Courant assigné de fonctionnement, AC-21A		jusqu'à 500 V	A	16
		690 V	A	16
Courant assigné de fonctionnement, AC-22A		jusqu'à 500 V	A	16
		690 V	A	16
Courant assigné de fonctionnement, AC-23A		jusqu'à 415 V	A	16
		440 V	A	16
		500 V	A	16
		690 V	A	10
Courant assigné de fonctionnement, DC-21A		jusqu'à 48 V	A	16/1
		110 V	A	16/2
		220 V	A	16/3
		440 V	A	16/4
		500 V	A	16/4
Courant assigné de fonctionnement, DC-22A		jusqu'à 48 V	A	16/1
		110 V	A	16/2
		220 V	A	16/3
		440 V	A	10/4
Courant assigné de fonctionnement, DC-23A		jusqu'à 48 V	A	16/1
		110 V	A	16/2
		220 V	A	16/4
		440 V	A	10/4
Puissance assignée de fonctionnement, AC-23A (1) Les caractéristiques nominales en kW sont données pour les moteurs asynchrones standard 1500 tr/mn triphasés		230 V	kW	3
		400 V	kW	7,5
		415 V	kW	7,5
		500 V	kW	7,5
		690 V	kW	7,5
Pouvoir assigné de coupure dans la catégorie AC-23		jusqu'à 415 V	A	128
		440 V	A	128
		500 V	A	128
		690 V	A	80
Courant assigné de court-circuit conditionnel Ip (valeur efficace) et valeur de crête îc du courant coupé limité maximum autorisé correspondant.	Ip (valeur efficace)	50 kA, 415 V	kA	6,5
	Taille max. fusible OFA_	gG/aM	A/A	40/32
	Ip (valeur efficace)	100 kA, 500 V	kA	–
Le courant coupé limité îc se réfère aux valeurs indiquées par les fabricants de fusibles (test de monophasé selon IEC60269).	Taille max. fusible OFA_	gG/aM	A/A	–
Courant assigné de courte durée admissible	Valeur efficace Icw	690 V 0,15 s	kA	–
		690 V 0,25 s	kA	–
		690 V 1 s	kA	0,5
Pouvoir assigné de fermeture de courte durée	Valeur de crête Icm	690 V	kA	0,7
Endurance mécanique	Diviser par quatre pour les cycles de fonctionnement (2)		Fonc.	20 000
Taille du câble	Taille du câble Cu adaptée aux serre-câbles des bornes		mm²	0,75-10
			AWG	18-8
Couple de serrage	Couple antagoniste requis		Nm	0,8
Couple de manœuvre	Type pour interrupteur-sectionneur 3 pôles		Nm	1
Masse sans accessoire	Interrupteur 3 pôles		kg	0,25
	Interrupteur 4 pôles		kg	0,31
Données selon UL508 (répertoriées) Courant			A	16
Puissance, triphasée		200 V	HP	3
		208 V	HP	3
		240 V	HP	5
		480 V	HP	10
		600 V	HP	10

(1) Ces valeurs sont données à titre indicatif et peuvent varier selon le fabricant de moteur.

(2) Cycle de fonctionnement : O-I-O-II-O.

Inverseurs de sources OT16 ... 125_C
Caractéristiques techniques

	OT25F_	OT40F_	OT63F_	OT80F_	OT125F_
	750	750	750	750	750
	6	6	6	6	6
	8	8	8	8	8
	32	40	63	80	125
	32	40	63	80	125
	25	32	50	63	100
	6	10	16	25	50
	25	40	63	80	125
	25	40	63	80	125
	25	40	63	80	125
	25	40	63	80	125
	20	23	45	75	90
	20	23	45	65	78
	20	23	45	58	70
	11	12	20	20	50
	25/1	32/1	63/1	80/1	125/1
	25/2	32/2	63/2	80/2	125/2
	25/3	32/3	63/4	63/4	100/4
	16/4	16/4	16/4	16/4	-
	16/4	16/4	16/4	16/4	-
	25/1	32/1	63/1	80/1	125/1
	25/2	32/2	63/2	80/2	125/2
	25/3	32/4	45/4	45/4	80/4
	10/4	10/4	10/4	10/4	-
	25/1	32/1	63/1	80/1	125/1
	25/2	32/2	63/2	80/2	125/2
	25/4	32/4	45/4	45/4	63/4
	10/4	10/4	10/4	10/4	-
	4	5,5	11	22	22
	9	11	22	37	45
	9	11	22	37	45
	9	11	22	37	45
	9	11	15	18,5	45
	160	184	360	640	720
	160	184	360	448	624
	160	184	360	464	560
	88	96	160	160	400
	6,5	6,5	13	13	16,5
	40/32	40/32	100/80	100/80	125/125
	–	–	17	17	–
	–	–	100/80	100/80	–
	–	–	–	–	–
	–	–	–	–	–
	0,5	0,5	1	1,5	2,5
	0,7	0,7	1,4	2,1	3,6
	20 000	20 000	20 000	20 000	20 000
	0,75-10	0,75-10	1,5-35	1,5-35	10-70
	18-8	18-8	14-4	14-4	8-00
	0,8	0,8	2	2	6
	1	1	1.2	1.2	2
	0,25	0,25	0,64	0,64	0,90
	0.31	0,31	0,70	0,70	1,18
	25	40	60	80	–
	7,5	10	15	20	–
	7,5	10	15	20	–
	7,5	10	15	20	–
	15	20	30	40	–
	20	25	30	40	–



Inverseurs de sources motorisés OTM40 ... 125_C
Caractéristiques techniques

Caractéristiques électriques selon IEC 60947-3 - Inverseurs de sources

			Taille de l'interrupteur		OTM40_	OTM63_
Tension assignée d'isolement et tension assignée de fonctionnement AC-20/DC-20			Degré de pollution 3	V	800	800
Rigidité diélectrique			50 Hz 1 min.	kV	6	6
Tension assignée de tenue au choc				kV	8	8
Courant thermique assigné et courant assigné de fonctionnement AC-20/DC-20	Température ambiante	40 °C	A l'air libre	A	40	63
		40 °C	Sous enveloppe	A	40	63
		60 °C	Sous enveloppe	A	32	50
avec section de conducteur minimale			Cu	mm²	10	16
Courant assigné de fonctionnement	AC-21A		jusqu'à 500 V	A	40	63
			690 V	A	40	63
	AC-22A		jusqu'à 500 V	A	40	63
			690 V	A	40	63
	AC-23A		jusqu'à 415 V	A	40	63
			500 V	A	40	60
			690 V	A	40	40
Courant assigné de fonctionnement / pôles en série	DC-21A		jusqu'à 48 V	A	40/1	63/1
			110 V	A	40/2	63/2
			220 V	A	40/4	63/4
	DC-22A		jusqu'à 48 V	A	40/1	63/1
			110 V	A	40/2	63/2
			220 V	A	40/4	63/4
	DC-23A		jusqu'à 48 V	A	40/1	63/1
			110 V	A	40/2	63/2
			220 V	A	40/4	63/4
Puissance assignée de fonctionnement Les valeurs assignées en kW correspondent aux moteurs asynchrones triphasés standard à 1500 tr/min.	AC-23A (1)		230 V	kW	7.5	15
			400 V	kW	18.5	30
			415 V	kW	18.5	30
			500 V	kW	22	37
			690 V	kW	37	37
Pouvoir assigné de coupure	AC-23		jusqu'à 415 V	A	320	504
			500 V	A	320	480
			690 V	A	320	320
Courant conditionnel de court-circuit assigné I_p (r.m.s.) et valeur (de crête) du courant de coupure maximal admissible correspondante $\hat{i}_c$. Le courant de coupure $\hat{i}_c$ fait référence aux valeurs listées par les fabricants de fusibles Test en courant monophasé conformément à la norme IEC 60269	I_p (r.m.s.) 50 kA, 415 V		$\hat{i}_c$ (crête)	kA	16.5	16.5
	Taille de fusible OFA_ max.		gG/aM	A/A	125/125	125/125
	I_p (r.m.s.) 18 kA, 690 V		$\hat{i}_c$ (crête)	kA	11	11
	Taille de fusible OFA_ max.		gG	A	125	125
	I_p (r.m.s.) 50 kA, 690 V		$\hat{i}_c$ (crête)	kA	10	10
	Taille de fusible OFA_ max.		gG/aM	A/A	63/63	63/63
Courant assigné de courte durée admissible	I_{cw} (r.m.s.)		690 V 1 s	kA	2.5	2.5
Pouvoir assigné de fermeture de courte durée (2)	$\hat{i}_{cm}$ (crête)		690 V	kA	3.6	3.6
Perte de puissance / pôle	Avec courant assigné			W	1.6	2.8
Endurance mécanique	Nombre de cycles de fonctionnement (3)			Cycles	10 000	10 000
Endurance mécanique / interrupteur	Nombre d'opérations			Opér.	20 000	20 000
Taille de câble Taille de fil de cuivre adaptée aux jeux de bornes de raccordement				mm2	2.5-25/2 x 2.5-16	10-70
				AWG	14-4/2 x 14-6	8-00
Couple de serrage	Couple antagoniste requis			Nm	6	6
Couple de manœuvre	Typique des interrupteurs à 3 pôles			Nm	5	5
Masse sans les accessoires	Interrupteur à 3 pôles			kg	1.37	1.37
	Interrupteur à 4 pôles			kg	1.60	1.60

Caractéristiques évaluées conformément à la norme IEC 60947-6-1

Classe d'équipement					PC	PC
Courant assigné de courte durée admissible	I_{cw} (r.m.s.)		690 V 0.1 s	kA	5	5
Courant conditionnel de court-circuit	I_{cc} (r.m.s.)		415 V	kA	50	50
Valeur de fusible assignée correspondante	fusible gG/aM		415 V	A	125	125
Courant assigné de fonctionnement	AC-31B		jusqu'à 415 V	A	40	63
	AC-32B		jusqu'à 415 V	A	40	63
	AC-33B		jusqu'à 415 V	A	40	63

(1) Ces valeurs sont données à titre indicatif et peuvent varier selon le fabricant du moteur.

(2) Durée de court-circuit > 50 ms, sans protection par fusible.

Inverseurs de sources motorisés OTM40 ... 125_C
Caractéristiques techniques

	OTM80_	OTM100_	OTM125_
	800	800	800
	6	6	6
	8	8	8
	80	115	125
	80	115	125
	63	80	100
	25	35	50
	80	100	125
	80	100	125
	80	100	125
	80	100	125
	80	80	90
	60	60	70
	40	40	50
	80/1	100/1	125/1
	80/2	100/2	125/2
	80/4	100/4	100/4
	80/1	100/1	125/1
	80/2	100/2	125/2
	80/4	80/4	80/4
	80/1	100/1	125/1
	80/2	100/2	125/2
	63/4	63/4	63/4
	22	22	22
	37	37	45
	37	37	45
	37	37	45
	37	37	45
	640	640	720
	480	480	560
	320	320	400
	16.5	16.5	16.5
	125/125	125/125	125/125
	11	11	11
	125	125	125
	10	10	10
	63/63	63/63	63/63
	2.5	2.5	2.5
	3.6	3.6	3.6
	3.5	4.0	6.3
	10 000	10 000	10 000
	20 000	20 000	20 000
	10-70	10-70	10-70
	8-00	8-00	8-00
	6	6	6
	5	5	5
	1.37	1.37	1.37
	1.60	1.60	1.60





	PC	PC	PC
	5	5	
	50	50	50
	125	125	125
	80	100	125
	80	100	125
	80	80	80

(3) Cycle de fonctionnement : O - I - O - II - O.

Inverseurs de sources OT/OTM 160 ... 3200_C, OTM160 ... 800_Y
Caractéristiques techniques

Caractéristiques électriques selon IEC 60947-3
- Inverseurs de sources manuels
- Inverseurs de sources motorisés
- Inverseurs de sources autopilotés

		Taille de l'interrupteur		OT_160	OT_200
Tension assignée d'isolement et tension assignée de fonctionnement AC20/DC20		Degré de pollution 3	V	1000	1000
Rigidité diélectrique		50 Hz 1min.	kV	10	10
Tension assignée de tenue aux chocs			kV	12	12
Courant thermique assigné et courant assigné de fonctionnement AC20/DC20	/ temp. ambiante 40 °C	A l'air libre	A	160	200
	/ temp. ambiante 40 °C	En armoire	A	160	200
	/ temp. ambiante 60 °C	En armoire	A	–	–
Avec section de conducteur minimale		Cu	mm²	70	95
Courant assigné de fonctionnement, AC-21A		jusqu'à 500 V	A	160	200
		690 V	A	160	200
Courant assigné de fonctionnement, AC-22A		jusqu'à 500 V	A	160	200
		690 V	A	160	200
Courant assigné de fonctionnement, AC-23A		jusqu'à 415 V	A	160	200
		440 V	A	160	200
		500 V	A	160	200
		690 V	A	160	200
Courant assigné de fonctionnement, DC-21A ... 23A		≤ 110 V	A	160/2	200/2
		220 V	A	160/2	200/2
		440 V	A	160/3	200/3
		660 V	A	160/4	200/4
Puissance assignée de fonctionnement, AC-23A 1) Les caractéristiques nominales en kW sont données pour les moteurs asynchrones standard 1500 tr/mn triphasés		230 V	kW	45	60
		400 V	kW	90	110
		415 V	kW	90	110
		500 V	kW	110	132
		690 V	kW	160	200
Pouvoir assigné de coupure dans la catégorie AC-23		jusqu'à 415 V	A	1280	1600
		500 V	A	1280	1600
		690 V	A	1280	1600
Courant assigné de court-circuit conditionnel I_p (valeur efficace) et valeur de crête îc du courant coupé limité maximum autorisé correspondant. Le courant coupé limité îc se réfère aux valeurs indiquées par les fabricants de fusibles (test de monophasé selon IEC60269).	I_p (valeur efficace)	50 kA, 415 V	kA	40.5	40.5
	Taille max. fusible OFA_	gG/aM	A/A	355/315	355/315
	I_p (valeur efficace)	80 kA, 415 V	kA	40.5	40.5
	Taille max. fusible OFA_	gG/aM	A/A	355/315	355/315
	I_p (valeur efficace)	100 kA, 500 V	kA	40.5	40.5
	Taille max. fusible OFA_	gG/aM	A	315/315	315/315
	I_p (valeur efficace)	80 kA, 690 V	kA	40.5	40.5
	Taille max. fusible OFA_	gG/aM	A	355/315	355/315
Courant assigné de courte durée admissible	Valeur efficace I_{cw}	690 V 0.15s	kA	15	15
		690 V 0.25s	kA	15	15
		690 V 1s	kA	8	8
Pouvoir assigné de fermeture de courte durée	Valeur de crête I_{cm}	690 V	kA	30 (2)	30 (2)
Perte de puissance / pôle	Avec courant assigné		W	2.4	4
Endurance mécanique	Nombre de cycles de fonctionnement (2)		Cycles	8000	8000
Endurance mécanique	Nombre d'opérations		Opér.	16 000	16 000
Taille du boulon de raccordement	Long. x du diamètre du filetage métrique		mm	M8x25	M8x25
Couple de serrage	Couple antagoniste requis		Nm	15-22	15-22
Couple de manœuvre	Type pour interrupteur sectionneur 3 pôles		Nm	7	7
Masse sans accessoire	Interrupteur 3 pôles		kg	2.5	2.5
	Interrupteur 4 pôles		kg	3.2	3.2
Courant assigné de fonctionnement, AC-31B		jusqu'à 415 V	A	160	200
Courant assigné de fonctionnement, AC-33B		jusqu'à 415 V	A	160	200

(1) Ces valeurs sont données à titre indicatif et peuvent varier selon le fabricant de moteur.
(2) Cycle de fonctionnement : O-I-O-II-O.
(3) Catégorie AC-21B, jusqu'à 415 V.
(4) Pour inverseurs de sources manuels.
(5) Pour inverseurs de sources motorisés.
(6) 500 V, 1 sec.

Inverseurs de sources OT/OTM 160 ... 3200_C, OTM160 ... 800_Y
Caractéristiques techniques

	OT_250	OT_315	OT_400	OT_630	OT_800	OT_1000	OT_1250	OT_1600	OT_2000	OT_2500	OT_3200
	1000	1000	1000	1000	1000	1000	1000	1000	1000	1000	1000
	10	10	10	10	10	10	10	10	10	10	10
	12	12	12	12	12	12	12	12	12	12	12
	250	315	400	630	800	1000	1250	1600	2000	2500	3200
	250	315	400	630	800	1000	1250	1600	–	–	–
	–	–	–	–	–	–	–	–	–	–	–
	120	185	240	2x185	2x240	2x300	2x400	2x500	3x500	4x500	4x1000
	250	315	400	630	800	1000	1250	1600	2000 (3)	2500 (3)	3200 (3)
	250	315	400	630	800	1000	1250	1600	–	–	–
	250	315	400	630	800	1000	1250	1600	–	–	–
	250	315	400	630	800	1000	1250	1600	–	–	–
	250	315	400	630	800	1000	1250	1250	–	–	–
	250	315	400	630	800	1000	1250	1250	–	–	–
	250	315	400	630	800	1000	1250	1250	–	–	–
	250	315	400	630	800	1000	1250	1250	–	–	–
	250/2	315/1	400/1	630/1	800/1	–	–	–	–	–	–
	250/2	315/2	400/2	630/1	800/1	–	–	–	–	–	–
	230/3	315/3	360/3	630/2	720/2	–	–	–	–	–	–
	200/4	315/4	315/4	630/4	630/4	–	–	–	–	–	–
	75	100	132	200	250	315	400	400	–	–	–
	140	160	220	355	450	560	710	710	–	–	–
	145	180	230	355	450	560	710	710	–	–	–
	170	220	280	400	560	710	900	900	–	–	–
	250	315	400	630	800	1000	1200	1200	–	–	–
	2000	2520	3200	5040	6400	10 000	10 000	10 000	–	–	–
	2000	2520	3200	5040	6400	10 000	10 000	10 000	–	–	–
	2000	2520	3200	5040	6400	10 000	10 000	10 000	–	–	–
	40.5	50.5	50.5	60	60	–	–	–	–	–	–
	355/315	500/500	500/500	800/1000	800/1000	–	–	–	–	–	–
	40.5	59	59	83.5	83.5	100	100	100	–	–	–
	355/315	500/500	500/500	800/1000	800/1000	1250/1250	1250/1250	1250/1250	–	–	–
	40.5	61.5	61.5	90	90	106	106	106	–	–	–
	315/315	500/450	500/450	800/800	800/800	1250/1250	1250/1250	1250/1250	–	–	–
	40.5	59	59	83.5	83.5	–	–	–	–	–	–
	355/315	500/500	500/500	800/1000	800/1000	–	–	–	–	–	–
	15	31	31	38	38	–	–	–	–	–	–
	15	24	24	36	36	–	–	–	–	–	–
	8	15	15	20	20	50	50	50	50	50	65 (6)
	30 (2)	65	65	80	80	92	92	92	110	110	143
	6.5	6.5	10	25	40	19	29	48	55	85	95
	8000	8000	8000	5000	5000	3000	3000	3000	2000	2000	400
	16 000	16 000	16 000	10 000	10 000	6000	6000	6000	4000	4000	–
	M8x25	M10x30	M10x30	M12x40	M12x40	M12x60	M12x60	M12x60	M12x60	M12x60	M12x100
	15-22	30-44	30-44	50-75	50-75	50-75	50-75	50-75	50-75	50-75	50-75
	7	16	16	27	27	75	75	75	78	78	80
	2.5	4.7	4.7	12.8	12.8	32.3	32.3	34.8	48	48	57
	3.2	5.8	5.8	15.6	15.6	40.2	40.2	43.3	60	60	72
	250	315	400	630 (4)/650 (5)	800 (4)/720 (5)	1000 (4)	1250 (4)	1600 (4)	2000 (4)	2000 (4)	–
	250	315	400	630 (4)/650 (5)	800 (4)/650 (5)	1000 (4)	1000 (4)	1000 (4)	–	–	–

Inverseurs de sources motorisés OT40 ... 125_C_
Caractéristiques techniques des moteurs

Caractéristiques électriques selon IEC 60947 - Motorisation

				Calibre
				40...125
Tension assignée de fonctionnement Ue	Degré de pollution 3		V AC/DC	110 - 240
	50/60 Hz		V DC	24
Tension assignée de commande				0.85 - 1.1 x Ue
Temps de manoeuvre (1)	90° I-0, 0-I, 0-II, II-0	110 ... 240 V AC/DC	s	0.5-1.0
		24 V DC	s	0.6-1.3
Temps de manoeuvre complet (1)	180° I-II, II-I	110 ... 240 V AC/DC	s	1.2-1.5
		24 V DC	s	1.4-2.1
Temps de "noir électrique" I-II ou II-I (1)	180° I-II, II-I	110 ... 240 V AC/DC	s	0.4-0.8
		24 V DC	s	0.6-1.0
Courant nominal In (1)		110 ... 240 V AC/DC	A	0.2-0.5
		24 V DC	A	0.6
Courant d'appel (1)		110...240 V AC/DC	A	1.5-3.0
		24 V DC	A	3.6
Nombre de cycles	Cycle 0-I-0-II-0	Max. continu	cycles/min	1
		Max. short-time ≤ 10 cycles	cycles/min	10
Catégorie de surtension				III
Tension assignée de tenue aux chocs Uimp			kV	4
Rigidité diélectrique		50 Hz 1 min.	kV	1.5
Commande d'impulsion		Temps min. d'impulsion	ms	100
Bornes de raccordement				
Alimentation Ue				PE - N - L
Section nominale		Rigide/souple	mm²	1.5 - 2.5
Protection court-circuits		Max. MCB	A	C16
Contrôle				C - II - I - O
Section nominale		Rigide/souple	mm²	1.5 - 2.5
Longueur de câble max.			m	100
Bornes d'état				
Borne d'état	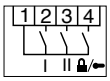	Rigide/souple	mm²	1.5
Utilisé pour les OMD		Calibre	A	3
				AC-1/250V
Commun, alimentation	1			
Position I	2			
Position II	3			
Poignée attachée ou verrouillage par cadenas	4			
Protection court-circuit	Max. MCB		A	C2
Bornes pour raccordement OMD/ODPS230				
Bornes pour raccordement OMD/ODPS230	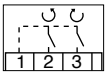	Rigide/souple	mm²	1.5 - 2.5
Commun, alimentation venant de la commande moteur	1		V DC	24
Fermeture interrupteur I ou ouverture interrupteur II	2		V DC	24
			mW	500
Fermeture interrupteur II ou ouverture interrupteur I	3		V DC	24
			mW	500
Température d'utilisation			°C	-25...+55
Température de stockage et transport			°C	-40...+70
Altitude maximum			m	2000
Degré de protection (face avant)				IP20

(1) Utilisation nominale.

Inverseurs de sources motorisés OTM160 ... 2500_C_/OTM160 ... 800_Y_
Caractéristiques techniques des moteurs

Caractéristiques électriques selon IEC 60947 - Motorisation

				Calibre				
				160...250	315 ... 400	630...800	1000...1600	2000...2500
Tension assignée de fonctionnement Ue	Degré de pollution 3	50/60 Hz	V AC	220 - 240				
			V AC/DC	110 - 125				
			V DC	48				
			V DC	24				
Tension assignée de commande				0,85 - 1,1 x Ue				
Temps de manoeuvre (1)	90° I-0, 0-I, 0-II, II-0	220-240 V AC	s	0.4-1.0	0.4-1.0	0.4-1.0	0.5-1.5	0.5-1.5
		110-125 V AC/DC	s	0.5-1.5	0.5-1.5	0.6-1.2	0.5-1.5	0.5-1.5
		48 V DC	s	0.5-1.5	0.4-1.0	0.6-1.6	0.5-1.5	0.5-1.5
		24 V DC	s	0.4-1.0	0.4-1.0	0.5-1.5	1.0-2.0	1.0-2.0
Temps de manoeuvre complet (1)	180° I-0-II, II-0-I	220-240 V AC	s	1.0-2.0	0.9-2.0	0.9-2.0	1.5-3.0	1.5-3.0
		110-125 V AC/DC	s	1.1-2.5	1.2-2.6	1.2-3.0	1.5-3.0	1.5-3.0
		48 V DC	s	1.4-2.5	1.0-2.0	1.3-3.0	1.5-3.0	1.5-3.0
		24 V DC	s	1.0-2.0	1.0-2.0	1.1-2.5	2.0-3.5	2.0-3.5
Temps de "noir électrique" I-II ou II-I (1)	180° I-II, II-I	220-240 V AC	s	0.4-1.0	0.4-1.0	0.4-1.0	0.5-1.5	0.5-1.5
		110-125 V AC/DC	s	0.4-1.1	0.5-1.5	0.6-1.5	0.5-1.5	0.5-1.5
		48 V DC	s	0.5-1.1	0.4-1.0	0.7-1.6	0.5-1.5	0.5-1.5
		24 V DC	s	0.4-1.0	0.4-1.0	0.5-1.5	0.8-1.7	0.8-1.7
Courant nominal In (1)		220-240 V AC	A	0.2	0.5	0.7	1.8	1.8
		110-125 V AC/DC	A	0.5	0.6	0.8	3.0	3.0
		48 V DC	A	1.1	2.1	2.6	5.3	5.3
		24 V DC	A	3.3	4.2	4	8.0	8.0
Courant d'appel (1)		220-240 V AC	A	1.3	2.1	2.8	7.7	7.7
		110-125 V AC/DC	A	2.1	2.5	4.6	13.3	13.3
		48 V DC	A	4.4	8.3	8.4	22.4	22.4
		24 V DC	A	16.8	17.5	22.4	26.6	26.6
Fusible de surcharge	Type / I_n / Capacité	220-240 V AC	mA	T/315/H	T/500/H	T/1000/H	T/2000/H	T/2000/H
		110-125 V AC/DC	mA	T/500/H	T/630/H	T/1000/H	T/4000/H	T/4000/H
		48 V DC	A	T/1,25/H	T/2,5/H	T/2,5/H	T/5/H	T/5/H
		24 V DC	A	T/4,0/H	T/5,0/H	T/5,0/H	T/10/H	T/10/H
	Taille		mm	5x20	5x20	5x20	5x20	5x20
Nombre de cycles	Cycle 0-I-0-II-0, max. continu	220-240 V AC	cycles/min	1	1	1	0.5	0.5
		110-125 V AC/DC	cycles/min	1	1	1	0.5	0.5
		48 V DC	cycles/min	1	1	1	0.5	0.5
		24 V DC	cycles/min	1	1	1	0.5	0.5
	Max. short-time, ≤ 10 cycles	220-240 V AC	cycles/min	10	10	10	5	5
		110-125 V AC/DC	cycles/min	10	10	10	5	5
		48 V DC	cycles/min	10	10	10	5	5
		24 V DC	cycles/min	10	10	10	5	5
Catégorie de surtension				III				
Tension assignée de tenue aux chocs Uimp			kV	4				
Rigidité diélectrique		50 Hz 1 min.	kV	1.5				
Commande d'impulsion		Temps min. d'impulsion	ms	100				

Bornes de raccordement

Alimentation U_e				PE - N - L
Section nominale		rigide/souple	mm²	1.5 - 2.5
Protection court-circuit		max. MCB	A	C16
Contrôle (non SELV)				C - II - I - O
Section nominale		rigide/souple	mm²	1.5 - 2.5
Longueur de câble max.			m	100

État de verrouillage (non SELV)

Poignée attachée ou verrouillage par cadenas		11-12-14 (C/O)		5A/250V/cosφ=1
Verrouillage opérateur moteur		23-24 (NO)		5A/250V/cosφ=1
Protection court-circuit		Max. MCB	A	C2
Degré de protection				IP20
Température d'utilisation			°C	-25...+55
Température de stockage et transport			°C	-40...+70
Altitude maximum			m	2000

(1) Utilisation nominale.

Automatic transfer switches (ATS)
Caractéristiques techniques circuit de puissance

Automatic transfer switches, circuit de puisssance

OTM_C2D_ (OMD200)		
Tension assignée de fonctionnement Ue		208 - 415 V AC +/- 20 % + N
	Phase - Neutre	120 - 240 V AC +/- 20 %
Fréquence d'utilisation		50 / 60 Hz +/- 10 %
Tension assignée de tenue aux chocs Uimp		6 kV
OTM_C3D_ (OMD300)		
Tension assignée de fonctionnement Ue		208 - 415 V AC +/- 20 % + N
	Phase - Neutre	120 - 240 V AC +/- 20 %
Fréquence d'utilisation		50 / 60 Hz +/- 10 %
Tension assignée de tenue aux chocs Uimp		6 kV
OTM_C8D_ (OMD800)		
Tension assignée de fonctionnement Ue en triphasé		100 - 415 V AC +/- 20 %
	Phase - Neutre	57,7 - 240 V AC +/- 20 %
Tension assignée de fonctionnement Ue en monophasé (1)		57,7 - 240 V AC +/- 20 %
Fréquence d'utilisation		50 / 60 Hz +/- 10 %
Tension assignée de tenue aux chocs Uimp		6 kV
Tension auxiliaire (1)		24 V DC - 110 V DC (-10 to 15 %)
Température d'utilisation		-5...+40°C
Température de stockage et transport		-25...+70°C
Altitude		Max.2000 m

(1) Si en monophasé la tension est entre 57,7 – 109 V AC, une alimentation auxiliaire est nécessaire.

Automatic transfer switches (ATS)
Caractéristiques techniques des moteurs

Automatic transfer switches, moteurs

Motorisation				OTM160…250	OTM315…400	OTM630…800	OTM1000…1600
Tension assignée de fonctionnement U [V]	Degré de pollution 3	50/60 Hz		220 - 240 V AC			
Tension assignée de commande				0,8…1,2 x Ue			
Temps de manoeuvre				Voir tableau ci-dessous			
Courant nominal In (1)			A	0.2	0.5	0.7	1.8
Courant d'appel (1)			A	1.3	2.1	2.8	7.7
Fusible de surcharge	Type / In / Capacité		mA	T/315/H	T/500/H	T/1000/H	T/2000/H
	Taille		mm	5x20	5x20	5x20	5x20
Nombre de cycles	Cycle 0 - I - 0 - II - 0						
	Max. continu		cycles / min	1	1	1	0.5
Max. short-time ≤ 10 cycles			cycles / min	10	10	10	5
Catégorie de surtension				III			
Tension assignée de tenue aux chocs Uimp			kV	4			
Rigidité diélectrique	50 Hz 1 min.		kV	1.5			
Bornes de raccordement							
Alimentation Ue				PE - N - L			
Section nominale	rigide/souple		mm²	1.5 - 2.5			
Protection court-circuit	max. MCB		A	C16			
État de verrouillage (non SELV)							
Section nominale	rigide/souple		mm²	1.5 - 2.5			
Verrouillage opérateur moteur	23-24 (NO)			5A/250V/cosφ=1			
Protection court-circuit	Max. MCB		A	C2			
Degré de protection				IP20			
Température d'utilisation			°C	-25…+55			
Température de stockage et transport			°C	-40…+70			
Altitude max.			m	2000			

Temps de manoeuvre

Type	Temps de manoeuvre complet (1) I - II, II - I	Temps de "noir électrique (1) I - II, II - I
	s	s
OTM160…250_C2D_	2.0 - 4.0	0.4 - 1.0
OTM160…250_C3D_	2.0 - 4.0	0.4 - 1.0
OTM160…250_C8D_	1.5 - 3.0	0.4 - 1.0
OTM315…400_C2D_	2.0 - 5.0	0.4 - 1.0
OTM315…400_C3D_	2.0 - 5.0	0.4 - 1.0
OTM315…400_C8D_	1.5 - 3.0	0.4 - 1.0
OTM630…800_C2D_	2.0 - 5.0	0.4 - 1.0
OTM630…800_C3D_	2.0 - 5.0	0.4 - 1.0
OTM630…800_C8D_	1.5 - 3.0	0.4 - 1.0
OTM1000…1600_C2D_	3.0 - 6.0	0.6 - 1.5
OTM1000…1600_C3D_	3.0 - 6.0	0.6 - 1.5
OTM1000…1600_C8D_	2.5 - 4.0	0.6 - 1.5

(1) Utilisation nominale.

Modules gestion Normal/Secours
Caractéristiques techniques

OMD300/800

OMD300		
Tension assignée de fonctionnement Ue		208 V AC - 480 V AC +/- 20% + N
	Phase - Neutre	120 V AC - 277 V AC +/- 20%
Fréquence assignée		50 / 60 Hz +/- 10%
Précision tension		5%
Précision fréquence		1%
Calibres relais	X21, X22	12 A, AC1, 250 V / 12 A, DC1, 24 V
	X23, X24	8 A, AC1, 250 V / 8 A, DC1, 24 V
	X26, X27, X28	10 A, AC1, 250 V / 5 A, DC1, 24 V
Tension assignée de tenue aux chocs Uimp		6 kV
Catégorie de surtension		III
Degré de pollution		2
OMD800		
Tension assignée de fonctionnement Ue en triphasé		100 V AC - 480 V AC +/- 20%
	Phase - Neutre	57,7 V AC - 277 V AC +/- 20%
Tension assignée de fonctionnement Ue en monophasé (1)		57,7 V AC - 277 V AC +/- 20%
Fréquence assignée		50 / 60 Hz +/- 10%
Précision tension		1%
Précision fréquence		1%
Calibres relais	X21, X22, X24	12 A, AC1, 250 V / 12 A, DC1, 24 V
	X23	8 A, AC1, 250 V / 8 A, DC1, 24 V
	X29	5 A, AC1, 250 V / 6 A, DC1, 24 V
Tension assignée de tenue aux chocs Uimp		6 kV
Catégorie de surtension		III
Degré de pollution		2
Tension auxiliaire (1)		24 V DC - 110 V DC (-10% to +15%)
Protection de la collerette		IP40
Température d'utilisation		– 20 ... + 60 °C
Température de stockage et transport		– 25 ... + 80 °C
Altitude		Max. 2000 m
Humidité		
Avec condensation		5 % ... 98 %
Sans condensation		5 % ... 90 %

(1) Si en monophasé la tension est entre 57,7 – 109 V AC, une alimentation auxiliaire est nécessaire.





Gestion alimentation moteur double (DPS)
Caractéristiques techniques

ODPSE230C

Dual power source ODPSE230C	
Tension assignée de fonctionnement U [V]	220...240 V AC +/- 20%
Fréquence assignée	50 / 60 Hz +/- 10%
Protection court-circuit	Max. MCB 4 A
Courant nominal de sortie I_n [A]	4 A
Temps de démarrage	Max. 1.0 s (à 230 V AC)
Temps de basculement LN1 - LN2 ou LN2 - LN1	Max. 0.5 s (à 230 V AC)
Section de câble	0,2...2,5 mm²
Tension assignée de tenue aux chocs U_{imp}	4 kV
Catégorie de surtension	III
Degré de pollution	3
Indice de protection de la face avant	IP20
Température d'utilisation	– 25 ... + 60 °C
Température de stockage et transport	– 40 ... + 70 °C
Altitude	Max. 2000 m

ODPS230 avec gestion Normal/Secours

Dual power source ODPS230	
Tension assignée de fonctionnement U [V]	220...240 V AC, 50 / 60 Hz
Tension maximum	288 V AC
Tension d'activation	≥198 V AC
Chute de tension	≤154 V AC
Temps de manoeuvre	1 s ± 0.5 s
Courant nominal de sortie In [A]	3,15 A
Courant de court-circuit conditionnel Ip (r.m.s.)	50 kA
Fusibles de protection interne	T/3,15A/H (1)
Dimension des fusibles	6,3 x 32 mm
Tension assignée de tenue aux chocs Uimp	4 kV
Catégorie de surtension	III
Degré de pollution	3
Section de câble	Max. 6 mm²
Indice de protection de la face avant	IP20
Température d'utilisation	– 25 ... + 60 °C
Température de stockage et transport	– 40 ... + 70 °C
Altitude	Max. 2000 m

(1) La capacité de coupure doit être d'au moins 50 kA pour atteindre 50 kA d'Ip (r.m.s).

Inverseurs de sources manuels OT16 ... 125_C



OT16 ... 40F3C



OT63 ... 80F3C



OT100 ... 125F3C

Montage fond d'armoire, 3-4 pôles

– Rail DIN / Platine
– IEC 60947-3.

Nouveaux OT_F3C :
– Axe 6 mm renforcé
– 1 type = 1 calibre (ex : OT40F3C = calibre 40 A jusqu'en AC22 sous 690 V).

AC22A	AC23A	Nb pôles	Type	Réf. Internationale @	Article
Tension ≤ 415 V				Interrupteur-sectionneur / Pôle additionnel	
A	A				
16	16	3	OT16F3C	1SCA104816R1001	938960
		4	OT16F4C	1SCA104831R1001	938975
25	20	3	OT25F3C	1SCA104863R1001	939006
		4	OT25F4C	1SCA104877R1001	939020
40	23	3	OT40F3C	1SCA104913R1001	939053
		4	OT40F4C	1SCA104934R1001	939074
63	45	3	OT63F3C	1SCA105338R1001	939297
		4	OT63F3C + 2x OTPS80FP	1SCA105338R1001 + 2x 1SCA105461R1001	939297 + 2x 939402
80	75	3	OT80F3C	1SCA105402R1001	939337
		4	OT80F3C + 2x OTPS80FP	1SCA105402R1001 + 2x 1SCA105461R1001	939337 + 2x 939402
125	90	3	OT125F3C	1SCA105037R1001	939167
		4	OT125F3C + 2x OTPS125FP	1SCA105037R1001 + 2x 1SCA105099R1001	939167 + 2x 939226

Note : Poignée et axe à commander séparément.

Section nominale des câbles

Inverseurs de sources	Section nominale des câbles mm²
OT16 ... 40F_C	0.75...10
OT63 ... 80F_C	1.5...35
OT100 ... 125F_C	10...70

Inverseurs de sources manuels OT16 ... 125_C
Accessoires



OHBS2AJ

Poignées extérieures IP65, cadenassables en position O par trois cadenas

Inverseurs de sources	Nota	Couleur	Type	Réf. Internationale @	Article
OT 16 à 125	Fixation centrale Poignée sélecteur	Rouge / jaune	OHYS2AJE011	1SCA105301R1001	941230
		Noire	OHBS2AJE011	1SCA105220R1001	941145
OT 16 à 125	Fixation à vis Poignée pistolet	Rouge / jaune	OHY65J6E011	1SCA022779R1840	925375
		Noire	OHB65J6E011	1SCA022383R2480	912487



OHRS9



OHB_

Poignées sur appareils

Inverseurs de sources	Nota	Couleur	Type	Réf. Internationale @	Article
OT 16 à 80	Non cadenassable	Rouge / jaune	OHRS3/1	1SCA108688R1001	943473
		Noire	OHBS3/1	1SCA108319R1001	943182
OT 100 à 125		Rouge / jaune	OHRS9/1	1SCA108690R1001	943430
		Noire	OHBS9/1	1SCA108689R1001	943299
OT 16 à 80	Cadenassable en position 0	Noire	OHBS12/1	1SCA109094R1001	942481
OT 100 à 125		Noire	OHBS11	1SCA109092R1001	942469

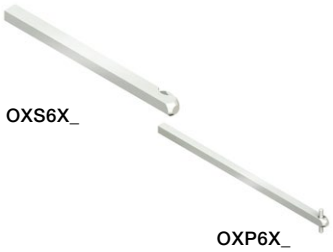

OXS6X_

OXP6X_

Axes

Inverseurs de sources	Longueur mm	Nota	Type	Réf. Internationale @	Article
OT 16 à 125	109	Pour poignée sélecteur à fixation centrale	OXS6X109	1SCA101652R1001	936576
	180		OXS6X180	1SCA101659R1001	936583
	330		OXS6X330	1SCA101661R1001	936585
OT 16 à 125	150	Pour poignée pistolet à fixation à vis	OXP6X150	1SCA022295R5600	914143
	210		OXP6X210	1SCA022295R6080	914144
	430		OXP6X430	1SCA022056R6030	914147



OTS40T3



OTS40T1

Cache-bornes

Inverseurs de sources	Nb de pôles	Nota	Type	Réf. Internationale @	Article
OT 16 à 40	3 pôles	Pour un appareil tripolaire, commander 4 pièces (protection amont & aval)	OTS40T3	1SCA105317R1001	942472
OT 63 à 80			OTS63T3	1SCA022353R6750	910262
OT 100 à 125			OTS125T3	1SCA022379R9680	912342
OT 16 à 40	4 pôle	Pour un appareil tétra-polaire, commander 4 pièces (protection amont & aval) en plus des caches 3 pôles	OTS40T1	1SCA105314R1001	942471
OT 63 à 80			OTS63T1	1SCA022353R6910	910264
OT 100 à 125			OTS125T1	1SCA022379R9760	912343



OTPD40FP

4ème pôle

Inverseurs de sources	Nota	Type	Réf. Internationale @	Article
OT 16 à 40	Montage à gauche	OTPS40FPN1	1SCA105001R1001	939132
OT 16 à 40	Montage à droite	OTPS40FPN2	1SCA105000R1001	939131
OT 63 à 80		OTPS80FP	1SCA105461R1001	939402
OT 100 à 125		OTPS125FP	1SCA105099R1001	939226

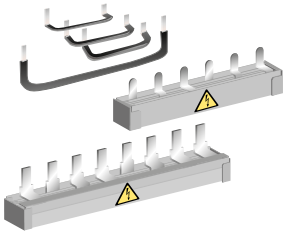

OZXA_

Kit de pontage

Inverseurs de sources	Nb de pôles	Type	Réf. Internationale @	Article
OT 16 à 40	3 pôles	OZXA33	1SCA022685R0310	921856
	4 pôles	OZXA32	1SCA022683R4110	921813
OT 63 à 80	3 pôles	OZXA38	1SCA022785R2140	925565
	4 pôles	OZXA39	1SCA022790R3820	927471
OT 100 à 125	3 pôles	OZXA40	1SCA022790R3910	927472
	4 pôles	OZXA41	1SCA022790R4040	927473



OA1G_

Contacts auxiliaires

Inverseurs de sources	Type contact	Montage sur appareil	Type	Réf. Internationale @	Article
OT 16 à 125	1 NO	à droite	OA1G10	1SCA022353R4970	910244
		à gauche	OA7G10	1SCA022673R1140	921491
	1 NF	à droite	OA8G01	1SCA022744R2240	924130
		à gauche	OA1G01	1SCA022353R4890	910243

Note : Max. 2 pièces superposées.

Inverseurs de sources manuels OT160 ... 3200_C I-0-II



OT800E03CP



OT800E04CP



OT1600E03CP

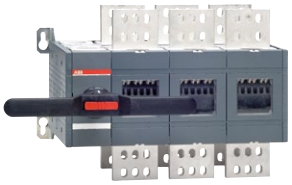

OT2500E03CP

Montage fond d'armoire, 3-4 pôles

- Platine
- IEC 60947-3
- Avec position 0
- Sans recouvrement

AC20A	AC21A	AC22A	AC23A	Nb pôles	Type	Réf. Internationale @	Article
Tension ≤ 415 V							
A	A	A	A				
160	160	160	160	3	OT160E03CP	1SCA022772R6510	925197
				4	OT160E04CP	1SCA022775R9440	925255
200	200	200	200	3	OT200E03CP	1SCA022771R7520	925191
				4	OT200E04CP	1SCA022771R7280	925188
250	250	250	250	3	OT250E03CP	1SCA022771R3450	925176
				4	OT250E04CP	1SCA022775R4640	925238
315	315	315	315	3	OT315E03CP	1SCA022772R6780	925198
				4	OT315E04CP	1SCA022775R7150	925246
400	400	400	400	3	OT400E03CP	1SCA022771R8500	925195
				4	OT400E04CP	1SCA022771R8680	925196
630	630	630	630	3	OT630E03CP	1SCA022785R6050	925596
				4	OT630E04CP	1SCA022785R6130	925597
800	800	800	800	3	OT800E03CP	1SCA022785R6300	925599
				4	OT800E04CP	1SCA022785R6210	925598
1000	1000	1000	1000	3	OT1000E03CP	1SCA022872R1680	933898
				4	OT1000E04CP	1SCA022872R1500	933897
1250	1250	1250	1250	3	OT1250E03CP	1SCA022872R0790	933889
				4	OT1250E04CP	1SCA022872R1250	933894
1600	1600	1600	1250	3	OT1600E03CP	1SCA022872R1840	933900
				4	OT1600E04CP	1SCA022872R2310	933905
2000	2000	-	-	3	OT2000E03CP	1SCA103908R1001	938281
				4	OT2000E04CP	1SCA103912R1001	938283
2500	2500	-	-	3	OT2500E03CP	1SCA105615R1001	938221
				4	OT2500E04CP	1SCA103906R1001	938270
3200	3200	-	-	3	OT3200E03CP	1SCA129156R1001	938271
				4	OT3200E04CP	1SCA129158R1001	938272

Note : Livré en standard avec poignée extérieure IP65 et axe.

Axes et poignées livrés en standard

Adaptés aux inverseurs de sources	Axe compris	Poignée comprise	Boulons de bornes compris
OT160 à 250	OXP6x161	OHB65J6E011	M8x25
OT315 à 400	OXP12x166	OHB95J12E011	M10x30
OT630 à 800	OXP12x185	OHB125J12E011	M12x40
OT1000 à 2500	OXP12x185	OHB200J12PE011	M12x60
OT3200	OXP12x185	OHB200J12PE011	M12x100

Inverseurs de sources manuels OT160 ... 3200_C
Accessoires



OHB125J12_



OHB200_P_



OTV800E__



OTV1000E__

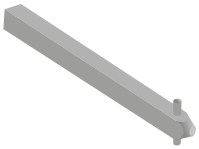

OXP12X



OTSG1600G_



OTZC13 ... 34



OA1G01



OA1G10

Poignées extérieures IP65, fixation à vis, cadenassables en position O par 3 cadenas

Inverseurs de sources	Nota	Couleur	Type	Réf. Internationale @	Article
OT 160 à 250_C		Rouge / jaune	OHY65J6E011	1SCA022779R1840	925375
	Livré d'origine avec OTc 160 à 250	Noire	OHB65J6E011	1SCA022383R2480	912487
OT 315 à 400_C	Livré d'origine avec OTc 315 à 400	Noire	OHB95J12E011	1SCA022621R0760	924771
OT 630 à 800_C	Livré d'origine avec OTc 630 à 800	Noire	OHB125J12E011	1SCA022589R3340	920109
OT 1000 à 3200_C	Livré d'origine avec OTc 1000 à 2500	Noire	OHB200J12PE011	1SCA022873R4230	939537

Poignées sur appareils, cadenassables en position O par 3 cadenas

Inverseurs de sources	Nota	Couleur	Type	Réf. Internationale @	Article
OT 160 à 250_C	Kit complet, axe, poignée et carter	Noire	OTV250ECK	1SCA022783R0090	926196
OT 315 à 400_C		Noire	OTV400ECK	1SCA022783R0170	926197
OT 630 à 800_C		Noire	OTV800ECK	1SCA022797R2470	930164
OT 1000 à 2500_C		Noire	OTV1000ECK	1SCA107481R1001	940986

Axes

Inverseurs de sources	Longueur mm	Section mm	Type	Réf. Internationale @	Article
OT 160 à 250_C	210	6	OXP6X210	1SCA022295R6080	914144
	430	6	OXP6X430	1SCA022056R6030	914147
OT 315_C	280	12	OXP12X280	1SCA022137R5140	914141
OT 3200_C	325	12	OXP12X325	1SCA022042R5810	01898
	395	12	OXP12X395	1SCA022042R5990	01902
	535	12	OXP12X535	1SCA022042R6110	914140

Cache-bornes

Inverseurs de sources	Nb de pôles	Nota	Type	Réf. Internationale @	Article
OT 160 à 250_C	3 pôles	Pour une protection amont et aval prendre 4 pièces (ex. pour un OT400 3 pôles, prendre 4 x OTS400G1L/3)	OTS250G1L/3	1SCA022731R8150	923701
OT 315 à 400_C			OTS400G1L/3	1SCA022736R8840	923861
OT 630 à 800_C			OTS800G1L/3	1SCA022776R7890	925287
OT 1000 à 1600_C			OTS1600G1L/3	1SCA022871R9510	933878
OT 2000 à 2500_C			OTS2500G1L/3	1SCA107261R1001	940752
OT 3200_C			OTS4000G1L/3	1SCA129042R1001	958756
OT 160 à 250_C	4 pôles	Pour une protection amont et aval prendre 4 pièces (ex. pour un OT400 4 pôles, prendre 4 x OTS400G1L/4)	OTS250G1L/4	1SCA022731R8230	923702
OT 315 à 400_C			OTS400G1L/4	1SCA022736R9490	923865
OT 630 à 800_C			OTS800G1L/4	1SCA022776R7970	925288
OT 1000 à 1600_C			OTS1600G1L/4	1SCA022871R9780	933880
OT 2000 à 2500_C			OTS2500G1L/4	1SCA107262R1001	940753
OT 3200_C			OTS4000G1L/4	1SCA129043R1001	958757

Kit de pontage

Inverseurs de sources	Nb de pôles	Type	Réf. Internationale @	Article
OT 160 à 250_C	3 pôles	OTZC13	1SCA022767R6910	925251
	4 pôles	OTZC14	1SCA022767R7040	925252
OT 315 à 400_C	3 pôles	OTZC23	1SCA022767R7120	925253
	4 pôles	OTZC24	1SCA022767R7210	925254
OT 630 à 800	3 pôles	OTZC33	1SCA022785R7020	925600
	4 pôles	OTZC34	1SCA022785R7110	925601
OT 1000 à 1250_C	3 pôles	OTZC43	1SCA022868R0710	933675
	4 pôles	OTZC44	1SCA022868R0800	933676
OT 1600_C	3 pôles	OTZC53	1SCA022868R0980	933677
	4 pôles	OTZC54	1SCA022868R1010	933678
OT 2000 à 2500_C	3 pôles	OTZC63	1SCA022868R1100	933679
	4 pôles	OTZC64	1SCA022868R1360	933681
OT 3200_C	3 pôles	OTZC73	1SCA128843R1001	933682
	4 pôles	OTZC74	1SCA128844R1001	933683

Contacts auxiliaires

Inverseurs de sources	Type contact	Nota	Type	Réf. Internationale @	Article
OT 160 à 3200_C	1 NO	Montage sous couvercle mécanisme	OA1G10	1SCA022353R4970	910244
	1 NF		OA3G01	1SCA022456R7410	914199

Inverseurs de sources manuels OT160 ... 2500_CL I-I+II-II



OT160...250E03CLP



OT315 ... 400E03CLP



OT630...800E03CLP

Montage fond d'armoire, 3-4 pôles

- Platine
- IEC 60947-3
- Sans position 0
- Sans recouvrement

Tension nominale			Nb pôles	Type	Réf. Internationale @	Article
AC-21A/AC-22A		AC-23A				
≤ 415 V I	400 V S	400 ... 415 V I/P				
A	kVA	A/kW				
160	110	160/90	3	OT160E03CLP	1SCA108468R1001	F939954
160	110	160/90	4	OT160E04CLP	1SCA108491R1001	F939949
200	135	200/110	3	OT200E03CLP	1SCA108522R1001	F939953
200	135	200/110	4	OT200E04CLP	1SCA108530R1001	F939948
250	170	250/140	3	OT250E03CLP	1SCA108593R1001	F939952
250	170	250/140	4	OT250E04CLP	1SCA108605R1001	F939947
315	215	315/160	3	OT315E03CLP	1SCA108630R1001	F940162
315	215	315/160	4	OT315E04CLP	1SCA106404R1001	F940201
400	275	400/220	3	OT400E03CLP	1SCA108641R1001	F940163
400	275	400/220	4	OT400E04CLP	1SCA106405R1001	F940202
630	435	630/355	3	OT630E03CLP	1SCA106917R1001	F940428
630	435	630/355	4	OT630E04CLP	1SCA106947R1001	F940448
800	550	800/450	3	OT800E03CLP	1SCA106928R1001	F940433
800	550	800/450	4	OT800E04CLP	1SCA106952R1001	F940453
1000	680	1000/560	3	OT1000E03CLP	1SCA117221R1001	F949227
1000	680	1000/560	4	OT1000E04CLP	1SCA117224R1001	F949230
1250	850	1250/710	3	OT1250E03CLP	1SCA117222R1001	F949228
1250	850	1250/710	4	OT1250E04CLP	1SCA117225R1001	F949231
1600	1000	1250/710	3	OT1600E03CLP	1SCA117223R1001	F949229
1600	1000	1250/710	4	OT1600E04CLP	1SCA117226R1001	F949232
2000	1350	–	3	OT2000E03CLP	1SCA117250R1001	F949256
2000	1350	–	4	OT2000E04CLP	1SCA117251R1001	F949257
2500	1700	–	3	OT2500E03CLP	1SCA117249R1001	F949255
2500	1700	–	4	OT2500E04CLP	1SCA117252R1001	F949258

Axes, poignées et boulons de bornes livrés en standard

Adaptés aux inverseurs de sources	Axe compris	Poignée comprise	Boulons de bornes compris
OT160 ... 250_CL	OXP6x161	OHB65J6E65	M8x25
OT315 ... 400_CL	OXP12x166	OHB95J12E65	M10x30
OT630 ... 800_CL	OXP12x185	OHB145J12E65	M12x40
OT1000 ... 2500_CL	OXP12x185	OHB200J12PE65	M12x60

Inverseurs de sources manuels OT160 ... 2500_CL
Accessoires



OHB125J12_



OHB200_P_



OTV800E_



OTV1000E__

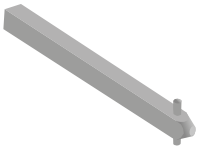

OXP12X



OTSG1600G_



OTZC13 ... 34



OA1G01



OA1G10

Poignées extérieures IP65, fixation à vis, cadenassables en position O par 3 cadenas

Inverseurs de sources	Nota	Couleur	Type	Réf. Internationale @	Article
OT 160 à 250_CL	Livré d'origine avec OTcl 160 à 250	Noire	OHB65J6E65	1SCA112050R1001	912487
OT 315 à 400_CL	Livré d'origine avec OTcl 315 à 400	Noire	OHB95J12E65	1SCA112056R1001	924771
OT 630 à 800_CL	Livré d'origine avec OTcl 630 à 800	Noire	OHB145J12E65	1SCA112063R1001	920109
OT 1000 à 2500_CL	Livré d'origine avec OTcl 1000 à 2500	Noire	OHB200J12PE65	1SCA112078R1001	939537

Poignées sur appareils I - I+II - II, non cadenassables

Inverseurs de sources	Nota	Couleur	Type	Réf. Internationale @	Article
OT 160 à 250_CL	Kit complet, axe, poignée et carter	Noire	OTV250ECLK	1SCA113137R1001	926196
OT 315 à 400_CL		Noire	OTV400ECLK	1SCA113143R1001	926197
OT 630 à 800_CL		Noire	OTV800ECLK	1SCA113148R1001	930164
OT 1000 à 2500_CL		Noire	OTV1000ECLK	1SCA113152R1001	940986

Axes

Inverseurs de sources	Longueur mm	Section mm	Type	Réf. Internationale @	Article
OT 160 à 250_CL	210	6	OXP6X210	1SCA022295R6080	914144
	430	6	OXP6X430	1SCA022056R6030	914147
OT 315 à 800_CL	280	12	OXP12X280	1SCA022137R5140	914141
	325	12	OXP12X325	1SCA022042R5810	01898
OT 1000 à 2500_CL	395	12	OXP12X395	1SCA022042R5990	01902
	535	12	OXP12X535	1SCA022042R6110	914140

Cache-bornes

Inverseurs de sources	Nb de pôles	Nota	Type	Réf. Internationale @	Article
OT 160 à 250_CL	3 pôles	Pour une protection amont et aval prendre 4 pièces (ex. pour un OT400 3 pôles, prendre 4 x OTS400G1L/3)	OTS250G1L/3	1SCA022731R8150	923701
OT 315 à 400_CL			OTS400G1L/3	1SCA022736R8840	923861
OT 630 à 800_CL			OTS800G1L/3	1SCA022776R7890	925287
OT 1000 à 1600_CL			OTS1600G1L/3	1SCA022871R9510	933878
OT 2000 à 2500_CL			OTS2500G1L/3	1SCA107261R1001	940752
OT 160 à 250_CL	4 pôles	Pour une protection amont et aval prendre 4 pièces (ex. pour un OT400 4 pôles, prendre 4 x OTS400G1L/4)	OTS250G1L/4	1SCA022731R8230	923702
OT 315 à 400_CL			OTS400G1L/4	1SCA022736R9490	923865
OT 630 à 800_CL			OTS800G1L/4	1SCA022776R7970	925288
OT 1000 à 1600_CL			OTS1600G1L/4	1SCA022871R9780	933880
OT 2000 à 2500_CL			OTS2500G1L/4	1SCA107262R1001	940753

Kit de pontage

Inverseurs de sources	Nb de pôles	Type	Réf. Internationale @	Article
OT 160 à 250_CL	3 pôles	OTZC13	1SCA022767R6910	925251
	4 pôles	OTZC14	1SCA022767R7040	925252
OT 315 à 400_CL	3 pôles	OTZC23	1SCA022767R7120	925253
	4 pôles	OTZC24	1SCA022767R7210	925254
OT 630 à 800	3 pôles	OTZC33	1SCA022785R7020	925600
	4 pôles	OTZC34	1SCA022785R7110	925601
OT 1000 à 1250_CL	3 pôles	OTZC43	1SCA022868R0710	933675
	4 pôles	OTZC44	1SCA022868R0800	933676
OT 1600_CL	3 pôles	OTZC53	1SCA022868R0980	933677
	4 pôles	OTZC54	1SCA022868R1010	933678
OT 2000 à 2500_CL	3 pôles	OTZC63	1SCA022868R1100	933679
	4 pôles	OTZC64	1SCA022868R1360	933681

Contacts auxiliaires

Inverseurs de sources	Type contact	Nota	Type	Réf. Internationale @	Article
OT 160 à 2500_CL	1 NO	Montage sous couvercle mécanisme	OA1G10	1SCA022353R4970	910244
	1 NF		OA3G01	1SCA022456R7410	914199

Interrupteurs de bypass manuel OT160 ... 800_Y



OT160 ... 250E03_YP



OT315 ... 400E03_YP



OT630 ... 800E03_YP

Interrupteurs de bypass manuel, 3-4 pôles

- Montage sur platine
- IEC 60947-3
- Poignée IP65 + extension de poignée incluse
- Cadenassable en position O
- Sans recouvrement.

Tension nominale			Nb pôles	Type	Réf. Internationale @	Article
AC-21A/AC-22A		AC-23A				
≤ 415 V I A	400 V S kVA	400 ... 415 V I/P A/kW				
160	110	160/90	3	OT160E03YP	1SCA123551R1001	F954335
160	110	160/90	4	OT160E04YP	1SCA123556R1001	F954340
200	135	200/110	3	OT200E03YP	1SCA123552R1001	F954336
200	135	200/110	4	OT200E04YP	1SCA123557R1001	F954341
250	170	250/140	3	OT250E03YP	1SCA123553R1001	F954337
250	170	250/140	4	OT250E04YP	1SCA123558R1001	F954342
315	215	315/160	3	OT315E03YP	1SCA123581R1001	F954365
315	215	315/160	4	OT315E04YP	1SCA123583R1001	F954367
400	275	400/220	3	OT400E03YP	1SCA123582R1001	F954366
400	275	400/220	4	OT400E04YP	1SCA124026R1001	F954715
630	435	630/355	3	OT630E03YP	1SCA123590R1001	F954374
630	435	630/355	4	OT630E04YP	1SCA123592R1001	F954376
800	550	800/450	3	OT800E03YP	1SCA123591R1001	F954375
800	550	800/450	4	OT800E04YP	1SCA123593R1001	F954377

Axes, poignées et boulons de bornes livrés en standard

Adaptés aux interrupteurs	Axe	Poignée	Extension de poignée	Boulons de bornes
OT160 ... 250_Y	OXP6/12x161C	OHB65J12E011	OHBZX200	M8x25
OT315 ... 400_Y	OXP12x166	OHB95J12E011	OHBZX200	M10x30
OT630 ... 800_Y	OXP12x185	OHB125J12E011	OHBZX275	M12x40

Exemple d'application

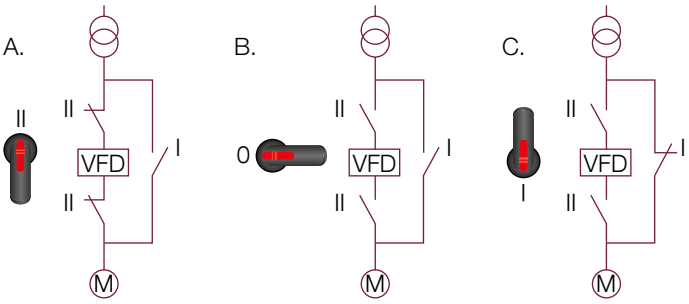

VFD = variateur de fréquence

Interrupteurs de bypass manuel OT160 ... 800_Y
Accessoires



OHB125J12_



OHB200_P_

Poignées extérieures IP65, fixation à vis, cadenassables en position O par 3 cadenas

Bypass	Nota	Couleur	Type	Réf. Internationale @	Article
OT 160 à 250_Y	Livré d'origine	Noire	OHB65J12E011	1SCA123656R1001	
OT 315 à 400_Y	Livré d'origine	Noire	OHB95J12E011	1SCA022621R0760	924771
OT 630 à 800_Y	Livré d'origine	Noire	OHB125J12E011	1SCA022589R3340	920109



OHBZX200



OHBZX275

Rallonges de poignées

Bypass	Nota	Couleur	Type	Réf. Internationale @	Article
OT 160 ... 400_Y	Livré d'origine	Noire	OHBZX200	1SCA125960R1001	
OT 630 ... 800_Y		Noire	OHBZX275	1SCA125963R1001	

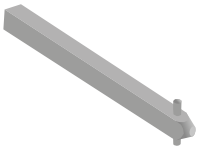

OXP12X

Axes

Bypass	Longueur mm	Section mm	Type	Réf. Internationale @	Article
OT 160 à 250_Y	210	6	OXP6X210	1SCA022295R6080	914144
	430	6	OXP6X430	1SCA022056R6030	914147
OT 315 à 800_Y	280	12	OXP12X280	1SCA022137R5140	914141
	325	12	OXP12X325	1SCA022042R5810	01898
	395	12	OXP12X395	1SCA022042R5990	01902
	535	12	OXP12X535	1SCA022042R6110	914140



OTS800G_

Cache-bornes

Bypass	Nb de pôles	Nota	Type	Réf. Internationale @	Article
OT 160 à 250_Y	3 pôles	Pour une protection amont et aval prendre 4 pièces (ex. pour un OT400 3 pôles, prendre 4 x OTS400G1L/3)	OTS250G1L/3	1SCA022731R8150	923701
OT 315 à 400_Y			OTS400G1L/3	1SCA022736R8840	923861
OT 630 à 800_Y			OTS800G1L/3	1SCA022776R7890	925287
OT 160 à 250_Y	4 pôles	Pour une protection amont et aval prendre 4 pièces (ex. pour un OT400 4 pôles, prendre 4 x OTS400G1L/4)	OTS250G1L/4	1SCA022731R8230	923702
OT 315 à 400_Y			OTS400G1L/4	1SCA022736R9490	923865
OT 630 à 800_Y			OTS800G1L/4	1SCA022776R7970	925288



OTZC13 ... 34

Kit de pontage

Bypass	Nb de pôles	Type	Réf. Internationale @	Article
OT 160 à 250_Y	3 pôles	OTZC13	1SCA022767R6910	925251
	4 pôles	OTZC14	1SCA022767R7040	925252
OT 315 à 400_Y	3 pôles	OTZC23	1SCA022767R7120	925253
	4 pôles	OTZC24	1SCA022767R7210	925254
OT 630 à 800_Y	3 pôles	OTZC33	1SCA022785R7020	925600
	4 pôles	OTZC34	1SCA022785R7110	925601

Deux kits de pontage sont nécessaires.



OA1G_



OA3G01

Contacts auxiliaires

Bypass	Type contact	Nota	Type	Réf. Internationale @	Article
OT 160 à 800_Y	1 NO	Montage à droite	OA1G10	1SCA022353R4970	910244
	1 NF		OA3G01	1SCA022456R7410	914199

Inverseurs de sources motorisés OTM40 ... 125_C



OTM125F3C_



OTM125F4C_

Montage fond d'armoire ou sur rail DIN, 3-4 pôles, OTM 40 à 125 A

- Montage rail DIN ou sur platine
- IEC 60947-3
- Poignée de commande pour utilisation en manuel incluse

AC20A	AC21A	AC22A	AC23A	Nb pôles	Type	Réf. Internationale @	Article
Tension ≤ 415 V							
A	A	A	A				
40	40	40	40	3	OTM40F3CMA230V	1SCA120096R1001	951685
				4	OTM40F4CMA230V	1SCA120102R1001	951690
63	63	63	63	3	OTM63F3CMA230V	1SCA120095R1001	951684
				4	OTM63F4CMA230V	1SCA120101R1001	951689
80	80	80	80	3	OTM80F3CMA230V	1SCA120093R1001	951683
				4	OTM80F4CMA230V	1SCA120100R1001	951688
100	100	100	80	3	OTM100F3CMA230V	1SCA120071R1001	951682
				4	OTM100F4CMA230V	1SCA120098R1001	951687
125	125	125	90	3	OTM125F3CMA230V	1SCA120070R1001	951681
				4	OTM125F4CMA230V	1SCA120097R1001	951686

Schéma de câblage OTM40-125A

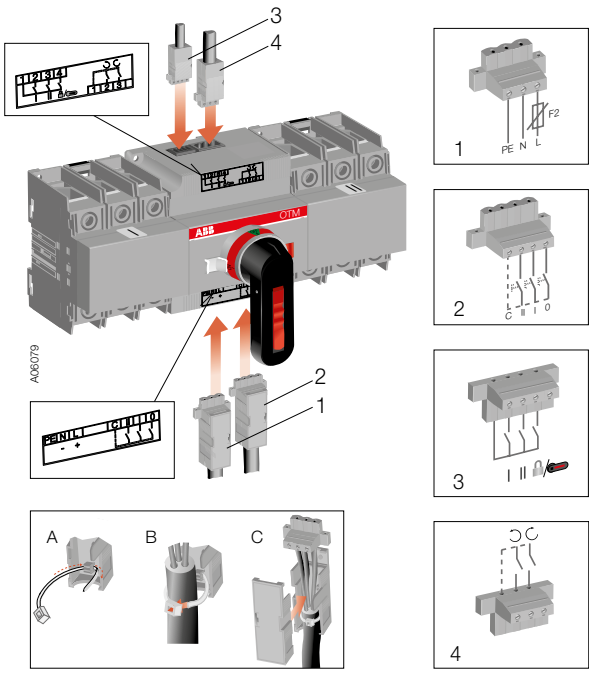

1) Connecteur alimentation moteur (prévoir protection amont)
2) Connecteur commande moteur
3) Connecteur défaut et position de l'inverseur
4) Connecteur de l'automate (ATS 300 ou 800)

Inverseurs de sources motorisés OTM40 ... 125_C
Accessoires



ODPSE230C



ODPS230



OMD300E_



OMD800E_

Gestion alimentation moteur double (Dual Power Source)

Tension moteur	Type	Réf. Internationale @	Article
230 V AC	ODPSE230C	1SCA116892R1001	950271

Module gestion normal / secours

Réseau / réseau	Type	Réf. Internationale @	Article
Gestion alimentation double intégré	ODPS230	1SCA122946R1001	954880
Réseau / réseau ou Réseau / groupe électrogène			
Afficheur LED + dip switch + alimentation double intégré	OMD300E480C-A1	1SCA123790R1001	954537
Afficheur LCD + fonction ARU + Modbus	OMD800E480C-A1	1SCA123791R1001	954538



OA1G03

Contacts auxiliaires

Inverseurs de sources	Type contact	Montage sur appareil	Type	Réf. Internationale @	Article
OTM 40 ... 125F_CM	1NO	à droite	OA1G10 (2)	1SCA022353R4970	910244
OTM 40 ... 125F_CM	1NC	à droite	OA8G01 (2)	1SCA022744R2240	924130
OTM 40 ... 125F_CM	1NO	à gauche	OA7G10 (2)	1SCA022673R1140	921491
OTM 40 ... 125F_CM	1NC	à gauche	OA1G01 (2)	1SCA022353R4890	910243

(1) Max. 4 contacts auxiliaires par interrupteur, soit huit par inverseur.
(2) Max. 2 pièces superposées.

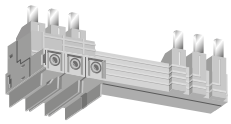

OMZC_

Kit de pontage

Inverseurs de sources	Nb de pôles	Type	Réf. Internationale @	Article
OTM 40 ... 125F_CM	3 pôles	OMZC03	1SCA117037R1001	952582
	4 pôles	OMZC04	1SCA117038R1001	952583



OTS40T3



OTS40T1

Cache-bornes

Inverseurs de sources	Nb de pôles	Nota	Type	Réf. Internationale @	Article
OTM 40 ... 125F_CM	3 pôles	Pour une protection amont et aval prendre 4 pièces	OTS125T3	1SCA022379R9680	912342
OTM 40 ... 125F_CM	4ème pôle		OTS125T1	1SCA022379R9760	912343

Inverseurs de sources motorisés OTM160 ... 3200_C



OTM400E3CM_



OTM400E4CM_



OTM3200E3CM_

Montage fond d'armoire, 3-4 pôles, OTM 160 à 3200 A

– Montage sur platine
– IEC 60947-3
– Poignée de commande pour utilisation en manuel incluse

AC20A	AC21A (1)	AC22A	AC23A	Nb pôles	Type	Réf. Internationale @	Article
Tension ≤ 415 V							
A	A	A	A				
160	160	160	160	3	OTM160E3CM230C	1SCA022845R8610	929652
				4	OTM160E4CM230C	1SCA022848R1510	929869
200	200	200	200	3	OTM200E3CM230C	1SCA022845R8960	929654
				4	OTM200E4CM230C	1SCA022846R1590	929683
250	250	250	250	3	OTM250E3CM230C	1SCA022845R9260	929661
				4	OTM250E4CM230C	1SCA022846R1910	929687
315	315	315	315	3	OTM315E3CM230C	1SCA022847R1210	929780
				4	OTM315E4CM230C	1SCA022847R2870	929796
400	400	400	400	3	OTM400E3CM230C	1SCA022847R1630	929784
				4	OTM400E4CM230C	1SCA022847R3250	929800
630	630	630	630	3	OTM630E3CM230C	1SCA103567R1001	937963
				4	OTM630E4CM230C	1SCA022873R1990	933970
800	800	800	800	3	OTM800E3CM230C	1SCA103570R1001	937965
				4	OTM800E4CM230C	1SCA022872R8340	933934
1000	1000	1000	1000	3	OTM1000E3CM230C	1SCA112677R1001	945392
				4	OTM1000E4CM230C	1SCA112703R1001	945395
1250	1250	1250	1250	3	OTM1250E3CM230C	1SCA112676R1001	945391
				4	OTM1250E4CM230C	1SCA112702R1001	945394
1600	1600	1600	1250	3	OTM1600E3CM230C	1SCA112678R1001	945393
				4	OTM1600E4CM230C	1SCA112704R1001	945396
2000	2000	-	-	3	OTM2000E3CM230C	1SCA112709R1001	945405
				4	OTM2000E4CM230C	1SCA112712R1001	945408
2500	2500	-	-	3	OTM2500E3CM230C	1SCA112710R1001	945406
				4	OTM2500E4CM230C	1SCA112713R1001	945409
3200	3200	-	-	3	OTM3200E3CM230C	1SCA129240R1001	F958937
				4	OTM3200E4CM230C	1SCA129242R1001	F958938

Note : La motorisation proposée est en 230 V AC, également disponible en 24 V DC, 48 V DC et 110-125 V AC/DC : nous consulter.
(1) OTM2000 ... 2500 Catégorie AC-21B. Pour les OTM 40 à 125, la motorisation est en 110-230 V AC/DC.

Schéma de câblage OTM160-3200A

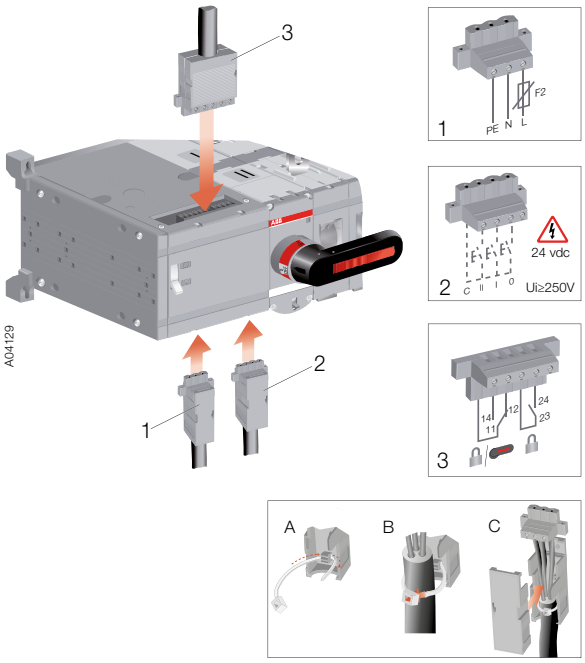

1) Connecteur alimentation moteur (prévoir protection amont)
2) Connecteur commande moteur
3) Connecteur défaut et position de l'inverseur

Inverseurs de sources motorisés OTM160 ... 3200_C
Accessoires



ODPSE230C

Gestion alimentation moteur double (Dual Power Source)

Tension moteur	Type	Réf. Internationale @	Article
230 V AC	ODPSE230C	1SCA116892R1001	950271



ODPS230



OMD300E_

Module gestion normal / secours

Réseau / réseau	Type	Réf. Internationale @	Article
Gestion alimentation double intégré	ODPS230	1SCA122946R1001	954880
Réseau / réseau ou Réseau / groupe électrogène			
Afficheur LED + dip switch + alimentation double intégré	OMD300E480-A1	1SCA123790R1001	954537
Afficheur LCD + fonction ARU + Modbus	OMD800E480-A1	1SCA123791R1001	954538



OMD800E_



OMZB18 ... 28

Kit prise de tension

Inverseurs de sources	Raccordement cosse Faston mm²	Type	Réf. Internationale @	Article
OTM160 ... 250_C	0.5 ... 1.5	OMZB18	1SCA120153R1001	951740
OTM400_C	0.5 ... 1.5	OMZB28	1SCA120154R1001	951741
OTM630 ... 800_C	0.5 ... 1.5	OMZB38	1SCA120155R1001	951742
OTM1000 ... 2500_C	0.5 ... 1.5	OMZB48	1SCA120156R1001	951743



OA1G03

Contacts auxiliaires

Inverseurs de sources	Type contact	Montage sur appareil	Type	Réf. Internationale @	Article
OTM160 ... 2500_C	1 NO	à droite	OA1G10 (1)	1SCA022353R4970	910244
	1 NF	à droite	OA3G01 (1)	1SCA022456R7410	914199

(1) Max. 4 contacts auxiliaires par interrupteur, soit huit par inverseur.
(2) Max. 2 pièces superposées.



OTZC13 ... 34



OTZC43 ... 44
OTZC53 ... 54

Kit de pontage

Inverseurs de sources	Nb de pôles	Type	Réf. Internationale @	Article
OTM 160 ... 250_C	3 pôles	OTZC13	1SCA022767R6910	925251
	4 pôles	OTZC14	1SCA022767R7040	925252
OTM 315 ... 400_C	3 pôles	OTZC23	1SCA022767R7120	925253
	4 pôles	OTZC24	1SCA022767R7210	925254
OTM 630 ... 800_C	3 pôles	OTZC33	1SCA022785R7020	925600
	4 pôles	OTZC34	1SCA022785R7110	925601
OTM 1000 ... 1250_C	3 pôles	OTZC43	1SCA022868R0710	933675
	4 pôles	OTZC44	1SCA022868R0800	933676
OTM 1600_C	3 pôles	OTZC53	1SCA022868R0980	933677
	4 pôles	OTZC54	1SCA022868R1010	933678
OTM 2000 ... 2500_C	3 pôles	OTZC63	1SCA022868R1100	933679
	4 pôles	OTZC64	1SCA022868R1360	933681
OTM 3200_C	3 pôles	OTZC73	1SCA128843R1001	933682
	4 pôles	OTZC74	1SCA128844R1001	933683



OTS1600G_

Cache-bornes

Inverseurs de sources	Nb de pôles	Nota	Type	Réf. Internationale @	Article
OTM 160 ... 250_C	3 pôles	Pour une protection amont et aval prendre 4 pièces (ex. pour un OTM 400 3 pôles, prendre 4 x OTS400G1L/4)	OTS250G1L/3	1SCA022731R8150	923701
OTM 400_C			OTS400G1L/3	1SCA022736R8840	923861
OTM 630 ... 800_C			OTS800G1L/3	1SCA022776R7890	925287
OTM 1000 ... 1600_C			OTS1600G1L/3	1SCA022871R9510	933878
OTM 2000 ... 2500_C			OTS2500G1L/3	1SCA107261R1001	940752
OTM 3200_C			OTS125T1	1SCA022379R9760	912343
OTM 160 ... 250-C	4 pôles	Pour une protection amont et aval prendre 4 pièces (ex. pour un OTM 400 4 pôles, prendre 4 x OTS400G1L/4)	OTS250G1L/4	1SCA022731R8230	923702
OTM 400_C			OTS400G1L/4	1SCA022736R9490	923865
OTM 630 ... 800_C			OTS800G1L/4	1SCA022776R7970	925288
OTM 1000 ... 1600_C			OTS1600G1L/4	1SCA022871R9780	933880
OTM 2000 ... 2500_C			OTS2500G1L/4	1SCA107262R1001	940753
OTM 3200_C			OTS4000G1L/4	1SCA129043R1001	958757



OTS800G1S

Inverseurs de sources autopilotés OTM160 ... 1600_C_D



OTM400E3CM_



OTM400E4CM_



OMD300E_

Montage fond d'armoire, 4 pôles, ATS 160 à 2500 A

- Montage sur platine
- IEC 60947-3 & IEC 60947-6
- Kit de prise de tension et d'alimentation pré-câblé
- Poignée de commande pour utilisation en manuel incluse.

AC20A	AC21A	AC22A	AC23A	Nb pôles	Type	Réf. Internationale @	Article
Tension = 400 V							
A	A	A	A				
ATS 300 - Tension moteur Ue = 220-240 V AC - Dual Power Source (DPS) intégré							
160	160	160	160	4	OTM160E4C3D230C	1SCA106305R1001	940091
250	250	250	250	4	OTM250E4C3D230C	1SCA106313R1001	940085
400	400	400	400	4	OTM400E4C3D230C	1SCA106318R1001	940090
630	630	630	630	4	OTM630E4C3D230C	1SCA108726R1001	941961
800	800	800	800	4	OTM800E4C3D230C	1SCA108728R1001	941965
1000	1000	1000	1000	4	OTM1000E4C3D230C	1SCA112852R1001	945497
1250	1250	1250	1250	4	OTM1250E4C3D230C	1SCA112851R1001	945496
1600	1600	1600	1250	4	OTM1600E4C3D230C	1SCA112848R1001	945493
ATS 800 - Tension moteur Ue = 220-240 V AC - ATS 800 Disponibles en 3 pôles - Nous consulter.							
				3	OTM160E3C8D230C	1SCA101017R1001	935944
160	160	160	160	4	OTM160E4C8D230C	1SCA101020R1001	935947
				3	OTM250E3C8D230C	1SCA101019R1001	935946
250	250	250	250	4	OTM250E4C8D230C	1SCA101022R1001	935949
				3	OTM400E3C8D230C	1SCA101061R1001	935986
400	400	400	400	4	OTM400E4C8D230C	1SCA101064R1001	935989
				3	OTM630E3C8D230C	1SCA108452R1001	941817
630	630	630	630	4	OTM630E4C8D230C	1SCA108453R1001	941819
				3	OTM800E3C8D230C	1SCA108454R1001	941821
800	800	800	800	4	OTM800E4C8D230C	1SCA108455R1001	941823
				3	OTM1000E3C8D230C	1SCA112868R1001	945513
1000	1000	1000	1000	4	OTM1000E4C8D230C	1SCA112861R1001	945506
				3	OTM1250E3C8D230C	1SCA112862R1001	945507
1250	1250	1250	1250	4	OTM1250E4C8D230C	1SCA112864R1001	945509
				3	OTM1600E3C8D230C	1SCA112866R1001	945511
1600	1600	1600	1250	4	OTM1600E4C8D230C	1SCA112867R1001	945512

(1) Montage arrivée vers le bas, nous consulter.

Schéma de câblage ATS 300 (DPS inclus) : utilisation tétrapolaire

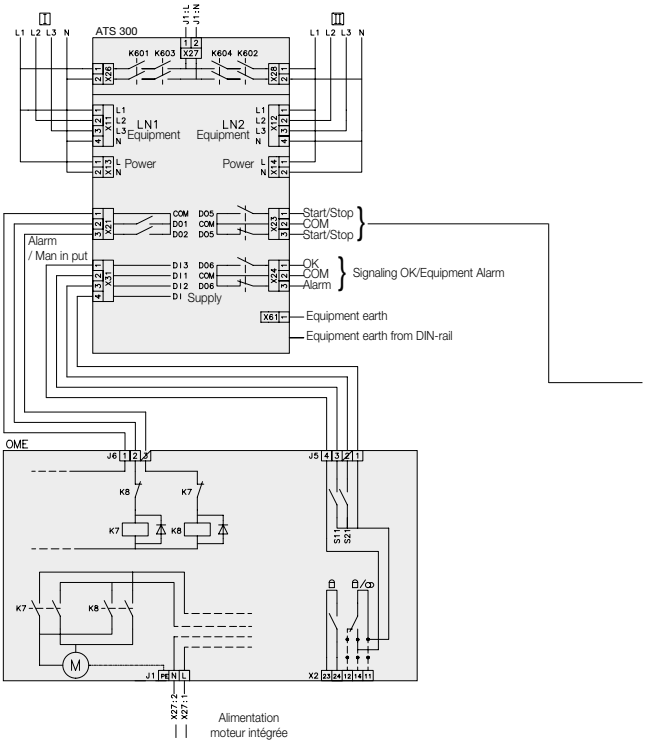

Connecteur	Description
X11:1	Ligne normale LN1:Phase L1
X11:2	Ligne normale LN1:Phase L2
X11:3	Ligne normale LN1:Phase L3
X11:4	Ligne normale LN1:Neutre N
X13.1	Alimentation source normale LN1:Phase L1
X13.2	Alimentation source normale LN1:Neutre N
X12:1	Ligne secours LN2:Phase L1
X12:2	Ligne secours LN2:Phase L2
X12:3	Ligne secours LN2:Phase L3
X12:4	Ligne secours LN2:Neutre N
X14:1	Alimentation source secours LN2:Phase L1
X14:2	Alimentation source secours LN2:Neutre N
X21:1	Voltage supply from motor operator OME_
	Commun
X21:2	Fermeture de l'inter. I
X21:3	Fermeture de l'inter. II
X23:1	Démarrage groupe électrogène
X23:2	Commun
X23:3	Arrêt groupe électrogène
X24.1	Alarme inactive, fermée si le système fonctionne
X24.2	Commun
X24.3	Alarme active, ouvert si le système fonctionne
X31.1	Alarme poignée
X31.2	Interrupteur position I
X31.3	Interrupteur position II
X31.4	Alimentation contact alarme
X26.1	Alimentation source normale LN1:Phase L1
X26.2	Alimentation source normale LN1:Neutre N
X27.1	Dual Power Source: alimentation moteur L
X27.2	Dual Power Source: alimentation moteur N
X28.1	Alimentation source secours LN2:Phase L1
X28.2	Alimentation source secours LN2:Neutre N
X61	Borne terre

Les fiches indiquées en bleu = sortie
Les connectiques indiquées en noir = entrée

Inverseurs de sources autopilotés OTM160 ... 1600_C_D
Accessoires



ODPSE230C



OA1G03



OTZC13 ... 34



OTZC43 ... 44



OTS1600G_



OTS800G1S



OMZC2

Gestion alimentation moteur double (Dual Power Source)

Tension moteur	Nota	Type	Réf. Internationale @	Article
230 V AC	Uniquement pour ATS800	ODPSE230C	1SCA116892R1001	950271

Contacts auxiliaires

Calibre	Type contact	Montage sur appareil	Type	Réf. Internationale @	Article
160 à 2500	1 NO	à droite	OA1G10	1SCA022353R4970	910244
	1 NF	à droite	OA3G01	1SCA022456R7410	914199

Note : Max. 4 contacts auxiliaires par interrupteur, soit 8 par inverseur.

Kit de pontage

Inverseurs de sources	Nb de pôles	Type	Réf. Internationale @	Article
OTM 160 ... 250_C	3 pôles	OTZC13	1SCA022767R6910	925251
	4 pôles	OTZC14	1SCA022767R7040	925252
OTM 400_C	3 pôles	OTZC23	1SCA022767R7120	925253
	4 pôles	OTZC24	1SCA022767R7210	925254
OTM 630 ... 800_C	3 pôles	OTZC33	1SCA022785R7020	925600
	4 pôles	OTZC34	1SCA022785R7110	925601
OTM 1000 ... 1250_C	3 pôles	OTZC43	1SCA022868R0710	933675
	4 pôles	OTZC44	1SCA022868R0800	933676
OTM 1600_C	3 pôles	OTZC53	1SCA022868R0980	933677
	4 pôles	OTZC54	1SCA022868R1010	933678

Cache-bornes

Inverseurs de sources	Nb de pôles	Nota	Type	Réf. Internationale @	Article
OTM 160 ... 250_C	3 pôles	Pour une protection amont et aval prendre 4 pièces (ex. pour un OTM400 3 pôles, prendre 4 x OTS400G1L/4)	OTS250G1L/3	1SCA022731R8150	923701
OTM 400_C			OTS400G1L/3	1SCA022736R8840	923861
OTM 630 ... 800_C			OTS800G1L/3	1SCA022776R7890	925287
OTM 1000 ... 1600_C			OTS1600G1L/3	1SCA022871R9510	933878
OTM 160 ... 250_C	4 pôles	Pour une protection amont et aval prendre 4 pièces (ex. pour un OTM400 4 pôles, prendre 4 x OTS400G1L/4)	OTS250G1L/4	1SCA022731R8230	923702
OTM 400_C			OTS400G1L/4	1SCA022736R9490	923865
OTM 630 ... 800_C			OTS800G1L/4	1SCA022776R7970	925288
OTM 1000 ... 1600_C			OTS1600G1L/4	1SCA022871R9780	933880

Accessoires

Description	Nota	Type	Réf. Internationale @	Article
Kit fixation sur porte automate		OMZD1	1SCA022787R5190	951651
Collerette automate	Cadenassable	OMZC2	1SCA101001R1001	935929

Schéma de câblage ATS 800 : utilisation tri et tétrapolaire

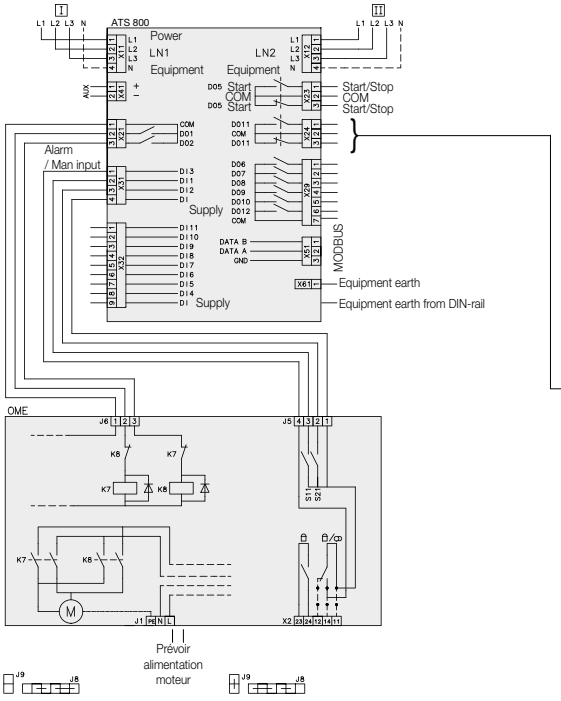

Connecteur	Description
X11:1	Ligne normale LN1:Phase L1
X11:2	Ligne normale LN1:Phase L2
X11:3	Ligne normale LN1:Phase L3
X11:4	Ligne normale LN1:Neutre N
X12:1	Ligne secours LN2:Phase L1
X12:2	Ligne secours LN2:Phase L2
X12:3	Ligne secours LN2:Phase L3
X12:4	Ligne secours LN2:Neutre N
X41:1	Alimentation AUX
X41:2	Alimentation AUX
X21:1	Voltage supply from motor operator OME_ Commun
X21:2	Fermeture de l'inter. I
X21:3	Fermeture de l'inter. II
X23:1	Démarrage groupe électrogène
X23:2	Commun
X23:3	Arrêt groupe électrogène
X24.1	Commande N.O. charge secondaire (délestage)
X24.2	Commun
X24.3	Commande N.C. charge secondaire (délestage)
X29.1	Signalisation alarme, commutation forcée
X29.2	Source I sous tension
X29.3	Source II sous tension
X29.4	Signalisation alarme, défaut système
X29.5	Signalisation alarme, poignée enclenchée
X29.6	Etat charge secondaire
X29.7	Commun
X31.1	Alarme poignée
X31.2	Interrupteur position I
X31.3	Interrupteur position II
X31.4	Alimentation contact alarme

X32.1	Communication mod BUS
X32.2	Commande forcée générateur
X32.3	Commande forcée commutation II et démarrage moteur
X32.4	Alarme du générateur
X32.5	Commande en position O ou A.UI
X32.6	Non utilisé
X32.7	Commande en position I
X32.8	Commande en position II
X32.9	Commun
X51.1	Modbus DATA B
X51.2	Modbus DATA A
X51.3	Modbus GND
X61	Borne terre

Les fiches indiquées en bleu = sortie
Les connectiques indiqués en noire = entrée



OMD800E_

Interrupteurs de bypass motorisé OTM160 ... 800_Y



OTM160 ... 250E3YM230C



OTM315 ... 400E3YM230C



OTM315 ... 400E4YM230C



OTM630 ... 800E3YM230C



OTM630 ... 800E4YM230C

Interrupteurs de bypass motorisé, 3-4 pôles

- Montage sur platine
- IEC 60947-3
- Poignée de commande pour utilisation manuelle incluse
- Fusibles de rechange inclus.

Tension nominale			Nb pôles	Type	Réf. Internationale @	Article
AC-21A/AC-22A		AC-23A				
≤ 415 V I A	400 V S kVA	400 ... 415 V I/P A/kW				
160	110	160/90	3	OTM160E3YM230C	1SCA141435R1001	F969016
160	110	160/90	4	OTM160E4YM230C	1SCA141436R1001	F969017
200	135	200/110	3	OTM200E3YM230C	1SCA141437R1001	F969018
200	135	200/110	4	OTM200E4YM230C	1SCA141438R1001	F969019
250	170	250/140	3	OTM250E3YM230C	1SCA141439R1001	F969030
250	170	250/140	4	OTM250E4YM230C	1SCA140870R1001	F968648
315	215	315/160	3	OTM315E3YM230C	1SCA141440R1001	F969031
315	215	315/160	4	OTM315E4YM230C	1SCA141441R1001	F969032
400	275	400/220	3	OTM400E3YM230C	1SCA136735R1001	F965260
400	275	400/220	4	OTM400E4YM230C	1SCA136677R1001	F965142
630	435	630/355	3	OTM630E3YM230C	1SCA136615R1001	F965145
630	435	630/355	4	OTM630E4YM230C	1SCA136613R1001	F965143
800	550	800/450	3	OTM800E3YM230C	1SCA136616R1001	F965146
800	550	800/450	4	OTM800E4YM230C	1SCA136614R1001	F965144

Interrupteurs de bypass motorisé OTM160 ... 800_Y
Accessoires



OHBZX200



OHBZX275

Rallonges de poignées

Bypass	Nota	Couleur	Type	Réf. Internationale @	Article
OTM 160 ... 400_Y	Livré d'origine	Noire	OHBZX200	1SCA125960R1001	
OTM 630 ... 800_Y		Noire	OHBZX275	1SCA125963R1001	



OTS800G_

Cache-bornes

Bypass	Nb de pôles	Nota	Type	Réf. Internationale @	Article
OTM 160 à 250_Y	3 pôles	Pour une protection amont et aval prendre 4 pièces (ex. pour un OT400 3 pôles, prendre 4 x OTS400G1L/3)	OTS250G1L/3	1SCA022731R8150	923701
OTM 400_Y			OTS400G1L/3	1SCA022736R8840	923861
OTM 630 à 800_Y			OTS800G1L/3	1SCA022776R7890	925287
OTM 160 à 250_Y	4 pôles	Pour une protection amont et aval prendre 4 pièces (ex. pour un OT400 4 pôles, prendre 4 x OTS400G1L/4)	OTS250G1L/4	1SCA022731R8230	923702
OTM 400_Y			OTS400G1L/4	1SCA022736R9490	923865
OTM 630 à 800_Y			OTS800G1L/4	1SCA022776R7970	925288



OTZC13 ... 34

Kits de pontage

Bypass	Nb de pôles	Type	Réf. Internationale @	Article
OTM 160 à 250_Y	3 pôles	OTZC13	1SCA022767R6910	925251
	4 pôles	OTZC14	1SCA022767R7040	925252
OTM 315 à 400_Y	3 pôles	OTZC23	1SCA022767R7120	925253
	4 pôles	OTZC24	1SCA022767R7210	925254
OTM 630 à 800_Y	3 pôles	OTZC33	1SCA022785R7020	925600
	4 pôles	OTZC34	1SCA022785R7110	925601

Deux kits de pontage sont nécessaires.



OA1G_



OA3G01

Contacts auxiliaires

Bypass	Type contact	Nota	Type	Réf. Internationale @	Article
OTM 160 à 800_Y	1 NO	Montage à droite	OA1G10	1SCA022353R4970	910244
	1 NF		OA3G01	1SCA022456R7410	914199

Inverseurs de sources
Accessoires de raccordement


OZXB1L


OZXB2


OZXB2L


OZXB3


OZXB4


OZXB7


OZXB8


OZXB9


OZXB5


OZXB6

Jeux de bornes de raccordement pour inverseurs de sources OTC

Calibre	Section mm²	Cache-bornes adapté	Type	Réf. Internationale @	Article	Cond. pièces
Jeux de bornes de raccordement pour câbles Al et Cu						
OT 100 à 125F	16 ... 120		OZXT2	1SCA022620R7200	920963	3
	2x(6 ... 50)		OZXT3	1SCA022639R0720	920970	3
	10 ... 70		OZXL1	1SCA022439R6770	917000	3
	10 ... 70		OZXL1/1	1SCA022469R6220	917001	1
160 à 250 A	10 ... 70	OTS250_L	OZXB1L	1SCA022169R2030	02045	3
	10 ... 70	OTS250_L	OZXB1L/1	1SCA022194R0030	914069	1
	25 ... 120	OZXB2K	OZXB2	1SCA022119R7610	02039	3
	25 ... 120	OZXB2K	OZXB2/1	1SCA022194R0200	02232	1
	95 ... 185	OTS250_L	OZXB8	1SCA022744R1510	924126	3
	95 ... 185	OTS250_L	OZXB8/1	1SCA022744R1600	924127	1
	6x(2.5 ... 35)		OZXM1/1	1SCA101163R1001	936070	1
400 A	95...185	OZXB3K	OZXB3	1SCA022136R8100	02047	3
	95...185	OZXB3K	OZXB3/1	1SCA022194R0620	02233	1
	2x(95...185)	OZXB3K	OZXB4	1SCA022137R4760	02048	3
	2x(95...185)	OZXB3K	OZXB4/1	1SCA022194R0890	02234	1
	120 ... 240	OZXB5K	OZXB7	1SCA022185R0040	914083	3
	120 ... 240	OZXB5K	OZXB7/1	1SCA022194R1430	02237	1
	95 ... 185	OTS400_L	OZXB8	1SCA022744R1510	924126	3
	95 ... 185	OTS400_L	OZXB8/1	1SCA022744R1600	924127	1
	6x(2.5 ... 35)		OZXM2/1	1SCA101164R1001	936071	1
630 à 800 A	120...300	OZXB4K	OZXB5	1SCA022137R2470	02049	3
	120...300	OZXB4K	OZXB5/1	1SCA022194R1010	02235	1
	2x(120...300)	OZXB4K	OZXB6	1SCA022137R4920	02050	3
	2x(120...300)	OZXB4K	OZXB6/1	1SCA022194R1270	02236	1
1000 à 2500 A	95...185	OTS1600_L	OZXB3	1SCA022136R8100	02047	3
	95...185	OTS1600_L	OZXB3/1	1SCA022194R0620	02233	1
	2x(95...185)	OTS1600_L	OZXB4	1SCA022137R4760	02048	3
	2x(95...185)	OTS1600_L	OZXB4/1	1SCA022194R0890	02234	1
	120...300	OTS1600_L	OZXB5	1SCA022137R2470	02049	3
	120...300	OTS1600_L	OZXB5/1	1SCA022194R1010	02235	1
	2x(120...300)	OTS1600_L	OZXB6	1SCA022137R4920	02050	3
	2x(120...300)	OTS1600_L	OZXB6/1	1SCA022194R1270	02236	1

Cache bornes pour bornes de raccordement

– Plastique transparent IP2x

Interrupteur sectionneur	Type	Réf. Commerciale	Article	Cond. pièces
OXB2, 2L	OZXB2K	1SCA022264R0010	02098	3
OXB3, 4	OZXB3K	1SCA022264R0440	02099	3
OXB5, 6	OZXB4K	1SCA022199R2850	02100	3
OXB7, 7L	OZXB5K	1SCA022283R8040	914080	3

Inverseurs de sources OTc 16 à 125 A
Dimensions mm

OT16 à 40

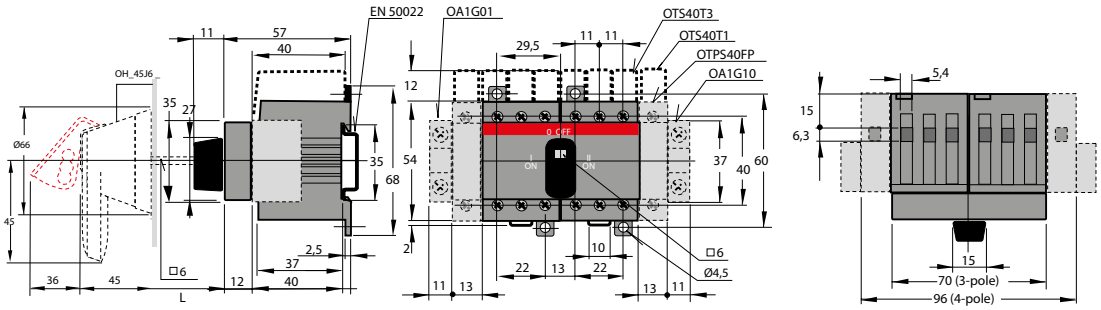

OH_ 45J6E311 Shaft OXP6x	L
150	164...175
170	184...195
265	279...290
400	414...425

OT63 à 80

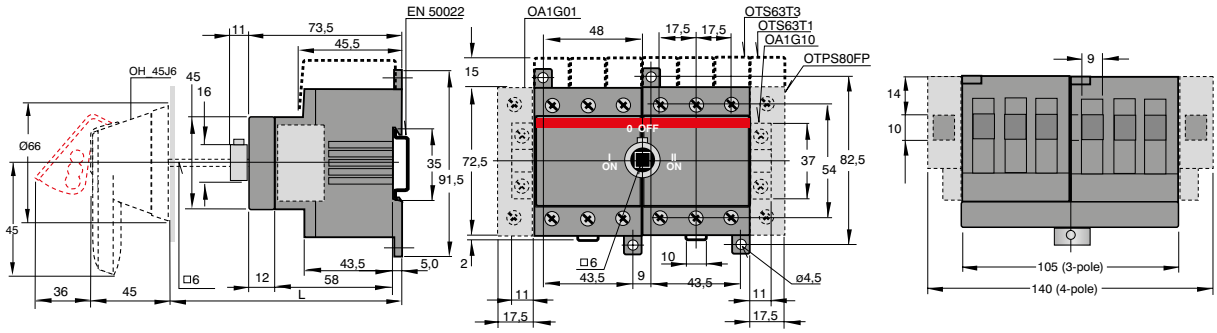

OH_ 45J6E311 Shaft OXP6x	L
150	183...194
170	203...214
265	298...309
400	433...444

OT100 à 125

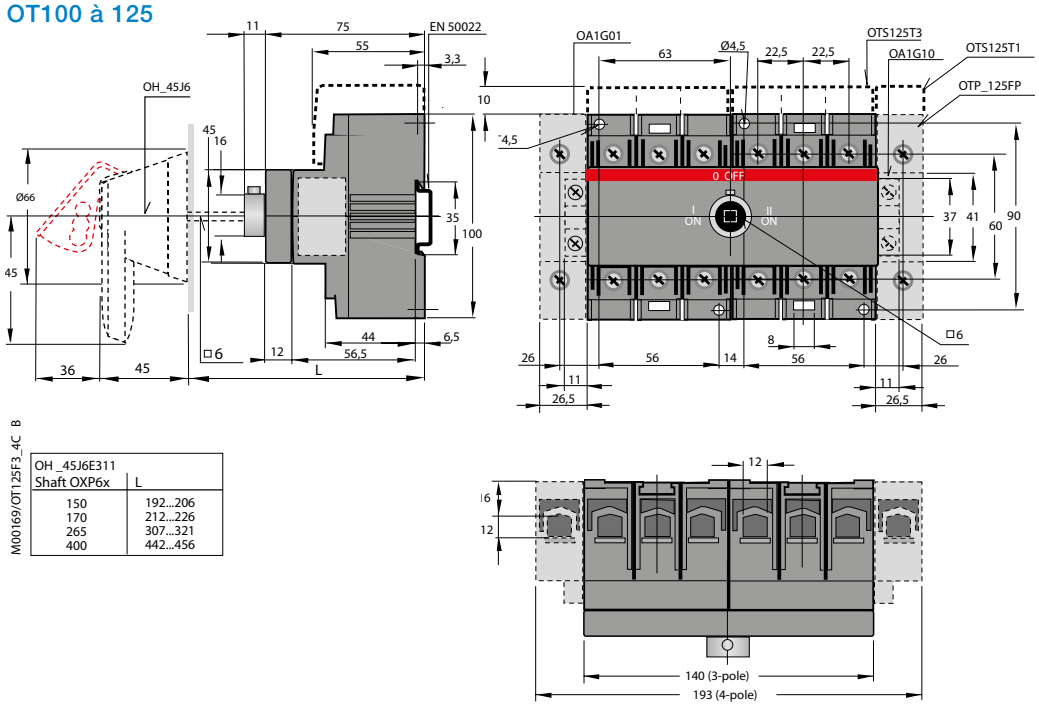

OH _45J6E311 Shaft OXP6x	L
150	192...206
170	212...226
265	307...321
400	442...456

M00169/OT125F3_4C_B

Inverseurs de sources OTc 160 à 3200 A
Dimensions mm

OT160E03/04C_P à OT250E03/04C_P

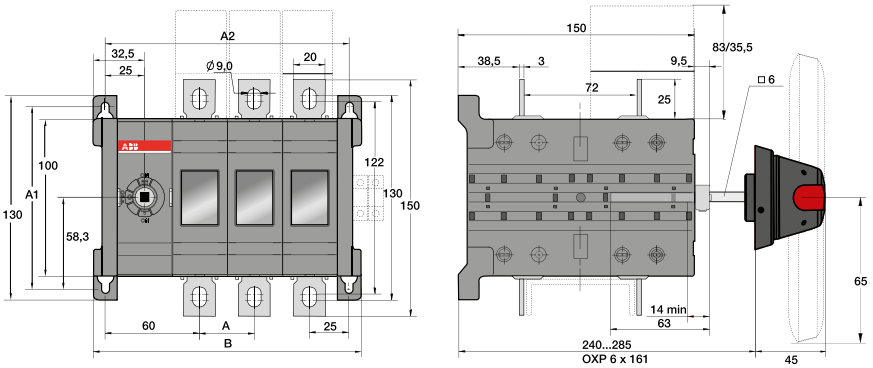

	OT 160...250E_C	
	E03	E04
A	35	35
A1	116	116
A2	155	190
B	170	205

OT160 à 250_ avec poignée à montage direct

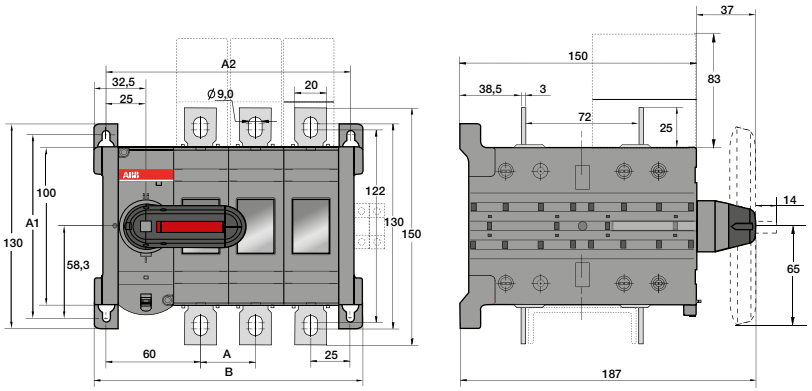

	OT160...250E_C	
	E03	E04
A	35	35
A1	116	116
A2	156	191
B	171	206

OT315E03/04C_P et OT400E03/04C_P

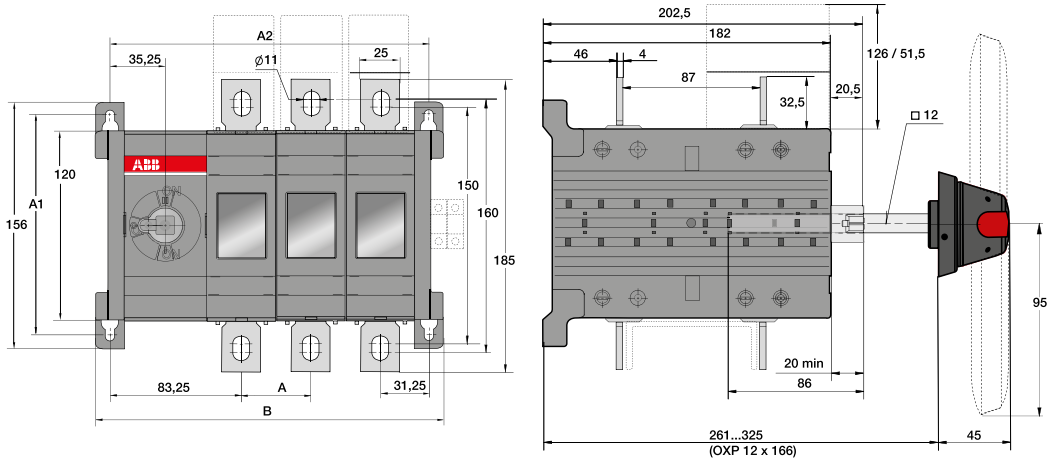

	OT 315...400E_C	
	E03	E04
A	44	44
A1	142	142
A2	202,5	246,5
B	221	265

Inverseurs de sources OTc 160 à 3200 A
Dimensions mm

OT315E03/04_ à OT400E03/04_ avec poignée à montage direct

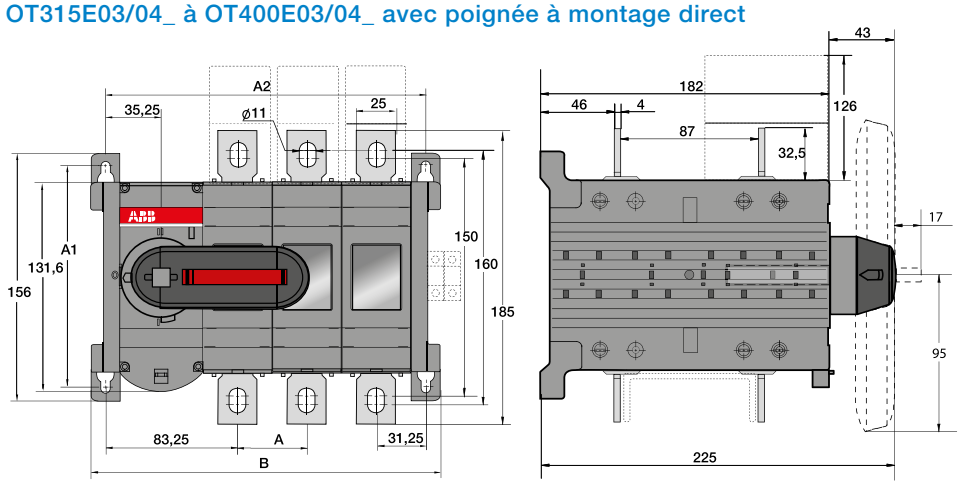

	OT 315...400E_C	
	E03	E04
A	44	44
A1	142	142
A2	202,5	246,5
B	221	265

OT630E03/04C_P à 800E03/04C_P

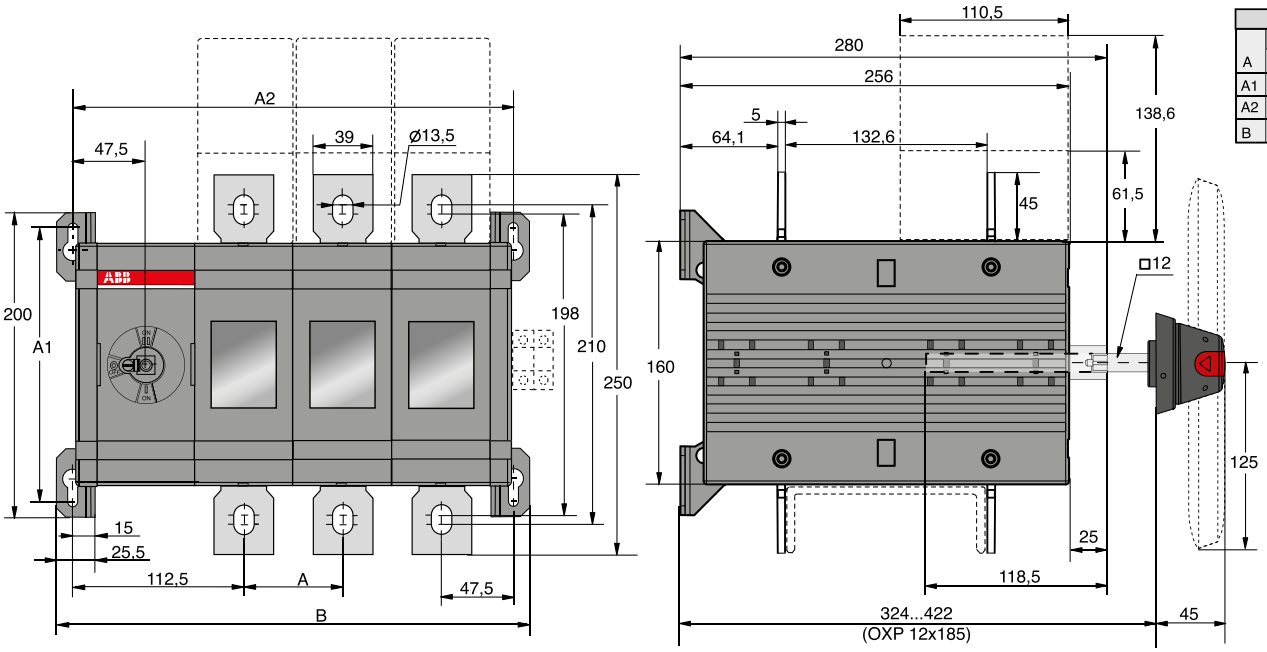

	OT630/800_C	
	E03	E04
A	65	65
A1	180	180
A2	290	355
B	311	376

OT630E03/04_ à 800E03/04_ avec poignée à montage direct

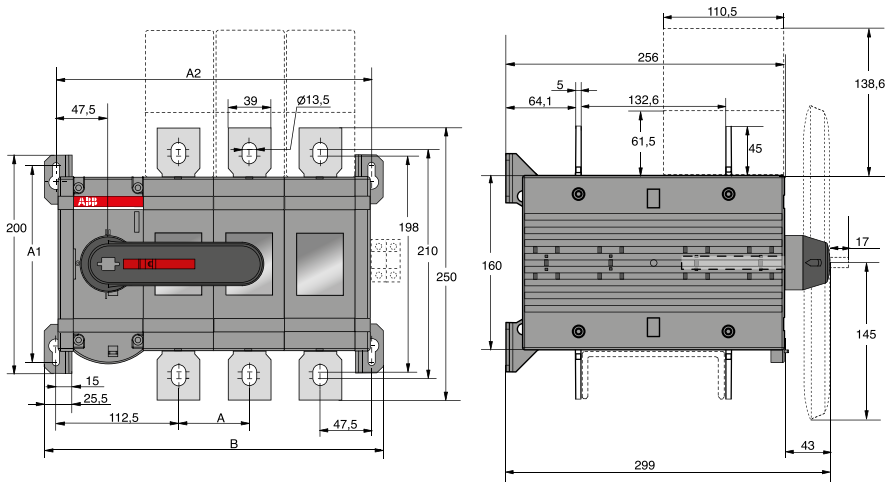

	OT600/800_CK	
	E03	E04
A	65	65
A1	180	180
A2	290	355
B	311	376

Inverseurs de sources OTc 160 à 3200 A
Dimensions mm

OT1000 à 1600E03/04CP

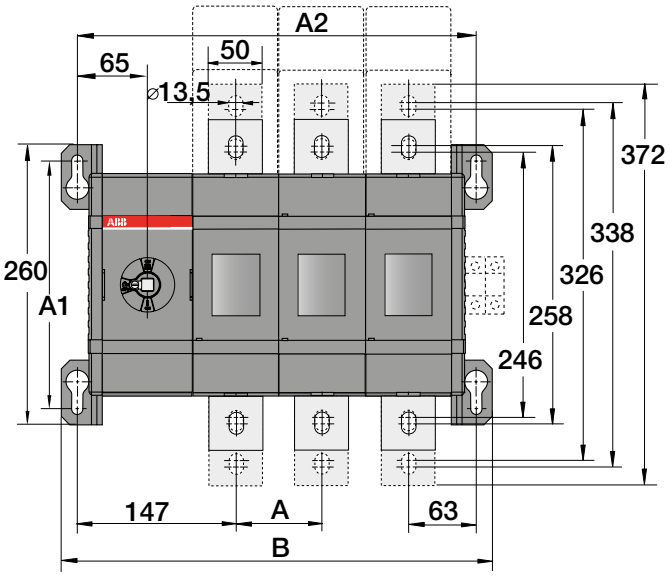

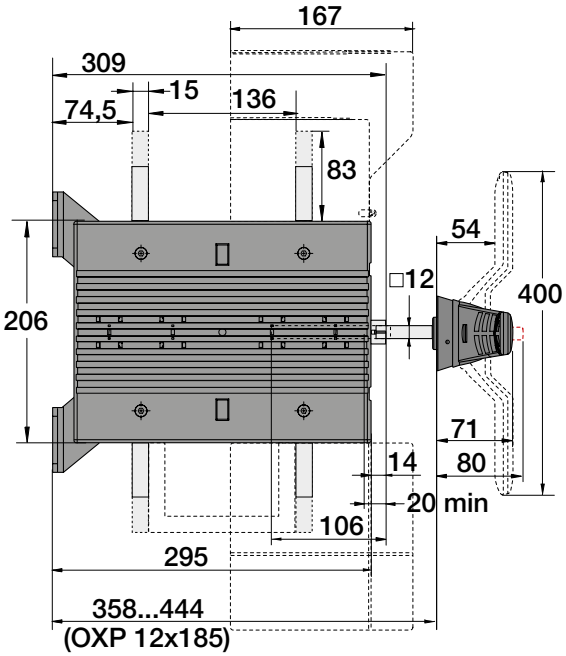

OT1000
OT1250

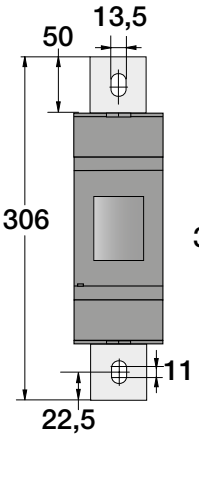

OT1600

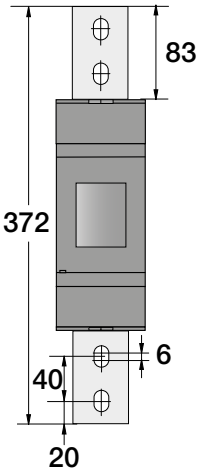

OT1000/1250/1600E_C			
	E02	E03	E04
A	80	80	80
A1	230	230	230
A2	290	370	450
B	320	400	480

OT2000 à 2500E03/04CP

*) N3 types

OT 2500-C			
	E02	E03	E04
A	126	126	126
A1	230	230	230
A2	382	508	634
B	412	538	664

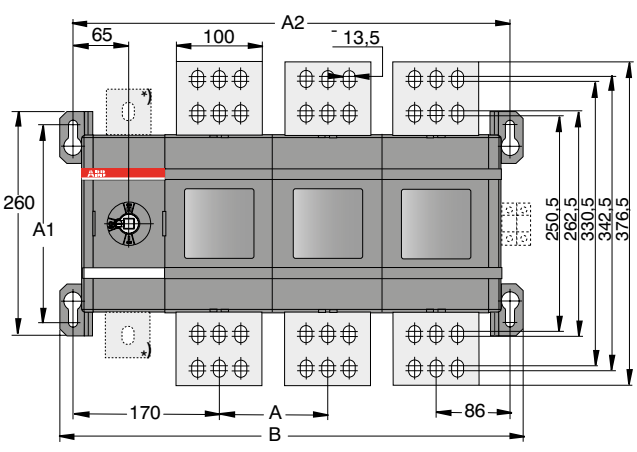

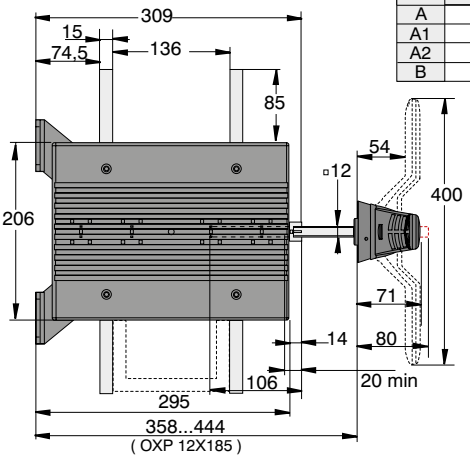

Inverseurs de sources OTc 160 à 3200 A
Dimensions mm

OT3200E03/04CP

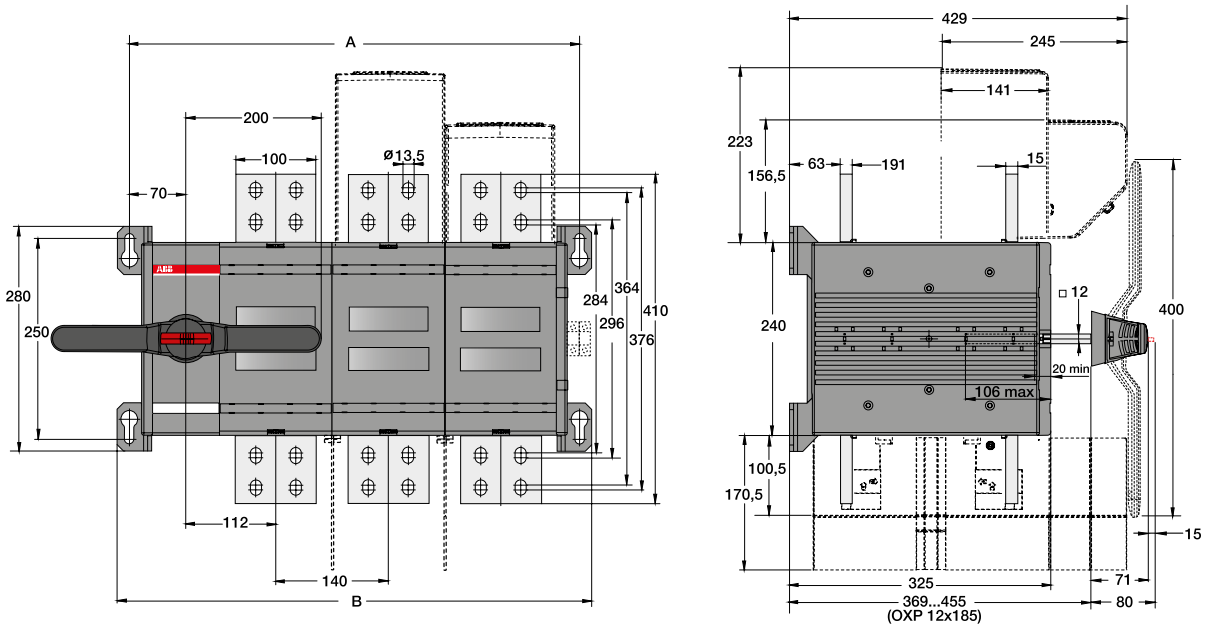

OT3200_C		
mm	E03	E04
A	560	700
B	590	730

Interrupteurs de bypass manuel OT 160 à 800_Y
Dimensions mm

OT160 ... 250E03/04Y

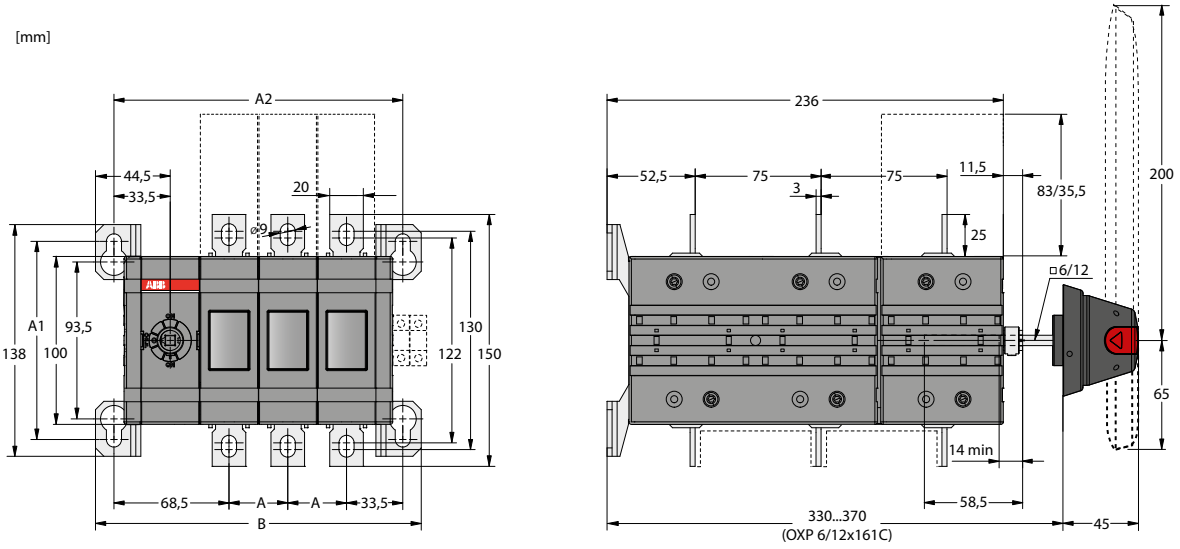

OT160...250_Y		
	E03	E04
A	35	35
A1	118	118
A2	172	207
B	194	229

OT315...400E03/04Y

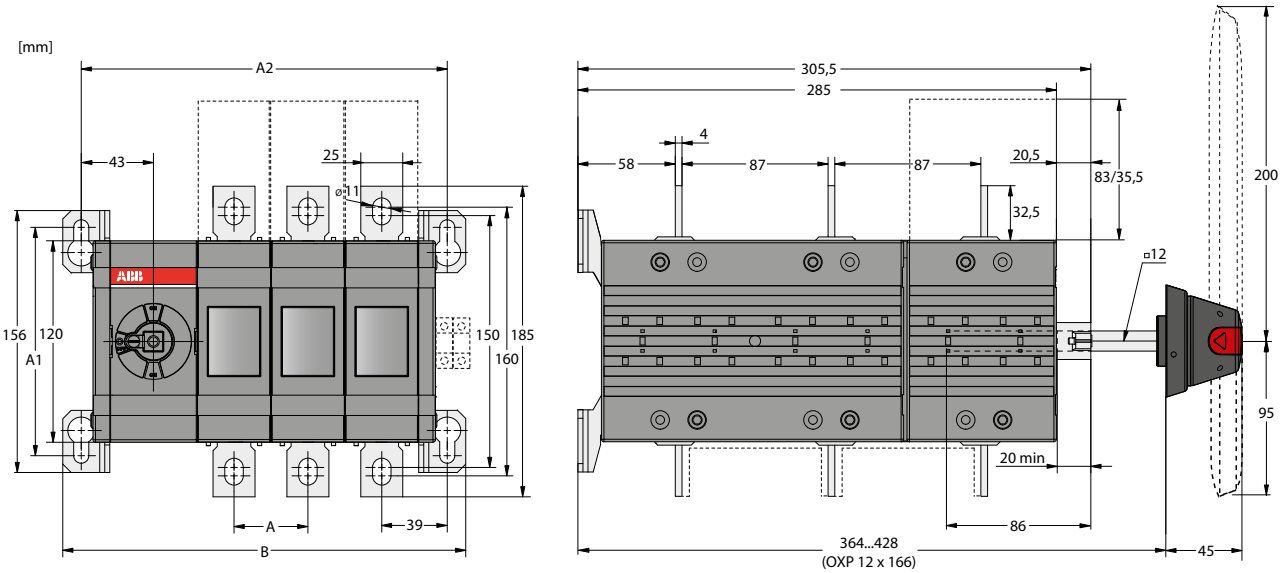

OT315...400E_Y		
	E03	E04
A	44	44
A1	136	136
A2	218	262
B	240	284

Interrupteurs de bypass manuel OT 160 à 800_Y
Dimensions mm

OT630...800E03/04Y

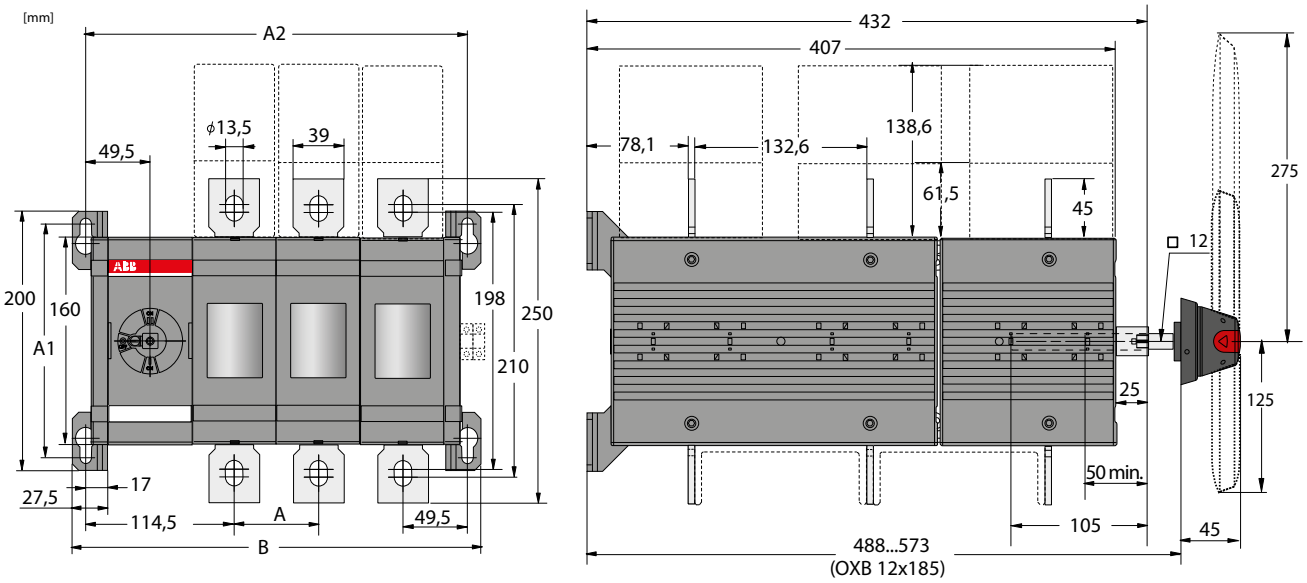

OT630...800E_Y		
	E03	E04
A	65	65
A1	180	180
A2	294	359
B	315	380

Inverseurs de sources motorisés OTM 40 à 3200_C
Dimensions mm

OTM40 à 125C

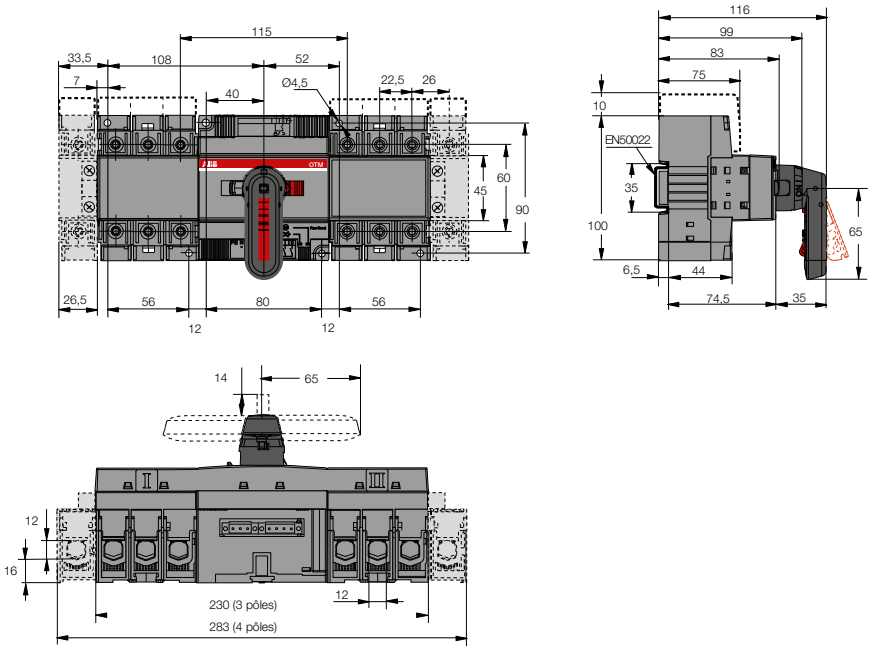

OTM160 à 250E3/4CM

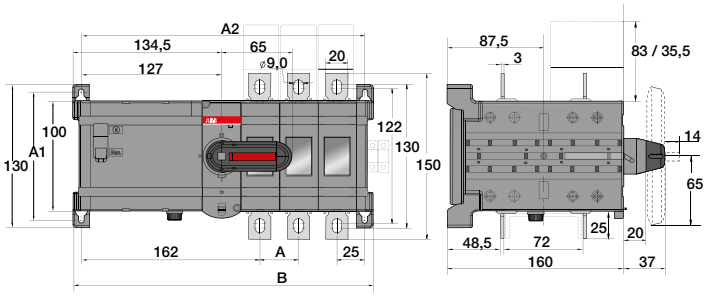

	OTM 160...250E-C-M	
	E3	E4
A	35	35
A1	116	116
A2	257	292
B	272	307

OTM315 à 400E3/4CM

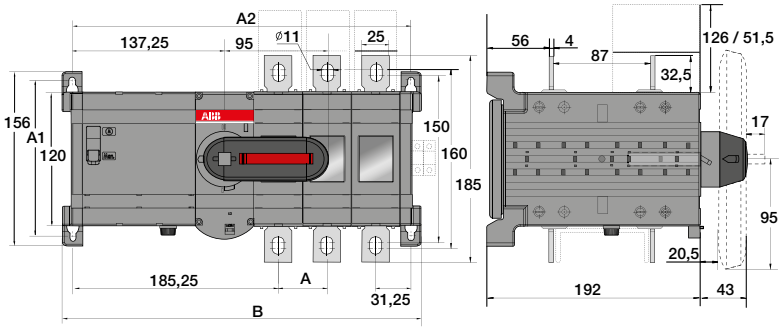

	OTM 315...400E_C_M	
	E3	E4
A	44	44
A1	142	142
A2	304,5	348,5
B	323	367

Inverseurs de sources motorisés OTM 40 à 3200_C
Dimensions mm

OTM630/800E3/E4CM

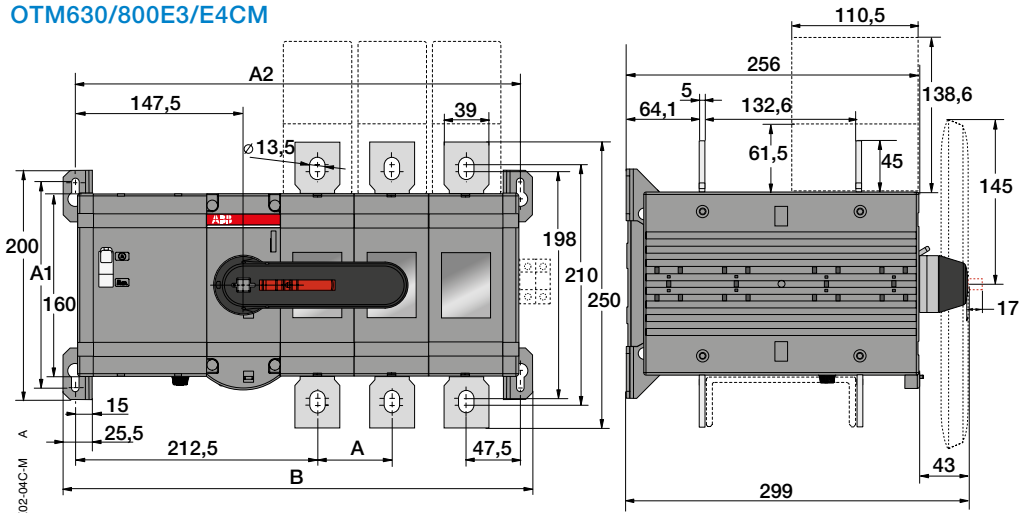

OTM630-800E-C-M			
	E02	E03	E04
A	65	65	65
A1	180	180	180
A2	325	390	455
B	346	411	476

OTM1000 à 1600E3/4CM

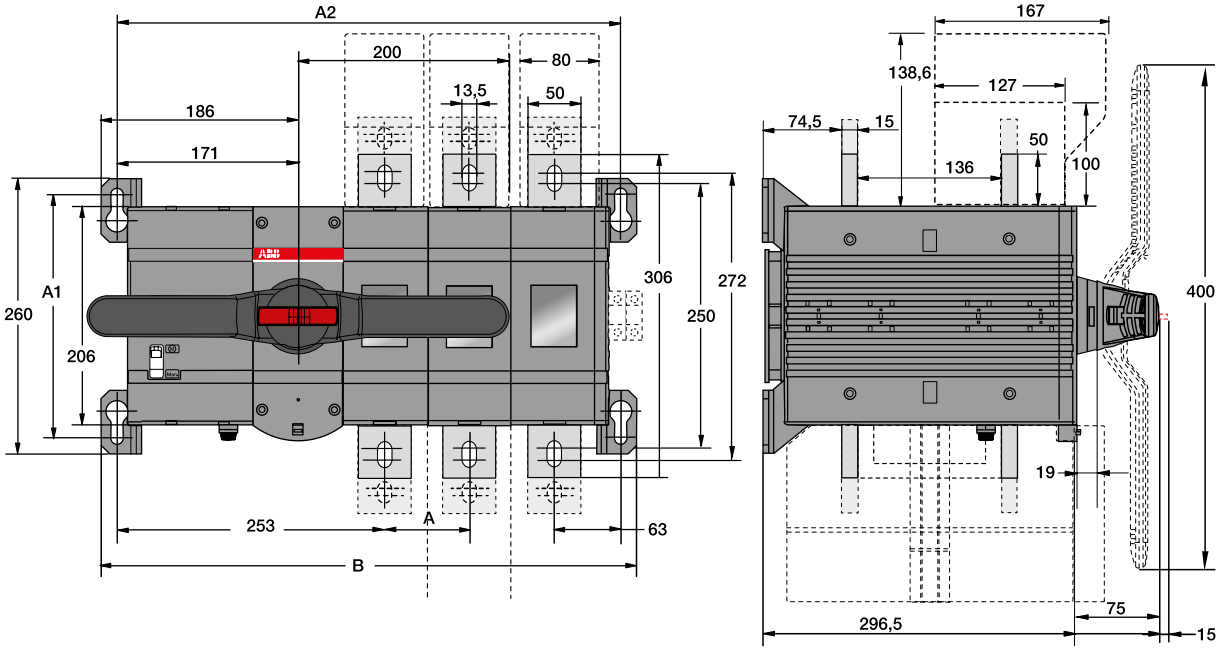

OTM1000
OTM1250

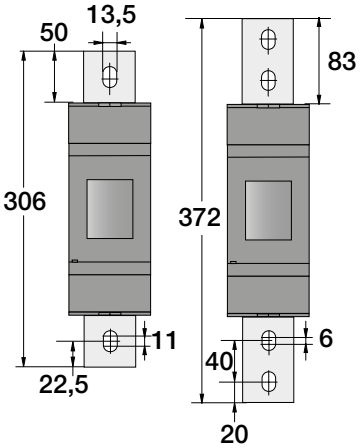

OTM1600

OTM1000-1600E-CM			
	E2	E3	E4
A	80	80	80
A1	230	230	230
A2	396,5	476,5	556,5
B	426,5	506,5	586,5

Inverseurs de sources motorisés OTM 40 à 3200_C
Dimensions mm

OTM2000 à 3200E3/4CM

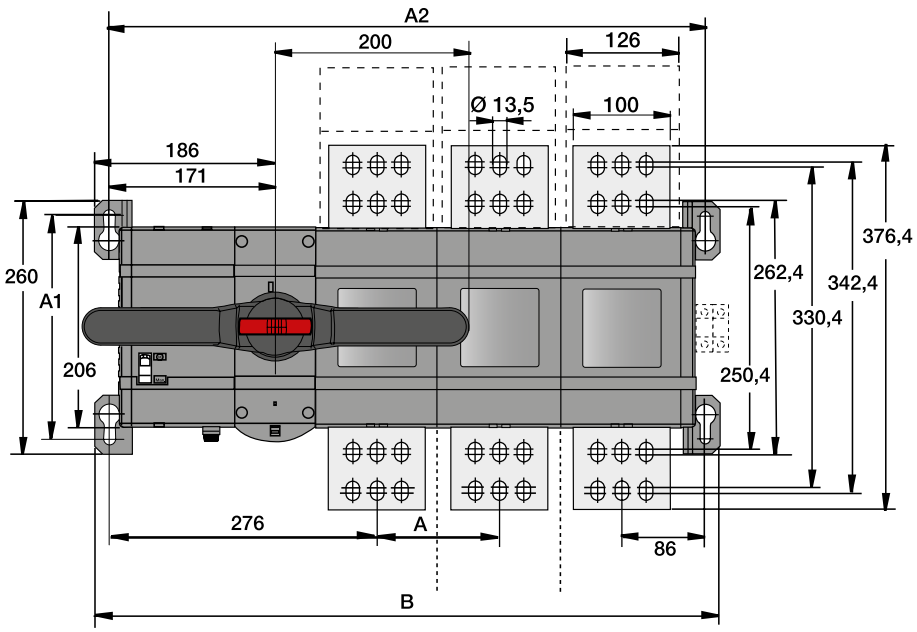

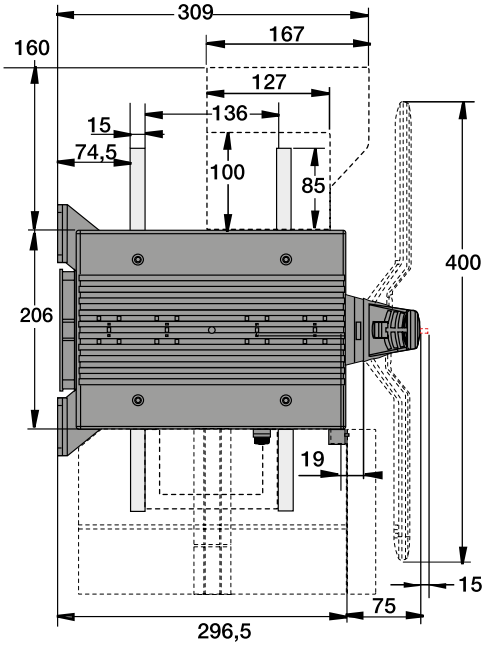

OTM3200E-CM		
	E3	E4
A	140	140
A1	250	250
A2	661.5	501.5
B	691.5	831.5

OTM2000-2500E-CM		
	E3	E4
A	126	126
A1	230	230
A2	614.5	740.5
B	644.5	770.5

OTM160 à 250E_C_3D_ - ATS 300

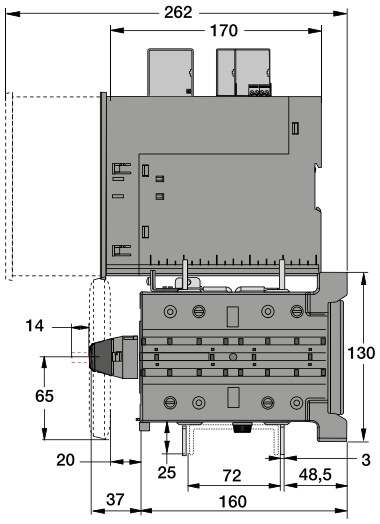

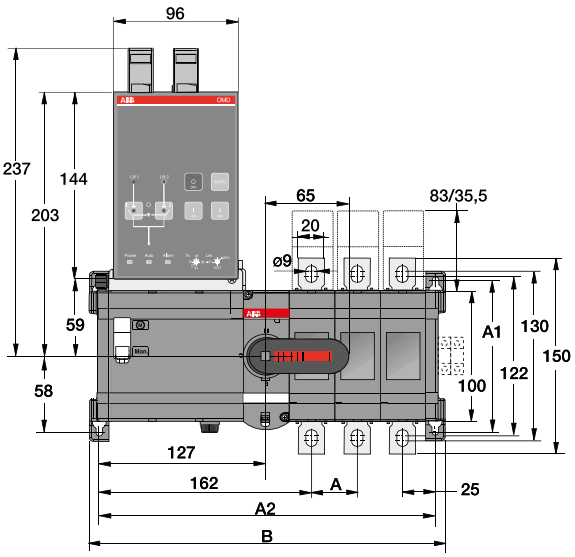

OTM 160-250E_C_D_	
	E4
A	35
A1	116
A2	292
B	307

Inverseurs de sources autopiloté OTM 160 à 1600_C
Dimensions mm

OTM160 à 250E_C_8D_ - ATS 800

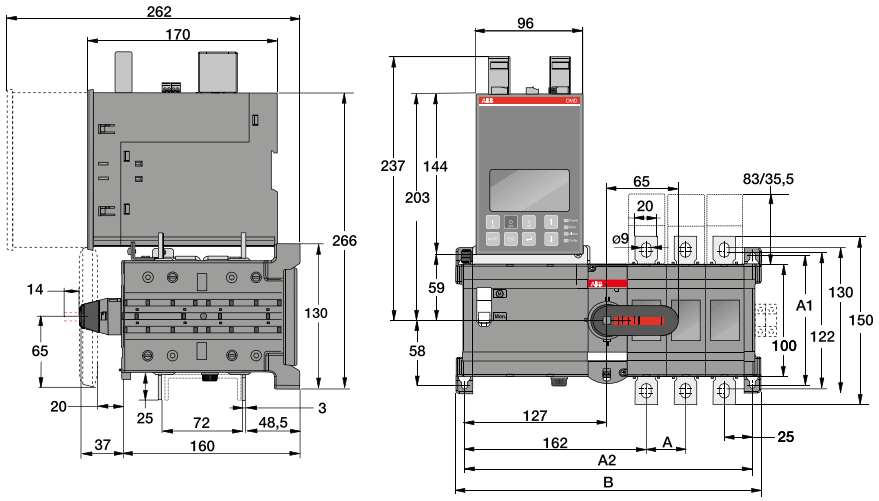

OTM 160-250E_C_D_		
	E3	E4
A	35	35
A1	116	116
A2	257	292
B	272	307

OTM315 à 400E_C_3D - ATS 300

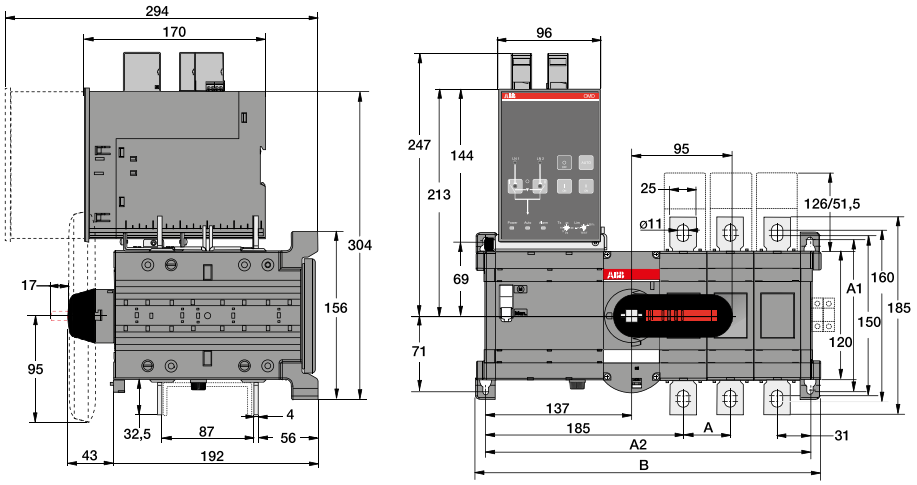

OTM 315-400E_C_D_	
	E4
A	44
A1	142
A2	348,5
B	367

Inverseurs de sources autopiloté OTM 160 à 1600_C_D
Dimensions mm

OTM315 à 400E_C_8D_ - ATS 800

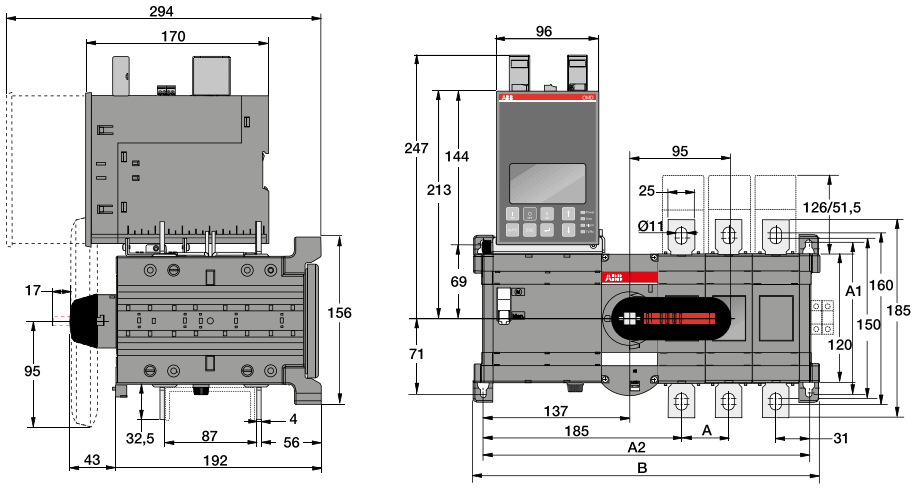

OTM 315-400E_C_D_		
	E3	E4
A	44	44
A1	142	142
A2	304,5	348,5
B	323	367

OTM630 à 800E_C_3D_ - ATS 300

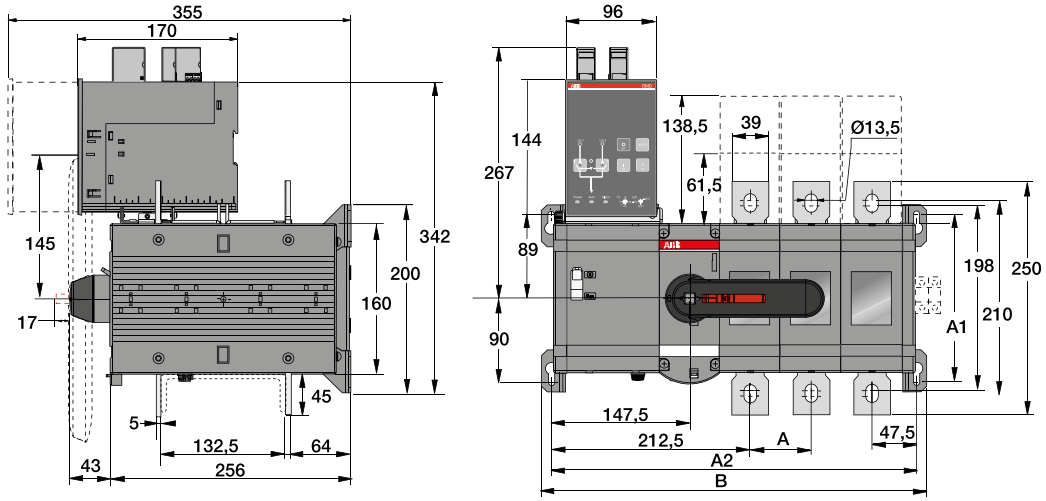

OTM630-800E_C_D	
	E4
A	65
A1	180
A2	455
B	476

Inverseurs de sources autopiloté OTM 160 à 1600_C_D
Dimensions mm

OTM630 à 800E_C_8D_ - ATS 800

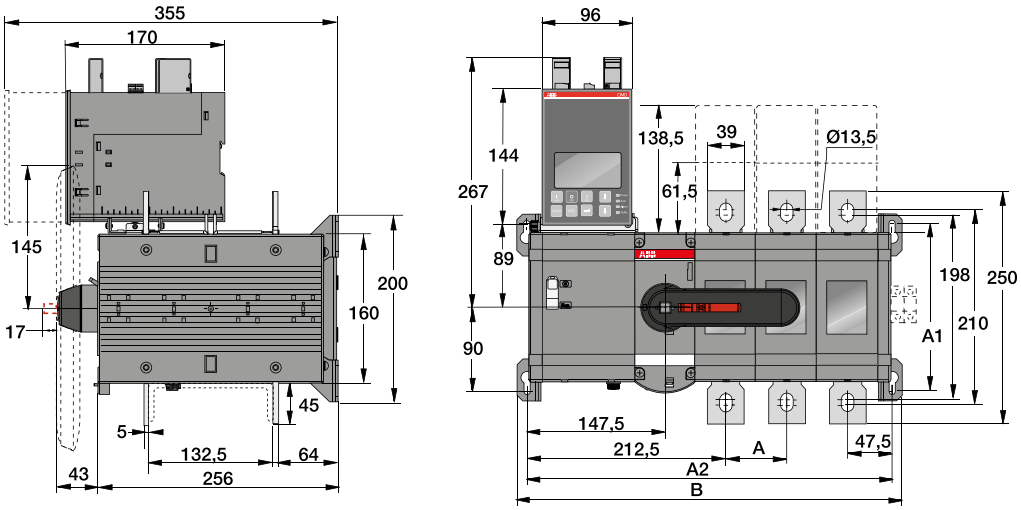

OTM630-800E_C_D		
	E3	E4
A	65	65
A1	180	180
A2	390	455
B	411	476

OTM1000 à 1600E_C2D_, OTM1000 à 1600E_C3D_ - ATS 300

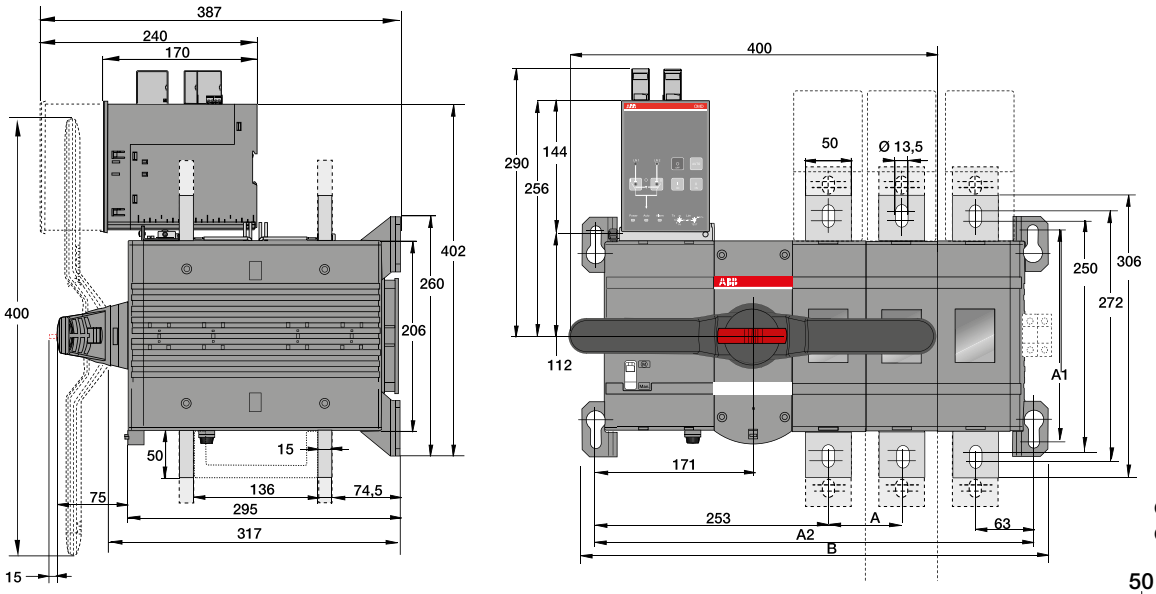

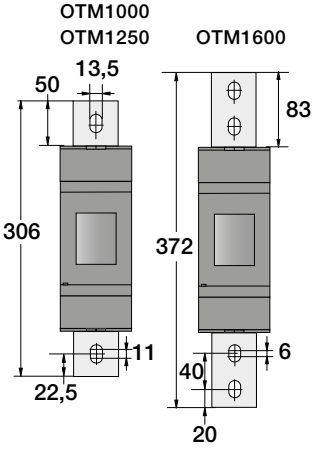

OTM1000-1600E_C_D	
	E4
A	80
A1	230
A2	556
B	586

Inverseurs de sources autopiloté OTM 160 à 1600_C_D
Dimensions mm

OTM1000 à 1600E_C_8D - ATS 800

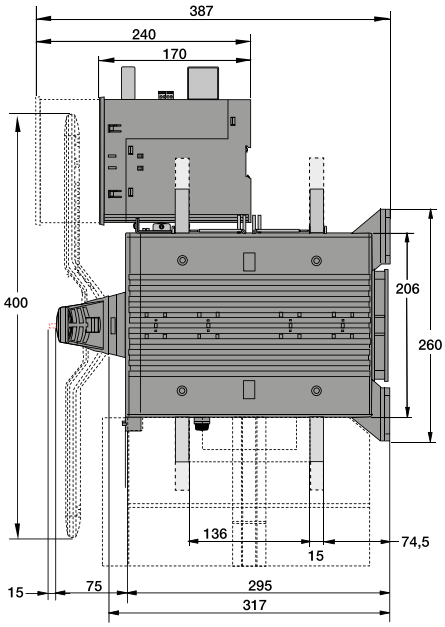

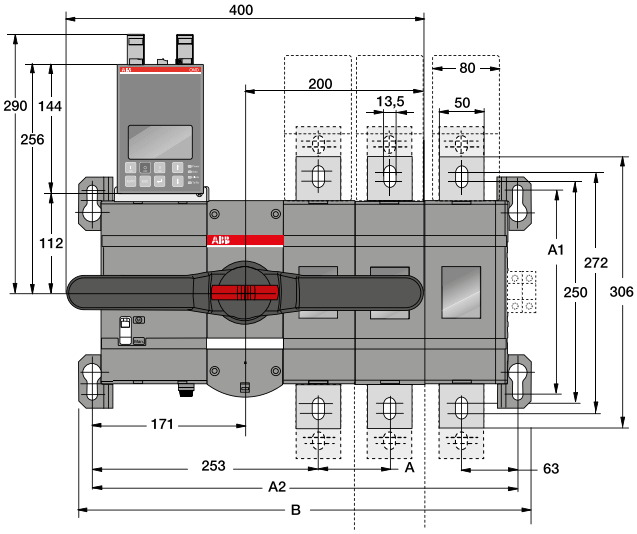

OTM1000-1600E_C8D		
	E3	E4
A	80	80
A1	230	230
A2	476	556
B	506	586

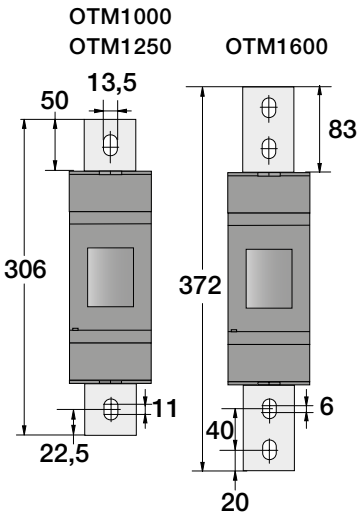

Interrupteurs de bypass motorisé OTM 160 à 800_Y
Dimensions mm

OTM160 ... 250E_Y

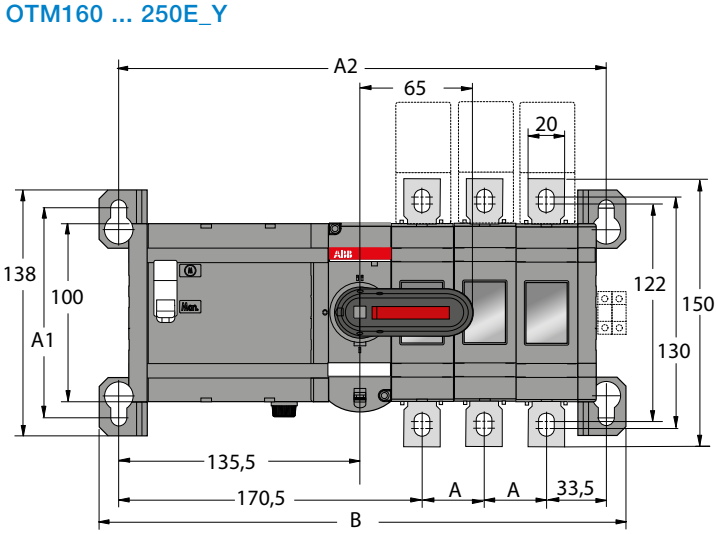

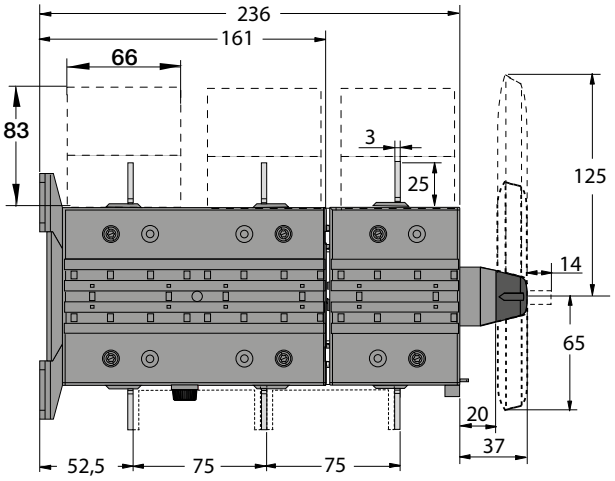

OTM160-250E_Y		
[mm/in]	E3	E4
A	35	35
A1	118	118
A2	274	309
B	296	331

OTM315 ... 400E_Y

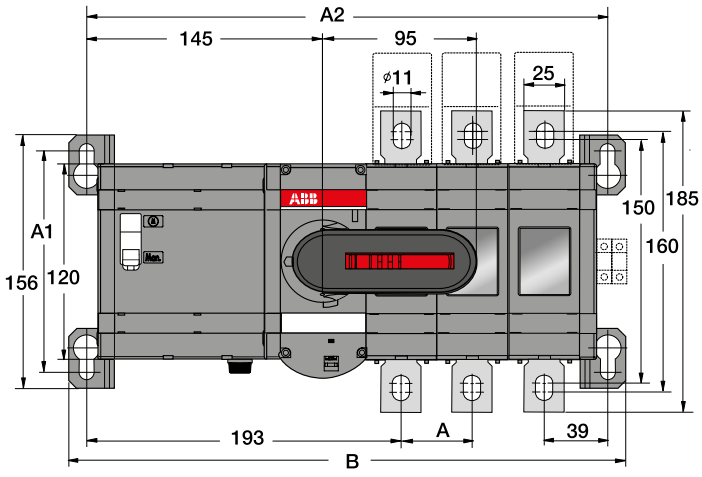

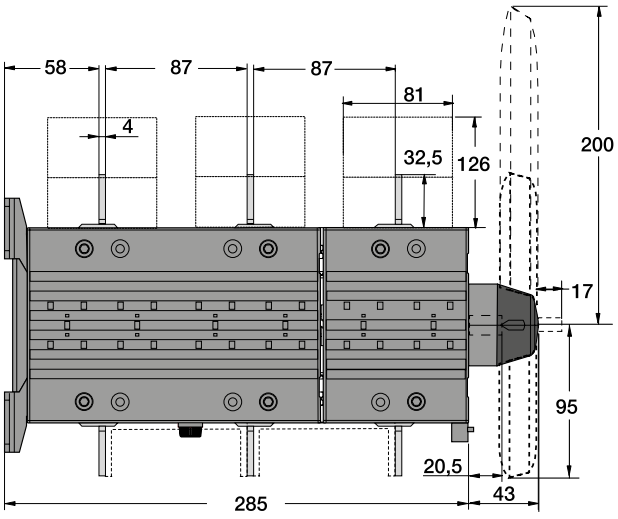

OTM315-400E_Y		
[mm/in]	E3	E4
A	44	44
A1	136	136
A2	320	364
B	342	386

Interrupteurs de bypass motorisé OTM 160 à 800_Y
Dimensions mm

OTM630 ... 800E_Y

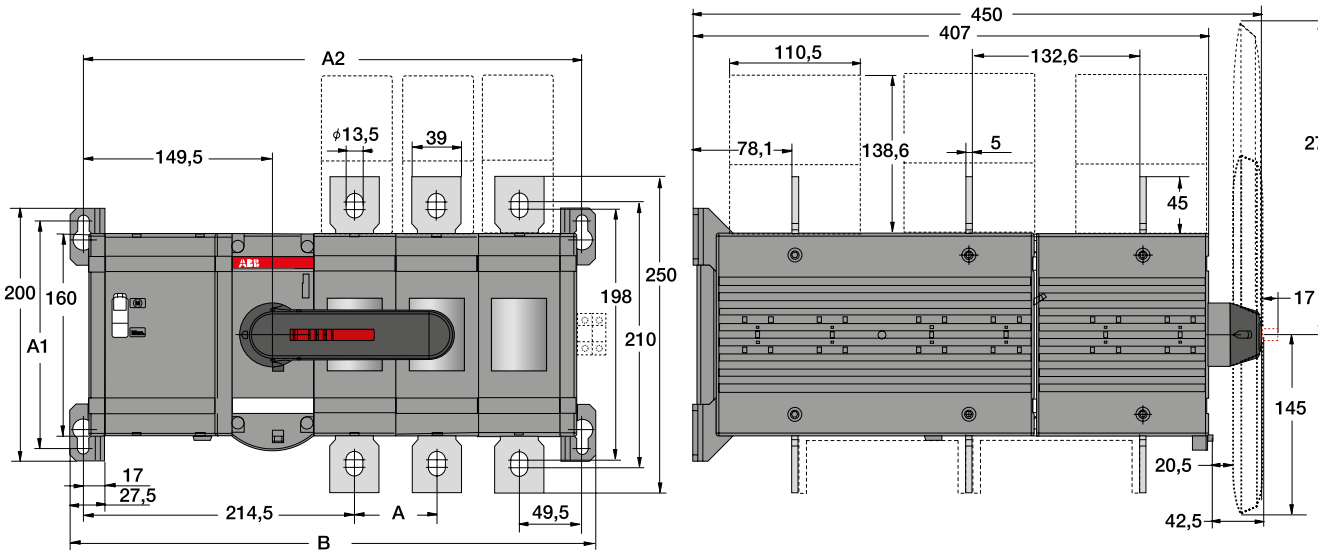

OTM630-800E_Y			
[mm/in]	E2	E3	E4
A	65	65	65
A1	180	180	180
A2	329	394	459
B	350	415	480

Poignées
Dimensions mm

Poignées plastiques

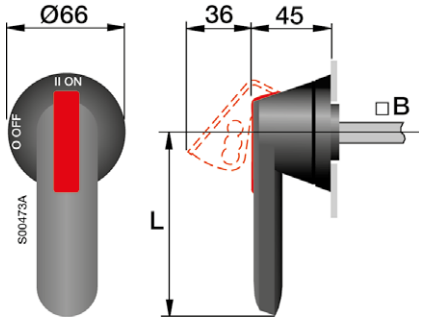

Type	Longueur (mm) L	Axe (mm) B
OH_65J6E_	65	6
OH_95J12E_	95	12
OH_125J12E_	125	12
OH_200J12E_	200	12
OH_275J12E_	275	12

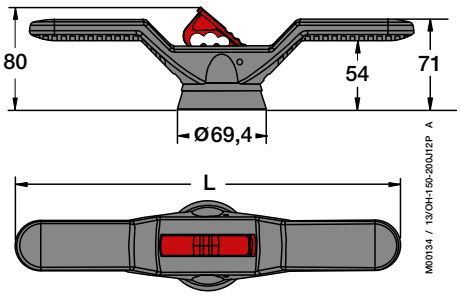

Type	L
OHB200J12PE_	400

Perçage pour poignées OH_

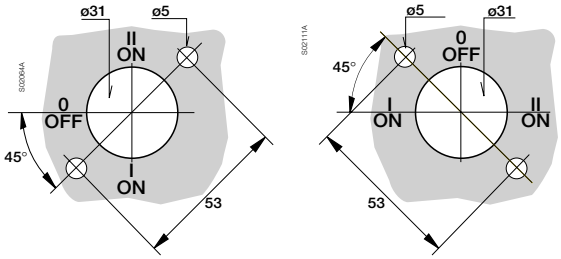

OHB200J12P

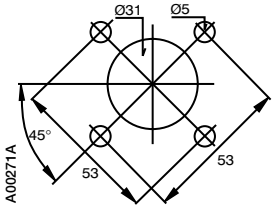

Large gamme d'interrupteurs en coffret
De 16 à 1600 A, 690 V



Les interrupteurs en coffret sont conçus et utilisés comme des interrupteurs principaux pour des applications qui nécessitent d'être isolées du réseau. La gamme inclut des interrupteurs-sectionneurs à commande latérale et avant, des interrupteurs à fusibles et des inverseurs de source logés dans des coffrets en plastique, en tôle d'acier ou d'inox et en aluminium.

Ces équipements sont conçus pour des catégories d'utilisation incluant la déconnexion ainsi que la fermeture et la coupure de charge. De plus, les interrupteurs équipés d'éléments fusibles protègent l'application et les câbles contre les courants de surcharge et les courts-circuits.

Coffrets en plastique
Les coffrets en plastique sont particulièrement indiqués dans les environnements humides ou présentant une forte concentration de produits chimiques. Ils sont par ailleurs légers et faciles à installer et à manipuler.

Coffrets métalliques
Les coffrets en tôle d'acier sont galvanisés à chaud et leur surface est recouverte d'une poudre de polyester. Durables et solides, les coffrets sont adaptés à divers environnements.

Coffrets en acier inoxydable
Les coffrets en tôle d'inox sont constitués d'inox AISI 304. Ils sont particulièrement utilisés dans l'industrie agro-alimentaire et dans les environnements où les exigences d'hygiène sont strictes. La surface lisse ne nécessite aucun revêtement et est facile à nettoyer.

Coffrets en alliage d'aluminium
Les coffrets en aluminium offrent une très bonne résistance aux impacts ainsi qu'une protection fiable contre les UV. Ils sont adaptés à un usage intérieur ou extérieur dans des applications de capacité moyenne ou élevée.

Sécurité du personnel - indication de position fiable
- Verrouillage en position OFF avec un, trois ou six cadenas (avec l'arceau L6) pour éviter tout démarrage involontaire. La poignée ne peut être verrouillée en position OFF si l'un des contacts n'est pas en position OFF
- Impossible de retirer le cache si la poignée est verrouillée
- Verrouillage de porte en position ON
- Fonction de durabilité du court-circuit résistant aux arcs : rondelles d'extenseur dans les coffrets en aluminium avec I_e > 160 A et déverrouillage dans les grands coffrets en tôle de métal de type MSC
- Déverrouillage de porte avec des poignées de type rectangulaire ou pistolet.

Interrupteurs en coffret ONE20
pour les applications résidentielles et tertiaires



- **Coffret étanche**
- **Résistant aux rayons UV**
- **Convient pour toutes les conditions climatiques**
- **Coffret empêchant les pénétrations de saletés et de poussières**
- **Poignée cadenassable**

Haute qualité
Chaque interrupteur en coffret ONE20 est testé et approuvé en usine suivant la directive IEC 60947-3. Les coffrets sont constitués de matériaux durables présentant une résistance élevée aux UV et adaptés ainsi à un usage intérieur ou extérieur.

Temps d'installation réduits
Des presse-étoupes sont inclus. Ils peuvent être facilement installés sur les entrées de câbles filetées avec prédécoupes.

Design simple et moderne
La taille du coffret compact est la même pour les versions 2, 3 et 4 pôles. Les interrupteurs en coffret ONE20 sont disponibles en 3 couleurs.

Sécurité renforcée
La poignée peut être verrouillée en position OFF avec 3 cadenas maximum et en position ON avec un cadenas.

Interrupteurs-sectionneurs OTU de 16 à 63 A
en coffet plastique





- **Coffret étanche**
- **Résistant aux rayons UV**
- **Coffret plastique en polycarbonate (PC f1), couleur RAL 7035**
- **Borne PE et liaison au neutre de série**
- **Poignée cadenassable**
- **Fiabilité et sécurité de fonctionnement**

Une solution pour des applications diverses
Les interrupteurs-sectionneurs en coffret OTU de 16 à 63 A (deux tailles de coffret) sont conçus et utilisés comme des interrupteurs principaux. Ils conviennent à des applications variées pour lesquelles les charges doivent être isolées du réseau. Les coffets en plastique permettent une commande frontale et présentent un indice de protection élevé IP65. Ils sont disponibles en version 3 et 4 pôles. La poignée peut être noire ou rouge et jaune. Ils sont composés d'un matériau plastique en polycarbonate renforcé de fibre de verre (PC f1) et sont conçus pour les applications nécessitant une rigidité élevée et une forte résistance à la chaleur et aux impacts. Les coffrets plastiques peuvent être utilisés en intérieur et en extérieur et présentent une excellente résistance aux UV, conformément à la norme UL746C.

Une sécurité garantie
Les interrupteurs sont équipés d'un mécanisme d'ouverture et de fermeture rapide. Les positions ON et OFF sont clairement indiquées sur la face avant de la poignée. Il est possible de verrouiller la position OFF avec 3 cadenas au maximum, pour éviter tout actionnement involontaire. Si les contacts sont soudés ensemble, la poignée n'atteint pas la position OFF.

Interrupteurs en coffret 16 ... 1600 A





Plastique, IP65 (3), poignées noires ou rouge/jaune			Poignée frontale									
Interrupteurs-sectionneurs de 16 à 800 A			**ONE20**	**OTU16 ... 32**			**OTU45 ... 63**					
Courant assigné de fonctionnement, AC22A, jusqu'à 690 V	2 pôles	**A**	20 (1)									
	3 pôles	**A**	20 (2)	16	25	40	63 ... 80					
	4 pôles	**A**	20 (2)	16	25	40	63 ... 80					
	6 pôles	**A**	-	-								

(1) 240 V (2) 415 V (3) IP67 pour ONE20




Métallique, IP65, poignées noires ou rouge/jaune			Poignée frontale							
Inter-sectionneurs de 16 à 1600 A			**OTL16 ... 63**					**OTL100 ... 125**		
Courant assigné de fonctionnement, AC22A, jusqu'à 690 V	3, 4 pôles	**A**	16	25	40	63	80	100	125	
	6 pôles	**A**	16	25	40			63	80	

Coffret de sécurité EMC



Coffret plastique IP65			Poignée frontale				
Interrupteurs en coffret EMC			**OTE_**				
Calibre			**16**	**25**	**36**	**75**	**90**
Sortie moteur max. 690 V / AC23A	3 pôles	**kW**	7.5	15	15	37	45
Sortie moteur max. 690 V / AC23A	4 pôles	**kW**	7.5	15	15	37	45
Sortie moteur max. 690 V / AC23A	6 pôles	**kW**	7.5	15			







	OTP16 ... 32			OTP45 ... 63		OTP125	OT160 ... 800						
			-		-	-							-
		25	40	63	80	125	160	200	250	315	400	570	720
	16	25	40	63	80	125	160	200	250	315	400	570	720
	16	25	40	45	63	125	160	200	250	315	400	570	720






	OT160 ... 1600										
	125	160	200	250	315	400	570	720	1000	1250	1600
	125	160	200	250	315	400	570	720			

Acier inoxydable, IP65, poignée noire ou rouge/jaune			Poignée frontale		
Interrupteurs-sectionneurs de 16 à 125 A			OTR16 ... 63		OTR100 ... 125
Courant nominal de fonctionnement, AC22A, jusqu'à 690 V	3, 4 pôles	A	16 25 40 63 80		100 125
	6 pôles	A	16 25 40		63 80

Interrupteurs-sectionneurs en coffrets
Caractéristiques techniques

Gammes OTU, OTP, OTL et OTR, données techniques selon IEC60529 et IEC 60947-3

Type			OT_ 16	OT_ 25	OT_ 32	OT_ 45 (1)	OT_ 63 (1)	OT_ 100	OT_ 125_
Tension assignée d'isolement		V	750	750	750	750	750	750	750
Courant assigné thermique AC20/DC20	40 °C	A	25	32	40	63	80	115	125
	60 °C	A	20	25	32	50	63	80	100
Courant assigné de fonctionnement, AC-21A et AC-22A	jusqu'à 415 V	A	16	25	40	63	80	100	125
	jusqu'à 500 V	A	16	25	40	63	80	100	125
	690 V	A	16	25	40	63	80	100	125
Courant assigné de fonctionnement, AC-23A	jusqu'à 415 V	A	16	20	23	45	75	80	90
	440 V	A	16	20	23	45	63	65	78
	500 V	A	16	20	23	45	58	60	70
	690 V	A	10	11	12	20	20	40	50
Courant assigné de court-circuit conditionnel Ip (r.m.s.) selon IEC60269	50 kA, 415 V Fusible gG/aM	kA	6.5	6.5	6.5	13	13	16.5	18
		A	40/32	40/32	40/32	100/80	100/80	125/125	125/100
	50 kA, 690 V Fusible gG/aM	kA	4	4	4	11	11	10	12
		A	25/16	25/16	25/16	80/63	80/63	63/63	125/100
Section de raccordement		mm²	0.75-10	0.75-10	0.75-10 (2)	1.5-25 (2)	1.5-25 (2)	10-70	10-70
Taille boulon de raccordement									
Interrupteur utilisé			OT16_	OT25_	OT40_	OT63_	OT80_	OT100_	OT125F_

(1) Calibres bas sur les version plastique 6 pôles. Voir références de commande.
(2) Le diamètre maximum du câble est limité aux boulons de raccordement. Voir adaptateurs d'extension dans les références de commande des accessoires.

Gamme OT, données techniques selon IEC60529 et IEC 60947-3

Type			OT 200	OT 250	OT 315	OT 400	OT 630	OT 800	OT 1000	OT 1250	OT 1600
Tension assignée d'isolement		V	1000	1000	1000	1000	1000	1000	690	690	690
Courant assigné thermique et courant assigné de fonctionnement AC20/DC20	40 °C	A	200	250	315	400	570	720	1000	1250	1600
	60 °C	A	200	250	315	320	460	580	900	1000	1250
Courant assigné de fonctionnement, AC-21A et AC-22A	jusqu'à 415 V	A	200	250	315	400	570	720	1000	1250	1600
	jusqu'à 500 V	A	200	250	315	400	570	720	1000	1250	1600
	690 V	A	200	250	315	400	570	720	1000	1250	1600
Courant assigné de fonctionnement, AC-23A	jusqu'à 415 V	A	200	250	315	400	570	720	1000	1250	1250
	440 V	A	200	250	315	400	570	720	1000	1250	1250
	500 V	A	200	250	315	400	570	720	1000	1250	1250
	690 V	A	200	250	315	400	570	720	1000	1250	1250
Courant assigné de court-circuit conditionnel Ip (r.m.s.) selon IEC60269	50 kA, 415 V Fusible gG/aM	kA	35	35	50.5	50.5	71.5	71.5	105	105	105
		A	355/315	335/315	500/500	500/500	800/1000	800/1000			
	50 kA, 690 V Fusible gG/aM	kA	35	35	50.5	50.5	71.5	71.5	105	105	105
		A	355/315	355/315	500/500	500/500	800/1000	800/1000			
Section de raccordement		mm²	M8x25	M8x25	M10/30	M10/30	M12/40	M12/40	M12/60	M12/60	M12/60
Taille boulon de raccordement											
Interrupteur utilisé			OT200_	OT250_	OT315_	OT400_	OT630_	OT800_	OT1000_	OT1250_	OT1600_

Interrupteurs-sectionneurs en coffets
Caractéristiques techniques

Gamme ONE, caractéristiques techniques selon IEC 60947-3

Type		ONE20M2_	ONE20M3_	ONE20M4_
Tension assignée de tenue aux chocs Uimp	kV	6	6	6
Tension assignée de l'emploi Ue	V	240	415	415
Tension assignée d'isolement				
Degré de pollution	3 V	690	750	690
Courant thermique assigné et courant assigné de fonctionnement AC20/DC20				
Température ambiante de 40 °C	A	20	20	20
Courant assigné de fonctionnement, AC-21A et AC-22A				
240 V	A	20	20	20
jusqu'à 415 V	A		20	20
Courant assigné de fonctionnement, AC-23A				
230 V	A/kW	9.8/2.6	9.8/2.6	9.8/2.6
jusqu'à 400 V	A/kW		15.2/7.5	15.2/7.5
Courant assigné de fonctionnement, AC-3				
230 V	A/kW	8.4/2.2	8.4/2.2	8.4/2.2
jusqu'à 400 V	A/kW		11.3/5.5	11.3/5.5
Courant assigné de court-circuit conditionnel Ip (rms), avec fusibles	kA	1	1	1
Fusible de protection max.	A	20	20	20
Taille de fil de cuivre adaptée aux bornes	mm^2	0.5-4	0.5-4	0.5-4
Câble pour presse-étoupes, diamètre min.-max.	mm	7-12	7-12	7-12

Interrupteurs en coffret plastique EMC, caractéristiques selon IEC 60947-3

Calibre			16	25	36	75	90_E
Type			OTE	OTE	OTE	OTE	OTE
Tension assignée d'isolement		V	750	750	750	750	750
Courant thermique assigné	40 °C	A	40	63	80	115	125
	60 °C	A	32	50	63	80	100
Puissance assignée de fonctionnement, AC-23A	230 V	kW/A	5.5/23	7.5/30	11/45	22/80	22/90
	400 V	kW/A	7.5/16	15/30	22/45	37/80	45/90
	500 V	kW/A	7.5/16	15/30	22/45	37/60	45/70
	690 V	kW/A	7.5/10	15/20	15/20	37/40	45/50
Courant assigné de court-circuit conditionnel Ip (r.m.s.) selon IEC60269	50 kA, 400 V	kA	6.5	13	13	16.5	16.5
	Fusible	gG/aM	40/32	100/80	100/80	125/125	125/125
	50 kA, 690 V	kA	4	11	11	10	10
	Fusible	gG/aM	25/16	80/63	80/63	63/63	63/63
Interrupteur utilisé			OT40_	OT63_	OT80_	OT100_	OT125F_

Interrupteurs-sectionneurs en coffret plastique
Références de commande



ONE20_



OTU16B3MS2_



OTU45B3MS3_



OTU16B3MS2_



OTU45BA3MS3

Interrupteurs-sectionneurs en coffret plastique ONE

Nb pôles	Poignée	Type	Réf. Internationale @	Article	Cond. pièces
2	Rouge/jaune	ONE20M2Y	1SCA135533R1001	F964123	10
3	Rouge/jaune	ONE20M3Y	1SCA135536R1001	F964126	10
4	Rouge/jaune	ONE20M4Y	1SCA135540R1001	F964129	10

Interrupteurs-sectionneurs en coffret plastique OTU

Le colisage se compose de deux ou quatre interrupteurs-sectionneurs en coffret. Les interrupteurs sont équipés de bornes N et PE. Les presse-étoupes doivent être commandés séparément.
Coffret plastique, IP65.

Valeurs assignées d'emploi			Entrées/ sorties de cables	Dimensions du coffret	Type	Réf. Internationale @	Article	Cond. pièces
AC22A ≤ 690 V A	AC23A ≤ 400 V A	AC23A ≤ 690 V A		L x H x P mm				
Interrupteurs-sectionneurs 3 pôles commande frontale								
Poignée ronde noire (symboles I-O et ON-OFF).								
16	16	10	2xM25	100 x 161 x 115	OTU16B3MS2	1SCA132665R1001	941361	4
25	20	11	2xM25	100 x 161 x 115	OTU25B3MS2	1SCA132666R1001	941362	4
32	23	12	2xM25	100 x 161 x 115	OTU32B3MS2	1SCA132667R1001	941363	4
45	45	20	2xM40	146 x 200 x 139	OTU45B3MS3	1SCA132685R1001	941364	2
63	63	20	2xM40	146 x 200 x 139	OTU63B3MS3	1SCA132686R1001	941365	2
Interrupteurs-sectionneurs 4 pôles commande frontale								
Poignée ronde noire (symboles I-O et ON-OFF).								
16	16	10	2xM25	100 x 161 x 115	OTU16B4MS2	1SCA132674R1001	941366	4
25	20	11	2xM25	100 x 161 x 115	OTU25B4MS2	1SCA132678R1001	941367	4
32	23	12	2xM25	100 x 161 x 115	OTU32B4MS2	1SCA132681R1001	941368	4
45	45	20	2xM40	146 x 200 x 139	OTU45B4MS3	1SCA132689R1001	941369	2
63	63	20	2xM40	146 x 200 x 139	OTU63B4MS3	1SCA132690R1001	941370	2
Interrupteurs-sectionneurs 3 pôles commande frontale								
Poignée ronde rouge / jaune (symboles I-O et ON-OFF).								
16	16	10	2xM25	100 x 161 x 115	OTU16BA3MS2	1SCA128505R1001	941371	4
25	20	11	2xM25	100 x 161 x 115	OTU25BA3MS2	1SCA128504R1001	941372	4
32	23	12	2xM25	100 x 161 x 115	OTU32BA3MS2	1SCA132669R1001	941373	4
45	45	20	2xM40	146 x 200 x 139	OTU45BA3MS3	1SCA132687R1001	941374	2
63	63	20	2xM40	146 x 200 x 139	OTU63BA3MS3	1SCA132688R1001	941375	2
Interrupteurs-sectionneurs 4 pôles commande frontale								
Poignée ronde rouge / jaune (symboles I-O et ON-OFF).								
16	16	10	2xM25	100 x 161 x 115	OTU16BA4MS2	1SCA132682R1001	941376	4
25	20	11	2xM25	100 x 161 x 115	OTU25BA4MS2	1SCA132683R1001	941377	4
32	23	12	2xM25	100 x 161 x 115	OTU32BA4MS2	1SCA132684R1001	941378	4
45	45	20	2xM40	146 x 200 x 139	OTU45BA4MS3	1SCA132691R1001	941379	2
63	63	20	2xM40	146 x 200 x 139	OTU63BA4MS3	1SCA132692R1001	941380	2

Interrupteurs-sectionneurs en coffret
Coffrets plastique IP65



OTP16_



OTP25_



OTP32_



OTP63_



OT630_

Coffret plastique IP65, 3-4 pôles, 16 à 125 A

– Commande frontale
– IEC 60947-3
– Conforme à la norme EN 60204-1

Puissance	AC22A	AC23A	Nb pôles	Poignée	Type	Réf. Internationale @	Article	Entrée / sortie câble
	Tension ≤ 415 V							
kW	A	A						
7.5	16	16	3	Noire	OTP16B3M	1SCA022383R2130	912485	2 x M20
				Rouge/jaune	OTP16BA3M	1SCA022401R3350	913118	
			4	Noire	OTP16B4M	1SCA022401R4160	913126	
				Rouge/jaune	OTP16BA4M	1SCA022459R6510	914318	
9	25	20	3	Noire	OTP25B3M	1SCA022383R2640	912489	2 x M25 + M16
				Rouge/jaune	OTP25BA3M	1SCA022401R3430	913119	
			4	Noire	OTP25B4M	1SCA022401R4320	913128	
				Rouge/jaune	OTP25BA4M	1SCA022459R6600	914319	
11	40	23	3	Noire	OTP32B3M	1SCA022389R8400	912751	2 x M25 + M16
				Rouge/jaune	OTP32BA3M	1SCA022401R3510	913120	
			4	Noire	OTP32B4M	1SCA022401R4590	913130	
				Rouge/jaune	OTP32BA4M	1SCA022459R6780	914320	
22	63	45	3	Noire	OTP45B3M	1SCA022383R3020	912493	2 x M32 + M16
				Rouge/jaune	OTP45BA3M	1SCA022401R3600	913121	
			4	Noire	OTP45B4M	1SCA022401R4750	913132	
				Rouge/jaune	OTP45BA4M	1SCA022459R6860	914321	
37	80	75	3	Noire	OTP63B3M	1SCA022383R3450	912497	2 x M32 + M16
				Rouge/jaune	OTP63BA3M	1SCA022401R3780	913122	
			4	Noire	OTP63B4M	1SCA022401R4910	913134	
				Rouge/jaune	OTP63BA4M	1SCA022459R6940	914322	
45	125	90	3	Noire	OTP125B3M	1SCA022812R7180	927487	2 x M50 + M16
				Rouge/jaune	OTP125BA3M	1SCA022812R7420	927490	
			4	Noire	OTP125B4M	1SCA022812R7260	927488	
				Rouge/jaune	OTP125BA4M	1SCA022812R7510	927491	

Note : Nos coffrets sont tous équipés de bornes de terre et de neutre. Nombreuses autres solutions avec interrupteur-sectionneur 6 pôles, interrupteur-sectionneur à fusibles, inverseur de source. Nous consulter.

Coffret plastique IP65, 3-4 pôles, 160 à 720 A

– Commande frontale
– IEC 60947-3
– Conforme à la norme EN 60204-1

AC22A	AC23A	Nb pôles	Poignée	Type	Réf. Internationale @	Article	Entrée / sortie câble
Tension ≤ 415 V							
A	A						
200	200	3	Noire	OT200KFCC3B	1SCA022278R1510	906438	Flasque type C
			Rouge/jaune	OT200KFCC3BA	1SCA022833R9950	928936	
		4	Noire	OT200KFCC4B	1SCA022530R4450	916876	
			Rouge/jaune	OT200KFCC4BA	1SCA022834R0530	928942	
250	250	3	Noire	OT250KFCC3B	1SCA022278R2150	906441	
			Rouge/jaune	OT250KFCC3BA	1SCA022834R0020	928937	
		4	Noire	OT250KFCC4B	1SCA022530R4530	916877	
			Rouge/jaune	OT250KFCC4BA	1SCA022834R0610	928943	
315	315	3	Noire	OT315KFCC3B	1SCA022278R2740	906444	
			Rouge/jaune	OT315KFCC3BA	1SCA022834R0110	928938	
		4	Noire	OT315KFCC4B	1SCA022548R6710	917396	
			Rouge/jaune	OT315KFCC4BA	1SCA022834R0700	928944	
400	400	3	Noire	OT400DFCC3B	1SCA022278R3390	906447	
			Rouge/jaune	OT400DFCC3BA	1SCA022834R0290	928939	
		4	Noire	OT400DFCC4B	1SCA022609R5480	919847	
			Rouge/jaune	OT400DFCC4BA	1SCA022834R0880	928945	
570	570	3	Noire	OT630KFCC3B	1SCA022278R3980	906450	
			Rouge/jaune	OT630KFCC3BA	1SCA022834R0370	928940	
		4	Noire	OT630KFCC4B	1SCA022584R5700	918866	
			Rouge/jaune	OT630KFCC4BA	1SCA022834R1000	928946	
720	720	3	Noire	OT800KFCC3B	1SCA022303R0310	907832	2 flasques type C
			Rouge/jaune	OT800KFCC3BA	1SCA022834R0450	928941	
		4	Noire	OT800KFCC4B	1SCA022609R5560	919848	
			Rouge/jaune	OT800KFCC4BA	1SCA022834R1180	928947	

Note : Livré avec poignée pistolet de type sélecteur (0-1 et ON/OFF), bornes N et PE comprises. Ouverture pour flasques défonçables, flasques à commander séparément.

Interrupteurs-sectionneurs en coffret
Coffrets métalliques



OTL16_



OTL25_

Coffret métallique peint IP65, 3-4 pôles, 16 à 125 A

Commande frontale - IEC 60947-3 - Conforme à la norme EN 60204-1

Puissance	AC22A	AC23A	Nb pôles	Poignée	Type	Réf. Internationale @	Article	Entrée / sortie câble
	Tension ≤ 415 V							
kW	A	A						
7.5	16	16	3	Noire	OTL16B3M	1SCA022562R1260	917993	2 x Ø 25
				Rouge/jaune	OTL16BA3M	1SCA022562R1850	917999	+ 1 x Ø 16
			4	Noire	OTL16B4M	1SCA022562R1420	917995	
				Rouge/jaune	OTL16BA4M	1SCA022562R2070	918001	
9	25	20	3	Noire	OTL25B3M	1SCA022562R2400	918005	2 x Ø 25
				Rouge/jaune	OTL25BA3M	1SCA022562R3040	918011	+ 1 x Ø 16
			4	Noire	OTL25B4M	1SCA022562R2660	918007	
				Rouge/jaune	OTL25BA4M	1SCA022562R3210	918013	
11	40	23	3	Noire	OTL32B3M	1SCA022562R3630	918017	2 x Ø 25
				Rouge/jaune	OTL32BA3M	1SCA022562R4100	918022	+ 1 x Ø 16
			4	Noire	OTL32B4M	1SCA022562R3800	918019	
				Rouge/jaune	OTL32BA4M	1SCA022562R4360	918024	
22	63	45	3	Noire	OTL45B3M	1SCA022562R4790	918028	2 x Ø 25
				Rouge/jaune	OTL45BA3M	1SCA022562R5330	918034	+ 1 x Ø 16
			4	Noire	OTL45B4M	1SCA022562R4950	918030	
				Rouge/jaune	OTL45BA4M	1SCA022562R5500	918036	
37	80	75	3	Noire	OTL63B3M	1SCA022562R5920	918040	2 x Ø 25
				Rouge/jaune	OTL63BA3M	1SCA022562R6570	918046	+ 1 x Ø 16
			4	Noire	OTL63B4M	1SCA022562R6140	918042	
				Rouge/jaune	OTL63BA4M	1SCA022562R6730	918048	
45	125	90	3	Noire	OTL125B3U	1SCA022562R9670	918077	Flasque type B
				Rouge/jaune	OTL125BA3U	1SCA022563R0330	918083	
			4	Noire	OTL125B4U	1SCA022562R9910	918079	
				Rouge/jaune	OTL125BA4U	1SCA022563R0500	918085	

Note : Nos coffrets sont tous équipés de bornes de terre et de neutre. Nombreuses autres solutions avec interrupteur-sectionneur 6 pôles, interrupteur-sectionneur à fusibles, inverseur de source. Nous consulter.

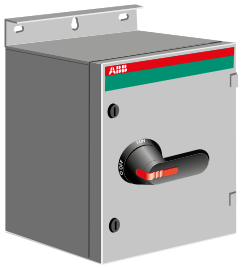

OT200_

Coffret métallique peint IP65, 3-4-6 pôles, 160 à 1600 A

Commande frontale - IEC 60947-3 - Conforme à la norme EN 60204-1

AC22A	AC23A	Nb pôles	Poignée	Type	Réf. Internationale @	Article	Entrée / sortie câble
Tension ≤ 415 V							
A	A						
200	200	3	Noire	OT200KLUU3BZ	1SCA022602R0630	919515	Pleine
		4	Noire	OT200KLUU4BZ	1SCA022800R5740	926547	Pleine
		6	Noire	OT200KLAA6BZ	1SCA022717R9520	923023	Pleine
250	250	3	Noire	OT250KLUU3BZ	1SCA022602R0710	919516	Pleine
		4	Noire	OT250KLUU4BZ	1SCA022800R7360	926564	Pleine
		6	Noire	OT250KLAA6BZ	1SCA022802R5770	926720	Pleine
315	315	3	Noire	OT315KLUU3BZ	1SCA022572R6010	918509	Pleine
		4	Noire	OT315KLUU4BZ	1SCA022801R0070	926582	Pleine
		6	Noire	OT315KLAA6BZ	1SCA022804R1110	926846	Pleine
400	400	3	Noire	OT400DLUU3BZ	1SCA022602R0800	919517	Pleine
		4	Noire	OT400DLUU4BZ	1SCA022801R0660	926589	Pleine
		6	Noire	OT400DLAA6BZ	1SCA022804R1200	926847	Pleine
570	570	3	Noire	OT630KLUU3BZ	1SCA022750R1510	924368	Pleine
		4	Noire	OT630KLUU4BZ	1SCA022830R4490	928730	Pleine
		6	Noire	OT630KLAA6BZ	1SCA022834R1420	928950	Pleine
720	720	3	Noire	OT800KLUU3BZ	1SCA022750R1600	924369	Pleine
		4	Noire	OT800KLUU4BZ	1SCA022830R4570	928731	Pleine
		6	Noire	OT800KLAA6BZ	1SCA022834R1340	928949	Pleine
1000	1000	3	Noire	OT1000KLUU3BZ	1SCA022750R1780	924370	Pleine
		4	Noire	OT1000KLAA4BZ	1SCA022569R4220	918362	Ouverts
1250	1250	3	Noire	OT1250KLUU3BZ	1SCA022750R1860	924371	Pleine
			Noire	OT1250KLAA4BZ	1SCA022569R4490	918364	Ouverts

Note : Livré avec poignée pistolet de type sélecteur (0-1 et ON/OFF), bornes N et PE.

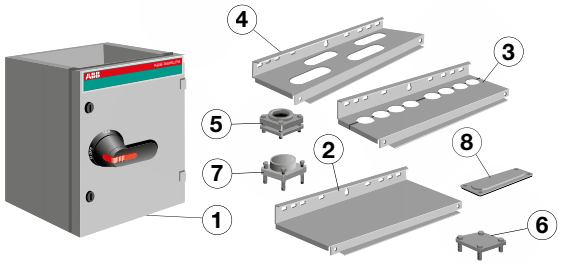

1 - Coffret
2 - Entrée de câble pleine
3 - Entrée de câble avec entrées à flasque à trous circulaires
4 - Entrée de câble avec entrées à flasque type C (trous ovales)
5 - Passe câble rond
6 - Capot pour passe câble rond
7 - Extension de passe câble rond
8 - Capot de flasque type C

Interrupteurs-sectionneurs en coffret
Coffrets métalliques inox et plastique EMC



OTE16_



OTE16_



OTE25_



OTE25_

Coffrets plastique EMC IP65, 3-4-6 pôles

Puissance moteur / AC23A Tension = 400 V kW	Nb pôles	Poignée	Type	Réf. Internationale @	Article	Entrée / sortie câble
7.5	3	Noire	OTE16T3M	1SCA022613R2190	919965	2×M25+M16
		Rouge/jaune	OTE16A3M	1SCA022613R8710	919996	
	4	Noire	OTE16T4M	1SCA022613R2430	919968	
		Rouge/jaune	OTE16A4M	1SCA022613R8800	919997	
	6	Noire	OTE16T6M	1SCA022613R8980	919998	
		Rouge/jaune	OTE16A6M	1SCA022681R1250	921754	
15	3	Noire	OTE25T3M	1SCA022613R2270	919966	2×M32+M16
		Rouge/jaune	OTE25A3M	1SCA022613R9010	919999	
	4	Noire	OTE25T4M	1SCA022613R2510	919969	
		Rouge/jaune	OTE25A4M	1SCA022613R9100	920000	
22	3	Noire	OTE36T3M	1SCA022613R2350	919967	
		Rouge/jaune	OTE36A3M	1SCA022613R9280	920001	
	4	Noire	OTE36T4M	1SCA022613R2600	919970	
		Rouge/jaune	OTE36A4M	1SCA022613R9360	920002	
37	3	Noire	OTE75T3M	1SCA022812R4160	927456	2×M50+M16
		Rouge/jaune	OTE75A3M	1SCA022812R5990	927475	
	4	Noire	OTE75T4M	1SCA022812R4670	927461	
		Rouge/jaune	OTE75A4M	1SCA022812R6370	927479	
45	3	Noire	OTE90T3M	1SCA022812R4240	927457	
		Rouge/jaune	OTE90A3M	1SCA022812R6020	927476	
	4	Noire	OTE90T4M	1SCA022812R5050	927463	
		Rouge/jaune	OTE90A4M	1SCA022812R6450	927480	



OTR_

Coffret métallique inox IP65, 3-4 pôles

– Commande frontale
– IEC 60947-3
– Conforme à la norme EN 60204-1

Puissance kW	AC22A Tension ≤ 415 V A	AC23A A	Nb pôles	Poignée	Type	Réf. Internationale @	Article	Entrée / sortie câble
7.5	16	16	3	Noire	OTR16B3M	1SCA022567R9420	918316	2 x Ø 25
				Rouge/jaune	OTR16BA3M	1SCA022569R5110	918369	
			4	Rouge/jaune	OTR16BA4M	1SCA022569R5200	918370	
9	25	20	3	Noire	OTR25B3M	1SCA022567R9690	918318	2 x Ø 25
				Rouge/jaune	OTR25BA3M	1SCA022569R5540	918373	
			4	Rouge/jaune	OTR25BA4M	1SCA022569R5620	918374	
11	40	23	3	Noire	OTR32B3M	1SCA022567R9850	918320	2 x Ø 25
				Rouge/jaune	OTR32BA3M	1SCA022569R5970	918377	
			4	Rouge/jaune	OTR32BA4M	1SCA022569R6010	918378	
22	63	45	3	Noire	OTR45B3M	1SCA022568R0010	918322	2 x Ø 25
				Rouge/jaune	OTR45BA3M	1SCA022569R6350	918381	
			4	Rouge/jaune	OTR45BA4M	1SCA022569R6430	918382	
37	80	75	3	Noire	OTR63B3M	1SCA022568R0270	918324	2 x Ø 25
				Rouge/jaune	OTR63BA3M	1SCA022569R6780	918385	
			4	Rouge/jaune	OTR63BA4M	1SCA022569R6860	918386	
45	125	90	3	Noire	OTR125B3U	1SCA022568R0860	918330	Sans prédécoupage ni préperçage
				Rouge/jaune	OTR125BA3U	1SCA022569R7910	918397	
			4	Rouge/jaune	OTR125BA4U	1SCA022569R8050	918398	

Note : Nos coffrets sont tous équipés de bornes de terre et de neutre. Livrés sans PE.

Accessoires pour coffrets plastiques



OA_G_

Contacts auxiliaires des coffrets OT_

Interrupteur sectionneur	Type contact auxiliaire	Nota	Type	Réf. Internationale @	Article
OT 16 à 125	1 NO	Max. 2 pièces superposées	OA1G10	1SCA022353R4970	910244
	1 NF		OA1G01	1SCA022353R4890	910243
OT 200 - 800	1 NO		OA1G10	1SCA022353R4970	910244
	1 NF		OA3G01	1SCA022456R7410	914199

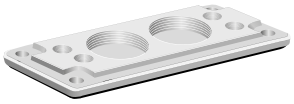

YMF-MB10861SET

Flasques pour câbles pour coffrets plastique OT_

II / Flasques type C

Joint d'étanchéité et accessoires de fixation compris

Taille du flasque	Diamètre extérieur du câble mm	Type	Réf. Internationale @	Article
II / C	2 x M50 + 4xM20	YMF-MB10861SET	1SCA022715R9090	405243
II / C	2 x M32 + 2 x M25 + 3 x M20 + 2 x M16	YMF-MB10862SET	1SCA022715R9170	924294



ESKV20

Presse-étoupes, plastique IP68

Filetage	Diam. câble mm	Type	Réf. Internationale @	Article
M12	2-7	ESKV12	1SCA022715R5850	923295
M16	4,5-10	ESKV16	1SCA022715R5930	923296
M20	6-13	ESKV20	1SCA022715R6070	923297
M25	9-17	ESKV25	1SCA022715R6150	923298
M32	13-21	ESKV32	1SCA022715R6230	923299
M40	14-28	ESKV40	1SCA022715R6310	923300
M50	18-35	ESKV50	1SCA022715R6400	923301
M63	34-48	ESKV63	1SCA022715R6580	923302

EMUG20

Écrous de blocage, plastique

Nécessaires si les trous du coffret ne sont pas filetés

Filetage	Type	Réf. Internationale @	Article
M12	EMUG12	1SCA022715R8280	923287
M16	EMUG16	1SCA022715R8360	923288
M20	EMUG20	1SCA022715R8440	923289
M25	EMUG25	1SCA022715R8520	923290
M32	EMUG32	1SCA022715R8610	923291
M40	EMUG40	1SCA022715R8790	923292
M50	EMUG50	1SCA022715R8870	923293
M63	EMUG63	1SCA022715R8950	923294

Joints

Filetage	Diamètre du trou mm	Type	Réf. Internationale @	Article
M16	16,5	EADR16	1SCA022749R6410	943442
M20	20,5	EADR20	1SCA022749R6500	943443
M25	25,5	EADR25	1SCA022749R6680	943444
M32	32,5	EADR32	1SCA101165R1001	936072



YJTB3

Bouchon anti condensation, IP44

Pour éliminer la condensation ou stabiliser la pression à l'intérieur du coffret.

Filetage	Type	Réf. Internationale @	Article
M10	YJTB3	1SCA122170R1001	901006

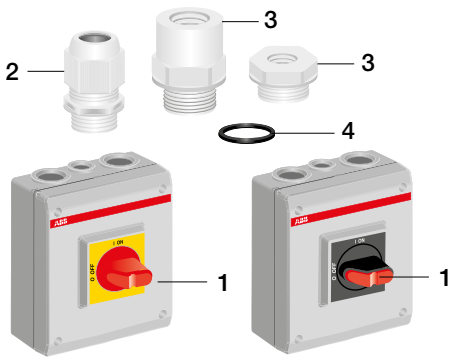

1 - Coffret
2 - Presse-étoupe
3 - Adaptateur
4 - Joint

Accessoires pour coffrets métalliques



OA_G_

Contacts auxiliaires des coffrets OT_

Interrupteur sectionneur	Type contact auxiliaire	Nota	Type	Réf. Internationale @	Article
OT 16 à 125	1 NO	Max. 2 pièces superposées	OA1G10	1SCA022353R4970	910244
	1 NF		OA1G01	1SCA022353R4890	910243
OT 200 - 800	1 NO		OA1G10	1SCA022353R4970	910244
	1 NF		OA3G01	1SCA022456R7410	914199

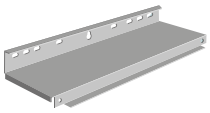

OEZXP__0

Entrées de câble pour interrupteurs en coffret métallique OT1000 ... 1250

Ces entrées de câble sont également utilisées pour fixer les interrupteurs en coffret.

Taille de l'entrée de câble l x P	Correspondance 3-4 pôles	Nombre d'entrées à flasque avec trous circulaires et type C	Type	Réf. Internationale @	Article
mm		pièces			
Entrées pleines, entrées sans flasque					
800 x 230	OT1000	-	OEZXP280	1SCA022277R3910	914111
800 x 330	OT1250	-	OEZXP380	1SCA022277R4720	914115

Joint IP65 pour entrée de câble de coffrets métalliques

Pour sceller les entrées de câble (quatre entrées de câble par tube)	OEZXX2	1SCA022281R5340	915766

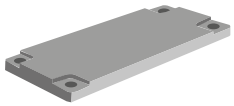

YMF-MB10215

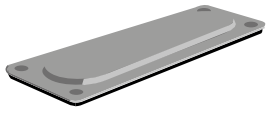

OEZXC 0

Flasques pour câbles pour coffrets métallique OTL125

I / Flasques type B

Pour les entrées de câble par le dessous. Kit de montage, flasque et joint de câble compris (OEZXB).

Taille du flasque	Diamètre extérieur du câble	Type	Réf. Internationale @	Article
	mm			
I / B	Plaque de protection (1)	YMF-MB10215	1SCA022191R2170	915785
I / B	Joint pour plaque de protection	YMF-MK10440	1SCA022660R7130	922556
II / C	Pour entrée de câble OEZXP__C	OEZXC 0	1SCA022277R6420	914104

(1) Vis de fixation non comprises.

Interrupteurs-sectionneurs en coffret
Dimensions

OTU16-32_

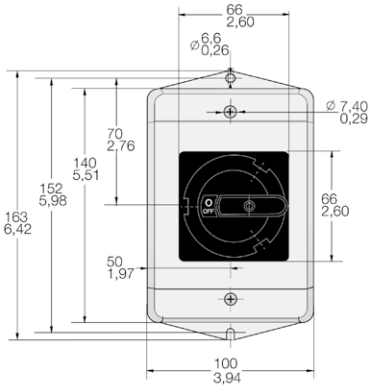

Poignée OX331SPRY ou OZ331SPB

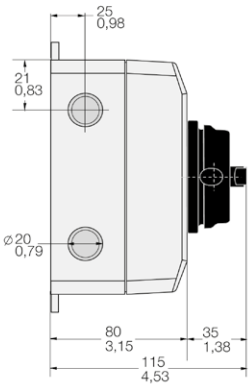

Cloisons défonçables

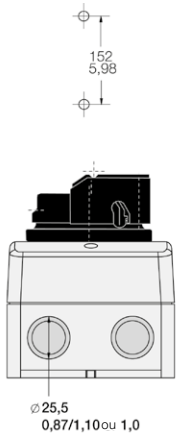

Cloisons défonçables en haut et en bas

OTU45-63_

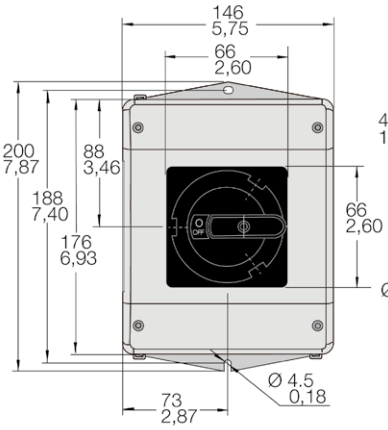

Poignée OX331SPRY ou OZ331SPB

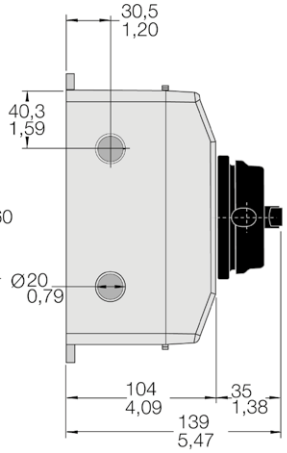

Cloisons défonçables

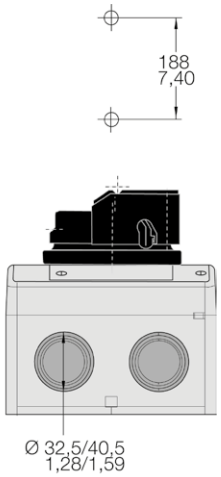

Cloisons défonçables en haut et en bas

ONE20_ 2, 3 et 4 pôles, plastique, 20 A

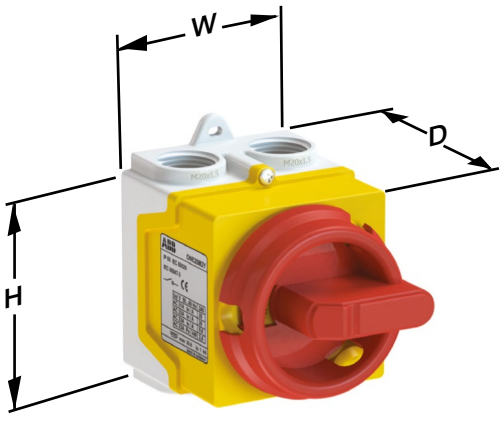

Type	Dimensions		
	H Hauteur	W Largeur	D Profondeur
2, 3 et 4 pôles			
ONE20M2_	92	65	84
ONE20M3_	92	65	84
ONE20M4_	92	65	84

Interrupteurs-sectionneurs en coffret
Dimensions

OTP_ 3, 4 et 6 pôles, métal et plastique, 16 à 125 A

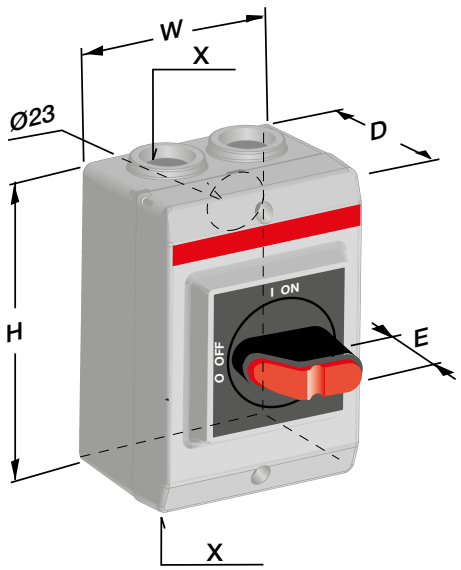

16 A

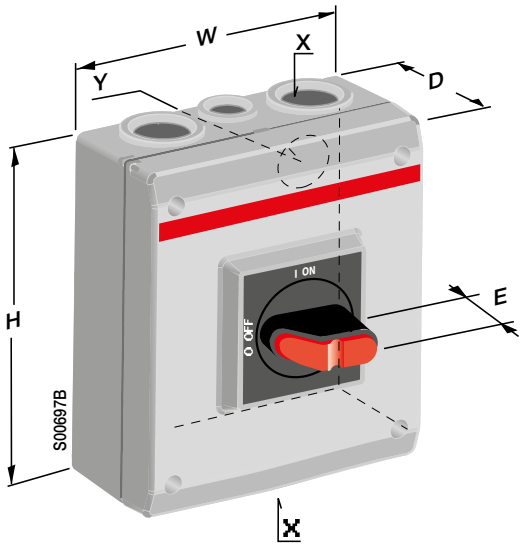

25 à 125 A

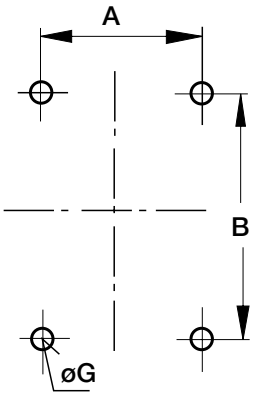

Type	Dimensions				Entrée câbles		Dimensions de fixation		
	E	W Largeur	H Hauteur	D Profondeur	X	Y	A	B	G
3 pôles / 4 pôles / 6 pôles									
OTP16B3M	33	85	120	60	2xM20	–	70.5	105.5	–
OTP16_3M, _4M	33	130	150	60	2xM25+M16	–	136	115	5
OTP25 ... 32_ 3M / 4M / 6M	33	130	150	60	2xM25+M16	2xø29+ø19	115	136	5
OTP45 ... 63_3M / 4M / 6M	33	145	200	90	2xM32+M16	2xø38+ø19	129.5	182.5	5
OTP125_3M / 4M / 6M	33	200	400	140	2xM50+M16	Blank	176	376	6

OT_FCC_B, 3 et 4 pôles, plastique, 160 à 720 A

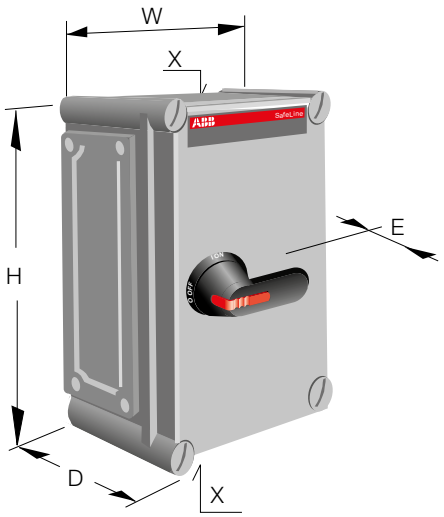

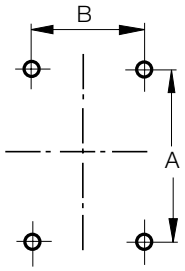

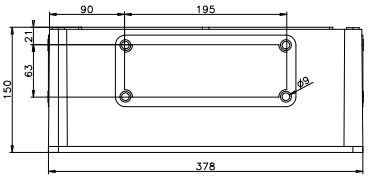

Type	
OT160 ... 630	Flange II

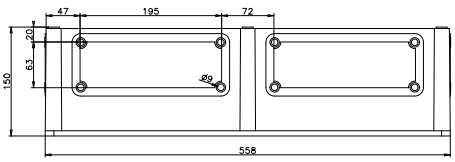

Type	
OT800	Flange 2xII

Type	Dimensions				Entrée câble	Dim. de fixation	
	H Hauteur	W Largeur	D Profondeur	E	X	A	B
3 et 4 pôles							
OT160EFCC_B	380	280	130	45	II - flasque	355	255
OT200KFCC_B	560	280	180	45	II - flasque	535	255
OT250KFCC_B	560	280	180	45	II - flasque	535	255
OT315KFCC_B	560	380	180	45	II - flasque	535	355
OT400DFCC_B	840	380	180	45	II - flasque	815	355
OT630KFCC_B	840	380	180	45	II - flasque	815	355
OT800KFCC_B	760	560	250	45	2xII - flasque	735	535

Interrupteurs-sectionneurs en coffret
Dimensions

OT_L_, 160 à 1600 A

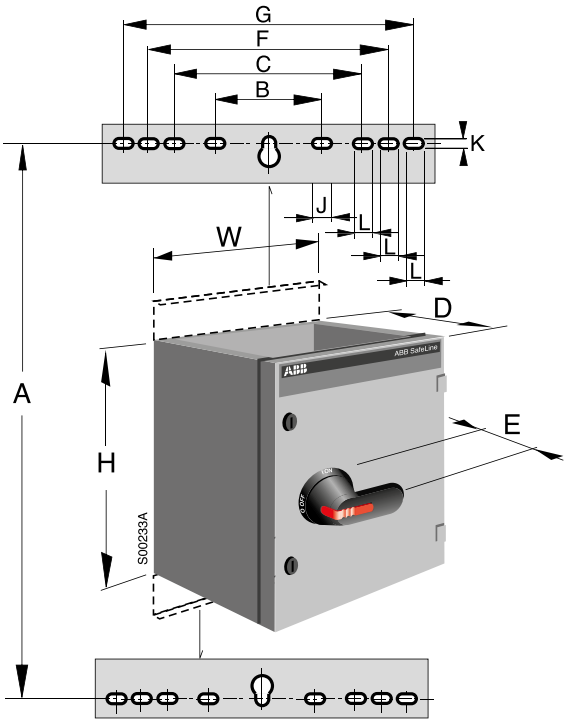

Type	Dimensions				Dimensions de fixation					Trous de fixation		
	H Hauteur	W Largeur	D Profondeur	E	A	B	C	F	G	J	K	L
3 et 4 pôles												
OT160EL_	600	250	180	45	445	162	-	-	-	27	11	-
OT200KL_	600	400	230	45	645	303	-	-	-	35	11	-
OT250KL_	600	400	230	45	645	303	-	-	-	35	11	-
OT315KL_	600	400	230	45	645	303	-	-	-	35	11	-
OT400DL_	800	400	230	45	845	303	-	-	-	35	11	-
OT630KL_	1000	400	230	45	1045	303	-	-	-	35	11	-
OT800KL_	1000	400	230	45	1045	303	-	-	-	35	11	-
OT1000KL_	1200	800	230	45	1045	303	512	612	712	35	11	27
OT1250KL_	1200	800	330	45	1045	303	512	612	712	35	11	27
OT1600KL_	1200	800	330	45	1045	303	512	612	712	35	11	27
6 pôles												
OT160EL_	400	400	230	45	445	303	-	-	-	35	11	-
OT200KL_	600	800	230	45	645	303	-	-	-	35	11	-
OT250KL_	800	800	230	45	845	303	-	-	-	35	11	-
OT315KL_	800	800	230	45	845	303	-	-	-	35	11	-
OT400DL_	800	800	230	45	845	303	-	-	-	35	11	-
OT630KL_	1000	800	230	45	1045	303	-	-	-	35	11	-
OT800KL_	1000	800	230	45	1045	303	-	-	-	35	11	-

Notes

Interrupteurs-sectionneurs pour applications courant continu
Jusqu'à 1500 V DC



OTDC16 ... 32 - Tout simplement performants
Les interrupteurs-sectionneurs OTDC de 16 à 32 ampères ont différentes tensions DC assignées, mais leur encombrement reste le même. Leur conception modulable permet d'adapter la tension assignée de fonctionnement à vos besoins, jusqu'à 1000 V.

– Systèmes PV fiables fonctionnant avec une large plage de tensions.
  Les interrupteurs-sectionneurs OTDC peuvent être fixés avec des vis ou montés sur rail DIN. Des bornes à cage permettent de maintenir des conducteurs fins, tout en étant suffisamment larges pour loger des conducteurs de 16 mm2 au maximum. Les barres de pontage sont pré-installées par défaut.

– Installation simple et rapide.
  Les modèles OTDC16 ... 32 sont également disponibles dans un boîtier en plastique pouvant être utilisé en extérieur. L'OTDCP en boîtier est composé d'un matériau résistant aux UV et à l'eau et présente un indice de protection élevé IP65. Le mécanisme de verrouillage du capot et la poignée cadenassable garantissent une utilisation en toute sécurité.
  Les interrupteurs OTDC16 ... 32 avec ou sans boîtier répondent aux exigences thermiques standard, même à des températures de fonctionnement extrêmement élevées. Les pertes de puissance sont très faibles, limitant ainsi au minimum les pertes énergétiques.
  - Solution adaptée aux environnements chauds
  - Systèmes PV offrant une efficacité énergétique maximale.

OTDC100 ... 1600 - Interrupteurs deux pôles
Les contacts de puissance à couteaux assurent un isolement fiable et rapide, avec un encombrement réduit. De plus, la puissance de coupure haute tension est équilibrée et l'utilisation conjointe de la force de Lorentz et d'aimants permanents permet d'éteindre de façon rapide et fiable les arcs électriques, sur l'ensemble de la plage de courants.

– Puissance de coupure DC fiable quel que soit le niveau de courant.
  Grâce à la conception symétrique des pôles, les raccordements ne dépendent pas de la polarité. L'utilisateur peut ainsi effectuer les raccordements comme il le souhaite.

– Simplicité d'installation.
  L'OTDC est le seul interrupteur DC du marché avec des contacts visibles. Il résiste aux pics de tension et ne nécessite pas la présence de l'utilisateur (fermeture et coupure rapides).

– Fiabilité et sécurité de fonctionnement.

Modularité
Le mécanisme peut être situé entre les pôles ou sur le côté de l'interrupteur. Il existe des versions à quatre pôles conçues spécialement pour les doubles circuits.

– Flexibilité inégalée pour s'adapter à des applications diverses.

Interrupteurs-sectionneurs pour applications courant continu 16 ... 1600 A

IEC 60947





		OTDC16F2	OTDC16F3	OTDC16F4
		OTDC25F2	OTDC25F3	OTDC25F4
		OTDC32F2	OTDC32F3	OTDC32F4
U_e	V DC	**660**	**1000**	**1000 / 2x660**
I_e, DC-21B	A	16 25 32	16 25 32	16 25 32







		OTDC100E11	OTDC315E11	OTDC315EV12	OTDC630EPP22	OTDC1000E
		OTDC160E11	OTDC400E11	OTDC400EV12	OTDC800EPP22	OTDC1250E
		OTDC200E11	OTDC500E11	OTDC500EV12		OTDC1600E
		OTDC250E11				
U_e	V DC	**1000**	**1000**	**1500**	**1000**	**1500**
I_e, DC-21B	A	100 160 200 250	315 400 500	315 400 500	630 800	1000 1250 1600

Interrupteurs-sectionneurs pour applications courant continu
Caractéristiques techniques

Caractéristiques techniques selon IEC 60947 pour interrupteurs-sectionneurs OTDC16 ... 500

Taille				OTDC16F	OTDC25F	OTDC32F	OTDC100E	OTDC160E	OTDC200E	OTDC250E	OTDC315E	OTDC400E	OTDC500E
Tension assignée d'isolement Ui	Degré de pollution 2		V	1250 (1)	1250 (1)	1250 (1)					1500	1500	1500
	Degré de pollution 3		V	1000 (1)	1000 (1)	1000 (1)	1000	1000	1000	1000	1500	1500	1500
Rigidité diélectrique	50 Hz 1 min		kV	6	6	6							
Tension assignée de tenue aux chocs			kV	8	8	8	12	12	12	12	12	12	12
Courant thermique assigné Ith	À l'air libre, conditions normales (2)		A	25	32	45	100	160	200	250	315	400	630
	En coffret 40°C		A	25	32	45	100	160	200	250	315	400	550
	En coffret 60°C		A	25	32	32	100	160	200	200	315	400	440
...avec section minimum de raccordement	Cu		mm²	4	6	10	35	70	95	120	185	240	240
Courant de fonctionnement / pôles en série DC-21B	500	Un circuit	V				100 / 1	160 / 1	200 / 1	250 / 1			
	660	Un circuit	V	16/2	25/2	32/2							
		2 circuits	V	25/2	25/2	32/2							
	1000	Un circuit	V	10/2	16/2	20/2	100 / 2	160 / 2	200 / 2	250 / 2	315/2	400/2	500/2
			V	16/3	25/3	32/3							
		2 circuits	V	10/2	16/2	20/2	100 / 2	160 / 2	200 / 2	250 / 2	315/2	400/2	500/2
		3 circuits	V								315/2	400/2	500/2
	1500	Un circuit	V								315/3	400/3	500/3
			V								315/4	400/4	500/4
		2 circuits	V								315/3	400/3	500/3
Courant assigné de courte durée admissible, 1000 V, 1 s	R.M.S. Icw		kA	0,4	0,6	0,8	5	5	5	5	10	10	10
Pouvoir de fermeture en court-circuit, 1000 V	Valeur crête Icm		kA				5	5	5	5	10	10	10
	Distance max. de l'interrupteur à la plage/câble		mm				150	150	150	150			
Courant assigné de court-circuit conditionnel Ip (r.m.s.)	Ip (r.m.s.), 1000 V		kA										
	Calibre du fusible, gPV		A										
Perte/pôle	Au courant assigné		W	0,15	0,3	0,5	2	4	6	9,5	6	9,7	15,1
Section de câble	Cu		mm²	2.5 ... 16	2.5 ... 16	2.5 ... 16							
Taille du boulon de borne	Longueur x diamètre du filetage métrique		mm				M8x25	M8x25	M8x25	M8x25	M 10x30	M 10x30	M 12x40
Couple de serrage	Couple antagoniste requis		Nm				15-22	15-22	15-22	15-22	30-44	30-44	50-75

(1) Pour utilisation avec poignée déportée. Pour utilisation avec poignée sur appareil, voir la notice.
(2) Conditions nominales définies dans la norme IEC 60947-1-6.1.
(3) 1000 V avec tous les pôles connectés en série, 600 V avec 2 pôles en série.

Interrupteurs-sectionneurs pour applications courant continu
Caractéristiques techniques

Caractéristiques techniques selon IEC 60947 pour interrupteurs-sectionneurs OTDC630 ... 1600

Taille				OTDC630E	OTDC800E	OTDC1000E	OTDC1250E	OTDC1600E
Tension assignée d'isolement Ui	Degré de pollution 2		V	1500	1500			
	Degré de pollution 3		V	1500	1500	1500	1500	1500
Tension assignée de tenue aux chocs			kV	12	12	12	12	12
Courant thermique assigné Ith	À l'air libre, conditions normales (5)		A	630	800	1000	1250	1600
	En coffret 40°C		A	630	800	1000	1250	1250
	En coffret 60°C		A	630	680	800	1000	1000
...avec section minimum de raccordement	Cu		mm²	2x185	2x240	2 x (60x5)	2 x (50x8)	2 x (50x10)
Courant de fonctionnement / pôles en série DC-21B	1000	Un circuit	V	630/2	800/2	1000/4	1250/4	1600/4
		Deux circuits	V					
		Trois circuits	V					
	1500	Un circuit	V					
			V					
		Deux circuits	V					
Courant assigné de courte durée admissible, 1000 V, 1 s	R.M.S. Icw		kA	10	10	10	10	10
Pouvoir de fermeture en court-circuit, 1000 V	Valeur crête Icm		kA	10	10	10	10	10
Pertes / pôle	Au courant assigné		W	29,1	40	22	35	58
Taille du boulon de borne	Longueur x diamètre du filetage métrique		mm	M 12x40	M 12x40			
Couple de serrage	Couple antagoniste requis		Nm	50-75	50-75			

(5) Conditions nominales définies par la norme IEC 60947-1-6.1.
(6) 1000 V avec tous les pôles connectés en série, 600 V avec 2 pôles en série.

Interrupteurs-sectionneurs pour les circuits DC
Gamme OTDC de 660 V à 1500 V DC



OTDC16 ... 32F_



OTDC100 ... 250E11



OTDC315 ... 500E_



OTDC630 ... 800EPP22



OTDC1000 ... 1600E22

Interrupteurs-sectionneurs 16 à 32 A

Montage fond d'armoire ou sur rail DIN
Données selon IEC 60947-3 et IEC 60364-7-712.

DC-21B Courant I	Nb de pôles	Tension assignée de fonctionnement Catégorie d'emploi DC-21B	Capacité de raccordement Cu	Nbre de modules	Type	Réf. Internationale @	Article
A		V	mm²	17.5 mm			
16	2	660	25...16	3	OTDC16F2-126	1SCA123999R1001	F954685
16	3	1000	25...16	3	OTDC16F3	1SCA121457R1001	952612
16	4	2x660	25...16	3	OTDC16F4	1SCA121461R1001	952616
25	2	660	25...16	3	OTDC25F2-126	1SCA124055R1001	F954743
25	3	1000	25...16	3	OTDC25F3	1SCA121458R1001	952613
25	4	2x660	25...16	3	OTDC25F4	1SCA121462R1001	952617
32	2	660	25...16	3	OTDC32F2-126	1SCA124056R1001	F954744
32	3	1000	25...16	3	OTDC32F3	1SCA121459R1001	952614
32	4	2x660	25...16	3	OTDC32F4	1SCA121463R1001	952618

OTDC 16 ... 32 F3 et F4 : livrés avec barres de pontages.

Interrupteurs-sectionneurs 100 à 1600 A

Montage fond d'armoire
Données selon IEC 60947-3 et IEC 60364-7-712.

DC-21B Courant I	Nb de pôles	Tension assignée de fonctionnement Catégorie d'emploi DC-21B	Capacité de raccordement Cu	Type	Réf. Internationale @	Article
A		V	mm²			
100	2	1000	35 (mini.)	OTDC100E11	1SCA125821R1001	955807
160	2	1000	70 (mini.)	OTDC160E11	1SCA123745R1001	954494
200	2	1000	95 (mini.)	OTDC200E11	1SCA125626R1001	955671
250	2	1000	120 (mini.)	OTDC250E11	1SCA125665R1001	954477
315	2	1000	185 (mini.)	OTDC315E11	1SCA130982R1001	958765
315	3	1500	185 (mini.)	OTDC315EV12	1SCA132258R1001	958806
400	2	1000	240 (mini.)	OTDC400E11	1SCA130983R1001	958786
400	3	1500	240 (mini.)	OTDC400EV12	1SCA132256R1001	958807
500	2	1000	240 (mini.)	OTDC500E11	1SCA132135R1001	958808
500	3	1500	240 (mini.)	OTDC500EV12	1SCA132257R1001	958809
600	2	1000	2x185 (mini.)	OTDC630EPP22	1SCA137205R1001	F965694
800	2	1000	2x 240 (mini.)	OTDC800EPP22	1SCA137210R1001	F965699
1000	4	1000	2x (60x5) (mini.)	OTDC1000E22	1SCA142337R1001	F969880
1250	4	1000	2x (50x8) (mini.)	OTDC1250E22	1SCA140871R1001	F968649
1600	4	1000	2x (50x10) (mini.)	OTDC1600E22	1SCA143718R1001	F971489

OTDC ... EV12 : livrés avec barres de pontage.
OTDC 100 ... 800 : axe et poignée à commander séparément.
OTDC630 ... 800 : livrés avec barres de pontage.

Interrupteurs-sectionneurs pour les circuits DC
Accessoires



OHBS2AJ



OHB_



OXS6X_

OXP6X_

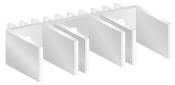

OEZXY91



OTDCS400T2L

Poignées

Interrupteur-sectionneur		Nota	Couleur	Type	Réf. Internationale @	Article
Poignées à montage extérieur IP65, cadenassables par trois cadenas pour OTDC						
OTDC 16 à 32	Poignée sélecteur	Fixation centrale	Rouge / jaune	OHYS2AJ	1SCA105296R1001	941226
			Noire	OHBS2AJ	1SCA105213R1001	940978
OTDC 16 à 250	Poignée pistolet	Fixation à vis	Rouge / jaune	OHY65J6	1SCA022380R9820	912413
			Noire	OHB65J6	1SCA022380R9660	912411
OTDC 315 à 800	Poignée pistolet	Fixation à vis	Rouge / jaune	OHY95J12	1SCA022381R1050	912425
			Noire	OHB95J12	1SCA022381R0830	912423
			Rouge / jaune	OHY125J12	1SCA022381R1720	912431
			Noire	OHB125J12	1SCA022381R1560	
OTDC 1000 à 1600	Poignée pistolet	Fixation à vis	Rouge / jaune	OHY274J12	1SCA115919R1001	948190
			Noire	OHB274J12	1SCA115920R1001	948191
Poignées directe, cadenassables par trois cadenas						
OT 100 à 250			Noire	OTDV250EK	1SCA127390R1001	957239
OT 315 à 800			Noire	OTDV400EK	1SCA130579R1001	957240
OT 1000 à 1600			Noire	OTV1000EK	1SCA106608R1001	941731

Axes pour poignées extérieures pour OTDC

Interrupteur-sectionneur	Longueur mm	Nota	Section mm	Type	Réf. Internationale @	Article
OT 16 à 32	109	Pour poignée sélecteur	6	OXS6X109	1SCA101652R1001	936576
	180		6	OXS6X180	1SCA101659R1001	936583
	330		6	OXS6X330	1SCA101661R1001	936585
OT 16 à 250	150	Pour poignée pistolet	6	OXP6X150	1SCA022295R5600	914143
	210		6	OXP6X210	1SCA022295R6080	914144
OT 315 à 800	280		12	OXP12X280	1SCA022137R5140	914141
	395		12	OXP12X395	1SCA022042R5990	01902

Kit de Pontage

Interrupteur-sectionneur	Type	Réf. Internationale @	Article
OTDC100 ... 250E	OEZXY91	1SCA125290R1001	957241
OTDC315 ... 500E	OEZXY96	1SCA130815R1001	957242
OTDC1000...1600E	OTDCKIT1250B11	1SCA143479R1001	F9714134

Cache-bornes

OTDC100 ... 250E	OTDCS250G1S	1SCA125563R1001	F955631
OTDC315 ... 500E	OTDCS400G1S	1SCA132361R1001	F961495
OTDC630 ... 800E	OTDCS400T2L	1SCA136275R1001	F964850
OTDC1000...1600E	OTDCS1250T1	1SCA144019R1001	F9698830

Circuit 6a, 6b
(OTDC1000 .... 1600)

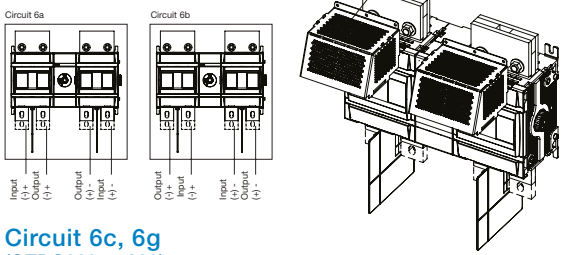

Circuit 6c, 6g
(OTDC630 ... 800)

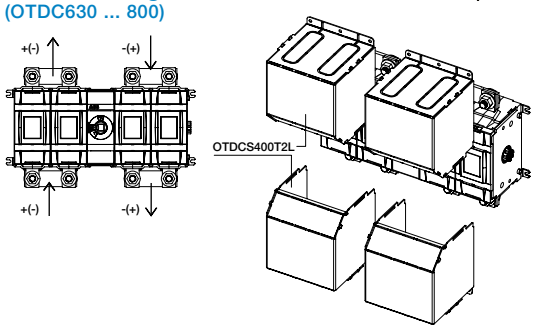

Interrupteurs-sectionneurs pour les circuits DC
Dimensions mm

OTDC16 ... 32

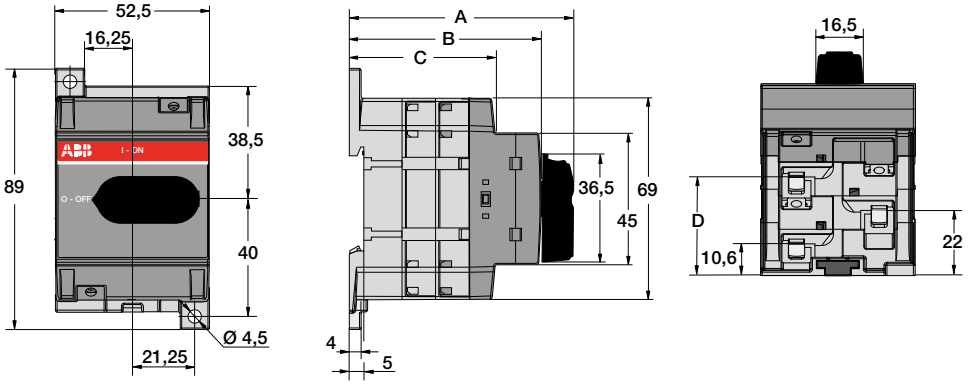

Nombre de pôles	A	B	C	D
	mm	mm	mm	mm
2 et 3	77.6	65.5	49.7	33.4
4	89.0	76.9	61.1	44.8

OTDC100 ... 250E11

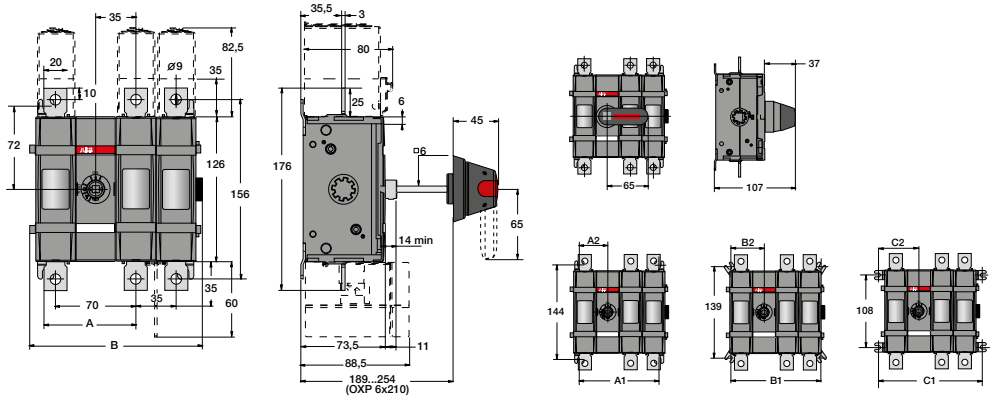

mm	11	12	13	22
A	80	80	80	115
B	115.5	150.5	185.5	185.5
A1	87	122	157	157
A2	43.5	43.5	43.5	78.5
B1	105	140	175	175
B2	52.5	52.5	52.5	87.5
C1	123	158	193	193
C2	61.5	61.5	61.5	96.5

OEZXY91

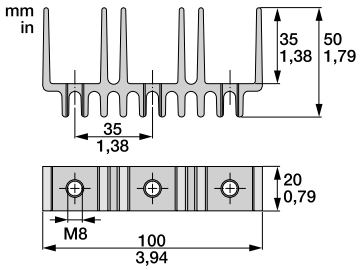

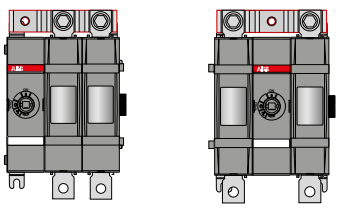

OTDC100 ... 200

OEZXY96

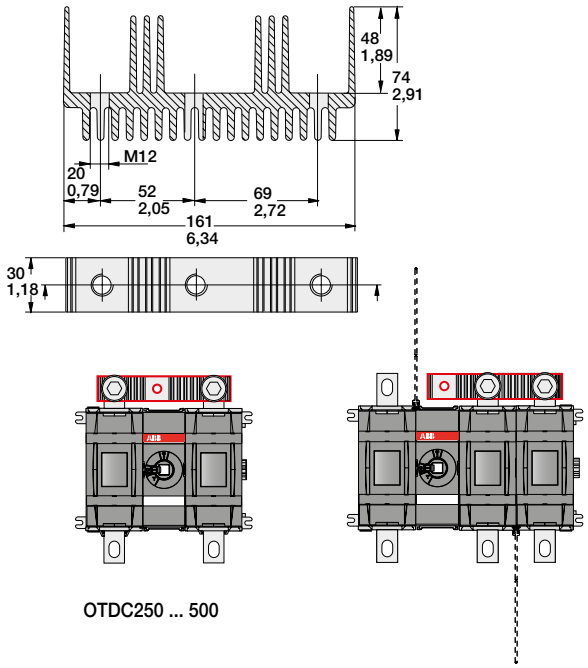

OTDC250 ... 500

Interrupteurs-sectionneurs pour les circuits DC
Dimensions mm

OTDC315/400/500/800E11-33

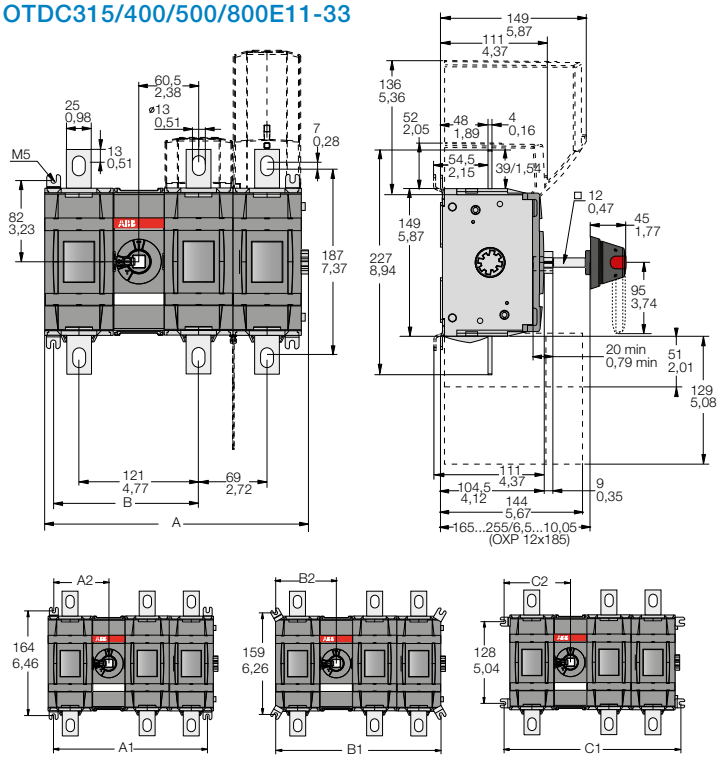

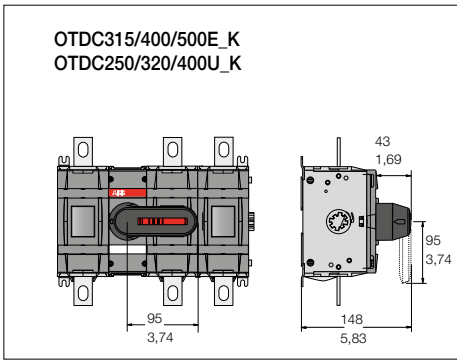

OTDC315, 400, 500E_
OTDC250, 320, 400U_

mm	11	12	13	22
A	197	266	335	335
B	146.5	146.5	146.5	215.5
A1	172	241	310	3101
A2	86	86	86	155
B1	190	259	328	328
B2	95	95	95	164
C1	208	277	346	346
C2	104	104	104	173

OTDC 630 ... 800 - OTDC 1000 ... 1600

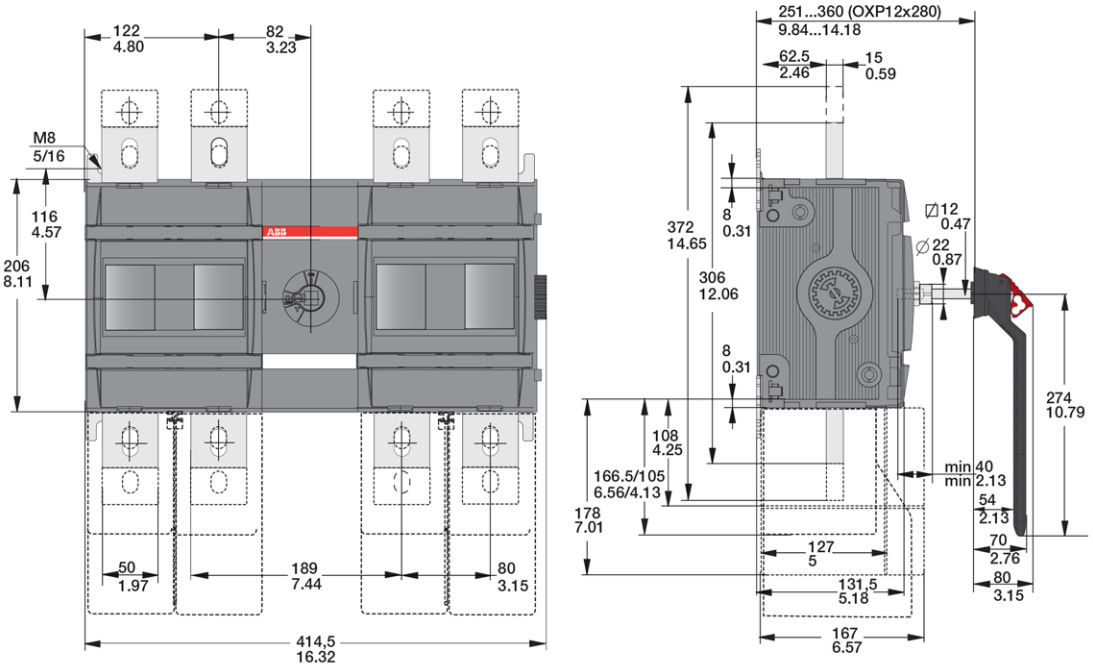

Interrupteurs-sectionneurs pour les circuits DC
Dimensions mm

OTDC 630 ... 800 - OTDC 1000 ... 1600

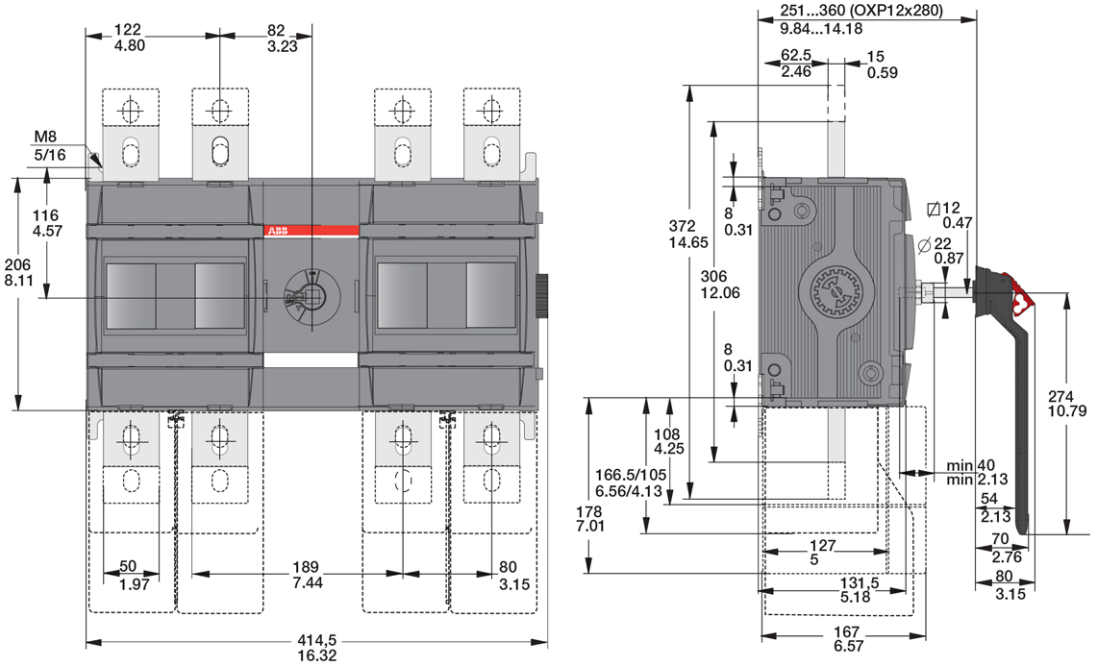

OTDC 1000 ... 1600

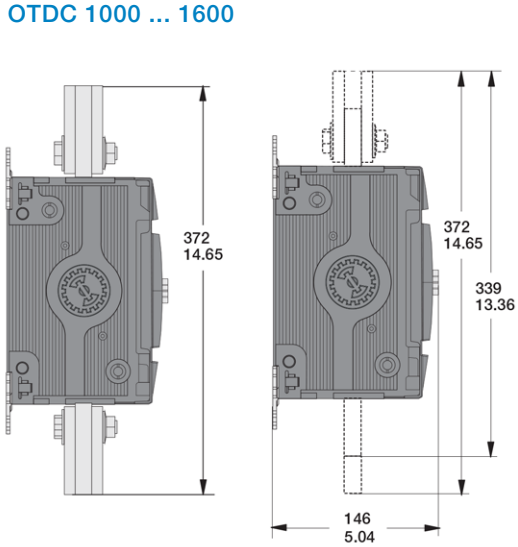

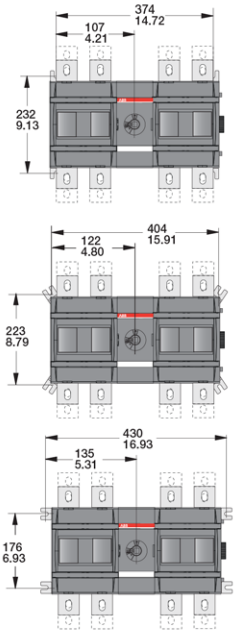

Notes

Index
Références internationales @

Réf. internationale @	Type	Page
1SCA022024R4340	OZXA16	54
1SCA022042R5810	OXP12X325	23
1SCA022042R5990	OXP12X395	21
1SCA022042R6110	OXP12X535	21
1SCA022042R6370	OXP6X290	21
1SCA022052R2760	OZXA7	54
1SCA022056R6030	OXP6X430	15
1SCA022112R1630	OFAX 00P1L	61
1SCA022112R2010	OFAX 00S1L	61
1SCA022112R3250	OFAX 00P3L	61
1SCA022112R3680	OFAX 00S3L	61
1SCA022119R7450	OZXB1	54
1SCA022119R7610	OZXB2	26
1SCA022136R8100	OZXB3	26
1SCA022137R2470	OZXB5	26
1SCA022137R4760	OZXB4	26
1SCA022137R4920	OZXB6	26
1SCA022137R5140	OXP12X280	21
1SCA022158R7750	OZXB2L	26
1SCA022168R1260	OFAX 2P3	61
1SCA022168R1420	OFAX 2S3	61
1SCA022168R5170	OFAX 1P1	61
1SCA022168R5330	OFAX 1S1	61
1SCA022168R5920	OFAX 1P3	61
1SCA022168R6140	OFAX 1S3	61
1SCA022168R6570	OFAX 2P1	61
1SCA022168R6730	OFAX 2S1	61
1SCA022169R2030	OZXB1L	26
1SCA022185R0040	OZXB7	106
1SCA022191R2170	YMF-MB10215	135
1SCA022192R9060	OSD25P3	47
1SCA022194R0030	OZXB1L/1	26
1SCA022194R0200	OZXB2/1	26
1SCA022194R0460	OZXB2L/1	26
1SCA022194R0620	OZXB3/1	26
1SCA022194R0890	OZXB4/1	26
1SCA022194R1010	OZXB5/1	26
1SCA022194R1270	OZXB6/1	26
1SCA022194R1430	OZXB7/1	106
1SCA022196R9520	OSD25P4	47
1SCA022199R2850	OZXB4K	26
1SCA022264R0010	OZXB2K	26
1SCA022264R0440	OZXB3K	26
1SCA022277R3910	OEZXP280	135
1SCA022277R4720	OEZXP380	135
1SCA022277R6420	OEZXC 0	135
1SCA022278R1510	OT200KFCC3B	131
1SCA022278R2150	OT250KFCC3B	131
1SCA022278R2740	OT315KFCC3B	131
1SCA022278R3390	OT400DFCC3B	131
1SCA022278R3980	OT630KFCC3B	131
1SCA022281R5340	OEZXX2	135
1SCA022283R8040	OZXB5K	26
1SCA022295R5600	OXP6X150	19
1SCA022295R6080	OXP6X210	15
1SCA022301R5350	YAST1	21
1SCA022303R0310	OT800KFCC3B	131
1SCA022353R4890	OA1G01	15
1SCA022353R4970	OA1G10	15
1SCA022353R6750	OTS63T3	15
1SCA022353R6910	OTS63T1	15
1SCA022379R8100	OA2G11	15
1SCA022379R9680	OTS125T3	15
1SCA022379R9760	OTS125T1	15
1SCA022380R9660	OHB65J6	15
1SCA022380R9820	OHY65J6	15
1SCA022381R0830	OHB95J12	21
1SCA022381R1050	OHY95J12	21
1SCA022381R1720	OHY125J12	145
1SCA022381R2110	OHB145J12	21
1SCA022381R1560	OHB125J12	145
1SCA022381R2370	OHY145J12	21
1SCA022382R9850	OHB65J6E00S	21
1SCA022383R2130	OTP16B3M	131
1SCA022383R2480	OHB65J6E011	91
1SCA022383R2640	OTP25B3M	131
1SCA022383R3020	OTP45B3M	131
1SCA022383R3450	OTP63B3M	131
1SCA022389R8400	OTP32B3M	131
1SCA022401R3350	OTP16BA3M	131
1SCA022401R3430	OTP25BA3M	131
1SCA022401R3510	OTP32BA3M	131
1SCA022401R3600	OTP45BA3M	131
1SCA022401R3780	OTP63BA3M	131
1SCA022401R4160	OTP16B4M	131
1SCA022401R4320	OTP25B4M	131
1SCA022401R4590	OTP32B4M	131
1SCA022401R4750	OTP45B4M	131
1SCA022401R4910	OTP63B4M	131
1SCA022439R6770	OZXL1	26
1SCA022456R7410	OA3G01	21
1SCA022459R6510	OTP16BA4M	131
1SCA022459R6600	OTP25BA4M	131
1SCA022459R6780	OTP32BA4M	131
1SCA022459R6860	OTP45BA4M	131
1SCA022459R6940	OTP63BA4M	131
1SCA022459R8480	OFM690	47
1SCA022459R8560	OFM260	47
1SCA022467R5140	OAZX1	21

Réf. internationale @	Type	Page
1SCA022469R6220	OZXL1/1	26
1SCA022469R6310	OZXT1	26
1SCA022475R9910	OFMZX2	47
1SCA022530R0200	OSZ4	47
1SCA022530R4450	OT200KFCC4B	131
1SCA022530R4530	OT250KFCC4B	131
1SCA022548R6710	OT315KFCC4B	131
1SCA022562R1260	OTL16B3M	132
1SCA022562R1420	OTL16B4M	132
1SCA022562R1850	OTL16BA3M	132
1SCA022562R2070	OTL16BA4M	132
1SCA022562R2400	OTL25B3M	132
1SCA022562R2660	OTL25B4M	132
1SCA022562R3040	OTL25BA3M	132
1SCA022562R3210	OTL25BA4M	132
1SCA022562R3630	OTL32B3M	132
1SCA022562R3800	OTL32B4M	132
1SCA022562R4100	OTL32BA3M	132
1SCA022562R4360	OTL32BA4M	132
1SCA022562R4790	OTL45B3M	132
1SCA022562R4950	OTL45B4M	132
1SCA022562R5330	OTL45BA3M	132
1SCA022562R5500	OTL45BA4M	132
1SCA022562R5920	OTL63B3M	132
1SCA022562R6140	OTL63B4M	132
1SCA022562R6570	OTL63BA3M	132
1SCA022562R6730	OTL63BA4M	132
1SCA022562R9670	OTL125B3U	132
1SCA022562R9910	OTL125B4U	132
1SCA022563R0330	OTL125BA3U	132
1SCA022563R0500	OTL125BA4U	132
1SCA022567R9420	OTR16B3M	133
1SCA022567R9690	OTR25B3M	133
1SCA022567R9850	OTR32B3M	133
1SCA022568R0010	OTR45B3M	133
1SCA022568R0270	OTR63B3M	133
1SCA022568R0860	OTR125B3U	133
1SCA022569R4220	OT1000KLAA4BZ	132
1SCA022569R4490	OT1250KLAA4BZ	132
1SCA022569R5110	OTR16BA3M	133
1SCA022569R5200	OTR16BA4M	133
1SCA022569R5540	OTR25BA3M	133
1SCA022569R5620	OTR25BA4M	133
1SCA022569R5970	OTR32BA3M	133
1SCA022569R6010	OTR32BA4M	133
1SCA022569R6350	OTR45BA3M	133
1SCA022569R6430	OTR45BA4M	133
1SCA022569R6780	OTR63BA3M	133
1SCA022569R6860	OTR63BA4M	133
1SCA022569R7910	OTR125BA3U	133
1SCA022569R8050	OTR125BA4U	133
1SCA022572R6010	OT315KLUU3BZ	132
1SCA022584R5700	OT630KFCC4B	131
1SCA022589R3340	OHB125J12E011	93
1SCA022602R0630	OT200KLUU3BZ	132
1SCA022602R0710	OT250KLUU3BZ	132
1SCA022602R0800	OT400DLUU3BZ	132
1SCA022609R5480	OT400DFCC4B	131
1SCA022609R5560	OT800KFCC4B	131
1SCA022613R2190	OTE16T3M	133
1SCA022613R2270	OTE25T3M	133
1SCA022613R2350	OTE36T3M	133
1SCA022613R2430	OTE16T4M	133
1SCA022613R2510	OTE25T4M	133
1SCA022613R2600	OTE36T4M	133
1SCA022613R8710	OTE16A3M	133
1SCA022613R8800	OTE16A4M	133
1SCA022613R8980	OTE16T6M	133
1SCA022613R9010	OTE25A3M	133
1SCA022613R9100	OTE25A4M	133
1SCA022613R9280	OTE36A3M	133
1SCA022613R9360	OTE36A4M	133
1SCA022620R7200	OZXT2	26
1SCA022621R0760	OHB95J12E011	93
1SCA022627R0230	OFAF000H2	65
1SCA022627R0310	OFAF000H4	65
1SCA022627R0400	OFAF000H6	65
1SCA022627R0580	OFAF000H10	65
1SCA022627R0660	OFAF000H16	65
1SCA022627R0740	OFAF000H20	65
1SCA022627R0820	OFAF000H25	65
1SCA022627R0910	OFAF000H32	65
1SCA022627R1040	OFAF000H35	65
1SCA022627R1120	OFAF000H40	65
1SCA022627R1210	OFAF000H50	65
1SCA022627R1390	OFAF000H63	65
1SCA022627R1470	OFAF000H80	65
1SCA022627R1550	OFAF000H100	65
1SCA022627R1630	OFAF00H125	65
1SCA022627R1710	OFAF00H160	65
1SCA022627R1800	OFAF0H6	65
1SCA022627R1980	OFAF0H10	65
1SCA022627R2010	OFAF0H16	65
1SCA022627R2100	OFAF0H20	65
1SCA022627R2280	OFAF0H25	65
1SCA022627R2360	OFAF0H32	65
1SCA022627R2440	OFAF0H35	65
1SCA022627R2520	OFAF0H40	65
1SCA022627R2610	OFAF0H50	65

Réf. internationale @	Type	Page
1SCA022627R2790	OFAF0H63	65
1SCA022627R2870	OFAF0H80	65
1SCA022627R2950	OFAF0H100	65
1SCA022627R3090	OFAF0H125	65
1SCA022627R3170	OFAF0H160	65
1SCA022627R3250	OFAF1H16	65
1SCA022627R3330	OFAF1H20	65
1SCA022627R3410	OFAF1H25	65
1SCA022627R3500	OFAF1H32	65
1SCA022627R3680	OFAF1H35	65
1SCA022627R3760	OFAF1H40	65
1SCA022627R3840	OFAF1H50	65
1SCA022627R3920	OFAF1H63	65
1SCA022627R4060	OFAF1H80	65
1SCA022627R4140	OFAF1H100	65
1SCA022627R4220	OFAF1H125	65
1SCA022627R4310	OFAF1H160	65
1SCA022627R4490	OFAF1H200	65
1SCA022627R4570	OFAF1H224	65
1SCA022627R4650	OFAF1H250	65
1SCA022627R4730	OFAF1H315	65
1SCA022627R4810	OFAF2H35	66
1SCA022627R4900	OFAF2H40	66
1SCA022627R5030	OFAF2H50	66
1SCA022627R5110	OFAF2H63	66
1SCA022627R5200	OFAF2H80	66
1SCA022627R5380	OFAF2H100	66
1SCA022627R5460	OFAF2H125	66
1SCA022627R5540	OFAF2H160	66
1SCA022627R5620	OFAF2H200	66
1SCA022627R5710	OFAF2H224	66
1SCA022627R5890	OFAF2H250	66
1SCA022627R5970	OFAF2H300	66
1SCA022627R6010	OFAF2H315	66
1SCA022627R6190	OFAF2H355	66
1SCA022627R6270	OFAF2H400	66
1SCA022627R6350	OFAF3H250	66
1SCA022627R6430	OFAF3H300	66
1SCA022627R6510	OFAF3H315	66
1SCA022627R6600	OFAF3H355	66
1SCA022627R6780	OFAF3H400	66
1SCA022627R6860	OFAF3H425	66
1SCA022627R6940	OFAF3H450	66
1SCA022627R7080	OFAF3H500	66
1SCA022627R7160	OFAF3H630	66
1SCA022627R7240	OFAF3H800	66
1SCA022627R7320	OFAF4H400	66
1SCA022627R7410	OFAF4H500	66
1SCA022627R7590	OFAF4H630	66
1SCA022627R7670	OFAF4H800	66
1SCA022627R7750	OFAF4H1000	66
1SCA022627R7830	OFAF4H1250	66
1SCA022627R7910	OFAX 3A1	61
1SCA022627R8050	OFAX 3A3	61
1SCA022627R8130	OFAX 3S1	61
1SCA022627R8300	OFAX 3S3	61
1SCA022629R5140	OFAF0H200	65
1SCA022629R5220	OFAF0H224	65
1SCA022629R5310	OFAF0H250	65
1SCA022631R2410	OFAX 4AS1	61
1SCA022631R2500	OFAX 4AS31	61
1SCA022639R0720	OZXT3	26
1SCA022652R0360	OFAF000AM2	68
1SCA022652R0440	OFAF000AM4	68
1SCA022652R0520	OFAF000AM6	68
1SCA022652R0610	OFAF000AM10	68
1SCA022652R0790	OFAF000AM16	68
1SCA022652R0870	OFAF000AM20	68
1SCA022652R0950	OFAF000AM25	68
1SCA022652R1090	OFAF000AM32	68
1SCA022652R1170	OFAF000AM40	68
1SCA022660R7130	YMF-MK10440	135
1SCA022660R7640	OFAA000AM2	70
1SCA022660R8020	OFAA000AM4	70
1SCA022660R8110	OFAA000AM6	70
1SCA022660R8290	OFAA000AM10	70
1SCA022660R8370	OFAA000AM16	70
1SCA022660R8450	OFAA000AM20	70
1SCA022660R8530	OFAA000AM25	70
1SCA022660R8610	OFAA000AM32	70
1SCA022660R8700	OFAA000AM35	70
1SCA022660R8880	OFAA000AM40	70
1SCA022660R8960	OFAA000AM50	70
1SCA022660R9000	OFAA000AM63	70
1SCA022661R8250	OFAA000GG2	67
1SCA022661R8330	OFAA000GG4	67
1SCA022661R8410	OFAA000GG6	67
1SCA022661R8500	OFAA000GG10	67
1SCA022661R8680	OFAA000GG16	67
1SCA022661R8760	OFAA000GG20	67
1SCA022661R8840	OFAA000GG25	67
1SCA022661R8920	OFAA000GG32	67
1SCA022661R9060	OFAA000GG35	67
1SCA022661R9140	OFAA000GG40	67
1SCA022661R9220	OFAA000GG50	67
1SCA022661R9310	OFAA000GG63	67
1SCA022673R1140	OA7G10	91
1SCA022679R9700	OHB145J12E00S	21
1SCA022681R1250	OTE16A6M	133

Index

Références internationales @

Réf. internationale @	Type	Page
1SCA022683R4110	OZXA32	91
1SCA022685R0310	OZXA33	91
1SCA022697R2510	OFAF000AM35	68
1SCA022697R2690	OFAF000AM50	68
1SCA022697R2770	OFAF000AM63	68
1SCA022697R2850	OFAF000AM80	68
1SCA022697R2930	OFAF00AM100	68
1SCA022697R3070	OFAF00AM125	68
1SCA022697R3150	OFAF00AM160	68
1SCA022697R3230	OFAF0AM6	68
1SCA022697R3310	OFAF0AM10	68
1SCA022697R3400	OFAF0AM16	68
1SCA022697R3580	OFAF0AM20	68
1SCA022697R3660	OFAF0AM25	68
1SCA022697R3740	OFAF0AM32	68
1SCA022697R3820	OFAF0AM35	68
1SCA022697R3910	OFAF0AM40	68
1SCA022697R4040	OFAF0AM50	68
1SCA022697R5610	OFAF0AM63	68
1SCA022697R5790	OFAF0AM100	68
1SCA022697R5950	OFAF0AM80	68
1SCA022697R6090	OFAF0AM125	68
1SCA022697R6170	OFAF0AM160	68
1SCA022697R6250	OFAF0AM200	68
1SCA022697R6330	OFAF1AM16	69
1SCA022697R6410	OFAF1AM20	69
1SCA022697R6500	OFAF1AM25	69
1SCA022697R6680	OFAF1AM32	69
1SCA022697R6760	OFAF1AM35	69
1SCA022697R6840	OFAF1AM40	69
1SCA022697R6920	OFAF1AM50	69
1SCA022697R7060	OFAF1AM63	69
1SCA022697R7140	OFAF1AM80	69
1SCA022697R7220	OFAF1AM100	69
1SCA022697R7490	OFAF1AM160	69
1SCA022697R7570	OFAF1AM200	69
1SCA022697R7650	OFAF1AM224	69
1SCA022697R7730	OFAF1AM250	69
1SCA022697R7810	OFAF1AM315	69
1SCA022697R8110	OFAF2AM35	69
1SCA022697R8200	OFAF2AM40	69
1SCA022697R8380	OFAF2AM50	69
1SCA022697R8460	OFAF2AM63	69
1SCA022697R8540	OFAF2AM80	69
1SCA022697R8620	OFAF2AM100	69
1SCA022697R8710	OFAF2AM125	69
1SCA022697R8890	OFAF2AM160	69
1SCA022697R8970	OFAF2AM200	69
1SCA022697R9010	OFAF2AM224	69
1SCA022697R9190	OFAF2AM250	69
1SCA022697R9270	OFAF2AM300	69
1SCA022697R9350	OFAF2AM315	69
1SCA022697R9430	OFAF2AM355	69
1SCA022697R9510	OFAF2AM400	69
1SCA022697R9600	OFAF2AM500	69
1SCA022697R9780	OFAF3AM250	69
1SCA022697R9860	OFAF3AM300	69
1SCA022697R9940	OFAF3AM315	69
1SCA022698R0010	OFAF3AM355	69
1SCA022698R0100	OFAF3AM400	69
1SCA022698R0280	OFAF3AM425	69
1SCA022698R0360	OFAF3AM450	69
1SCA022698R0440	OFAF3AM500	69
1SCA022698R0520	OFAF3AM630	69
1SCA022700R9440	OFAA00GG80	67
1SCA022700R9520	OFAA00GG100	67
1SCA022700R9610	OFAA1GG50	67
1SCA022700R9790	OFAA1GG63	67
1SCA022700R9870	OFAA1GG80	67
1SCA022700R9950	OFAA1GG100	67
1SCA022701R0020	OFAA1GG125	67
1SCA022701R0110	OFAA1GG160	67
1SCA022701R0290	OFAA1GG200	67
1SCA022701R0450	OFAA2GG125	67
1SCA022701R0530	OFAA2GG160	67
1SCA022701R0610	OFAA2GG200	67
1SCA022701R0700	OFAA2GG250	67
1SCA022701R0880	OFAA2GG315	67
1SCA022701R1000	OFAA3GG315	67
1SCA022701R1180	OFAA3GG355	67
1SCA022701R1260	OFAA3GG400	67
1SCA022701R1340	OFAA3GG500	67
1SCA022701R1420	OFAA4GG500	67
1SCA022701R1510	OFAA4GG630	67
1SCA022701R1690	OFAA4GG800	67
1SCA022701R1770	OFAA00AM80	70
1SCA022701R1850	OFAA00AM100	70
1SCA022701R1930	OFAA00AM125	70
1SCA022701R2070	OFAA1AM50	70
1SCA022701R2150	OFAA1AM63	70
1SCA022701R2230	OFAA1AM80	70
1SCA022701R2310	OFAA1AM100	70
1SCA022701R2400	OFAA1AM125	70
1SCA022701R2580	OFAA1AM160	70
1SCA022701R2660	OFAA1AM200	70
1SCA022701R2740	OFAA1AM250	70
1SCA022701R2820	OFAA2AM125	70
1SCA022701R2910	OFAA2AM160	70
1SCA022701R3040	OFAA2AM200	70
1SCA022701R3120	OFAA2AM250	70
1SCA022701R3210	OFAA2AM315	70
1SCA022701R3390	OFAA2AM355	70
1SCA022701R3470	OFAA2AM400	70
1SCA022701R3550	OFAA3AM315	70
1SCA022701R3630	OFAA3AM355	70
1SCA022701R3710	OFAA3AM400	70
1SCA022701R3800	OFAA3AM500	70
1SCA022701R4520	OFAF1H355	65
1SCA022701R4610	OFAF2H500	66
1SCA022701R4790	OFAF3AM800	69
1SCA022703R1290	OFAA0GG6	67
1SCA022703R1370	OFAA0GG10	67
1SCA022703R1450	OFAA0GG16	67
1SCA022703R1530	OFAA0GG20	67
1SCA022703R1610	OFAA0GG25	67
1SCA022703R1700	OFAA0GG32	67
1SCA022703R1880	OFAA0GG35	67
1SCA022703R1960	OFAA0GG40	67
1SCA022703R2000	OFAA0GG50	67
1SCA022703R2180	OFAA0GG63	67
1SCA022703R2260	OFAA0GG80	67
1SCA022703R2340	OFAA0GG100	67
1SCA022703R2420	OFAA0GG125	67
1SCA022703R2510	OFAA0GG160	67
1SCA022703R2690	OFAA1GG16	67
1SCA022703R2770	OFAA1GG20	67
1SCA022703R2850	OFAA1GG25	67
1SCA022703R2930	OFAA1GG32	67
1SCA022703R3070	OFAA1GG35	67
1SCA022703R3150	OFAA1GG40	67
1SCA022703R3230	OFAA2GG32	67
1SCA022703R3310	OFAA2GG35	67
1SCA022703R3400	OFAA2GG40	67
1SCA022703R3580	OFAA2GG50	67
1SCA022703R3660	OFAA2GG63	67
1SCA022703R3740	OFAA2GG80	67
1SCA022703R3820	OFAA2GG100	67
1SCA022703R3910	OFAA2GG224	67
1SCA022703R4040	OFAA2GG300	67
1SCA022703R4120	OFAA3GG250	67
1SCA022703R4210	OFAA3GG300	67
1SCA022706R3900	OFAF2H425	66
1SCA022706R4030	OFAA3GG425	67
1SCA022709R9500	OS200D03P	50
1SCA022710R0100	OT250E03P	20
1SCA022710R0520	OT250E04P	20
1SCA022712R0800	OT200E03P	20
1SCA022713R4930	OT200E04P	20
1SCA022715R5850	ESKV12	134
1SCA022715R5930	ESKV16	134
1SCA022715R6070	ESKV20	134
1SCA022715R6150	ESKV25	134
1SCA022715R6230	ESKV32	134
1SCA022715R6310	ESKV40	134
1SCA022715R6400	ESKV50	134
1SCA022715R6580	ESKV63	134
1SCA022715R8280	EMUG12	134
1SCA022715R8360	EMUG16	134
1SCA022715R8440	EMUG20	134
1SCA022715R8520	EMUG25	134
1SCA022715R8610	EMUG32	134
1SCA022715R8790	EMUG40	134
1SCA022715R8870	EMUG50	134
1SCA022715R8950	EMUG63	134
1SCA022715R9090	YMF-MB10861SET	134
1SCA022715R9170	YMF-MB10862SET	134
1SCA022715R9920	OFS690	49
1SCA022716R0180	OFS260	49
1SCA022717R9520	OT200KLAA6BZ	132
1SCA022718R8510	OT315E03P	20
1SCA022718R8780	OT400E03P	20
1SCA022718R8940	OT630E03P	20
1SCA022718R9410	OT800E03P	20
1SCA022719R0090	OS250D03P	50
1SCA022719R0250	OS400D03P	50
1SCA022719R1730	OT315E04P	20
1SCA022719R1810	OT400E04P	20
1SCA022719R2030	OT630E04P	20
1SCA022719R2110	OT800E04P	20
1SCA022724R0610	OFAA00GG125	67
1SCA022725R4750	OS200D04FP	50
1SCA022726R8620	OS250D04FP	50
1SCA022731R8150	OTS250G1L/3	21
1SCA022731R8230	OTS250G1L/4	21
1SCA022731R8910	OSS200G1L/3	51
1SCA022731R9040	OSS200G1L/4	51
1SCA022731R9390	OSS250G1L/3	51
1SCA022731R9470	OSS250G1L/4	51
1SCA022736R8840	OTS400G1L/3	21
1SCA022736R9490	OTS400G1L/4	21
1SCA022744R1510	OZXB8	26
1SCA022744R1600	OZXB8/1	26
1SCA022744R2240	OA8G01	91
1SCA022749R6410	EADR16	134
1SCA022749R6500	EADR20	134
1SCA022749R6680	EADR25	134
1SCA022750R1510	OT630KLUU3BZ	132
1SCA022750R1600	OT800KLUU3BZ	132
1SCA022750R1780	OT1000KLUU3BZ	132
1SCA022750R1860	OT1250KLUU3BZ	132
1SCA022750R3210	OZXB9	26
1SCA022750R3300	OZXB9/1	26
1SCA022753R7110	OS400D04FP	50
1SCA022763R2700	OTV250EK	21
1SCA022763R2960	OTV400EK	21
1SCA022763R3510	OSV250DK	51
1SCA022763R4230	OSV400DK	51
1SCA022764R8960	OHB65D6	21
1SCA022764R9180	OHB145D12	21
1SCA022765R8960	OHB65D6	47
1SCA022767R6910	OTZC13	93
1SCA022767R7040	OTZC14	93
1SCA022767R7120	OTZC23	93
1SCA022767R7210	OTZC24	93
1SCA022771R3450	OT250E03CP	92
1SCA022771R7280	OT200E04CP	92
1SCA022771R7520	OT200E03CP	92
1SCA022771R8500	OT400E03CP	92
1SCA022771R8680	OT400E04CP	92
1SCA022772R6510	OT160E03CP	92
1SCA022772R6780	OT315E03CP	92
1SCA022775R4640	OT250E04CP	92
1SCA022775R7150	OT315E04CP	92
1SCA022775R9440	OT160E04CP	92
1SCA022776R6650	OSS400G1L/3	51
1SCA022776R6730	OSS400G1L/4	51
1SCA022776R7200	OSS800G1L/3	51
1SCA022776R7380	OSS800G1L/4	51
1SCA022776R7890	OTS800G1L/3	21
1SCA022776R7970	OTS800G1L/4	21
1SCA022779R1840	OHY65J6E011	91
1SCA022779R7530	OSV200BK	47
1SCA022779R7700	OSVY200BK	47
1SCA022783R0090	OTV250ECK	93
1SCA022783R0170	OTV400ECK	93
1SCA022785R2140	OZXA38	91
1SCA022785R6050	OT630E03CP	92
1SCA022785R6130	OT630E04CP	92
1SCA022785R6210	OT800E04CP	92
1SCA022785R6300	OT800E03CP	92
1SCA022785R7020	OTZC33	93
1SCA022785R7110	OTZC34	93
1SCA022787R5190	OMZD1	103
1SCA022790R3820	OZXA39	91
1SCA022790R3910	OZXA40	91
1SCA022790R4040	OZXA41	91
1SCA022797R2470	OTV800ECK	93
1SCA022800R5740	OT200KLUU4BZ	132
1SCA022800R7360	OT250KLUU4BZ	132
1SCA022801R0070	OT315KLUU4BZ	132
1SCA022801R0660	OT400DLUU4BZ	132
1SCA022802R5770	OT250KLAA6BZ	132
1SCA022804R1110	OT315KLAA6BZ	132
1SCA022804R1200	OT400DLAA6BZ	132
1SCA022804R6340	OTV800EK	21
1SCA022812R4160	OTE75T3M	133
1SCA022812R4240	OTE90T3M	133
1SCA022812R4670	OTE75T4M	133
1SCA022812R5050	OTE90T4M	133
1SCA022812R5990	OTE75A3M	133
1SCA022812R6020	OTE90A3M	133
1SCA022812R6370	OTE75A4M	133
1SCA022812R6450	OTE90A4M	133
1SCA022812R7180	OTP125B3M	131
1SCA022812R7260	OTP125B4M	131
1SCA022812R7420	OTP125BA3M	131
1SCA022812R7510	OTP125BA4M	131
1SCA022821R7760	OTB800/6	21
1SCA022825R2830	OS630D03P	50
1SCA022825R4610	OS630D04FP	50
1SCA022825R4880	OS800D03P	50
1SCA022825R5000	OS800D04FP	50
1SCA022830R4490	OT630KLUU4BZ	132
1SCA022830R4570	OT800KLUU4BZ	132
1SCA022833R9950	OT200KFCC3BA	131
1SCA022834R0020	OT250KFCC3BA	131
1SCA022834R0110	OT315KFCC3BA	131
1SCA022834R0290	OT400DFCC3BA	131
1SCA022834R0370	OT630KFCC3BA	131
1SCA022834R0450	OT800KFCC3BA	131
1SCA022834R0530	OT200KFCC4BA	131
1SCA022834R0610	OT250KFCC4BA	131
1SCA022834R0700	OT315KFCC4BA	131
1SCA022834R0880	OT400DFCC4BA	131
1SCA022834R1000	OT630KFCC4BA	131
1SCA022834R1180	OT800KFCC4BA	131
1SCA022834R1340	OT800KLAA6BZ	132
1SCA022834R1420	OT630KLAA6BZ	132
1SCA022845R8610	OTM160E3CM230C	100
1SCA022845R8960	OTM200E3CM230C	100
1SCA022845R9260	OTM250E3CM230C	100
1SCA022846R1590	OTM200E4CM230C	100
1SCA022846R1910	OTM250E4CM230C	100
1SCA022847R1210	OTM315E3CM230C	100
1SCA022847R1630	OTM400E3CM230C	100
1SCA022847R2870	OTM315E4CM230C	100
1SCA022847R3250	OTM400E4CM230C	100

Index
Références internationales @

Réf. internationale @	Type	Page
1SCA022848R1510	OTM160E4CM230C	100
1SCA022860R5930	OT1000E03P	22
1SCA022860R6150	OT1000E04P	22
1SCA022860R6230	OT1250E03P	22
1SCA022860R6310	OT1250E04P	22
1SCA022860R6580	OT1600E03P	22
1SCA022860R6740	OT1600E04P	22
1SCA022865R9510	OHB200J12P	23
1SCA022868R0710	OTZC43	93
1SCA022868R0800	OTZC44	93
1SCA022868R0980	OTZC53	93
1SCA022868R1010	OTZC54	93
1SCA022868R1100	OTZC63	93
1SCA022868R1360	OTZC64	93
1SCA022869R7520	OT200ES30	20
1SCA022869R8090	OT200ES40	20
1SCA022869R9900	OT250ES30	20
1SCA022870R0330	OT250ES40	20
1SCA022870R2460	OT400ES30	20
1SCA022870R3510	OT400ES40	20
1SCA022870R4410	OT630ES30	20
1SCA022870R5480	OT630ES40	20
1SCA022870R5810	OT800ES30	20
1SCA022870R6020	OT800ES40	20
1SCA022871R1370	OS200DS30	52
1SCA022871R1450	OS200DS30K	52
1SCA022871R1530	OS200DS40F	52
1SCA022871R1610	OS200DS40FK	52
1SCA022871R2180	OS250DS30	52
1SCA022871R2260	OS250DS30K	52
1SCA022871R2340	OS250DS40F	52
1SCA022871R2420	OS250DS40FK	52
1SCA022871R2850	OS400DS30	52
1SCA022871R2930	OS400DS30K	52
1SCA022871R3070	OS400DS40F	52
1SCA022871R3150	OS400DS40FK	52
1SCA022871R9510	OTS1600G1L/3	23
1SCA022871R9780	OTS1600G1L/4	23
1SCA022872R0790	OT1250E03CP	92
1SCA022872R1250	OT1250E04CP	92
1SCA022872R1500	OT1000E04CP	92
1SCA022872R1680	OT1000E03CP	92
1SCA022872R1840	OT1600E03CP	92
1SCA022872R2310	OT1600E04CP	92
1SCA022872R8340	OTM800E4CM230C	100
1SCA022873R1990	OTM630E4CM230C	100
1SCA022873R4230	OHB200J12PE011	93
1SCA100768R1001	OTB1600/6	23
1SCA101001R1001	OMZC2	103
1SCA101017R1001	OTM160E3C8D230C	102
1SCA101019R1001	OTM250E3C8D230C	102
1SCA101020R1001	OTM160E4C8D230C	102
1SCA101022R1001	OTM250E4C8D230C	102
1SCA101061R1001	OTM400E3C8D230C	102
1SCA101064R1001	OTM400E4C8D230C	102
1SCA101163R1001	OZXM1/1	26
1SCA101164R1001	OZXM2/1	26
1SCA101165R1001	EADR32	134
1SCA101224R1001	OSZX3	51
1SCA101225R1001	OSZX4	51
1SCA101587R1001	OHY200J12P	23
1SCA101652R1001	OXS6X109	19
1SCA101659R1001	OXS6X180	15
1SCA101661R1001	OXS6X330	15
1SCA103567R1001	OTM630E3CM230C	100
1SCA103570R1001	OTM800E3CM230C	100
1SCA103906R1001	OT2500E04CP	92
1SCA103908R1001	OT2000E03CP	92
1SCA103912R1001	OT2000E04CP	92
1SCA104811R1001	OT16F3	14
1SCA104816R1001	OT16F3C	90
1SCA104831R1001	OT16F4C	90
1SCA104834R1001	OT16F6	18
1SCA104836R1001	OT16F8	18
1SCA104838R1001	OT16FT3	16
1SCA104857R1001	OT25F3	14
1SCA104863R1001	OT25F3C	90
1SCA104877R1001	OT25F4C	90
1SCA104880R1001	OT25F6	18
1SCA104882R1001	OT25F8	18
1SCA104884R1001	OT25FT3	16
1SCA104902R1001	OT40F3	14
1SCA104913R1001	OT40F3C	90
1SCA104934R1001	OT40F4C	90
1SCA104936R1001	OT40F6	18
1SCA104938R1001	OT40F8	18
1SCA104940R1001	OT40FT3	16
1SCA104972R1001	OT2500E03P	22
1SCA104995R1001	OTPE40FP	15
1SCA104998R1001	OTPS40FDN2	17
1SCA104999R1001	OTPS40FDN1	16
1SCA105000R1001	OTPS40FPN2	15
1SCA105001R1001	OTPS40FPN1	14
1SCA105004R1001	OT100F3	14
1SCA105021R1001	OT100F6	18
1SCA105023R1001	OT100FT3	16
1SCA105033R1001	OT125F3	14
1SCA105037R1001	OT125F3C	90
1SCA105057R1001	OT125F6	18

Réf. internationale @	Type	Page
1SCA105060R1001	OT125FT3	16
1SCA105096R1001	OTPS125FD	16
1SCA105099R1001	OTPS125FP	18
1SCA105128R1001	OTPE125FP	15
1SCA105140R1001	OT2500E04P	22
1SCA105213R1001	OHBS2AJ	15
1SCA105220R1001	OHBS2AJE011	91
1SCA105231R1001	OHBS2PJ	17
1SCA105232R1001	OHBS2RJ	17
1SCA105296R1001	OHYS2AJ	15
1SCA105301R1001	OHYS2AJE011	91
1SCA105314R1001	OTS40T1	15
1SCA105317R1001	OTS40T3	15
1SCA105322R1001	OHYS2PJ	17
1SCA105323R1001	OHYS2RJ	17
1SCA105332R1001	OT63F3	14
1SCA105338R1001	OT63F3C	90
1SCA105379R1001	OT63F6	18
1SCA105382R1001	OT63FT3	16
1SCA105402R1001	OT80F3C	90
1SCA105427R1001	OT80F6	18
1SCA105431R1001	OT80FT3	16
1SCA105446R1001	OTPE80FD	17
1SCA105448R1001	OTPE80FP	15
1SCA105458R1001	OTPS80FD	17
1SCA105461R1001	OTPS80FP	15
1SCA105473R1001	OS1250D04FP	50
1SCA105475R1001	OS1250D03P	50
1SCA105615R1001	OT2500E03CP	92
1SCA105698R1001	OTPE125FD	17
1SCA105798R1001	OT80F3	14
1SCA106305R1001	OTM160E4C3D230C	102
1SCA106313R1001	OTM250E4C3D230C	102
1SCA106318R1001	OTM400E4C3D230C	102
1SCA106404R1001	OT315E04CLP	94
1SCA106405R1001	OT400E04CLP	94
1SCA106608R1001	OTV1000EK	23
1SCA106917R1001	OT630E03CLP	94
1SCA106928R1001	OT800E03CLP	94
1SCA106947R1001	OT630E04CLP	94
1SCA106952R1001	OT800E04CLP	94
1SCA107261R1001	OTS2500G1L/3	23
1SCA107262R1001	OTS2500G1L/4	23
1SCA107481R1001	OTV1000ECK	93
1SCA107794R1001	OSV800DK	51
1SCA107797R1001	OSV1250DK	51
1SCA107938R1001	OSS1250G1L/3	51
1SCA107940R1001	OSS1250G1L/4	51
1SCA108036R1001	OT2000E03P	22
1SCA108038R1001	OT2000E04P	22
1SCA108319R1001	OHBS3/1	19
1SCA108452R1001	OTM630E3C8D230C	102
1SCA108453R1001	OTM630E4C8D230C	102
1SCA108454R1001	OTM800E3C8D230C	102
1SCA108455R1001	OTM800E4C8D230C	102
1SCA108468R1001	OT160E03CLP	94
1SCA108491R1001	OT160E04CLP	94
1SCA108522R1001	OT200E03CLP	94
1SCA108530R1001	OT200E04CLP	94
1SCA108545R1001	OHBS8	15
1SCA108546R1001	OHBS7	15
1SCA108593R1001	OT250E03CLP	94
1SCA108599R1001	OHRS2/1	15
1SCA108605R1001	OT250E04CLP	94
1SCA108630R1001	OT315E03CLP	94
1SCA108636R1001	OS25FF1210 (mini)	46
1SCA108637R1001	OS25FF2210F (mini)	46
1SCA108639R1001	OS25FFS3010 (mini)	46
1SCA108641R1001	OT400E03CLP	94
1SCA108642R1001	OS32FF1214 (mini)	46
1SCA108643R1001	OS32FF2214F (mini)	46
1SCA108646R1001	OS32FFS3014 (mini)	46
1SCA108688R1001	OHRS3/1	19
1SCA108689R1001	OHBS9/1	19
1SCA108690R1001	OHRS9/1	19
1SCA108726R1001	OTM630E4C3D230C	102
1SCA108728R1001	OTM800E4C3D230C	102
1SCA109015R1001	OHBS5	47
1SCA109090R1001	OHBS2/1	19
1SCA109092R1001	OHBS11	91
1SCA109094R1001	OHBS12/1	15
1SCA109884R1001	OTPE40FD	17
1SCA112050R1001	OHB65J6E65	95
1SCA112056R1001	OHB95J12E65	95
1SCA112063R1001	OHB145J12E65	95
1SCA112078R1001	OHB200J12PE65	95
1SCA112676R1001	OTM1250E3CM230C	100
1SCA112677R1001	OTM1000E3CM230C	100
1SCA112678R1001	OTM1600E3CM230C	100
1SCA112702R1001	OTM1250E4CM230C	100
1SCA112703R1001	OTM1000E4CM230C	100
1SCA112704R1001	OTM1600E4CM230C	100
1SCA112709R1001	OTM2000E3CM230C	100
1SCA112710R1001	OTM2500E3CM230C	100
1SCA112712R1001	OTM2000E4CM230C	100
1SCA112713R1001	OTM2500E4CM230C	100
1SCA112848R1001	OTM1600E4C3D230C	102
1SCA112851R1001	OTM1250E4C3D230C	102
1SCA112852R1001	OTM1000E4C3D230C	102

Réf. internationale @	Type	Page
1SCA112861R1001	OTM1000E4C8D230C	102
1SCA112862R1001	OTM1250E3C8D230C	102
1SCA112864R1001	OTM1250E4C8D230C	102
1SCA112866R1001	OTM1600E3C8D230C	102
1SCA112867R1001	OTM1600E4C8D230C	102
1SCA112868R1001	OTM1000E3C8D230C	102
1SCA113137R1001	OTV250ECLK	95
1SCA113143R1001	OTV400ECLK	95
1SCA113148R1001	OTV800ECLK	95
1SCA113152R1001	OTV1000ECLK	95
1SCA114764R1001	OSS160GG1L/3	47
1SCA114765R1001	OSS160GG1L/4	47
1SCA115189R1001	OS32GD03P	48
1SCA115193R1001	OS32GD04N2P	48
1SCA115207R1001	OS63GD03P	48
1SCA115209R1001	OS63GD04N2P	48
1SCA115283R1001	OTM160E3M230C	24
1SCA115284R1001	OTM200E3M230C	24
1SCA115285R1001	OTM250E3M230C	24
1SCA115290R1001	OTM250E4M230C	24
1SCA115292R1001	OTM200E4M230C	24
1SCA115293R1001	OTM160E4M230C	24
1SCA115333R1001	OTM400E3M230C	24
1SCA115334R1001	OTM315E3M230C	24
1SCA115335R1001	OTM315E4M230C	24
1SCA115336R1001	OTM400E4M230C	24
1SCA115354R1001	OTM630E3M230C	24
1SCA115355R1001	OTM800E3M230C	24
1SCA115356R1001	OTM800E4M230C	24
1SCA115357R1001	OTM630E4M230C	24
1SCA115364R1001	OTM1000E3M230C	24
1SCA115365R1001	OTM1250E3M230C	24
1SCA115366R1001	OTM1600E3M230C	24
1SCA115367R1001	OTM1250E4M230C	24
1SCA115368R1001	OTM1000E4M230C	24
1SCA115369R1001	OTM1600E4M230C	24
1SCA115372R1001	OTM2000E3M230C	24
1SCA115373R1001	OTM2500E3M230C	24
1SCA115374R1001	OTM2000E4M230C	24
1SCA115375R1001	OTM2500E4M230C	24
1SCA115399R1001	OS160GD03P	48
1SCA115492R1001	OS50GF03P	46
1SCA115495R1001	OS50GF04N1P	46
1SCA115602R1001	OS125GF03P	46
1SCA115639R1001	OS125GD03P	48
1SCA115688R1001	OSGZD1	46
1SCA115689R1001	OSGD50P4	47
1SCA115690R1001	OSGD125P3	47
1SCA115692R1001	OSGD125P4	47
1SCA115877R1001	OS125GD04N2P	48
1SCA115882R1001	OS160GD04N2P	48
1SCA115888R1001	OS125GF04N1P	46
1SCA115919R1001	OHY274J12	23
1SCA115920R1001	OHB274J12	23
1SCA115963R1001	OS32GDS30	52
1SCA115966R1001	OS125GDS30	52
1SCA115968R1001	OS160GDS30	52
1SCA115973R1001	OS125GFS30	46
1SCA115974R1001	OS125GFS40N1	46
1SCA115975R1001	OS125GFS40F	46
1SCA116007R1001	OS63GDS30	52
1SCA116014R1001	OS50GFS40F	46
1SCA116050R1001	OS50GFS30	46
1SCA116058R1001	OS50GFS40N1	46
1SCA116401R1001	OSGD50P3	47
1SCA116755R1001	OS32GDS40F	52
1SCA116756R1001	OS125GDS40F	52
1SCA116757R1001	OS160GDS40F	52
1SCA116877R1001	OS63GDS40F	52
1SCA116892R1001	ODPSE230C	99
1SCA117037R1001	OMZC03	99
1SCA117038R1001	OMZC04	99
1SCA117221R1001	OT1000E03CLP	94
1SCA117222R1001	OT1250E03CLP	94
1SCA117223R1001	OT1600E03CLP	94
1SCA117224R1001	OT1000E04CLP	94
1SCA117225R1001	OT1250E04CLP	94
1SCA117226R1001	OT1600E04CLP	94
1SCA117249R1001	OT2500E03CLP	94
1SCA117250R1001	OT2000E03CLP	94
1SCA117251R1001	OT2000E04CLP	94
1SCA117252R1001	OT2500E04CLP	94
1SCA120070R1001	OTM125F3CMA230V	98
1SCA120071R1001	OTM100F3CMA230V	98
1SCA120093R1001	OTM80F3CMA230V	98
1SCA120095R1001	OTM63F3CMA230V	98
1SCA120096R1001	OTM40F3CMA230V	98
1SCA120097R1001	OTM125F4CMA230V	98
1SCA120098R1001	OTM100F4CMA230V	98
1SCA120100R1001	OTM80F4CMA230V	98
1SCA120101R1001	OTM63F4CMA230V	98
1SCA120102R1001	OTM40F4CMA230V	98
1SCA120153R1001	OMZB18	101
1SCA120154R1001	OMZB28	101
1SCA120155R1001	OMZB38	101
1SCA120156R1001	OMZB48	101
1SCA120514R1001	OT160EV03P	20
1SCA120521R1001	OT160EV04P	20
1SCA120568R1001	OT160EVS40	20

Index

Références internationales @

Réf. internationale @	Type	Page
1SCA121457R1001	OTDC16F3	144
1SCA121458R1001	OTDC25F3	144
1SCA121459R1001	OTDC32F3	144
1SCA121461R1001	OTDC16F4	144
1SCA121462R1001	OTDC25F4	144
1SCA121463R1001	OTDC32F4	144
1SCA122170R1001	YJTB3	134
1SCA122946R1001	ODPS230	99
1SCA123551R1001	OT160E03YP	96
1SCA123552R1001	OT200E03YP	96
1SCA123553R1001	OT250E03YP	96
1SCA123556R1001	OT160E04YP	96
1SCA123557R1001	OT200E04YP	96
1SCA123558R1001	OT250E04YP	96
1SCA123581R1001	OT315E03YP	96
1SCA123582R1001	OT400E03YP	96
1SCA123583R1001	OT315E04YP	96
1SCA123590R1001	OT630E03YP	96
1SCA123591R1001	OT800E03YP	96
1SCA123592R1001	OT630E04YP	96
1SCA123593R1001	OT800E04YP	96
1SCA123656R1001	OHB65J12E011	97
1SCA123745R1001	OTDC160E11	144
1SCA123790R1001	OMD300E480C-A1	99
1SCA123791R1001	OMD800E480C-A1	99
1SCA123999R1001	OTDC16F2-126	144
1SCA124026R1001	OT400E04YP	96
1SCA124055R1001	OTDC25F2-126	144
1SCA124056R1001	OTDC32F2-126	144
1SCA124848R1001	OT4000E03P	22
1SCA124856R1001	OT4000E04P	22
1SCA125290R1001	OEZXY91	145
1SCA125563R1001	OTDCS250G1S	145
1SCA125626R1001	OTDC200E11	144
1SCA125665R1001	OTDC250E11	144
1SCA125821R1001	OTDC100E11	144
1SCA125960R1001	OHBZX200	97
1SCA125963R1001	OHBZX275	97
1SCA127390R1001	OTDV250EK	145
1SCA128175R1001	OFAE506	49
1SCA128481R1001	OT3200E03P	22
1SCA128482R1001	OT3200E04P	22
1SCA128504R1001	OTU25BA3MS2	130
1SCA128505R1001	OTU16BA3MS2	130
1SCA128843R1001	OTZC73	93
1SCA128844R1001	OTZC74	93
1SCA129040R1001	OTB4000/6	23
1SCA129042R1001	OTS4000G1L/3	23
1SCA129043R1001	OTS4000G1L/4	23
1SCA129156R1001	OT3200E03CP	92
1SCA129158R1001	OT3200E04CP	92
1SCA129240R1001	OTM3200E3CM230C	100
1SCA129242R1001	OTM3200E4CM230C	100
1SCA130579R1001	OTDV400EK	145
1SCA130815R1001	OEZXY96	145
1SCA130982R1001	OTDC315E11	144
1SCA130983R1001	OTDC400E11	144
1SCA132135R1001	OTDC500E11	144
1SCA132256R1001	OTDC400EV12	144
1SCA132257R1001	OTDC500EV12	144
1SCA132258R1001	OTDC315EV12	144
1SCA132361R1001	OTDCS400G1S	145
1SCA132665R1001	OTU16B3MS2	130
1SCA132666R1001	OTU25B3MS2	130
1SCA132667R1001	OTU32B3MS2	130
1SCA132669R1001	OTU32BA3MS2	130
1SCA132674R1001	OTU16B4MS2	130
1SCA132678R1001	OTU25B4MS2	130
1SCA132681R1001	OTU32B4MS2	130
1SCA132682R1001	OTU16BA4MS2	130
1SCA132683R1001	OTU25BA4MS2	130
1SCA132684R1001	OTU32BA4MS2	130
1SCA132685R1001	OTU45B3MS3	130
1SCA132686R1001	OTU63B3MS3	130
1SCA132687R1001	OTU45BA3MS3	130
1SCA132688R1001	OTU63BA3MS3	130
1SCA132689R1001	OTU45B4MS3	130
1SCA132690R1001	OTU63B4MS3	130
1SCA132691R1001	OTU45BA4MS3	130
1SCA132692R1001	OTU63BA4MS3	130
1SCA135141R1001	OT160GT03P	16
1SCA135142R1001	OT160GT04P	16
1SCA135533R1001	ONE20M2Y	130
1SCA135536R1001	ONE20M3Y	130
1SCA135540R1001	ONE20M4Y	130
1SCA136275R1001	OTDCS400T2L	145
1SCA136613R1001	OTM630E4YM230C	104
1SCA136614R1001	OTM800E4YM230C	104
1SCA136615R1001	OTM630E3YM230C	104
1SCA136616R1001	OTM800E3YM230C	104
1SCA136677R1001	OTM400E4YM230C	104
1SCA136735R1001	OTM400E3YM230C	104
1SCA137205R1001	OTDC630EPP22	144
1SCA137210R1001	OTDC800EPP22	144
1SCA138208R1001	OT160G03K	14
1SCA138215R1001	OT160G04K	14
1SCA140870R1001	OTM250E4YM230C	104
1SCA140871R1001	OTDC1250E22	144
1SCA141435R1001	OTM160E3YM230C	104
1SCA141436R1001	OTM160E4YM230C	104
1SCA141437R1001	OTM200E3YM230C	104
1SCA141438R1001	OTM200E4YM230C	104
1SCA141439R1001	OTM250E3YM230C	104
1SCA141440R1001	OTM315E3YM230C	104
1SCA141441R1001	OTM315E4YM230C	104
1SCA142337R1001	OTDC1000E22	144
1SCA143479R1001	OTDCKIT1250B11	145
1SCA143519R1001	OT160EVS30	20
1SCA143718R1001	OTDC1600E22	144
1SCA144019R1001	OTDCS1250T1	145

Réf. internationale @	Type	Page

Index

Type produits

Type	Réf. internationale @	Page
EADR16	1SCA022749R6410	134
EADR20	1SCA022749R6500	134
EADR25	1SCA022749R6680	134
EADR32	1SCA101165R1001	134
EMUG12	1SCA022715R8280	134
EMUG16	1SCA022715R8360	134
EMUG20	1SCA022715R8440	134
EMUG25	1SCA022715R8520	134
EMUG32	1SCA022715R8610	134
EMUG40	1SCA022715R8790	134
EMUG50	1SCA022715R8870	134
EMUG63	1SCA022715R8950	134
ESKV12	1SCA022715R5850	134
ESKV16	1SCA022715R5930	134
ESKV20	1SCA022715R6070	134
ESKV25	1SCA022715R6150	134
ESKV32	1SCA022715R6230	134
ESKV40	1SCA022715R6310	134
ESKV50	1SCA022715R6400	134
ESKV63	1SCA022715R6580	134
OA1G01	1SCA022353R4890	15
OA1G10	1SCA022353R4970	15
OA2G11	1SCA022379R8100	15
OA3G01	1SCA022456R7410	21
OA7G10	1SCA022673R1140	91
OA8G01	1SCA022744R2240	91
OAZX1	1SCA022467R5140	21
ODPS230	1SCA122946R1001	99
ODPSE230C	1SCA116892R1001	99
OEZXC 0	1SCA022277R6420	135
OEZXP280	1SCA022277R3910	135
OEZXP380	1SCA022277R4720	135
OEZXX2	1SCA022281R5340	135
OEZXY91	1SCA125290R1001	145
OEZXY96	1SCA130815R1001	145
OFAA000AM10	1SCA022660R8290	70
OFAA000AM16	1SCA022660R8370	70
OFAA000AM2	1SCA022660R7640	70
OFAA000AM20	1SCA022660R8450	70
OFAA000AM25	1SCA022660R8530	70
OFAA000AM32	1SCA022660R8610	70
OFAA000AM35	1SCA022660R8700	70
OFAA000AM4	1SCA022660R8020	70
OFAA000AM40	1SCA022660R8880	70
OFAA000AM50	1SCA022660R8960	70
OFAA000AM6	1SCA022660R8110	70
OFAA000AM63	1SCA022660R9000	70
OFAA000GG10	1SCA022661R8500	67
OFAA000GG16	1SCA022661R8680	67
OFAA000GG2	1SCA022661R8250	67
OFAA000GG20	1SCA022661R8760	67
OFAA000GG25	1SCA022661R8840	67
OFAA000GG32	1SCA022661R8920	67
OFAA000GG35	1SCA022661R9060	67
OFAA000GG4	1SCA022661R8330	67
OFAA000GG40	1SCA022661R9140	67
OFAA000GG50	1SCA022661R9220	67
OFAA000GG6	1SCA022661R8410	67
OFAA000GG63	1SCA022661R9310	67
OFAA00AM100	1SCA022701R1850	70
OFAA00AM125	1SCA022701R1930	70
OFAA00AM80	1SCA022701R1770	70
OFAA00GG100	1SCA022700R9520	67
OFAA00GG125	1SCA022724R0610	67
OFAA00GG80	1SCA022700R9440	67
OFAA0GG10	1SCA022703R1370	67
OFAA0GG100	1SCA022703R2340	67
OFAA0GG125	1SCA022703R2420	67
OFAA0GG16	1SCA022703R1450	67
OFAA0GG160	1SCA022703R2510	67
OFAA0GG20	1SCA022703R1530	67
OFAA0GG25	1SCA022703R1610	67
OFAA0GG32	1SCA022703R1700	67
OFAA0GG35	1SCA022703R1880	67
OFAA0GG40	1SCA022703R1960	67
OFAA0GG50	1SCA022703R2000	67
OFAA0GG6	1SCA022703R1290	67
OFAA0GG63	1SCA022703R2180	67
OFAA0GG80	1SCA022703R2260	67
OFAA1AM100	1SCA022701R2310	70
OFAA1AM125	1SCA022701R2400	70
OFAA1AM160	1SCA022701R2580	70
OFAA1AM200	1SCA022701R2660	70
OFAA1AM250	1SCA022701R2740	70
OFAA1AM50	1SCA022701R2070	70
OFAA1AM63	1SCA022701R2150	70
OFAA1AM80	1SCA022701R2230	70
OFAA1GG100	1SCA022700R9950	67
OFAA1GG125	1SCA022701R0020	67
OFAA1GG16	1SCA022703R2690	67
OFAA1GG160	1SCA022701R0110	67
OFAA1GG20	1SCA022703R2770	67
OFAA1GG200	1SCA022701R0290	67
OFAA1GG25	1SCA022703R2850	67
OFAA1GG32	1SCA022703R2930	67
OFAA1GG35	1SCA022703R3070	67
OFAA1GG40	1SCA022703R3150	67
OFAA1GG50	1SCA022700R9610	67
OFAA1GG63	1SCA022700R9790	67
OFAA1GG80	1SCA022700R9870	67
OFAA2AM125	1SCA022701R2820	70
OFAA2AM160	1SCA022701R2910	70
OFAA2AM200	1SCA022701R3040	70
OFAA2AM250	1SCA022701R3120	70
OFAA2AM315	1SCA022701R3210	70
OFAA2AM355	1SCA022701R3390	70
OFAA2AM400	1SCA022701R3470	70
OFAA2GG100	1SCA022703R3820	67
OFAA2GG125	1SCA022701R0450	67
OFAA2GG160	1SCA022701R0530	67
OFAA2GG200	1SCA022701R0610	67
OFAA2GG224	1SCA022703R3910	67
OFAA2GG250	1SCA022701R0700	67
OFAA2GG300	1SCA022703R4040	67
OFAA2GG315	1SCA022701R0880	67
OFAA2GG32	1SCA022703R3230	67
OFAA2GG35	1SCA022703R3310	67
OFAA2GG40	1SCA022703R3400	67
OFAA2GG50	1SCA022703R3580	67
OFAA2GG63	1SCA022703R3660	67
OFAA2GG80	1SCA022703R3740	67
OFAA3AM315	1SCA022701R3550	70
OFAA3AM355	1SCA022701R3630	70
OFAA3AM400	1SCA022701R3710	70
OFAA3AM500	1SCA022701R3800	70
OFAA3GG250	1SCA022703R4120	67
OFAA3GG300	1SCA022703R4210	67
OFAA3GG315	1SCA022701R1000	67
OFAA3GG355	1SCA022701R1180	67
OFAA3GG400	1SCA022701R1260	67
OFAA3GG425	1SCA022706R4030	67
OFAA3GG500	1SCA022701R1340	67
OFAA4GG500	1SCA022701R1420	67
OFAA4GG630	1SCA022701R1510	67
OFAA4GG800	1SCA022701R1690	67
OFAE506	1SCA128175R1001	49
OFAF000AM10	1SCA022652R0610	68
OFAF000AM16	1SCA022652R0790	68
OFAF000AM2	1SCA022652R0360	68
OFAF000AM20	1SCA022652R0870	68
OFAF000AM25	1SCA022652R0950	68
OFAF000AM32	1SCA022652R1090	68
OFAF000AM35	1SCA022697R2510	68
OFAF000AM4	1SCA022652R0440	68
OFAF000AM40	1SCA022652R1170	68
OFAF000AM50	1SCA022697R2690	68
OFAF000AM6	1SCA022652R0520	68
OFAF000AM63	1SCA022697R2770	68
OFAF000AM80	1SCA022697R2850	68
OFAF000H10	1SCA022627R0580	65
OFAF000H100	1SCA022627R1550	65
OFAF000H16	1SCA022627R0660	65
OFAF000H2	1SCA022627R0230	65
OFAF000H20	1SCA022627R0740	65
OFAF000H25	1SCA022627R0820	65
OFAF000H32	1SCA022627R0910	65
OFAF000H35	1SCA022627R1040	65
OFAF000H4	1SCA022627R0310	65
OFAF000H40	1SCA022627R1120	65
OFAF000H50	1SCA022627R1210	65
OFAF000H6	1SCA022627R0400	65
OFAF000H63	1SCA022627R1390	65
OFAF000H80	1SCA022627R1470	65
OFAF00AM100	1SCA022697R2930	68
OFAF00AM125	1SCA022697R3070	68
OFAF00AM160	1SCA022697R3150	68
OFAF00H125	1SCA022627R1630	65
OFAF00H160	1SCA022627R1710	65
OFAF0AM10	1SCA022697R3310	68
OFAF0AM100	1SCA022697R5790	68
OFAF0AM125	1SCA022697R6090	68
OFAF0AM16	1SCA022697R3400	68
OFAF0AM160	1SCA022697R6170	68
OFAF0AM20	1SCA022697R3580	68
OFAF0AM200	1SCA022697R6250	68
OFAF0AM25	1SCA022697R3660	68
OFAF0AM32	1SCA022697R3740	68
OFAF0AM35	1SCA022697R3820	68
OFAF0AM40	1SCA022697R3910	68
OFAF0AM50	1SCA022697R4040	68
OFAF0AM6	1SCA022697R3230	68
OFAF0AM63	1SCA022697R5610	68
OFAF0AM80	1SCA022697R5950	68
OFAF0H10	1SCA022627R1980	65
OFAF0H100	1SCA022627R2950	65
OFAF0H125	1SCA022627R3090	65
OFAF0H16	1SCA022627R2010	65
OFAF0H160	1SCA022627R3170	65
OFAF0H20	1SCA022627R2100	65
OFAF0H200	1SCA022629R5140	65
OFAF0H224	1SCA022629R5220	65
OFAF0H25	1SCA022627R2280	65
OFAF0H250	1SCA022629R5310	65
OFAF0H32	1SCA022627R2360	65
OFAF0H35	1SCA022627R2440	65
OFAF0H40	1SCA022627R2520	65
OFAF0H50	1SCA022627R2610	65
OFAF0H6	1SCA022627R1800	65
OFAF0H63	1SCA022627R2790	65
OFAF0H80	1SCA022627R2870	65
OFAF1AM100	1SCA022697R7220	69
OFAF1AM16	1SCA022697R6330	69
OFAF1AM160	1SCA022697R7490	69
OFAF1AM20	1SCA022697R6410	69
OFAF1AM200	1SCA022697R7570	69
OFAF1AM224	1SCA022697R7650	69
OFAF1AM25	1SCA022697R6500	69
OFAF1AM250	1SCA022697R7730	69
OFAF1AM315	1SCA022697R7810	69
OFAF1AM32	1SCA022697R6680	69
OFAF1AM35	1SCA022697R6760	69
OFAF1AM40	1SCA022697R6840	69
OFAF1AM50	1SCA022697R6920	69
OFAF1AM63	1SCA022697R7060	69
OFAF1AM80	1SCA022697R7140	69
OFAF1H100	1SCA022627R4140	65
OFAF1H125	1SCA022627R4220	65
OFAF1H16	1SCA022627R3250	65
OFAF1H160	1SCA022627R4310	65
OFAF1H20	1SCA022627R3330	65
OFAF1H200	1SCA022627R4490	65
OFAF1H224	1SCA022627R4570	65
OFAF1H25	1SCA022627R3410	65
OFAF1H250	1SCA022627R4650	65
OFAF1H315	1SCA022627R4730	65
OFAF1H32	1SCA022627R3500	65
OFAF1H35	1SCA022627R3680	65
OFAF1H355	1SCA022701R4520	65
OFAF1H40	1SCA022627R3760	65
OFAF1H50	1SCA022627R3840	65
OFAF1H63	1SCA022627R3920	65
OFAF1H80	1SCA022627R4060	65
OFAF2AM100	1SCA022697R8620	69
OFAF2AM125	1SCA022697R8710	69
OFAF2AM160	1SCA022697R8890	69
OFAF2AM200	1SCA022697R8970	69
OFAF2AM224	1SCA022697R9010	69
OFAF2AM250	1SCA022697R9190	69
OFAF2AM300	1SCA022697R9270	69
OFAF2AM315	1SCA022697R9350	69
OFAF2AM35	1SCA022697R8110	69
OFAF2AM355	1SCA022697R9430	69
OFAF2AM40	1SCA022697R8200	69
OFAF2AM400	1SCA022697R9510	69
OFAF2AM50	1SCA022697R8380	69
OFAF2AM500	1SCA022697R9600	69
OFAF2AM63	1SCA022697R8460	69
OFAF2AM80	1SCA022697R8540	69
OFAF2H100	1SCA022627R5380	66
OFAF2H125	1SCA022627R5460	66
OFAF2H160	1SCA022627R5540	66
OFAF2H200	1SCA022627R5620	66
OFAF2H224	1SCA022627R5710	66
OFAF2H250	1SCA022627R5890	66
OFAF2H300	1SCA022627R5970	66
OFAF2H315	1SCA022627R6010	66
OFAF2H35	1SCA022627R4810	66
OFAF2H355	1SCA022627R6190	66
OFAF2H40	1SCA022627R4900	66
OFAF2H400	1SCA022627R6270	66
OFAF2H425	1SCA022706R3900	66
OFAF2H50	1SCA022627R5030	66
OFAF2H500	1SCA022701R4610	66
OFAF2H63	1SCA022627R5110	66
OFAF2H80	1SCA022627R5200	66
OFAF3AM250	1SCA022697R9780	69
OFAF3AM300	1SCA022697R9860	69
OFAF3AM315	1SCA022697R9940	69
OFAF3AM355	1SCA022698R0010	69
OFAF3AM400	1SCA022698R0100	69
OFAF3AM425	1SCA022698R0280	69
OFAF3AM450	1SCA022698R0360	69
OFAF3AM500	1SCA022698R0440	69
OFAF3AM630	1SCA022698R0520	69
OFAF3AM800	1SCA022701R4790	69
OFAF3H250	1SCA022627R6350	66
OFAF3H300	1SCA022627R6430	66
OFAF3H315	1SCA022627R6510	66
OFAF3H355	1SCA022627R6600	66
OFAF3H400	1SCA022627R6780	66
OFAF3H425	1SCA022627R6860	66
OFAF3H450	1SCA022627R6940	66
OFAF3H500	1SCA022627R7080	66
OFAF3H630	1SCA022627R7160	66
OFAF3H800	1SCA022627R7240	66
OFAF4H1000	1SCA022627R7750	66
OFAF4H1250	1SCA022627R7830	66
OFAF4H400	1SCA022627R7320	66
OFAF4H500	1SCA022627R7410	66
OFAF4H630	1SCA022627R7590	66
OFAF4H800	1SCA022627R7670	66
OFAX 00P1L	1SCA022112R1630	61
OFAX 00P3L	1SCA022112R3250	61
OFAX 00S1L	1SCA022112R2010	61
OFAX 00S3L	1SCA022112R3680	61
OFAX 1P1	1SCA022168R5170	61
OFAX 1P3	1SCA022168R5920	61

Index

Type produits

Type	Réf. internationale @	Page
OFAX 1S1	1SCA022168R5330	61
OFAX 1S3	1SCA022168R6140	61
OFAX 2P1	1SCA022168R6570	61
OFAX 2P3	1SCA022168R1260	61
OFAX 2S1	1SCA022168R6730	61
OFAX 2S3	1SCA022168R1420	61
OFAX 3A1	1SCA022627R7910	61
OFAX 3A3	1SCA022627R8050	61
OFAX 3S1	1SCA022627R8130	61
OFAX 3S3	1SCA022627R8300	61
OFAX 4AS1	1SCA022631R2410	61
OFAX 4AS31	1SCA022631R2500	61
OFM260	1SCA022459R8560	47
OFM690	1SCA022459R8480	47
OFMZX2	1SCA022475R9910	47
OFS260	1SCA022716R0180	51
OFS690	1SCA022715R9920	49
OHB125J12	1SCA022381R2110	145
OHB125J12E011	1SCA022589R3340	93
OHB145J12E65	1SCA112063R1001	95
OHB145D12	1SCA022764R9180	21
OHB145J12	1SCA022381R2110	21
OHB145J12E00S	1SCA022679R9700	21
OHB200J12P	1SCA022865R9510	23
OHB200J12PE011	1SCA022873R4230	93
OHB200J12PE65	1SCA112078R1001	95
OHB274J12	1SCA115920R1001	23
OHB65D6	1SCA022764R8960	21
OHB65J12E011	1SCA123656R1001	97
OHB65J6	1SCA022380R9660	15
OHB65J6E00S	1SCA022382R9850	21
OHB65J6E011	1SCA022383R2480	91
OHB65J6E65	1SCA112050R1001	95
OHB95J12	1SCA022381R0830	21
OHB95J12E011	1SCA022621R0760	93
OHB95J12E65	1SCA112056R1001	95
OHBS11	1SCA109092R1001	91
OHBS12/1	1SCA109094R1001	15
OHBS2/1	1SCA109090R1001	19
OHBS2AJ	1SCA105213R1001	15
OHBS2AJE011	1SCA105220R1001	91
OHBS2PJ	1SCA105231R1001	17
OHBS2RJ	1SCA105232R1001	17
OHBS3/1	1SCA108319R1001	19
OHBS5	1SCA109015R1001	47
OHBS7	1SCA108546R1001	15
OHBS8	1SCA108545R1001	15
OHBS9/1	1SCA108689R1001	19
OHBZX200	1SCA125960R1001	97
OHBZX275	1SCA125963R1001	97
OHRS2/1	1SCA108599R1001	15
OHRS3/1	1SCA108688R1001	19
OHRS9/1	1SCA108690R1001	19
OHY125J12	1SCA022381R1720	145
OHY145J12	1SCA022381R2370	21
OHY200J12P	1SCA101587R1001	23
OHY274J12	1SCA115919R1001	23
OHY65D6	1SCA022764R8960	53
OHY65J6	1SCA022380R9820	15
OHY65J6E011	1SCA022779R1840	91
OHY95J12	1SCA022381R1050	21
OHYS2AJ	1SCA105296R1001	15
OHYS2AJE011	1SCA105301R1001	91
OHYS2PJ	1SCA105322R1001	17
OHYS2RJ	1SCA105323R1001	17
OMD300E480-A1	1SCA123790R1001	99
OMD800E480-A1	1SCA123791R1001	99
OMZB18	1SCA120153R1001	101
OMZB28	1SCA120154R1001	101
OMZB38	1SCA120155R1001	101
OMZB48	1SCA120156R1001	101
OMZC03	1SCA117037R1001	99
OMZC04	1SCA117038R1001	99
OMZC2	1SCA101001R1001	103
OMZD1	1SCA022787R5190	103
ONE20M2Y	1SCA135533R1001	130
ONE20M3Y	1SCA135536R1001	130
ONE20M4Y	1SCA135540R1001	130
OS1250D03P	1SCA105475R1001	50
OS1250D04FP	1SCA105473R1001	50
OS125GD03P	1SCA115639R1001	48
OS125GD04N2P	1SCA115877R1001	48
OS125GDS30	1SCA115966R1001	52
OS125GDS40F	1SCA116756R1001	52
OS125GF03P	1SCA115602R1001	46
OS125GF04N1P	1SCA115888R1001	46
OS125GFS30	1SCA115973R1001	46
OS125GFS40F	1SCA115975R1001	46
OS125GFS40N1	1SCA115974R1001	46
OS160GD03P	1SCA115399R1001	48
OS160GD04N2P	1SCA115882R1001	48
OS160GDS30	1SCA115968R1001	52
OS160GDS40F	1SCA116757R1001	52
OS200D03P	1SCA022709R9500	50
OS200D04FP	1SCA022725R4750	50
OS200DS30	1SCA022871R1370	52
OS200DS30K	1SCA022871R1450	52
OS200DS40F	1SCA022871R1530	52
OS200DS40FK	1SCA022871R1610	52
OS250D03P	1SCA022719R0090	50
OS250D04FP	1SCA022726R8620	50
OS250DS30	1SCA022871R2180	52
OS250DS30K	1SCA022871R2260	52
OS250DS40F	1SCA022871R2340	52
OS250DS40FK	1SCA022871R2420	52
OS25FF1210 (mini)	1SCA108636R1001	46
OS25FF2210F (mini)	1SCA108637R1001	46
OS25FFS3010 (mini)	1SCA108639R1001	46
OS32FF1214 (mini)	1SCA108642R1001	46
OS32FF2214F (mini)	1SCA108643R1001	46
OS32FFS3014 (mini)	1SCA108646R1001	46
OS32GD03P	1SCA115189R1001	48
OS32GD04N2P	1SCA115193R1001	48
OS32GDS30	1SCA115963R1001	52
OS32GDS40F	1SCA116755R1001	52
OS400D03P	1SCA022719R0250	50
OS400D04FP	1SCA022753R7110	50
OS400DS30	1SCA022871R2850	52
OS400DS30K	1SCA022871R2930	52
OS400DS40F	1SCA022871R3070	52
OS400DS40FK	1SCA022871R3150	52
OS50GF03P	1SCA115492R1001	46
OS50GF04N1P	1SCA115495R1001	46
OS50GFS30	1SCA116050R1001	46
OS50GFS40F	1SCA116014R1001	46
OS50GFS40N1	1SCA116058R1001	46
OS630D03P	1SCA022825R2830	50
OS630D04FP	1SCA022825R4610	50
OS63GD03P	1SCA115207R1001	48
OS63GD04N2P	1SCA115209R1001	48
OS63GDS30	1SCA116007R1001	52
OS63GDS40F	1SCA116877R1001	52
OS800D03P	1SCA022825R4880	50
OS800D04FP	1SCA022825R5000	50
OSD25P3	1SCA022192R9060	47
OSD25P4	1SCA022196R9520	47
OSGD125P3	1SCA115690R1001	47
OSGD125P4	1SCA115692R1001	47
OSGD50P3	1SCA116401R1001	47
OSGD50P4	1SCA115689R1001	47
OSGZD1	1SCA115688R1001	46
OSS1250G1L/3	1SCA107938R1001	51
OSS1250G1L/4	1SCA107940R1001	51
OSS160GG1L/3	1SCA114764R1001	47
OSS160GG1L/4	1SCA114765R1001	47
OSS200G1L/3	1SCA022731R8910	51
OSS200G1L/4	1SCA022731R9040	51
OSS250G1L/3	1SCA022731R9390	51
OSS250G1L/4	1SCA022731R9470	51
OSS400G1L/3	1SCA022776R6650	51
OSS400G1L/4	1SCA022776R6730	51
OSS800G1L/3	1SCA022776R7200	51
OSS800G1L/4	1SCA022776R7380	51
OSV1250DK	1SCA107797R1001	51
OSV200BK	1SCA022779R7530	47
OSV250DK	1SCA022763R3510	51
OSV400DK	1SCA022763R4230	51
OSV800DK	1SCA107794R1001	51
OSVY200BK	1SCA022779R7700	47
OSZ4	1SCA022530R0200	47
OSZX3	1SCA101224R1001	51
OSZX4	1SCA101225R1001	51
OT1000E03CLP	1SCA117221R1001	94
OT1000E03CP	1SCA022872R1680	92
OT1000E03P	1SCA022860R5930	22
OT1000E04CLP	1SCA117224R1001	94
OT1000E04CP	1SCA022872R1500	92
OT1000E04P	1SCA022860R6150	22
OT1000KLAA4BZ	1SCA022569R4220	132
OT1000KLUU3BZ	1SCA022750R1780	132
OT100F3	1SCA105004R1001	14
OT100F6	1SCA105021R1001	18
OT100FT3	1SCA105023R1001	16
OT1250E03CLP	1SCA117222R1001	94
OT1250E03CP	1SCA022872R0790	92
OT1250E03P	1SCA022860R6230	22
OT1250E04CLP	1SCA117225R1001	94
OT1250E04CP	1SCA022872R1250	92
OT1250E04P	1SCA022860R6310	22
OT1250KLAA4BZ	1SCA022569R4490	132
OT1250KLUU3BZ	1SCA022750R1860	132
OT125F3	1SCA105033R1001	14
OT125F3C	1SCA105037R1001	90
OT125F6	1SCA105057R1001	18
OT125FT3	1SCA105060R1001	16
OT1600E03CLP	1SCA117223R1001	94
OT1600E03CP	1SCA022872R1840	92
OT1600E03P	1SCA022860R6580	22
OT1600E04CLP	1SCA117226R1001	94
OT1600E04CP	1SCA022872R2310	92
OT1600E04P	1SCA022860R6740	22
OT160E03CLP	1SCA108468R1001	94
OT160E03CP	1SCA022772R6510	92
OT160E03YP	1SCA123551R1001	96
OT160E04CLP	1SCA108491R1001	94
OT160E04CP	1SCA022775R9440	92
OT160E04YP	1SCA123556R1001	96
OT160EV03P	1SCA120514R1001	20
OT160EV04P	1SCA120521R1001	20
OT160EVS30	1SCA143519R1001	20
OT160EVS40	1SCA120568R1001	20
OT160G03K	1SCA138208R1001	14
OT160G04K	1SCA138215R1001	14
OT160GT03P	1SCA135141R1001	16
OT160GT04P	1SCA135142R1001	16
OT16F3	1SCA104811R1001	14
OT16F3C	1SCA104816R1001	90
OT16F4C	1SCA104831R1001	90
OT16F6	1SCA104834R1001	18
OT16F8	1SCA104836R1001	18
OT16FT3	1SCA104838R1001	16
OT2000E03CLP	1SCA117250R1001	94
OT2000E03CP	1SCA103908R1001	92
OT2000E03P	1SCA108036R1001	22
OT2000E04CLP	1SCA117251R1001	94
OT2000E04CP	1SCA103912R1001	92
OT2000E04P	1SCA108038R1001	22
OT200E03CLP	1SCA108522R1001	94
OT200E03CP	1SCA022771R7520	92
OT200E03P	1SCA022712R0800	20
OT200E03YP	1SCA123552R1001	96
OT200E04CLP	1SCA108530R1001	94
OT200E04CP	1SCA022771R7280	92
OT200E04P	1SCA022713R4930	20
OT200E04YP	1SCA123557R1001	96
OT200ES30	1SCA022869R7520	20
OT200ES40	1SCA022869R8090	20
OT200KFCC3B	1SCA022278R1510	131
OT200KFCC3BA	1SCA022833R9950	131
OT200KFCC4B	1SCA022530R4450	131
OT200KFCC4BA	1SCA022834R0530	131
OT200KLAA6BZ	1SCA022717R9520	132
OT200KLUU3BZ	1SCA022602R0630	132
OT200KLUU4BZ	1SCA022800R5740	132
OT2500E03CLP	1SCA117249R1001	94
OT2500E03CP	1SCA105615R1001	92
OT2500E03P	1SCA104972R1001	22
OT2500E04CLP	1SCA117252R1001	94
OT2500E04CP	1SCA103906R1001	92
OT2500E04P	1SCA105140R1001	22
OT250E03CLP	1SCA108593R1001	94
OT250E03CP	1SCA022771R3450	92
OT250E03P	1SCA022710R0100	20
OT250E03YP	1SCA123553R1001	96
OT250E04CLP	1SCA108605R1001	94
OT250E04CP	1SCA022775R4640	92
OT250E04P	1SCA022710R0520	20
OT250E04YP	1SCA123558R1001	96
OT250ES30	1SCA022869R9900	20
OT250ES40	1SCA022870R0330	20
OT250KFCC3B	1SCA022278R2150	131
OT250KFCC3BA	1SCA022834R0020	131
OT250KFCC4B	1SCA022530R4530	131
OT250KFCC4BA	1SCA022834R0610	131
OT250KLAA6BZ	1SCA022802R5770	132
OT250KLUU3BZ	1SCA022602R0710	132
OT250KLUU4BZ	1SCA022800R7360	132
OT25F3	1SCA104857R1001	14
OT25F3C	1SCA104863R1001	90
OT25F4C	1SCA104877R1001	90
OT25F6	1SCA104880R1001	18
OT25F8	1SCA104882R1001	18
OT25FT3	1SCA104884R1001	16
OT315E03CLP	1SCA108630R1001	94
OT315E03CP	1SCA022772R6780	92
OT315E03P	1SCA022718R8510	20
OT315E03YP	1SCA123581R1001	96
OT315E04CLP	1SCA106404R1001	94
OT315E04CP	1SCA022775R7150	92
OT315E04P	1SCA022719R1730	20
OT315E04YP	1SCA123583R1001	96
OT315KFCC3B	1SCA022278R2740	131
OT315KFCC3BA	1SCA022834R0110	131
OT315KFCC4B	1SCA022548R6710	131
OT315KFCC4BA	1SCA022834R0700	131
OT315KLAA6BZ	1SCA022804R1110	132
OT315KLUU3BZ	1SCA022572R6010	132
OT315KLUU4BZ	1SCA022801R0070	132
OT3200E03CP	1SCA129156R1001	92
OT3200E03P	1SCA128481R1001	22
OT3200E04CP	1SCA129158R1001	92
OT3200E04P	1SCA128482R1001	22
OT4000E03P	1SCA124848R1001	22
OT4000E04P	1SCA124856R1001	22
OT400DFCC3B	1SCA022278R3390	131
OT400DFCC3BA	1SCA022834R0290	131
OT400DFCC4B	1SCA022609R5480	131
OT400DFCC4BA	1SCA022834R0880	131
OT400DLAA6BZ	1SCA022804R1200	132
OT400DLUU3BZ	1SCA022602R0800	132
OT400DLUU4BZ	1SCA022801R0660	132
OT400E03CLP	1SCA108641R1001	94
OT400E03CP	1SCA022771R8500	92
OT400E03P	1SCA022718R8780	20
OT400E03YP	1SCA123582R1001	96
OT400E04CLP	1SCA106405R1001	94
OT400E04CP	1SCA022771R8680	92

Index

Type produits

Type	Réf. internationale @	Page
OT400E04P	1SCA022719R1810	20
OT400E04YP	1SCA124026R1001	96
OT400ES30	1SCA022870R2460	20
OT400ES40	1SCA022870R3510	20
OT40F3	1SCA104902R1001	14
OT40F3C	1SCA104913R1001	90
OT40F4C	1SCA104934R1001	90
OT40F6	1SCA104936R1001	18
OT40F8	1SCA104938R1001	18
OT40FT3	1SCA104940R1001	16
OT630E03CLP	1SCA106917R1001	94
OT630E03CP	1SCA022785R6050	92
OT630E03P	1SCA022718R8940	20
OT630E03YP	1SCA123590R1001	96
OT630E04CLP	1SCA106947R1001	94
OT630E04CP	1SCA022785R6130	92
OT630E04P	1SCA022719R2030	20
OT630E04YP	1SCA123592R1001	96
OT630ES30	1SCA022870R4410	20
OT630ES40	1SCA022870R5480	20
OT630KFCC3B	1SCA022278R3980	131
OT630KFCC3BA	1SCA022834R0370	131
OT630KFCC4B	1SCA022584R5700	131
OT630KFCC4BA	1SCA022834R1000	131
OT630KLAA6BZ	1SCA022834R1420	132
OT630KLUU3BZ	1SCA022750R1510	132
OT630KLUU4BZ	1SCA022830R4490	132
OT63F3	1SCA105332R1001	14
OT63F3C	1SCA105338R1001	90
OT63F6	1SCA105379R1001	18
OT63FT3	1SCA105382R1001	16
OT800E03CLP	1SCA106928R1001	94
OT800E03CP	1SCA022785R6300	92
OT800E03P	1SCA022718R9410	20
OT800E03YP	1SCA123591R1001	96
OT800E04CLP	1SCA106952R1001	94
OT800E04CP	1SCA022785R6210	92
OT800E04P	1SCA022719R2110	20
OT800E04YP	1SCA123593R1001	96
OT800ES30	1SCA022870R5810	20
OT800ES40	1SCA022870R6020	20
OT800KFCC3B	1SCA022303R0310	131
OT800KFCC3BA	1SCA022834R0450	131
OT800KFCC4B	1SCA022609R5560	131
OT800KFCC4BA	1SCA022834R1180	131
OT800KLAA6BZ	1SCA022834R1340	132
OT800KLUU3BZ	1SCA022750R1600	132
OT800KLUU4BZ	1SCA022830R4570	132
OT80F3	1SCA105798R1001	14
OT80F3C	1SCA105402R1001	90
OT80F6	1SCA105427R1001	18
OT80FT3	1SCA105431R1001	16
OTB1600/6	1SCA100768R1001	23
OTB4000/6	1SCA129040R1001	23
OTB800/6	1SCA022821R7760	21
OTDC1000E22	1SCA142337R1001	144
OTDC100E11	1SCA125821R1001	144
OTDC1250E22	1SCA140871R1001	144
OTDC1600E22	1SCA143718R1001	144
OTDC160E11	1SCA123745R1001	144
OTDC16F2-126	1SCA123999R1001	144
OTDC16F3	1SCA121457R1001	144
OTDC16F4	1SCA121461R1001	144
OTDC200E11	1SCA125626R1001	144
OTDC250E11	1SCA125665R1001	144
OTDCS250G1S	1SCA125563R1001	145
OTDC25F2-126	1SCA124055R1001	144
OTDC25F3	1SCA121458R1001	144
OTDC25F4	1SCA121462R1001	144
OTDC315E11	1SCA130982R1001	144
OTDC315EV12	1SCA132258R1001	144
OTDC32F2-126	1SCA124056R1001	144
OTDC32F3	1SCA121459R1001	144
OTDC32F4	1SCA121463R1001	144
OTDC400E11	1SCA130983R1001	144
OTDC400EV12	1SCA132256R1001	144
OTDCS400G1S	1SCA132361R1001	145
OTDC500E11	1SCA132135R1001	144
OTDC500EV12	1SCA132257R1001	144
OTDC630EPP22	1SCA137205R1001	144
OTDC800EPP22	1SCA137210R1001	144
OTDCKIT1250B11	1SCA143479R1001	145
OTDCS1250T1	1SCA144019R1001	145
OTDCS400T2L	1SCA136275R1001	145
OTDV250EK	1SCA127390R1001	145
OTDV400EK	1SCA130579R1001	145
OTE16A3M	1SCA022613R8710	133
OTE16A4M	1SCA022613R8800	133
OTE16A6M	1SCA022681R1250	133
OTE16T3M	1SCA022613R2190	133
OTE16T4M	1SCA022613R2430	133
OTE16T6M	1SCA022613R8980	133
OTE25A3M	1SCA022613R9010	133
OTE25A4M	1SCA022613R9100	133
OTE25T3M	1SCA022613R2270	133
OTE25T4M	1SCA022613R2510	133
OTE36A3M	1SCA022613R9280	133
OTE36A4M	1SCA022613R9360	133
OTE36T3M	1SCA022613R2350	133
OTE36T4M	1SCA022613R2600	133
OTE75A3M	1SCA022812R5990	133
OTE75A4M	1SCA022812R6370	133
OTE75T3M	1SCA022812R4160	133
OTE75T4M	1SCA022812R4670	133
OTE90A3M	1SCA022812R6020	133
OTE90A4M	1SCA022812R6450	133
OTE90T3M	1SCA022812R4240	133
OTE90T4M	1SCA022812R5050	133
OTL125B3U	1SCA022562R9670	132
OTL125B4U	1SCA022562R9910	132
OTL125BA3U	1SCA022563R0330	132
OTL125BA4U	1SCA022563R0500	132
OTL16B3M	1SCA022562R1260	132
OTL16B4M	1SCA022562R1420	132
OTL16BA3M	1SCA022562R1850	132
OTL16BA4M	1SCA022562R2070	132
OTL25B3M	1SCA022562R2400	132
OTL25B4M	1SCA022562R2660	132
OTL25BA3M	1SCA022562R3040	132
OTL25BA4M	1SCA022562R3210	132
OTL32B3M	1SCA022562R3630	132
OTL32B4M	1SCA022562R3800	132
OTL32BA3M	1SCA022562R4100	132
OTL32BA4M	1SCA022562R4360	132
OTL45B3M	1SCA022562R4790	132
OTL45B4M	1SCA022562R4950	132
OTL45BA3M	1SCA022562R5330	132
OTL45BA4M	1SCA022562R5500	132
OTL63B3M	1SCA022562R5920	132
OTL63B4M	1SCA022562R6140	132
OTL63BA3M	1SCA022562R6570	132
OTL63BA4M	1SCA022562R6730	132
OTM1000E3C8D230C	1SCA112868R1001	102
OTM1000E3CM230C	1SCA112677R1001	100
OTM1000E3M230C	1SCA115364R1001	24
OTM1000E4C3D230C	1SCA112852R1001	102
OTM1000E4C8D230C	1SCA112861R1001	102
OTM1000E4CM230C	1SCA112703R1001	100
OTM1000E4M230C	1SCA115368R1001	24
OTM100F3CMA230V	1SCA120071R1001	98
OTM100F4CMA230V	1SCA120098R1001	98
OTM1250E3C8D230C	1SCA112862R1001	102
OTM1250E3CM230C	1SCA112676R1001	100
OTM1250E3M230C	1SCA115365R1001	24
OTM1250E4C3D230C	1SCA112851R1001	102
OTM1250E4C8D230C	1SCA112864R1001	102
OTM1250E4CM230C	1SCA112702R1001	100
OTM1250E4M230C	1SCA115367R1001	24
OTM125F3CMA230V	1SCA120070R1001	98
OTM125F4CMA230V	1SCA120097R1001	98
OTM1600E3C8D230C	1SCA112866R1001	102
OTM1600E3CM230C	1SCA112678R1001	100
OTM1600E3M230C	1SCA115366R1001	24
OTM1600E4C3D230C	1SCA112848R1001	102
OTM1600E4C8D230C	1SCA112867R1001	102
OTM1600E4CM230C	1SCA112704R1001	100
OTM1600E4M230C	1SCA115369R1001	24
OTM160E3C8D230C	1SCA101017R1001	102
OTM160E3CM230C	1SCA022845R8610	100
OTM160E3M230C	1SCA115283R1001	24
OTM160E3YM230C	1SCA141435R1001	104
OTM160E4C3D230C	1SCA106305R1001	102
OTM160E4C8D230C	1SCA101020R1001	102
OTM160E4CM230C	1SCA022848R1510	100
OTM160E4M230C	1SCA115293R1001	24
OTM160E4YM230C	1SCA141436R1001	104
OTM2000E3CM230C	1SCA112709R1001	100
OTM2000E3M230C	1SCA115372R1001	24
OTM2000E4CM230C	1SCA112712R1001	100
OTM2000E4M230C	1SCA115374R1001	24
OTM200E3CM230C	1SCA022845R8960	100
OTM200E3M230C	1SCA115284R1001	24
OTM200E3YM230C	1SCA141437R1001	104
OTM200E4CM230C	1SCA022846R1590	100
OTM200E4M230C	1SCA115292R1001	24
OTM200E4YM230C	1SCA141438R1001	104
OTM2500E3CM230C	1SCA112710R1001	100
OTM2500E3M230C	1SCA115373R1001	24
OTM2500E4CM230C	1SCA112713R1001	100
OTM2500E4M230C	1SCA115375R1001	24
OTM250E3C8D230C	1SCA101019R1001	102
OTM250E3CM230C	1SCA022845R9260	100
OTM250E3M230C	1SCA115285R1001	24
OTM250E3YM230C	1SCA141439R1001	104
OTM250E4C3D230C	1SCA106313R1001	102
OTM250E4C8D230C	1SCA101022R1001	102
OTM250E4CM230C	1SCA022846R1910	100
OTM250E4M230C	1SCA115290R1001	24
OTM250E4YM230C	1SCA140870R1001	104
OTM315E3CM230C	1SCA022847R1210	100
OTM315E3M230C	1SCA115334R1001	24
OTM315E3YM230C	1SCA141440R1001	104
OTM315E4CM230C	1SCA022847R2870	100
OTM315E4M230C	1SCA115335R1001	24
OTM315E4YM230C	1SCA141441R1001	104
OTM3200E3CM230C	1SCA129240R1001	100
OTM3200E4CM230C	1SCA129242R1001	100
OTM400E3C8D230C	1SCA101061R1001	102
OTM400E3CM230C	1SCA022847R1630	100
OTM400E3M230C	1SCA115333R1001	24
OTM400E3YM230C	1SCA136735R1001	104
OTM400E4C3D230C	1SCA106318R1001	102
OTM400E4C8D230C	1SCA101064R1001	102
OTM400E4CM230C	1SCA022847R3250	100
OTM400E4M230C	1SCA115336R1001	24
OTM400E4YM230C	1SCA136677R1001	104
OTM40F3CMA230V	1SCA120096R1001	98
OTM40F4CMA230V	1SCA120102R1001	98
OTM630E3C8D230C	1SCA108452R1001	102
OTM630E3CM230C	1SCA103567R1001	100
OTM630E3M230C	1SCA115354R1001	24
OTM630E3YM230C	1SCA136615R1001	104
OTM630E4C3D230C	1SCA108726R1001	102
OTM630E4C8D230C	1SCA108453R1001	102
OTM630E4CM230C	1SCA022873R1990	100
OTM630E4M230C	1SCA115357R1001	24
OTM630E4YM230C	1SCA136613R1001	104
OTM63F3CMA230V	1SCA120095R1001	98
OTM63F4CMA230V	1SCA120101R1001	98
OTM800E3C8D230C	1SCA108454R1001	102
OTM800E3CM230C	1SCA103570R1001	100
OTM800E3M230C	1SCA115355R1001	24
OTM800E3YM230C	1SCA136616R1001	104
OTM800E4C3D230C	1SCA108728R1001	102
OTM800E4C8D230C	1SCA108455R1001	102
OTM800E4CM230C	1SCA022872R8340	100
OTM800E4M230C	1SCA115356R1001	24
OTM800E4YM230C	1SCA136614R1001	104
OTM80F3CMA230V	1SCA120093R1001	98
OTM80F4CMA230V	1SCA120100R1001	98
OTP125B3M	1SCA022812R7180	131
OTP125B4M	1SCA022812R7260	131
OTP125BA3M	1SCA022812R7420	131
OTP125BA4M	1SCA022812R7510	131
OTP16B3M	1SCA022383R2130	131
OTP16B4M	1SCA022401R4160	131
OTP16BA3M	1SCA022401R3350	131
OTP16BA4M	1SCA022459R6510	131
OTP25B3M	1SCA022383R2640	131
OTP25B4M	1SCA022401R4320	131
OTP25BA3M	1SCA022401R3430	131
OTP25BA4M	1SCA022459R6600	131
OTP32B3M	1SCA022389R8400	131
OTP32B4M	1SCA022401R4590	131
OTP32BA3M	1SCA022401R3510	131
OTP32BA4M	1SCA022459R6780	131
OTP45B3M	1SCA022383R3020	131
OTP45B4M	1SCA022401R4750	131
OTP45BA3M	1SCA022401R3600	131
OTP45BA4M	1SCA022459R6860	131
OTP63B3M	1SCA022383R3450	131
OTP63B4M	1SCA022401R4910	131
OTP63BA3M	1SCA022401R3780	131
OTP63BA4M	1SCA022459R6940	131
OTPE125FD	1SCA105698R1001	17
OTPE125FP	1SCA105128R1001	15
OTPE40FD	1SCA109884R1001	17
OTPE40FP	1SCA104995R1001	15
OTPE80FD	1SCA105446R1001	17
OTPE80FP	1SCA105448R1001	15
OTPS125FD	1SCA105096R1001	17
OTPS125FP	1SCA105099R1001	15
OTPS40FDN1	1SCA104999R1001	17
OTPS40FDN2	1SCA104998R1001	17
OTPS40FPN1	1SCA105001R1001	15
OTPS40FPN2	1SCA105000R1001	15
OTPS80FD	1SCA105458R1001	17
OTPS80FP	1SCA105461R1001	15
OTR125B3U	1SCA022568R0860	133
OTR125BA3U	1SCA022569R7910	133
OTR125BA4U	1SCA022569R8050	133
OTR16B3M	1SCA022567R9420	133
OTR16BA3M	1SCA022569R5110	133
OTR16BA4M	1SCA022569R5200	133
OTR25B3M	1SCA022567R9690	133
OTR25BA3M	1SCA022569R5540	133
OTR25BA4M	1SCA022569R5620	133
OTR32B3M	1SCA022567R9850	133
OTR32BA3M	1SCA022569R5970	133
OTR32BA4M	1SCA022569R6010	133
OTR45B3M	1SCA022568R0010	133
OTR45BA3M	1SCA022569R6350	133
OTR45BA4M	1SCA022569R6430	133
OTR63B3M	1SCA022568R0270	133
OTR63BA3M	1SCA022569R6780	133
OTR63BA4M	1SCA022569R6860	133
OTS125T1	1SCA022379R9760	15
OTS125T3	1SCA022379R9680	15
OTS1600G1L/3	1SCA022871R9510	23
OTS1600G1L/4	1SCA022871R9780	23
OTS2500G1L/3	1SCA107261R1001	23
OTS2500G1L/4	1SCA107262R1001	23
OTS250G1L/3	1SCA022731R8150	21
OTS250G1L/4	1SCA022731R8230	21
OTS4000G1L/3	1SCA129042R1001	23
OTS4000G1L/4	1SCA129043R1001	23
OTS400G1L/3	1SCA022736R8840	21

Index

Type produits

Type	Réf. internationale @	Page
OTS400G1L/4	1SCA022736R9490	21
OTS40T1	1SCA105314R1001	15
OTS40T3	1SCA105317R1001	15
OTS63T1	1SCA022353R6910	15
OTS63T3	1SCA022353R6750	15
OTS800G1L/3	1SCA022776R7890	21
OTS800G1L/4	1SCA022776R7970	21
OTU16B3MS2	1SCA132665R1001	130
OTU16B4MS2	1SCA132674R1001	130
OTU16BA3MS2	1SCA128505R1001	130
OTU16BA4MS2	1SCA132682R1001	130
OTU25B3MS2	1SCA132666R1001	130
OTU25B4MS2	1SCA132678R1001	130
OTU25BA3MS2	1SCA128504R1001	130
OTU25BA4MS2	1SCA132683R1001	130
OTU32B3MS2	1SCA132667R1001	130
OTU32B4MS2	1SCA132681R1001	130
OTU32BA3MS2	1SCA132669R1001	130
OTU32BA4MS2	1SCA132684R1001	130
OTU45B3MS3	1SCA132685R1001	130
OTU45B4MS3	1SCA132689R1001	130
OTU45BA3MS3	1SCA132687R1001	130
OTU45BA4MS3	1SCA132691R1001	130
OTU63B3MS3	1SCA132686R1001	130
OTU63B4MS3	1SCA132690R1001	130
OTU63BA3MS3	1SCA132688R1001	130
OTU63BA4MS3	1SCA132692R1001	130
OTV1000ECK	1SCA107481R1001	93
OTV1000ECLK	1SCA113152R1001	95
OTV1000EK	1SCA106608R1001	23
OTV250ECK	1SCA022783R0090	93
OTV250ECLK	1SCA113137R1001	95
OTV250EK	1SCA022763R2700	21
OTV400ECK	1SCA022783R0170	93
OTV400ECLK	1SCA113143R1001	95
OTV400EK	1SCA022763R2960	21
OTV800ECK	1SCA022797R2470	93
OTV800ECLK	1SCA113148R1001	95
OTV800EK	1SCA022804R6340	21
OTZC13	1SCA022767R6910	93
OTZC14	1SCA022767R7040	93
OTZC23	1SCA022767R7120	93
OTZC24	1SCA022767R7210	93
OTZC33	1SCA022785R7020	93
OTZC34	1SCA022785R7110	93
OTZC43	1SCA022868R0710	93
OTZC44	1SCA022868R0800	93
OTZC53	1SCA022868R0980	93
OTZC54	1SCA022868R1010	93
OTZC63	1SCA022868R1100	93
OTZC64	1SCA022868R1360	93
OTZC73	1SCA128843R1001	93
OTZC74	1SCA128844R1001	93
OXP12X280	1SCA022137R5140	21
OXP12X325	1SCA022042R5810	23
OXP12X395	1SCA022042R5990	21
OXP12X535	1SCA022042R6110	21
OXP6X150	1SCA022295R5600	19
OXP6X210	1SCA022295R6080	15
OXP6X290	1SCA022042R6370	21
OXP6X430	1SCA022056R6030	15
OXS6X109	1SCA101652R1001	19
OXS6X180	1SCA101659R1001	15
OXS6X330	1SCA101661R1001	15
OZXA16	1SCA022024R4340	54
OZXA32	1SCA022683R4110	91
OZXA33	1SCA022685R0310	91
OZXA38	1SCA022785R2140	91
OZXA39	1SCA022790R3820	91
OZXA40	1SCA022790R3910	91
OZXA41	1SCA022790R4040	91
OZXA7	1SCA022052R2760	54
OZXB1	1SCA022119R7450	54
OZXB1L	1SCA022169R2030	26
OZXB1L/1	1SCA022194R0030	26
OZXB2	1SCA022119R7610	26
OZXB2/1	1SCA022194R0200	26
OZXB2K	1SCA022264R0010	26
OZXB2L	1SCA022158R7750	26
OZXB2L/1	1SCA022194R0460	26
OZXB3	1SCA022136R8100	26
OZXB3/1	1SCA022194R0620	26
OZXB3K	1SCA022264R0440	26
OZXB4	1SCA022137R4760	26
OZXB4/1	1SCA022194R0890	26
OZXB4K	1SCA022199R2850	26
OZXB5	1SCA022137R2470	26
OZXB5/1	1SCA022194R1010	26
OZXB5K	1SCA022283R8040	26
OZXB6	1SCA022137R4920	26
OZXB6/1	1SCA022194R1270	26
OZXB7	1SCA022185R0040	106
OZXB7/1	1SCA022194R1430	106
OZXB8	1SCA022744R1510	26
OZXB8/1	1SCA022744R1600	26
OZXB9	1SCA022750R3210	26
OZXB9/1	1SCA022750R3300	26
OZXL1	1SCA022439R6770	26
OZXL1/1	1SCA022469R6220	26
OZXM1/1	1SCA101163R1001	26
OZXM2/1	1SCA101164R1001	26
OZXT1	1SCA022469R6310	26
OZXT2	1SCA022620R7200	26
OZXT3	1SCA022639R0720	26
YAST1	1SCA022301R5350	21
YJTB3	1SCA122170R1001	134
YMF-MB10215	1SCA022191R2170	135
YMF-MB10861SET	1SCA022715R9090	134
YMF-MB10862SET	1SCA022715R9170	134
YMF-MK10440	1SCA022660R7130	135

Contactez-nous

ABB France
Division Electrification Products
Produits et Systèmes Basse Tension
465, av. des Pré Seigneurs - La Boisse
F-01124 Montluel cedex / France

Support commercial
0 825 386 355 Service 0,15 € / min + prix appel

Service et assistance technique
Contact Center
0 810 020 000 Service 0,06 € / min + prix appel

http://new.abb.com/low-voltage/fr

www.web-emedia.com

Remarque
Nous nous réservons le droit d'effectuer des changements techniques ou de modifier le contenu de ce document sans préavis.
La société ABB ne saurait être tenue pour responsable des erreurs éventuelles contenues dans ce document ou des informations absentes de ce document.

Nous nous réservons tous les droits à l'égard de document ainsi que de l'objet et des illustrations contenus dans ce document. La reproduction, divulgation à des tiers ou utilisation de tout ou partie de son contenu est interdite sans l'accord préalable écrit d'ABB.

Copyright© 2016 ABB - Tous droits réservés

1TXH000049C0303 - Imprimé en France (PDF 06.2016)

Power and productivity
for a better world™