S750DR-AUX

2CDS707009P0001

ABB STOTZ_KONTAKT GmbH
Postfach 101 680
69006 Heidelberg, Germany
www.abb.com/contacts

1

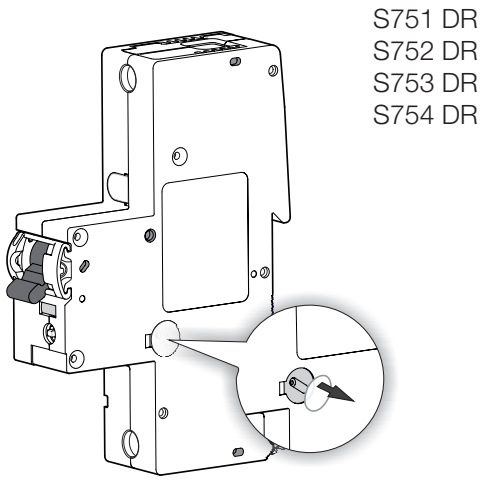

2

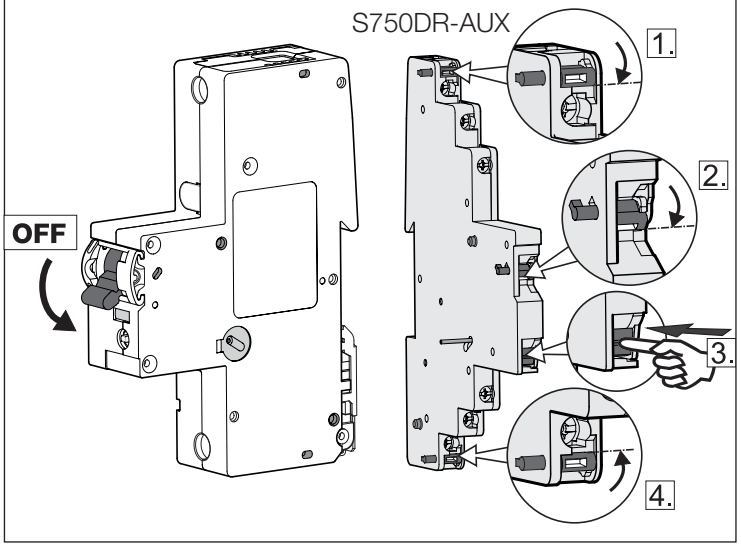

3

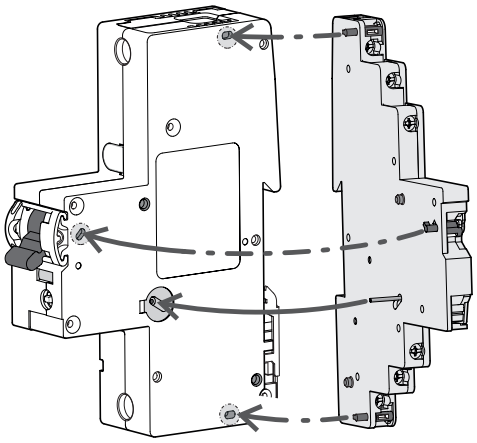

4

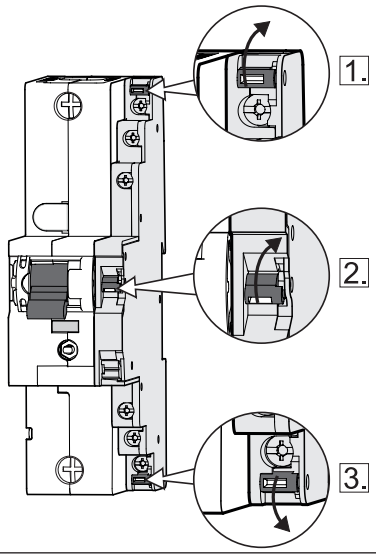

5

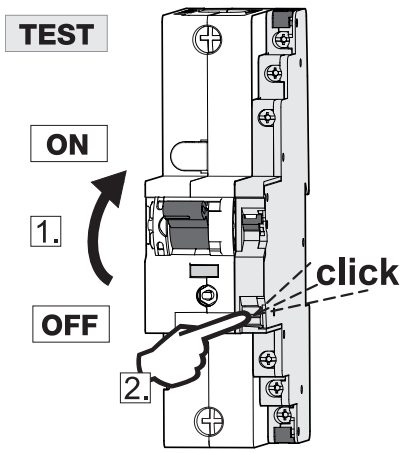

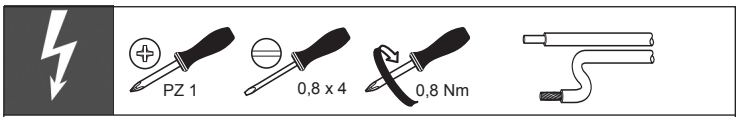

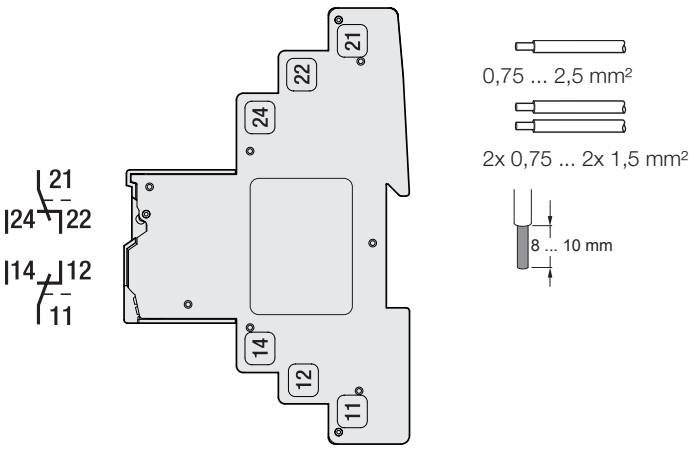

Deutsch

Warnung!

Bei Kontakt mit spannungsführenden Teilen kann es zu einer gefährlichen Körperdurchströmung kommen. Elektrischer Schlag, Verbrennungen oder der Tod können die Folge sein. Bei allen Arbeiten sicherstellen, dass die Leitungen spannungsfrei sind. Die Installation und Inbetriebnahme dieses Gerätes müssen durch eine qualifizierte Fachkraft durchgeführt werden. Dabei sind lokale Normen und Sicherheitsvorschriften zu beachten. Vor der Installation des Gerätes muss diese Betriebsanleitung aufmerksam gelesen werden. Um Personen- und Sachschäden auszuschließen, müssen die Geräte im Fall einer mechanischen und/oder elektrischen Beschädigung unbedingt ausgetauscht werden.

Diese Betriebsanleitung enthält nicht sämtliche Detailinformationen zu der Produktreihe und kann auch nicht jeden Einsatzfall der Produkte berücksichtigen. Technische Änderungen jederzeit vorbehalten.

English

Warning!

Risk of serious electric shock due to contact with live electrical parts. May result in electric shock, burns or death. Ensure that all wires and cables are de-energized before performing any work on the system. The installation and the operation of this device must be carried out by a qualified person in accordance with specific local standards and safety regulations. Before installing this device, read these operating instructions carefully. To avoid damages to persons and material the devices have to be replaced in case of mechanical and/or electrical damage. These instructions cannot claim to contain all detailed information of this product and cannot consider every possible application of the products.

Subject to change without prior notice.

.

Français

Attention!

Risque d'électrocution en cas de contact avec les pièces sous tension. La conséquence peut être un choc électrique, des brûlures ou la mort. Avant d'entamer des travaux, s'assurer que les câbles sont hors tension. L'installation et la mise en service de cet appareil doivent être réalisées par une personne qualifiée, dans le respect des normes locales et des dispositions en matière de sécurité. Avant d'installer cet appareil, lisez attentivement cette notice d'utilisation. Afin d'éviter des dommages corporels et matériels, les appareils doivent être remplacés en cas de dommage mécanique et/ou électrique. Cette notice d'utilisation et d'installation ne prétend pas contenir toutes les informations détaillées sur ce produit et ne peut en outre pas tenir compte de toutes les applications pouvant être faites des produits. Sous réserve de modifications techniques pouvant intervenir à tout moment.

Italiano

Attenzione!

Il contatto con elementi sotto tensione provoca un pericoloso flusso di corrente attraverso il corpo. Le conseguenze possono essere shock elettrico, ustioni o morte. Prima di qualunque intervento accertarsi che i cavi siano privi di tensione. L'installazione e la messa in esercizio di questo apparecchio dovranno essere eseguiti da tecnici qualificati, in osservazione delle norme di legge locali e delle disposizioni di sicurezza. Prima di installare questo dispositivo, leggere attentamente queste istruzioni. Per escludere lesioni a persone e danni materiali, sostituire gli apparecchi in caso di danneggiamento meccanico e/o elettrico. Le presenti istruzioni per l'uso non possono contenere tutte le informazioni di dettaglio relative alla serie di prodotti e non possono tenere conto di ogni singolo contesto applicativo.

Con riserva di modifiche tecniche.

Español

¡Advertencia!

En caso de contacto con componentes conductores eléctricos, puede producirse una descarga peligrosa. Como consecuencia puede sufrirse electrocución, quemaduras o incluso la muerte. Al realizar cualquier trabajo, asegurarse de que las conducciones no se encuentren bajo tensión. La instalación y la puesta en funcionamiento de este dispositivo deberán ser ejecutados por una persona competente cualificada. En esto, deberán observarse las normas locales y de seguridad. Léase el manual de usuario detenidamente antes de instalar este dispositivo. Para evitar daños personales y materiales, los dispositivos deberán ser sustituidos al presentar cualquier daño mecánico y/o eléctrico.

Este manual de usuario no contiene todos los datos detallados con respecto a la serie de productos, y tampoco podrá tener en cuenta cada uno de los casos de aplicación de los productos.

Nos reservamos el derecho de modificaciones técnicas en cualquier momento.

中文

警告！

接触带电部件可能造成电流流过肢体的危险。由此可能导致电击、烧伤或死亡后果。在实施全部作业时，确保电缆处于无电状态。此设备的安装和运行必须由具备资格的专业人员进行。并遵守当地的有关标准和安全规则。在安装此设备前，请仔细阅读这些使用说明。

为避免造成人员伤害和物质损坏，发生机械和/或电气损坏时必须更换设备。这些使用和安装说明无法包含此产品的所有详细信息，也不能涵盖产品的全部应用情况。如有更改，恕不预先通知。