KATALOG

InLine II

ZLBM/ZHBM/ZUBM

Listwowe rozłączniki bezpiecznikowe

Spis treści

4–11	**Rozłączniki serii InLine II Zaprojektowane z myślą o przyszłości**
12–33	**Tabele doboru**
34–39	**Zaciski kablowe i osłony izolacyjne**
40–45	**Parametry techniczne**
46–72	**Rysunki wymiarowe**

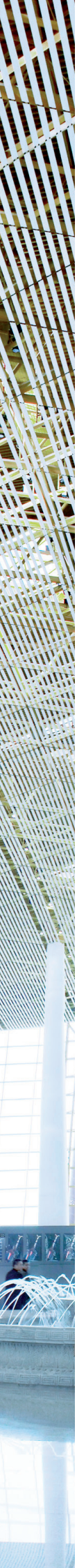

InLine II

6 Zaprojektowane z myślą o przyszłości

8 Bezpieczeństwo i ochrona

9 Łatwy montaż i oszczędność miejsca

10 Ciągła praca

11 Elektroniczne monitorowanie bezpieczników (EFM)

InLine II

Zaprojektowane z myślą o przyszłości

InLine II to szeroka oferta dla zastosowań dystrybucyjnych — zarówno w pojedynczych rozdzielnicach energetycznych, jak i w budynkach przemysłowych, mieszkalnych i handlowo-usługowych.

Łatwy montaż — elastyczna instalacja i możliwość dostosowania produktu do własnych potrzeb.

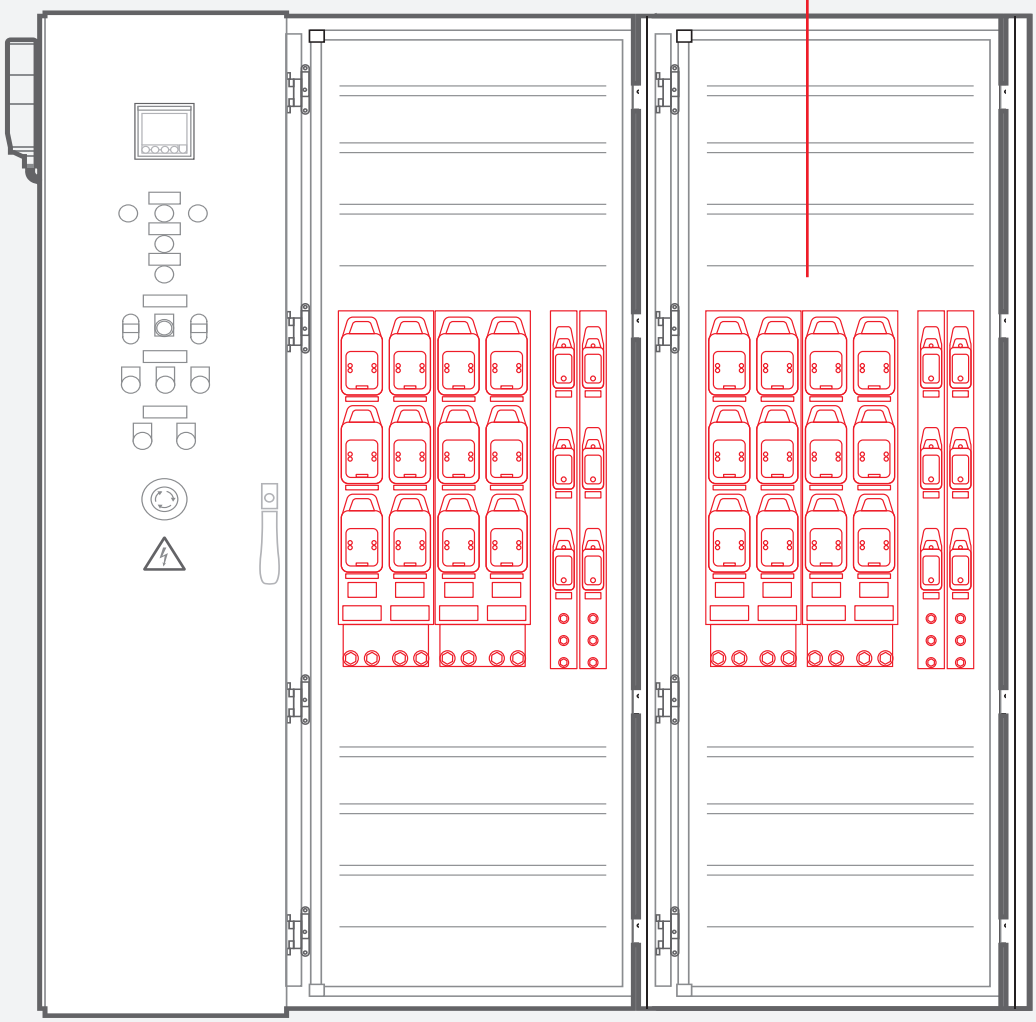

InLine II

InLine II to sprawdzone i niezawodne technicznie rozwiązanie do wymagających aplikacji. Dzięki szerokiej ofercie akcesoriów i zacisków kablowych InLine II gwarantuje najwyższy poziom bezpieczeństwa i stabilności sieci dystrybucji energii.

Bezpieczeństwo i ochrona
Praca z InLine II jest bezpieczna

Przednią przeźroczystą szybkę można przesuwać w górę, aby uzyskać bezpieczny dostęp do pomiaru napięcia na nożach bezpiecznika. Wygodna pozycja parkowania umożliwia bezpieczną i sprawną wymianę bezpieczników. Pokrywę można zabezpieczyć kłódką, aby uniemożliwić nieuprawniony dostęp.

Ciągła praca
Wysoka wydajność i łatwa obsługa techniczna

Zintegrowany kanał wentylacyjny z boku korpusu wspomaga wentylację w górę, między rozłącznikami, jeżeli zamontowano je obok siebie. Informacja o stanie bezpieczników jest łatwo widoczna na module elektronicznego monitorowania bezpieczników (EFM) — alarm pojawia się w razie usterki lub przepalenia bezpieczników.

Łatwy montaż
Elastyczny instalacja i możliwość dostosowania produktu

Cechy InLine II można dostosować do potrzeb i dostępnego miejsca. Dostępna jest wersja do rozdzielnic wymagających rozwiązań o mniejszym zapotrzebowaniu na miejsce i wersja umożliwiająca łatwe podłączenie przekładników prądowych od tyłu. Oferta InLine II obejmuje szeroką gamę akcesoriów i zacisków kablowych oraz możliwość montażu w pionie lub poziomie.

InLine II

Bezpieczeństwo i ochrona

Konstrukcja InLine zapewnia najwyższy poziom bezpieczeństwa. Cechy funkcjonalne z zakresu pomiaru napięcia, wymiany wkładek bezpiecznikowych, blokowania kłódką i plombowania gwarantują bezpieczeństwo obsługi i zabezpieczają przed nieuprawnionym dostępem.

Łatwy dostęp w celu pomiaru napięcia
Przednie szyby można przesuwać w górę, aby uzyskać dostęp do pomiaru napięcia na nożach bezpiecznika. To szybkie i bezpieczne rozwiązanie umożliwiające pomiar napięcia standardowymi przyrządami.

Bezpieczna i sprawna wymiana wkładek bezpiecznikowych
W pokrywie zastosowano odrębne położenie do „Pozycja parkowania". W tym położeniu wkładki można bezpiecznie wyciągane z części znajdujących się pod napięciem, co gwarantuje potrzebną przestrzeń i bezpieczeństwo.

Blokowanie kłódką i plombowanie
Aby zapobiec nieuprawnionemu dostępowi do aparatu, każdą pokrywę przednią można zablokować maksymalnie 2 kłódkami na fazę lub 3 kłódkami na fazę za pomocą klamer przeznaczonych do założenia wielu kłódek (blokad osobistych). Przednie pokrywy wariantów 1-biegunowych można ustawić w położeniu spoczynkowym z możliwością zablokowania kłódką.

Stopień ochrony IP30
Listwowe rozłączniki bezpiecznikowe InLine II mają stopień ochrony IP30 od przodu.

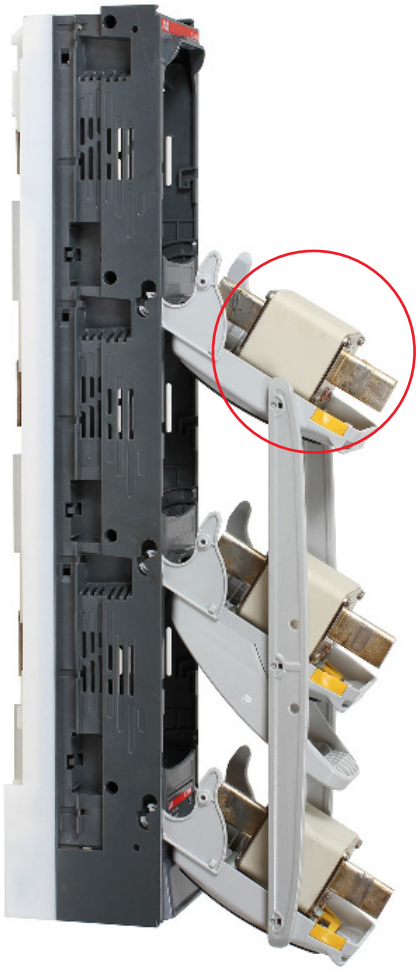

—
Żółty przycisk zwalniający dla bezpieczników

InLine II

Łatwy montaż i oszczędność miejsca

Oferta InLine II obejmuje szeroką gamę akcesoriów i zacisków kablowych, co zapewnia elastyczny montaż i możliwość dostosowania produktu do własnych potrzeb.

Oszczędność miejsca
InLine II występują w dwóch rozmiarach korpusu, co pozwala dostosować je do potrzeb i dostępnego miejsca. Zmniejszona głębokość wynosząca 121 mm doskonale sprawdza się w kablowych rozdzielnicach szafowych, a wersja o głębokości 154 mm umożliwia łatwą integrację przekładników prądowych z tyłu.

Uniwersalne zaciski śrubowe (M) i zaciski typu v-klema (V)
Warianty ze zintegrowanymi zaciskami typu V i uniwersalnymi zaciskami śrubowymi umożliwiają łatwe podłączenie wszystkich typów przewodów. Wersje ZLBM/ZHBM 123 są standardowo dostarczane ze stojącymi śrubami M12 na końcówki kablowe. Jeżeli konieczne jest włożenie śruby M12 z przodu, nakrętkę i śrubę można łatwo zamienić.

Wersje ZLBM/ZHBM 00/123 mogą być dostarczone ze zintegrowanymi zaciskami typu V. Zaciski typu V występują w wersji aluminiowej, stalowej z podkładką miedzianą lub pełnej stalowej. Zaciski te oznaczone są logo producenta, znakiem CE i maksymalnym momentem dokręcenia.

Konstrukcja zgodna z różnymi systemami szyn zbiorczych
Wariant ZLBM00-100 przeznaczony jest do systemów szyny zbiorczej o rozstawie 100 mm.
Pozostałe warianty przeznaczone są do instalacji na szynach zbiorczych o odległości 185 mm.

—
Rozłącznik ZLBM o zmniejszonej głębokości

—
Rozłącznik ZHBM głębokość + 32,5 mm

InLine II

Ciągła praca

Dzięki dobrym parametrom i łatwej obsłudze technicznej rozłączniki serii InLine II zapewniają wysoki poziom stabilności w rozdzielczych sieciach elektrycznych. Cechy związane z optymalizacją wentylacji i elektronicznym monitorowaniem zapewniają stałą wydajność we wszystkich warunkach.

Odpowiednie do wymagających zastosowań
Dostępne jako typy 160 A, 250 A, 400 A i 630 A w połączeniu z wkładkami topikowymi NH/DIN HRC zgodnie z normą EN/IEC 60269.
Rozłączniki InLine II zostały przebadane zgodnie z normą EN/IEC 60947-3. Warianty BZL i BZM obsługują prąd znamionowy do 2500 amperów.

Elektroniczne monitorowanie bezpieczników (EFM)
Dostępne są wersje z elektronicznym monitorowaniem bezpieczników. Moduł EFM podaje informacje o statusie bezpieczników. Status można kontrolować z centrum sterowania lub po prostu spoglądając na produkt. EFM generuje alarm w razie usterki lub przepalenia bezpieczników.

Przepalenie bezpiecznika można z łatwością stwierdzić na podstawie koloru świecenia kontrolki LED w rozłączniku (zielony lub czerwony).

Zoptymalizowana wentylacja
Serię InLine II zaprojektowano pod kątem optymalizacji wentylacji rozłączników. Zintegrowany kanał wentylacyjny z boku korpusu wspomaga również wentylację w górę, między rozłącznikami, jeżeli zamontowano je obok siebie.

—
Moduł EFM do ZLBM123

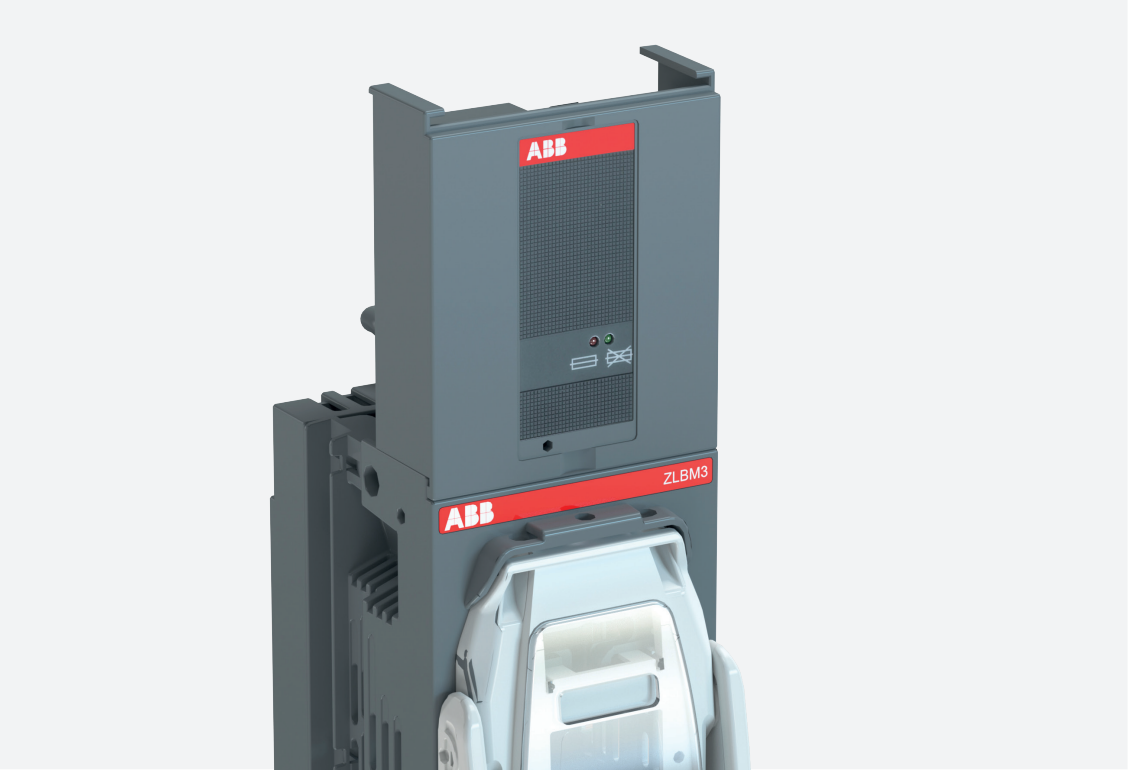

InLine II

Elektroniczne monitorowanie bezpieczników (EFM)

Elektroniczne monitorowanie bezpieczników (EFM) ZLBM/ZHBM uruchamia alarm, gdy dojdzie do usterki, jeśli przepalone zostaną bezpieczniki 1, 2 lub 3.

- Zadziałanie wewnętrznego przekaźnika wyjściowego (1NC + 1NO) zapewnia sygnał do zdalnego alarmu informując przepaleniu wkładki(ek) bezpiecznikowych .
- Urządzenie EFM jest zasilane autonomicznie - nie wymaga dodatkowego zasilania.
- Pozycja parkowania: Urządzenie EFM można całkowicie odłączyć od styków bezpieczników pod napięciem, wyciągając je z obudowy EFM. Jest to korzystne podczas przeprowadzania próby wytrzymałości dielektrycznej izolacji całej instalacji w rozdzielnicy.
- Zielona dioda LED na panelu przednim wskazuje prawidłowy stan wszystkich bezpieczników. Czerwona dioda LED włącza się, gdy co najmniej jeden z bezpieczników się przepali.
- EFM zostanie automatycznie zresetowane po wymianie przepalonego bezpiecznika i ponownym przełączeniu ZLBM/ZHBM w położenie ZAŁ. (zamkniecie pokrywy).

—
EFM dla ZLBM00

—
EFM dla ZLBM123

—
EFM w pozycji parkowania

—
Okablowanie

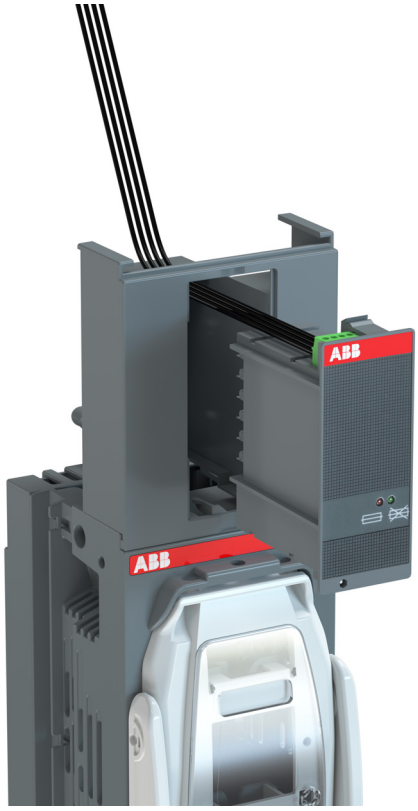

InLine II

Elektroniczne monitorowanie bezpieczników (EFM)

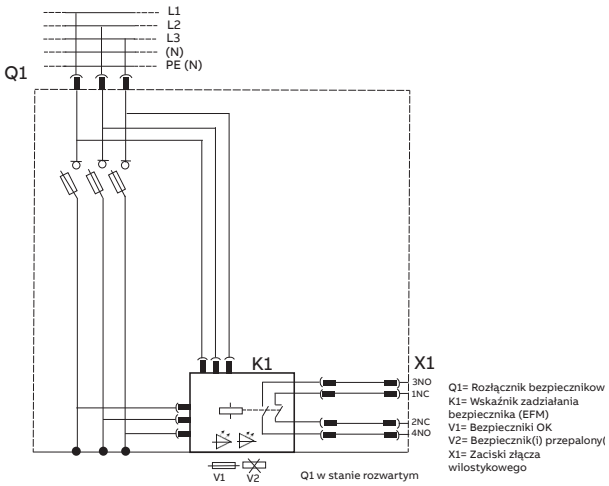

Uwaga

- EFM wymaga zasilania fazy L2 i L3 od strony szyny zbiorczej.
- Jeżeli po wystąpieniu alarmu związanego z przepaleniem wkładki bezpiecznikowej nastąpił zanik zasilania musi upłynąć co najmniej 10 sekund, zanim można będzie ponownie podłączyć zasilanie. Ma to na celu zapewnienie prawidłowego ustawienia alarmu przekaźnika EFM.

Stan bezpiecznika			Styki przekaźnika			
1. Załączony	Zielona dioda LED	Czerwona dioda LED	Styk zwierny 3-4 (NO)		Styk rozwierny 1-2 (NZ)	
			Rozwarte	Zamknięte	Rozwarte	Zamknięte
Bezpieczniki OK	ZAŁ.	•	x			x
Bezpieczniki przepalone	•	ZAŁ.		x	x	

Dane techniczne EFM	
Minimalne napięcie robocze	340 V
Maksymalne napięcie robocze	770 V
Uimp. napięcie udarowe na przepalonej wkładce	12,3 kV
Uimp. między fazami	9,8 kV
Uimp. między obwodem głównym/stykami przekaźnika	9,8 kV
Napięcie testowe izolacji wejścia/wyjścia	3,5 kV / 50 Hz / 1 minuta
Odporność na wyładowania elektrostatyczne	EN 61000-4-2 +/- 4 kV
Odporność na szybkie przebiegi przejściowe	EN 61000-4-4 +/- 2 kV
Odporność na zaburzenia przewodzone pól wysokich częstotliwości	EN 61000-4-6 10 Vrms / 150 kHz – 80 MHz
Średnica przewodu	0,22–1,5 mm2
Test EMC	Tak (zgodnie z IEC 60947-1:2010
Przekaźnik EFM	
Prąd znamionowy	3 A
Maksymalne napięcie przełączalne	250 VAC / 24 VDC

Rozłączniki i podstawy bezpiecznikowe

ZLBM/ZHBM/ZUBM

Oferta InLine II obejmuje szeroką gamę akcesoriów i zacisków kablowych, co zapewnia elastyczny montaż i możliwość dostosowania produktu do własnych potrzeb.

- Rozłączniki bezpiecznikowe ZLBM / ZHBM 1- i 3-biegunowe NH00-3 / 160-630 A
- Podwójne rozłączniki bezpiecznikowe ZLBM / ZHBM 1- i 3-biegunowe NH2-3 / 800-1250 A
- Podstawy bezpiecznikowe ZUBM NH00-3 / 160-630 A
- Rozłączniki bezpiecznikowe ZLBM910 NH3 / 910 A
- Rozłączniki z bocznym wyprowadzeniem przewodów ZLBM / ZHBM -BC (sprzęgłowe) NH2-3 / 400-630 A
- Rozłączniki izolacyjne BZL / BZH 1250-2000 A

Tabele doboru

16	Rozłączniki bezpiecznikowe ZLBM (1-biegunowe)
17	Rozłączniki bezpiecznikowe ZLBM (3-biegunowe)
18	Rozłączniki bezpiecznikowe ZLBM z EFM
19	Rozłączniki bezpiecznikowe ZLBM (system szyn IP20)
20	Rozłączniki bezpiecznikowe ZLBM z EFM (system szyn IP20)
21	Rozłączniki bezpiecznikowe ZHBM
22	Rozłączniki bezpiecznikowe ZHBM z EFM
23	Rozłączniki izolacyjne BZL/BZH
24	Podstawy bezpiecznikowe ZUBM
25	Rozłączniki z bocznym wyprowadzeniem przewodów ZUBM, ZLBM (sprzęgłowe) i BZH
26–33	Akcesoria ZLBM/ZHBM
34	Podstawy bezpiecznikowe ZUBM i szyny zbiorcze Z, Akcesoria ZLBM/ZHBM
35	System szyn zbiorczych Z i akcesoria

Tabele doboru

Rozłączniki bezpiecznikowe ZLBM (1-biegunowe)

ZLBM 1-biegunowe, głębokość 121 mm

Typ	Ie [A]	Opis	Kod zamówieniowy	Waga [kg]
Wersje podstawowe				
ZLBM00-1P-M8	160	3 śruby M8	1SEP620010R1000	1,75
ZLBM00-1P-V	160	3 zaciski typu V	1SEP620010R1020	1,9
ZLBM1-1P-M12	250	3 śruby uniwersalne M12	1SEP620011R1000	3,56
ZLBM1-1P-V	250	3 zaciski typu V	1SEP620011R1020	3,56
ZLBM2-1P-M12	400	3 śruby uniwersalne M12	1SEP620012R1000	4,04
ZLBM2-1P-V	400	3 zaciski typu V	1SEP620012R1020	4,02
ZLBM3-1P-M12	630	3 śruby uniwersalne M12	1SEP620013R1000	4,65
ZLBM3-1P-V	630	3 zaciski typu V	1SEP620013R1020	4,65
ZLBM800A-1P-M12	800	12 śrub uniwersalnych M12	1SEP620014R1000	11,2
ZLBM910A-1P-M12	910	2 x 3 śruby M12	1SEP620053R1000	9,3
ZLBM910A-1P-M12-MB	910	2 x 3 śruby M12, podłączenie z tyłu	1SEP620053R1050	7
Bez zacisków typu V				
ZLBM2-1P-NOV	400	Bez zacisków typu V	1SEP622417R0001	3,99
Długa pokrywa zacisków — szyny zbiorcze w wersji w kształcie 3U				
ZLBM00-1P-3U-M8	160	3 śruby M8	1SEP620170R1200	1,75
ZLBM1-L-1P-3U-M12	250	3 śruby uniwersalne M12	1SEP620171R1200	3,56
ZLBM2-L-1P-3U-M12	400	3 śruby uniwersalne M12	1SEP620172R1200	4,04
ZLBM3-L-1P-3U-M12	630	3 śruby uniwersalne M12	1SEP620173R1200	4,65

ZLBM00-1P

ZLBM123-1P

ZLBM800A-1P

ZLBM910A-1P

Tabele doboru

Rozłączniki bezpiecznikowe ZLBM (3-biegunowe)

—
ZLBM 3-biegunowe, głębokość 121 mm

Typ	Ie [A]	Opis	Kod zamówieniowy	Waga [kg]
ZLBM00 3-biegunowe, rozstaw szyny zbiorczej 100 mm Osłony izolacyjne w zestawie.				
ZLBM00-100-3P-M8	160	3 śruby M8	1SEP620150R3000	1,04
Wersje podstawowe				
ZLBM00-3P-M8	160	3 śruby M8	1SEP620010R3000	1,82
ZLBM00-3P-V	160	3 zaciski typu V	1SEP620010R3020	1,97
ZLBM1-3P-M12	250	3 śruby uniwersalne M12	1SEP620011R3000	3,63
ZLBM1-3P-V	250	3 zaciski typu V	1SEP620011R3020	3,64
ZLBM2-3P-M12	400	3 śruby uniwersalne M12	1SEP620012R3000	4,13
ZLBM2-3P-V	400	3 zaciski typu V	1SEP620012R3020	4,12
ZLBM3-3P-M12	630	3 śruby uniwersalne M12	1SEP620013R3000	4,73
ZLBM3-3P-V	630	3 zaciski typu V	1SEP620013R3020	4,72
ZLBM800A-3P-M12	800	12 śrub uniwersalnych M12	1SEP620014R3000	11,1
ZLBM800A-3P-V	800	12 zacisków typu V	1SEP620014R3020	11,3
ZLBM910A-3P-M12	910	2 x 3 śruby M12	1SEP620053R3000	9,5
ZLBM910A-3P-M12-MB	910	2 x 3 śruby M12, podłączenie z tyłu	1SEP620053R3050	7,3
ZLBM1250A-3P-M12	1250	12 śrub uniwersalnych M12	1SEP620015R3000	12,25
ZLBM1250A-3P-V	1250	12 zacisków typu V	1SEP620015R3020	12,5
Bez zacisków typu V				
ZLBM00-3P-NOV	160	Bez zacisków typu V	1SEP620010R3010	1,97
ZLBM1-3P-NOV	250	Bez zacisków typu V	1SEP620011R3010	3,63
ZLBM2-3P-NOV	400	Bez zacisków typu V	1SEP620012R3010	4,12
ZLBM3-3P-NOV	630	Bez zacisków typu V	1SEP620013R3010	4,72
Długa pokrywa zacisków — szyny zbiorcze w wersji w kształcie 3U				
ZLBM00-3P-3U-M8	160	3 śruby M8	1SEP620170R3200	1,82
ZLBM1-L-3P-3U-M12	250	3 śruby uniwersalne M12	1SEP620171R3200	3,63
ZLBM2-L-3P-3U-M12	400	3 śruby uniwersalne M12	1SEP620172R3200	4,13
ZLBM3-L-3P-3U-M12	630	3 śruby uniwersalne M12	1SEP620173R3200	4,73

—
ZLBM00-100

—
ZLBM00-3P

—
ZLBM123-3P

—
ZLBM910A-3P

—
ZLBM910A-3P-M12-MB

Tabele doboru

Rozłączniki bezpiecznikowe ZLBM z EFM

—

ZLBM 1- i 3-biegunowe, głębokość 121 mm z EFM

Rozłączniki bezpiecznikowe ZLBM wyposażone w elektroniczne monitorowanie bezpieczników (EFM).

Produkty wymienione w poniższej tabeli mają fabrycznie zamontowany moduł EFM.

Typ	Ie [A]	Opis	Kod zamówieniowy	Waga [kg]
Wersje 1-biegunowe				
ZLBM00-1P-M8-EFM	160	3 śruby M8	1SEP620010R1001	1,95
ZLBM00-1P-V-EFM	160	3 zaciski typu V	1SEP620010R1021	2,2
ZLBM1-1P-M12-EFM	250	3 śruby uniwersalne M12	1SEP620011R1001	3,76
ZLBM1-1P-V-EFM	250	3 zaciski typu V	1SEP620011R1021	3,76
ZLBM2-1P-M12-EFM	400	3 śruby uniwersalne M12	1SEP620012R1001	4,24
ZLBM2-1P-V-EFM	400	3 zaciski typu V	1SEP620012R1021	4,22
ZLBM3-1P-M12-EFM	630	3 śruby uniwersalne M12	1SEP620013R1001	4,85
ZLBM3-1P-V-EFM	630	3 zaciski typu V	1SEP620013R1021	4,85
Wersje 3-biegunowe				
ZLBM00-3P-M8-EFM	160	3 śruby M8	1SEP620010R3001	2,02
ZLBM00-3P-V-EFM	160	3 zaciski typu V	1SEP620010R3021	2,17
ZLBM1-3P-M12-EFM	250	3 śruby uniwersalne M12	1SEP620011R3001	3,83
ZLBM1-3P-V-EFM	250	3 zaciski typu V	1SEP620011R3021	3,84
ZLBM2-3P-M12-EFM	400	3 śruby uniwersalne M12	1SEP620012R3001	4,33
ZLBM2-3P-V-EFM	400	3 zaciski typu V	1SEP620012R3021	4,32
ZLBM3-3P-M12-EFM	630	3 śruby uniwersalne M12	1SEP620013R3001	4,93
ZLBM3-3P-V-EFM	630	3 zaciski typu V	1SEP620013R3021	4,92

—
ZLBM00-EFM

—
ZLBM123-EFM

—
ZLBM00-EFM

—
ZLBM123-EFM

Tabele doboru

Rozłączniki bezpiecznikowe ZLBM (system szyn IP20)

—

ZLBM 1- i 3-biegunowe w wersji z szyną zbiorczą Z

Wyposażone w zacisk typu Z do szyny zbiorczej Z IP20

Typ	Ie [A]	Opis	Kod zamówieniowy	Waga [kg]
ZLBM 1-biegunowe, głębokość 121 mm				
ZLBM00-1P-Z-Al	160	3 pojedyncze zaciski Al	1SEP620010R1160	2,24
ZLBM00-1P-Z-2Al	160	3 podwójne zaciski Al	1SEP620010R1170	2,34
ZLBM00-1P-Z-M8	160	3 śruby M8	1SEP620010R1100	2,11
ZLBM00-1P-Z-V	160	3 zaciski typu V	1SEP620010R1120	2,34
ZLBM1-1P-Z-M12	250	3 śruby uniwersalne M12	1SEP620011R1100	4,03
ZLBM1-1P-Z-V	250	3 zaciski typu V	1SEP620011R1120	4,03
ZLBM2-1P-Z-M12	400	3 śruby uniwersalne M12	1SEP620012R1100	4,5
ZLBM2-1P-Z-V	400	3 zaciski typu V	1SEP620012R1120	4,5
ZLBM2-1P-Z-SC	400	Podłączenie jednostronne	1SEP620012R1130	4,83
ZLBM3-1P-Z-M12	630	3 śruby uniwersalne M12	1SEP620013R1100	5,37
ZLBM3-1P-Z-V	630	3 zaciski typu V	1SEP620013R1120	5,37
ZLBM 3-biegunowe, głębokość 121 mm				
ZLBM00-3P-Z-Al	160	3 pojedyncze zaciski Al	1SEP620010R3160	2,32
ZLBM00-3P-Z-2Al	160	3 podwójne zaciski Al	1SEP620010R3170	2,42
ZLBM00-3P-Z-M8	160	3 śruby M8	1SEP620010R3100	2,21
ZLBM00-3P-Z-V	160	3 zaciski typu V	1SEP620010R3120	2,44
ZLBM1-3P-Z-M12	250	3 śruby uniwersalne M12	1SEP620011R3100	4,1
ZLBM1-3P-Z-V	250	3 zaciski typu V	1SEP620011R3120	4,1
ZLBM1-3P-Z-SC	250	Podłączenie jednostronne	1SEP620011R3130	4,77
ZLBM2-3P-Z-M12	400	3 śruby uniwersalne M12	1SEP620012R3100	4,7
ZLBM2-3P-Z-V	400	3 zaciski typu V	1SEP620012R3120	4,7
ZLBM2-3P-Z-SC	400	Podłączenie jednostronne	1SEP620012R3130	5,03
ZLBM2-3P-Z-2SC	400	Podłączenie dwustronne	1SEP620012R3140	6,4
ZLBM3-3P-Z-M12	630	3 śruby uniwersalne M12	1SEP620013R3100	5,47
ZLBM3-3P-Z-V	630	3 zaciski typu V	1SEP620013R3120	5,47
ZLBM3-3P-Z-SC	630	Podłączenie jednostronne	1SEP620013R3130	5,1
ZLBM3-3P-Z-2SC	630	Podłączenie dwustronne	1SEP620013R3140	6,5
ZLBM800A-3P-Z-M12	800	12 śrub M12	1SEP620014R3100	11,2
ZLBM800A-3P-Z-V	800	12 zacisków typu V	1SEP620014R3120	11,2
ZLBM1250A-3P-Z-M12	1250	12 śrub M12	1SEP620015R3100	12,25
ZLBM1250A-3P-Z-V	1250	12 zacisków typu V	1SEP620015R3120	12,5

—
ZLBM00-1P-Z-M8

—
ZLBM2-1P-Z-M12

—
ZLBM3-3P-Z-SC

—
ZLBM-3P-Z-2SC

—
ZLBM800A-3P-Z-M12

—
ZLBM800A-3P-Z-V

Tabele doboru

Rozłączniki bezpiecznikowe ZLBM z EFM (system szyn IP20)

—

ZLBM 1- i 3-biegunowe w wersji na szyną zbiorczą Z i EFM

Wyposażone w zacisk Z do szyny zbiorczej Z IP20 i elektroniczne monitorowanie bezpieczników (EFM).

Produkty wymienione w poniższej tabeli mają fabrycznie zamontowany moduł EFM.

Typ	Ie [A]	Opis	Kod zamówieniowy	Waga [kg]
Wersje 1-biegunowe z szyną Z				
ZLBM00-1P-Z-M8-EFM	160	3 śruby M8	1SEP620010R1101	2,21
ZLBM00-1P-Z-V-EFM	160	3 zaciski typu V	1SEP620010R1121	2,44
ZLBM2-1P-Z-M12-EFM	400	3 śruby uniwersalne M12	1SEP620012R1101	4,6
ZLBM2-1P-Z-V-EFM	400	3 zaciski typu V	1SEP620012R1121	4,6
ZLBM3-1P-Z-M12-EFM	630	3 śruby uniwersalne M12	1SEP620013R1101	5,47
ZLBM3-1P-Z-V-EFM	630	3 zaciski typu V	1SEP620013R1121	5,47
Wersje 3-biegunowe z szyną Z				
ZLBM00-3P-Z-M8-EFM	160	3 śruby M8	1SEP620010R3101	2,31
ZLBM00-3P-Z-V-EFM	160	3 zaciski typu V	1SEP620010R3121	2,64
ZLBM1-3P-Z-M12-EFM	250	3 śruby uniwersalne M12	1SEP620011R3101	4,2
ZLBM1-3P-Z-V-EFM	250	3 zaciski typu V	1SEP620011R3121	4,2
ZLBM2-3P-Z-M12-EFM	400	3 śruby uniwersalne M12	1SEP620012R3101	4,8
ZLBM2-3P-Z-V-EFM	400	3 zaciski typu V	1SEP620012R3121	4,8
ZLBM3-3P-Z-M12-EFM	630	3 śruby uniwersalne M12	1SEP620013R3101	5,57
ZLBM3-3P-Z-V-EFM	630	3 zaciski typu V	1SEP620013R3121	5,57

—
ZLBM00-1P-Z-EFM

—
ZLBM00-3P-Z-EFM

—
ZLBM2-1P-Z-EFM

—
ZLBM2-3P-M12-EFM

Tabele doboru

Rozłączniki bezpiecznikowe ZHBM

ZHBM 1-biegunowe, głębokość 154 mm

Typ	Ie [A]	Opis	Kod zamówieniowy	Waga [kg]
Podstawowe wersje 1-biegunowe				
ZHBM00-1P-M8	160	3 śruby M8	1SEP620020R1000	1,83
ZHBM00-1P-V	160	3 zaciski typu V	1SEP620020R1020	1,93
ZHBM1-1P-M12	250	3 śruby uniwersalne M12	1SEP620021R1000	3,6
ZHBM1-1P-V	250	3 zaciski typu V	1SEP620021R1020	3,6
ZHBM2-1P-M12	400	3 śruby uniwersalne M12	1SEP620022R1000	4,17
ZHBM2-1P-V	400	3 zaciski typu V	1SEP620022R1020	4,15
ZHBM3-1P-M12	630	3 śruby uniwersalne M12	1SEP620023R1000	4,74
ZHBM3-1P-V	630	3 zaciski typu V	1SEP620023R1020	4,73

ZHBM 3-biegunowe, głębokość 154 mm

Typ	Ie [A]	Opis	Kod zamówieniowy	Waga [kg]
Podstawowe wersje 3-biegunowe				
ZHBM00-3P-M8	160	3 śruby M8	1SEP620020R3000	1,9
ZHBM00-3P-V	160	3 zaciski typu V	1SEP620020R3020	2
ZHBM1-3P-M12	250	3 śruby uniwersalne M12	1SEP620021R3000	3,69
ZHBM1-3P-V	250	3 zaciski typu V	1SEP620021R3020	3,68
ZHBM2-3P-M12	400	3 śruby uniwersalne M12	1SEP620022R3000	4,24
ZHBM2-3P-V	400	3 zaciski typu V	1SEP620022R3020	4,24
ZHBM3-3P-M12	630	3 śruby uniwersalne M12	1SEP620023R3000	4,81
ZHBM3-3P-V	630	3 zaciski typu V	1SEP620023R3020	4,81
ZHBM800A-3P-M12	800	6 śrub uniwersalnych M12	1SEP620024R3000	11,2
ZHBM800A-3P-V	800	6 zacisków typu V	1SEP620024R3020	11,4
ZHBM1250A-3P-M12	1250	6 śrub uniwersalnych M12	1SEP620025R3000	12,45
ZHBM1250A-3P-V	1250	6 zacisków typu V	1SEP620025R3020	12,65
Bez zacisków typu V				
ZHBM00-3P-NOV	160	Bez zacisków typu V	1SEP620020R3010	1998
ZHBM1-3P-NOV	250	Bez zacisków typu V	1SEP620021R3010	3,68
ZHBM2-3P-NOV	400	Bez zacisków typu V	1SEP620022R3010	4,24
ZHBM3-3P-NOV	630	Bez zacisków typu V	1SEP620023R3010	4,81

ZHBM00-1P

ZHBM123-1P

ZHBM00-3P

ZHBM123-3P

ZHBM800A-3P-V

Tabele doboru

Rozłączniki bezpiecznikowe ZHBM z EFM

—

ZHBM 1- i 3-biegunowe, głębokość 154 mm z EFM

Rozłączniki bezpiecznikowe ZLBM wyposażone w elektroniczne monitorowanie bezpieczników (EFM).

Produkty wymienione w poniższej tabeli mają fabrycznie zamontowany moduł EFM.

Typ	Ie [A]	Opis	Kod zamówieniowy	Waga [kg]
ZLBM 1-biegunowe, głębokość 121 mm				
ZHBM00-1P-M8-EFM	160	3 śruby M8	1SEP620020R1001	2028
ZHBM00-1P-V-EFM	160	3 zaciski typu V	1SEP620020R1021	2125
ZHBM1-1P-M12-EFM	250	3 śruby uniwersalne M12	1SEP620021R1001	3,8
ZHBM1-1P-V-EFM	250	3 zaciski typu V	1SEP620021R1021	3,8
ZHBM2-1P-M12-EFM	400	3 śruby uniwersalne M12	1SEP620022R1001	4,374
ZHBM2-1P-V-EFM	400	3 zaciski typu V	1SEP620022R1021	4353
ZHBM3-1P-M12-EFM	630	3 śruby uniwersalne M12	1SEP620023R1001	4937
ZHBM3-1P-V-EFM	630	3 zaciski typu V	1SEP620023R1021	4,932
ZLBM 3-biegunowe, głębokość 121 mm				
ZHBM00-3P-M8-EFM	160	3 śruby M8	1SEP620020R3001	2101
ZHBM00-3P-V-EFM	160	3 zaciski typu V	1SEP620020R3021	2,198
ZHBM1-3P-M12-EFM	250	3 śruby uniwersalne M12	1SEP620021R3001	3886
ZHBM1-3P-V-EFM	250	3 zaciski typu V	1SEP620021R3021	3883
ZHBM2-3P-M12-EFM	400	3 śruby uniwersalne M12	1SEP620022R3001	4,441
ZHBM2-3P-V-EFM	400	3 zaciski typu V	1SEP620022R3021	4444
ZHBM3-3P-M12-EFM	630	3 śruby uniwersalne M12	1SEP620023R3001	5,013
ZHBM3-3P-V-EFM	630	3 zaciski typu V	1SEP620023R3021	5006

—
ZHBM00-EFM

—
ZHBM123-EFM

—
ZHBM00-3P-EFM

—
ZHBM00-1P-EFM

Tabele doboru

Rozłączniki BZL/BZH

Rozłączniki izolacyjne BZL, głębokość 121 mm

Typ	Ie [A]	Opis	Kod zamówieniowy	Waga [kg]
1-biegunowe				
BZL1250A-1P-M12	1250	2 x 3 śruby M12	1SEP620083R1000	11,2
BZL2000A-1P-M12	2000	4 x 3 śruby M12	1SEP620103R1000	22,2
3-biegunowe				
BZL1250A-3P-M12	1250	2 x 3 śruby M12	1SEP620083R3000	11,5
BZL2000A-3P-M12	2000	4 x 3 śruby M12	1SEP620103R3000	22,8

Rozłączniki izolacyjne BZH, głębokość 154 mm

Typ	Ie [A]	Opis	Kod zamówieniowy	Waga [kg]
1-biegunowe				
BZH1250A-1P-M12	1250	2 x 3 śruby M12	1SEP620123R1000	11,5
BZH2000A-1P-M12	2000	4 x 3 śruby M12	1SEP620143R1000	23,2
3-biegunowe				
BZH1250A-3P-M12	1250	1250 A, 3-biegunowy, zawiera: 2 x 3 śruby M12	1SEP620123R3000	11,8
BZH2000A-3P-M12	2000	2000 A, 3-biegunowy, zawiera 4 x 3 śruby M12	1SEP620143R3000	23,8

BZL/BZH2000A-1P

BZL/BZH2000A-3P

BZH1250A-1P

BZH1250A-3P

Tabele doboru

Podstawy bezpiecznikowe ZUBM

—

Szyny bezpieczników

Przesłony międzyfazowe i osłony izolacyjne są dostępne oddzielnie.

Typ	Ie [A]	Opis	Kod zamówieniowy	Waga [kg]
ZUBM00-M8	160	3 śruby M8	1SEP620000R1000	1,2
ZUBM00-V	160	3 zaciski typu V	1SEP620000R1020	1,4
ZUBM1-M12	250	3 śruby uniwersalne M12	1SEP620001R1000	2,1
ZUBM1-V	250	3 zaciski typu V	1SEP620001R1020	2
ZUBM2-M12	400	3 śruby uniwersalne M12	1SEP620002R1000	2,52
ZUBM2-V	400	3 zaciski typu V	1SEP620002R1020	2,5
ZUBM3-M12	630	3 śruby uniwersalne M12	1SEP620003R1000	3,15
ZUBM3-V	630	3 zaciski typu V	1SEP620003R1020	3

—
ZUBM00-M8

—
ZUBM123-M12

—
ZUBM123-V

Tabele doboru

Rozłączniki z bocznym wyprowadzeniem przewodów ZUBM, ZLBM (sprzęgłowe) i BZH

Typ	Ie [A]	Opis	Kod zamówieniowy	Waga [kg]
ZUBM3-BC-Right	630	Podstawa bezpiecznikowa, podłączenie przewodów z prawej strony. Podłączenie z lewej strony możliwe po obróceniu podstawy	1SEP622026R0001	2,20
ZLBM2-3P-BC-Right	400	Rozłącznik bezpiecznikowy, podłączenie przewodów z prawej strony. Podłączenie z lewej strony możliwe po obróceniu podstawy	1SEP622028R0001	3,35
ZLBM3-3P-BC-Right	630	Rozłącznik bezpiecznikowy, podłączenie przewodów z prawej strony. Podłączenie z lewej strony możliwe po obróceniu podstawy	1SEP622030R0001	3,65
BZH1000-1P-BC-Right-STS	1000	Wersja niekorodująca, ze stali nierdzewnej	1SEP622032R0001	5,75
BZH1250-1P-BC-Right-STS	1250	Wersja niekorodująca, ze stali nierdzewnej	1SEP622035R0001	5,75
BZH1600-1P-BC-Right-STS	1600	Wersja niekorodująca, ze stali nierdzewnej	1SEP622033R0001	11,85
BZH2000-1P-BC-Right-STS	2000	Wersja niekorodująca, ze stali nierdzewnej	1SEP622034R0001	11,85

ZUBM3-BC

ZLBM2-BC

ZLBM3-BC

BZH1000-1P-BC, BZH1250-1P-BC

BZH1600-1P-BC, BZH2000-1P-BC

Tabele doboru

Akcesoria ZLBM/ZHBM

Akcesoria kablowe i montażowe do ZLBM00-100

Typ	Opis	Kod zamówieniowy	Waga [kg]
SPS-ZLBM00-100	Wspornik panelu bocznego	1SEP621064R0001	0,05
LH-ZLBM00-100	Wspornik oznacznika	1SEP621065R0001	0,05
SA-ZLBM00-100-60	Pojedynczy adapter do szyny o rozstawie 60 mm	1SEP304064R0001	0,15
SA-ZLBM00-100-100/185	Pojedynczy adapter do szyny o rozstawie 185 mm	1SEP304066R0001	0,5
DA-ZLBM00-100-100/185	Podwójny adapter do szyny o rozstawie 185 mm	1SEP304065R0001	0,7
PC-ZLBM00-100	Zacisk pryzmowy	1SEP304056R0001	0,91
MS-ZLBM00-100-NO/NC	Styk pomocniczy przełączny NO/NC	1SEP621097R0001	0,03
HC-ZLBM00-100	Zaciski hakowe do montażu aparatu na szynach	1SEP621220R0001	0,1

Akcesoria kablowe i montażowe do ZLBM/ZHBM 00

Typ	Opis	Kod zamówieniowy	Waga [kg]
CS-ZLBM/ZHBM00-L86	Osłona izolacyjna kablowa L86 (długość całkowita 86 mm)	1SEP619690R0001	0,07
CS-ZLBM/ZHBM00-L177	Osłona izolacyjna kablowa L177 (długość całkowita 177 mm)	1SEP619207R0001	0,2
LH-ZLBM/ZHBM00	Wspornik oznacznika	1SEP619208R0001	0,02
BC-ZLBM/ZHBM00	Zacisk mostkowy 1,5–50 mm^2 (3 szt.)	1SEP407733R0001	0,04
SPC-ZLBM/ZHBM00	Zaciski pryzmowe 1,5–95 mm^2 (3 szt.)	1SEP407732R0005	0,1
V150-ZLBM00	V-klema stalowa z podkładką mosiężną do 150 mm2 z logo ABB, znak CE, 25Nm (1 sztuka)	1SEP622321R0001	0,05
SA-ZLBM/ZHBM00-M8-185	Pojedynczy adapter z M8 na M12 do szyny o rozstawie 185 mm	1SEP304072R0001	0,4
DA-ZLBM00-185	Podwójny adapter do szyn o rozstawie 185 mm	1SEP619388R0001	0,11
HC-ZLBM00	Zaciski hakowe do montażu aparatu na szynach	1SEP619499R0001	0,3
SWC-ZLBM00	Osłona zaślepiająca	1SEP304069R0001	0,1
HK-ZLBM/ZHBM00-1P	Zestaw rączki obsługowej do wersji 1-biegunowej (1P)	1SEP621386R0001	0,1

Osłona izolacyjna kablowa L86

Osłona izolacyjna kablowa L177

ZLBM00 Podwójny adapter 185 mm

ZLBM/ZHBM 00 Wspornik oznacznika

—

Amperomierze i obudowa do ZLBM/ZHBM 00

Amperomierz można zamontować w obudowie amperomierza na zatrzask w górnej części ZLBM/ZHBM albo w części dolnej, jeżeli zaciski kablowe są skierowane ku górze.

Typ	Opis	Kod zamówieniowy	Waga [kg]
AMH-ZLBM/ZHBM00-48	Obudowa amperomierza, 48 x 48 mm	1SEP619209R0001	0,04
AM-XR-0-150-180/5	Maks. Amperomierz QB48, 0-150-180/5 A	NHSN714003P1150	0,13

—

Przekładniki prądowe z tuleją miedzianą do ZLBM00

Za pomocą zestawów szyny zbiorczej przekładnik prądowy można zamocować z tyłu rozłączników bezpiecznikowych ZLBM00.

Typ	Opis	Kod zamówieniowy	Waga [kg]
CT-ZLBM00-160/5-1-BB	Przekładnik prądowy z tuleją miedzianą, 160/5 A 2,5 VA kl. 1 (3 szt.)	1SEP408149R0001	1,3

—

Przekładniki prądowe do ZHBM00

Przekładnik prądowy można zamocować z tyłu rozłączników bezpiecznikowych ZHBM00. 1 przekładnik prądowy na fazę.

Typ	Opis	Kod zamówieniowy	Waga [kg]
CT-ZHBM00-80/1-0.5	Przekładnik prądowy 80/1 A 1,0 VA kl. 0,5	1SEP619863P0001	0,15
CT-ZHBM00-80/1-1	Przekładnik prądowy 80/1 A 1,5 VA kl. 1	1SEP619864P0001	0,15
CT-ZHBM00-100/1-0.5	Przekładnik prądowy 100/1 A 1,5 VA kl. 0,5	1SEP619865P0001	0,15
CT-ZHBM00-100/1-0.5S	Przekładnik prądowy 100/1 A 1,5 VA kl. 0,5s	1SEP619866P0001	0,15
CT-ZHBM00-100/1-1	Przekładnik prądowy 100/1 A 2,0 VA kl. 1	1SEP619867P0001	0,15
CT-ZHBM00-120/1-0.5	Przekładnik prądowy 120/1 A 1,5 VA kl. 0,5	1SEP619868P0001	0,15
CT-ZHBM00-120/1-0.5S	Przekładnik prądowy 120/1 A 1,5 VA kl. 0,5s	1SEP619869P0001	0,15

—
Obudowa amperomierza

—
Przekładnik prądowy do ZHBM

Tabele doboru

Akcesoria ZLBM/ZHBM

Przekładniki prądowe do ZHBM 00

Typ	Opis	Kod zamówieniowy	Waga [kg]
CT-ZHBM00-80/1-0.5	Przekładnik prądowy 80/1 A 1,0 VA kl. 0,5	1SEP619863P0001	0,15
CT-ZHBM00-80/1-1	Przekładnik prądowy 80/1 A 1,5 VA kl. 1	1SEP619864P0001	0,15
CT-ZHBM00-100/1-0.5	Przekładnik prądowy 100/1 A 1,5 VA kl. 0,5	1SEP619865P0001	0,15
CT-ZHBM00-100/1-0.5S	Przekładnik prądowy 100/1 A 1,5 VA kl. 0,5s	1SEP619866P0001	0,15
CT-ZHBM00-100/1-1	Przekładnik prądowy 100/1 A 2,0 VA kl. 1	1SEP619867P0001	0,15
CT-ZHBM00-120/1-0.5	Przekładnik prądowy 120/1 A 1,5 VA kl. 0,5	1SEP619868P0001	0,15
CT-ZHBM00-120/1-0.5S	Przekładnik prądowy 120/1 A 1,5 VA kl. 0,5s	1SEP619869P0001	0,15
CT-ZHBM00-120/1-1	Przekładnik prądowy 120/1 A 2,5 VA kl. 1	1SEP619870P0001	0,15
CT-ZHBM00-125/1-0.5	Przekładnik prądowy 125/1 A 1,5 VA kl. 0,5	1SEP619871P0001	0,15
CT-ZHBM00-125/1-0.5S	Przekładnik prądowy 125/1 A 1,5 VA kl. 0,5s	1SEP619872P0001	0,15
CT-ZHBM00-125/1-1	Przekładnik prądowy 125/1 A 2,5 VA kl. 1	1SEP619873P0001	0,15
CT-ZHBM00-150/1-0.5	Przekładnik prądowy 150/1 A 2,0 VA kl. 0,5	1SEP619874P0001	0,15
CT-ZHBM00-150/1-0.5S	Przekładnik prądowy 150/1 A 1,5 VA kl. 0,5s	1SEP619875P0001	0,15
CT-ZHBM00-150/1-1	Przekładnik prądowy 150/1 A 2,5 VA kl.1	1SEP619876P0001	0,15
CT-ZHBM00-160/1-0.5	Przekładnik prądowy 160/1 A 2,5 VA kl. 0,5	1SEP619877P0001	0,15
CT-ZHBM00-160/1-0.5S	Przekładnik prądowy 160/1 A 1,5 VA kl. 0,5	1SEP619878P0001	0,15
CT-ZHBM00-160/1-1	Przekładnik prądowy 160/1 A 2,5 VA kl. 1	1SEP619879P0001	0,15
CT-ZHBM00-80/5-0.5	Przekładnik prądowy 80/5 A 1,0 VA kl. 0,5	1SEP619880P0001	0,15
CT-ZHBM00-80/5-1	Przekładnik prądowy 80/5 A 1,0 VA kl. 1	1SEP619881P0001	0,15
CT-ZHBM00-100/5-0.5	Przekładnik prądowy 100/5 A 1,0 VA kl. 0,5	1SEP619882P0001	0,15

Przekładnik prądowy do ZHBM

—

Przekładniki prądowe do ZHBM00

Typ	Opis	Kod zamówieniowy	Waga [kg]
CT-ZHBM00-100/5-0.5S	Przekładnik prądowy 100/5 A 1,0 VA kl. 0,5s	1SEP619883P0001	0,15
CT-ZHBM00-100/5-1	Przekładnik prądowy 100/5 A 1,5 VA kl. 1	1SEP619510P0001	0,15
CT-ZHBM00-120/5-0.5	Przekładnik prądowy 120/5 A 1,5 VA kl. 0,5	1SEP619884P0001	0,15
CT-ZHBM00-120/5-0.5S	Przekładnik prądowy 120/5 A 1,5 VA kl. 0,5s	1SEP619885P0001	0,15
CT-ZHBM00-120/5-1	Przekładnik prądowy 120/5 A 2,0 VA kl. 1	1SEP619886P0001	0,15
CT-ZHBM00-125/5-0.5	Przekładnik prądowy 125/5 A 1,5 VA kl. 0,5	1SEP619887P0001	0,15
CT-ZHBM00-125/5-0.5S	Przekładnik prądowy 125/5 A 1,5 VA kl. 0,5s	1SEP619888P0001	0,15
CT-ZHBM00-125/5-1	Przekładnik prądowy 125/5 A 2,5 VA kl.1	1SEP619889P0001	0,15
CT-ZHBM00-150/5-0.5	Przekładnik prądowy 150/5 A 2,0 VA kl. 0,5	1SEP619890P0001	0,15
CT-ZHBM00-150/5-0.5S	Przekładnik prądowy 150/5 A 1,5 VA kl. 0,5s	1SEP619891P0001	0,15
CT-ZHBM00-150/5-1	Przekładnik prądowy 150/5 A 2,5 VA kl. 1	1SEP619511P0001	0,15
CT-ZHBM00-160/5-0.5	Przekładnik prądowy 160/5 A 2,0 VA kl. 0,5	1SEP619892P0001	0,15
CT-ZHBM00-160/5-0.5S	Przekładnik prądowy 160/5 A 1,5 VA kl. 0,5s	1SEP619893P0001	0,15
CT-ZHBM00-160/5-1	Przekładnik prądowy 160/5 A 2,5 VA kl. 1	1SEP619894P0001	0,15
MP-ZLBM/ZHBM00	Zestaw złącza wielostykowego do rozmiaru aparatu 00	1SEP621080R0001	0,05
brak	Zestaw pokryw przekładnika prądowego, części zamienne, zawiera 3 szt.	1SEP619566R0001	0,9
CT-ZLBM/ ZUBM00-160/5-1-TE	Zacisk przekładnika prądowego 160 A/5 A 5 VA kl. 0,5	1SEP408149R0006	0,6

—

ZHBM00 Zestaw pokryw przekładnika prądowego

Tabele doboru

Akcesoria ZLBM/ZHBM

Akcesoria kablowe i montażowe do ZLBM/ZHBM 123

Typ	Opis	Kod zamówieniowy	Waga [kg]
CS-ZLBM/ZHBM123-L86	Osłona izolacyjna kablowa L86 (długość całkowita 86 mm)	1SEP619211R0001	0,07
CS-ZLBM/ZHBM123-L177	Osłona izolacyjna kablowa L177 (długość całkowita 177 mm)	1SEP619210R0001	0,12
CS-ZLBM/ZHBM123-L390	Osłona izolacyjna kablowa L390 (długość całkowita 390 mm)	1SEP619213R0001	0,38
CS-ZLBM/ ZHBM800/1250-L268	Osłona izolacyjna kablowa L268 do ZLBM800/1250 (długość całkowita 268 mm)	1SEP619212R0001	0,37
PB-ZLBM123	Przesłona międzyfazowa do zacisków kablowych	1SEP619682R0001	0,02
LH-ZLBM/ZHBM123	Wspornik oznacznika	1SEP619214R0001	0,06
LH-ZLBM/ZHBM123-250	Wspornik oznacznika (250 szt. w opakowaniu)	1SEP619214R0250	15
brak	Zestaw wspornika bocznego	1SEP408416R0001	0,6
VC-ZLBM/ZHBM123	V-klemy aluminiowe do 240 mm² z logo ABB, znak CE, 25 Nm (3 sztuki), mostki do montażu na śrubach M12 w komplecie	1SEP304446R0001	0,5
VC-ZLBM/ZHBM123-240-S	V-klema stalowa z podkładką mosiężną do 240 mm² z logo ABB, znak CE, 30Nm (1 sztuka)	1SEP622322R0001	0,5
VC-ZLBM/ZHBM123-300-STS	V-klemy stalowe do 300 mm² z logo ABB, znak CE, 40 Nm (3 sztuki), osłona izolacyjna V-klemy w komplecie	1SEP621779R0001	0,7
DVC-ZLBM123-SWBD	Zestaw na podwójne V-klemy 2x240 mm², w zestawie 6 sztuk V-klem aluminiowych*	1SEP621078R0001	1,37
DVC-ZLBM123-SWBD-240-S	Zestaw na podwójne V-klemy 2x240 mm², w zestawie 6 sztuk V-klem stalowych*	1SEP622323R0001	1,37
CL-ZLBM/ZHBM123-SWBD	Zestaw na podwójne zaciski śrubowe (pod końcówki kablowe) 2x240 mm²	1SEP619276R0001	0,82
CL-ZLBM/ZHBM123-SWBD	Zestaw na podwójne zaciski śrubowe (pod końcówki kablowe) 2x300 mm²	1SEP619277R0001	1,6
KFM-ZLBM/ZHBM23-3P	Zestaw do przeróbki na 2x 400/630 A 3P - podwójna rączka, rozłączanie 3-biegunowe	1SEP619216R0001	0,3
KFM-ZLBM/ZHBM23-1P	Zestaw do przeróbki na 2x 400/630 A 1P - podwójna rączka na każdą fazę, rozłączanie 1-biegunowe	1SEP621008R0001	0,75
HC-ZLBM123	Zaciski hakowe do montażu aparatu na szynach	1SEP619498R0001	0,3
SW-ZLBM123-M12-STS	Części zamienne: śruby M12x35 i podkładki sprężyste STS M12	1SEP621556R0001	0,25
HK-ZLBM/ZHBM1-1P	ZLBM1 1P Zestaw rączki obsługowej	1SEP621387R0001	0,15
HK-ZLBM/ZHBM2-1P	ZLBM2 1P Zestaw rączki obsługowej	1SEP621385R0001	0,15
HK-ZLBM/ZHBM3-1P	ZLBM3 1P Zestaw rączki obsługowej	1SEP621384R0001	0,15
DHK-ZLBM3-1P-R	ZLBM3 1P Zestaw podwójnej czerwonej rączki obsługowej (1600 A)	1SEP621382R0001	0,3
HK-ZLBM3-1P-R	ZLBM3 1P Zestaw pojedynczej czerwonej rączki obsługowej (1000 A)	1SEP621383R0001	0,15

* W celu montażu zestawu do przeróbki aparatu na podwójną V-klemę, trzeba wybrać aparat z podłączeniem na śrubę, typy z oznaczeniem -M12.

Amperomierze i obudowa do ZLBM/ZHBM 123

Typ	Opis	Kod zamówieniowy	Waga [kg]
AMH-ZLBM/ZHBM123-72	Obudowa amperomierza 72 x 72 mm	1SEP619215R0001	0,13
AM-ZLBM/ZHBM123-0-150-180/5	Maks. amperomierz QB72, 0-150-180/5 A	NHSN714004P2206	0,2
AM-ZLBM/ZHBM123-0-200-300/5	Maks. amperomierz QB72, 0-200-300/5 A	NHSN714004P2208	0,2
AM-ZLBM/ZHBM123-0-400-480/5	Maks. amperomierz QB72, 0-400-480/5 A	NHSN714004P2210	0,2
AM-ZLBM/ZHBM123-0-600-720/5	Maks. amperomierz QB72, 0-600-720/5 A	NHSN714004P2212	0,2

Osłona izolacyjna L390

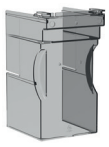

Osłona izolacyjna L77

Osłona izolacyjna L268

Obudowa amperomierza

ZLBM zestaw montażowy 2 x 400/630 A-1P

Zestaw do podwójnych zacisków śrubowych

Zestaw końcówki kablowej oczkowej 2 x 300 mm²

ZLBM/ZHBM 123 Wspornik oznacznika

—

Przekładniki prądowe z tuleją miedzianą do ZLBM 123

Za pomocą tulei miedzianych przekładnik prądowy można zamocować z tyłu rozłączników bezpiecznikowych ZBLM123.

Typ	Opis	Kod zamówieniowy	Waga [kg]
CT-ZLBM123-200/5-1-BB	Przekładnik prądowy z tuleją miedzianą 200 A/5 A 3,75 VA kl. 1 (3 szt.)	1SEP408149R0002	1,3
CT-ZLBM123-400/5-1-BB	Przekładnik prądowy z tuleją miedzianą 400 A/5 A 5 VA kl. 1 (3 szt.)	1SEP408149R0003	1,3
CT-ZLBM123-600/5-1-BB	Przekładnik prądowy z tuleją miedzianą 600 A/5 A 5 VA kl. 1 (3 szt.)	1SEP408149R0004	1,3
CT-ZLBM123-600/5-0.5-BB	Przekładnik prądowy z tuleją miedzianą 600 A/5 A 5 VA kl. 0,5 (3 szt.)	1SEP408149R0005	1,3
CT-ZLBM123-200/5-1-BB	Przekładnik prądowy z tuleją miedzianą 200 A/5 A 3,75 VA kl. 1 (3 szt.)	1SEP408149R0002	1,20
CT-ZLBM123-400/5-1-BB	Przekładnik prądowy z tuleją miedzianą 400 A/5 A 5 VA kl. 1 (3 szt.)	1SEP408149R0003	1,30
CT-ZLBM123-600/5-1-BB	Przekładnik prądowy z tuleją miedzianą 600 A/5 A 5 VA kl. 1 (3 szt.)	1SEP408149R0004	1,30
CT-ZLBM123-600/5-0.5-BB	Przekładnik prądowy z tuleją miedzianą 600 A/5 A 5 VA kl. 0,5 (3 szt.)	1SEP408149R0005	1,30

—

Przekładniki prądowe do ZHBM 123

Przekładnik prądowy można zamocować z tyłu rozłączników bezpiecznikowych ZHBM123. 1 przekładnik prądowy na fazę.

	Typ	Kod zamówieniowy	Waga [kg]
CT-ZHBM123-250/1-0.5	Przekładnik prądowy 250/1 A 3,75 VA kl. 0,5	1SEP619895P0001	0,2
CT-ZHBM123-250/1-0.5S	Przekładnik prądowy 250/1 A 2,5 VA kl. 0,5s	1SEP619896P0001	0,2
CT-ZHBM123-250/1-1	Przekładnik prądowy 250/1 A 5,0 VA kl. 1	1SEP619897P0001	0,2
CT-ZHBM123-300/1-0.5	Przekładnik prądowy 300/1 A 3,75 VA kl. 0,5	1SEP619898P0001	0,2
CT-ZHBM123-300/1-0.5S	Przekładnik prądowy 300/1 A 3,75 VA kl. 0,5s	1SEP619899P0001	0,2
CT-ZHBM123-300/1-1	Przekładnik prądowy 300/1 A 5,0 VA kl. 1	1SEP619900P0001	0,2
CT-ZHBM123-400/1-0.5	Przekładnik prądowy 400/1 A 5,0 VA kl. 0,5	1SEP619901P0001	0,2
CT-ZHBM123-400/1-0.5S	Przekładnik prądowy 400/1 A 5,0 VA kl. 0,5s	1SEP619902P0001	0,2
CT-ZHBM123-400/1-1	Przekładnik prądowy 400/1 A 5,0 VA kl. 1	1SEP619903P0001	0,2
CT-ZHBM123-500/1-0.5	Przekładnik prądowy 500/1 A 5,0 VA kl. 0,5	1SEP619904P0001	0,2
CT-ZHBM123-500/1-0.5S	Przekładnik prądowy 500/1 A 5,0 VA kl. 0,5s	1SEP619905P0001	0,2
CT-ZHBM123-500/1-1	Przekładnik prądowy 500/1 A 5,0 VA kl. 1	1SEP619906P0001	0,2
CT-ZHBM123-600/1-0.5	Przekładnik prądowy 600/1 A 5,0 VA kl. 0,5	1SEP619907P0001	0,2
CT-ZHBM123-600/1-0.5S	Przekładnik prądowy 600/1 A 5,0 VA kl. 0,5s	1SEP619908P0001	0,2

—

ZHBM 1/2/3 CT

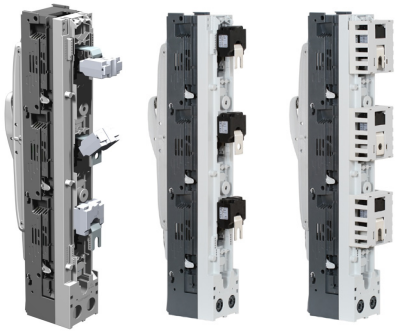

—

Przekładniki prądowe w ZHBM

Warianty ZHBM 00/123 (o dodatkowej głębokości +32,5 mm) umożliwiają wsunięcie z tyłu jednego przekładnika prądowego na fazę.

Tabele doboru

Akcesoria ZLBM/ZHBM

—

Przekładniki prądowe do ZHBM 123

Przekładnik prądowy można zamocować z tyłu rozłączników bezpiecznikowych ZHBM123. 1 przekładnik prądowy na fazę.

Typ	Opis	Kod zamówieniowy	Waga [kg]
CT-ZHBM123-600/1-1	Przekładnik prądowy 600/1 A 5,0 VA kl. 1	1SEP619909P0001	0,2
CT-ZHBM123-250/5-0.5	Przekładnik prądowy 250/5 A 3,75 VA kl. 0,5	1SEP619910P0001	0,2
CT-ZHBM123-250/5-0.5S	Przekładnik prądowy 250/5 A 2,5 VA kl. 0,5s	1SEP619911P0001	0,2
CT-ZHBM123-250/5-1	Przekładnik prądowy 250/5 A 5 VA kl. 1	1SEP619512P0001	0,2
CT-ZHBM123-300/5-0.5	Przekładnik prądowy 300/5 A 3,75 VA kl. 0,5	1SEP619912P0001	0,2
CT-ZHBM123-300/5-0.5S	Przekładnik prądowy 300/5 A 3,75 VA kl. 0,5s	1SEP619913P0001	0,2
CT-ZHBM123-300/5-1	Przekładnik prądowy 300/5 A 5,0 VA kl. 1	1SEP619914P0001	0,2
CT-ZHBM123-400/5-0.5	Przekładnik prądowy 400/5 A 5,0 VA kl. 0,5	1SEP619915P0001	0,2
CT-ZHBM123-400/5-0.5S	Przekładnik prądowy 400/5 A 5,0 VA kl. 0,5s	1SEP619916P0001	0,2
CT-ZHBM123-400/5-1	Przekładnik prądowy 400/5 A 5 VA kl. 1	1SEP619513P0001	0,2
CT-ZHBM123-500/5-0.5	Przekładnik prądowy 500/5 A 5,0 VA kl. 0,5	1SEP619917P0001	0,2
CT-ZHBM123-500/5-0.5S	Przekładnik prądowy 500/5 A 5,0 VA kl. 0,5s	1SEP619918P0001	0,2
CT-ZHBM123-500/5-1	Przekładnik prądowy 500/5 A 5,0 VA kl. 1	1SEP619919P0001	0,2
CT-ZHBM123-600/5-0.5	Przekładnik prądowy 600/5 A 5,0 VA kl. 0,5	1SEP619920P0001	0,2
CT-ZHBM123-600/5-0.5S	Przekładnik prądowy 600/5 A 5,0 VA kl. 0,5s	1SEP619921P0001	0,2
CT-ZHBM123-600/5-1	Przekładnik prądowy 600/5 A 5 VA kl. 1	1SEP619514P0001	0,2
MP-ZLBM/ZHBM123	Zestaw złącza wielostykowego do rozmiaru aparatu ZLBM 123	1SEP619504R0001	0,1
CTC-ZHBM123	Zestaw pokryw przekładnika prądowego, części zamienne, zawiera 3 szt.	1SEP619565R0001	0,2
CT-ZLBM123-TK	Zestaw zacisków do przekładników prądowych	1SEP618948R0001	0,6

—
Przekładnik prądowy do ZHBM 1/2/3

—
ZHBM 1/2/3 Zestaw pokryw przekładników prądowych

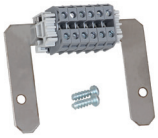

—
Złącze wielostykowe do ZLBM 123

—
Osłony przekładnika prądowego mają zintegrowane kanały kablowe ułatwiające doprowadzenie kabli do złącza wielostykowego podłączenia zewnętrznego.

—

Moduł zasilania prowizorycznego do ZLBM/ZHBM 123
Wyposażony w zaciski wtykowe moduł zasilania prowizorycznego można włożyć przez przednią szybkę na nóż wkładki bezpiecznikowej. Moduł zasilania prowizorycznego jest zabezpieczony wkładką bezpiecznikową NH00, która znajduje się wewnątrz modułu. U dołu modułu znajduje się przyłącze kablowe.

Typ	Opis	Kod zamówieniowy	Waga [kg]
HP-ZLBM/ZHBM123	Moduł zasilania prowizorycznego do ZLBM/ZHBM 123	NHSN722068P0002	0,3

—

Amperomierz wtykowy i przekładnik prądowy do ZLBM/ZHBM 123
Włożyć amperomierz przez przednią szybę za pomocą specjalnej wkładki topikowej NH2 wraz z prowadnicą w przekładniku prądowym.

Typ	Opis	Kod zamówieniowy	Waga [kg]
AM-ZLBM/ ZHBM123-0-200-400/5-PI	Amperomierz wtykowy, montaż na przedniej pokrywie 200–400/5A	NHPL046270R0001	0,2
CT-ZLBM/ ZHBM123-200/5-3-PI	Amperomierz wtykowy w przekładniku prądowym do montażu na przedniej pokrywie Amperomierz 200/5 A 3,5 VA kl. 3	NHSN718050P2525	0,1
CT-ZLBM/ ZHBM123-400/5-3-PI	Amperomierz wtykowy w przekładniku prądowym do montażu na przedniej pokrywie Amperomierz 400/5 A 5 VA kl. 3	NHSN718050P2540	0,1
FL-ZLBM/ ZHBM123-PICT-100-NH2	Wkładka topikowa NH2 400 V/100 A do wtyku w przekładniku prądowym	NHPL046265R0001	0,5
FL-ZLBM/ ZHBM123-PICT-125-NH2	Wkładka topikowa NH2 400 V/125 A do wtyku w przekładniku prądowym	NHPL046266R0001	0,5
FL-ZLBM/ ZHBM123-PICT-160-NH2	Wkładka topikowa NH2 400 V/160 A do wtyku w przekładniku prądowym	NHPL046267R0001	0,5
FL-ZLBM/ ZHBM123-PICT-200-NH2	Wkładka topikowa NH2 400 V/200 A do wtyku w przekładniku prądowym	NHPL046268R0001	0,5
FL-ZLBM/ ZHBM123-PICT-224-NH2	Wkładka topikowa NH2 400 V/224 A do wtyku w przekładniku prądowym	NHPL046269R0001	0,55
FL-ZLBM/ ZHBM123-PICT-250-NH2	Wkładka topikowa NH2 400 V/250 A do wtyku w przekładniku prądowym	NHPL046272R0001	0,55
FL-ZLBM/ ZHBM123-PICT-315-NH2	Wkładka topikowa NH2 400 V/315 A do wtyku w przekładniku prądowym	NHPL046273R0001	0,5
FL-ZLBM/ ZHBM123-PICT-400-NH2	Wkładka topikowa NH2 400 V/400 A do wtyku w przekładniku prądowym	NHPL046275R0001	0,55

—

Łączniki pomocnicze do ZLBM/ZHBM
W ZLBM/ZHBM łączniki pomocnicze 1 zwierny i 1 rozwierny można zatrzasnąć w odpowiedniej pozycji z boku urządzenia. Korpus urządzenia ma zintegrowane kanały kablowe ułatwiające podłączenie w dolnej lub górnej części złącza wielostykowego do podłączenia zewnętrznego. ZLBM/ZHBM 00: 1 łącznik pomocniczy na fazę ZLBM/ZHBM 123: 2 łączniki pomocnicze na fazę

Typ	Opis	Kod zamówieniowy	Waga [kg]
MS-ZLBM/ZHBM-NC	Styk pomocniczy NO	1SEP619554R0001	0,02
MS-ZLBM/ZHBM-NO	Styk pomocniczy NC	1SEP619555R0001	0,02

—
Moduł zasilania prowizorycznego

—
Amperomierz wtykowy i przekładnik prądowy na wkładce topikowej NH2

—
Styk pomocniczy

—
Pozycja montażowa styku pomocniczego

Tabele doboru

Akcesoria ZUBM i szyny zbiorcze Z, Akcesoria ZLBM/ZHBM

—

Zaciski szynowe z przekładnikami – montaż na podłączeniu kablowym do ZLBM/ZUBM

Typ	Opis	Kod zamówieniowy	Waga [kg]
CT-ZLBM/ZUBM123-200/5-1-TE	Zacisk szynowy z przekładnikiem 200/5 A 3,75 VA kl. 1	1SEP619506R0001	0,6
CT-ZLBM/ZUBM123-400/5-1-TE	Zacisk szynowy z przekładnikiem 400/5 A 5 VA kl. 1	1SEP619516R0001	0,6
CT-ZLBM/ZUBM123-600/5-1-TE	Zacisk szynowy z przekładnikiem 600/5 A 5 VA kl. 1	1SEP619517R0001	0,6
CT-ZLBM/ZUBM123-600/5-0.5-TE	Zacisk szynowy z przekładnikiem 600/5 A 5 VA kl. 0,5	1SEP619519R0001	0,6

—

Akcesoria do podstaw bezpiecznikowych ZUBM

Typ	Opis	Kod zamówieniowy	Waga [kg]
Odpowiedni do: ZUBM00			
FPC-ZUBM00	Osłona podstawy bezpiecznikowej	1SEP619752R0001	0,4
PB-ZUBM00	Zestaw przesłon międzyfazowych	1SEP304442R0001	0,1
CS-ZUBM00	Osłona izolacyjna kablowa	1SEP619686R0001	0,13
Odpowiedni do: ZUBM1, 2, 3			
FPC-ZUBM123	Osłona podstawy bezpiecznikowej	1SEP201499R0001	0,4
PB-ZUBM123	Zestaw przesłon międzyfazowych	1SEP304395R0001	0,07
CS-ZUBM123	Osłona izolacyjna kablowa	1SEP619717R0001	0,18

—
ZUBM Osłona podstawy bezpiecznikowej

—
ZUBM00
Osłona izolacyjna kablowa

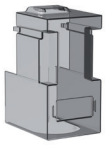

—
ZUBM123
Osłona izolacyjna kablowa

Tabele doboru

System szyn zbiorczych typu Z (IP20) i akcesoria

—

Szyny zbiorcze Z IP20

Szyny zbiorcze Z na 400/630 A Zestaw szyny zbiorczej zawiera: szynę zbiorczą L1, L2 i L3 oraz dwa wsporniki szyny zbiorczej. Stopień ochrony IP20 Szyny zbiorcze Z ZLBM są dostarczane ze specjalną ochroną kablową z tyłu w obszarze przyłącza oraz standardową osłoną izolacyjną.

Typ	Ie [A]	Szerokość [mm]	Kod zamówieniowy
DCN00-Z400A/445-P	400	445	1SEP201621R0001
DCN0-Z400A/578-P	400	578	1SEP201621R0002
DCN1-Z400A/774-P	400	774	1SEP201621R0004

—

Akcesoria do szyn zbiorczych Z IP20

Zaciski zasilające

Typ	Ie [A]	Przekrój kabla Al/Cu mm²	Szerokość [mm]	Kod zamówieniowy
AKZD 95	160	6–95 / 2 x 6–50	35	1SEP731594R0001
AKKZ 300	630	50–300	55	1SEP731521R0001

Zaciski zasilające

Typ	Opis	Kod zamówieniowy
CTK-XR	Izolowany klucz sześciokątny 6 mm	NHSN950001P0006

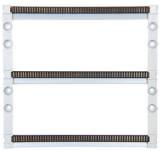

—
Szyna zbiorcza Z IP20

Zaciski kablowe i osłony izolacyjne

38	**ZUBM00/123**
39	**ZLBM00/ZHBM00**
40–42	**ZLBM123/ZHBM123**

Zaciski kablowe i osłony izolacyjne

ZUBM00/123

Rodzaj zacisku/śruby	Przekrój przewodu: min.–maks.		Moment dokręcenia [Nm]	Rodzaj osłony izolacyjnej (góra/dół)
	Rm/Sm [mm²]	Re/Se [mm²]		
Śruba M8x16 (standard) — do ZUBM00 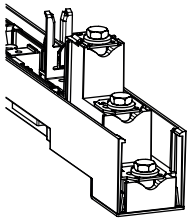	Maks. 95	Maks. 95	10	1SEP619686R0001
Zacisk typu V do ZUBM00 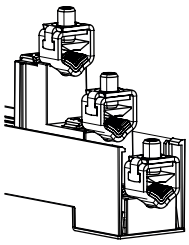	1,5–95	1,5–95	3,5	1SEP619686R0001
Śruba M12x40 (standard) – do ZUBM123 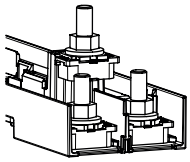	Maks. 240	Maks. 240	25	1SEP619717R0001 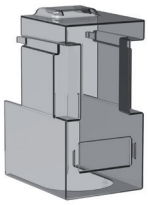
Zacisk typu V ZUBM123 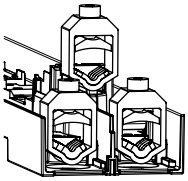	Rm: 16–35 50–185 Sm: 35–50 70–240	Re: 16–70 70–150 Se: 35–70 95–300	25	1SEP619717R0001 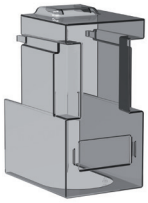

Zaciski kablowe i osłony izolacyjne

ZLBM00/ZHBM00

Rodzaj zacisku/śruby	Przekrój przewodu: min.–maks. Rm/Sm [mm²]	Re/Se [mm²]	Moment dokręcania [Nm]	Rodzaje osłon izolacyjnych (może być używana od góry i od dołu)	
Śruba M8x16 (standard) 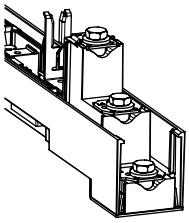	Maks. 95	Maks. 95	10	1SEP619690R0001	1SEP619207R0001 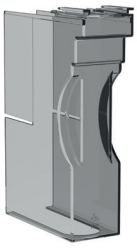
Zintegrowany zacisk typu V 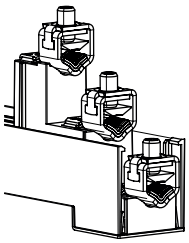	10–120	10–120	15 Nm	1SEP619690R0001	1SEP619207R0001 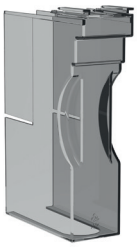
Zacisk mostkowy (3 x BC) 1SEP407733R0001 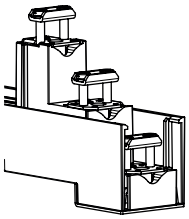	1,5–50	1,5–50	3,5	1SEP619690R0001	1SEP619207R0001 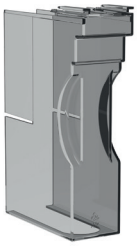
Pojedynczy zacisk pryzmowy (3 x SPC) 1SEP407732R0005 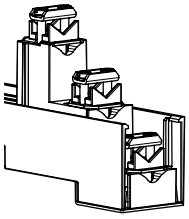	1,5–95	1,5–95	3,5	1SEP619690R0001	1SEP619207R0001 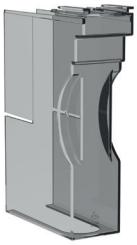

Zaciski kablowe i osłony izolacyjne

ZLBM123/ZHBM123

Rodzaj zacisku/śruby	Przekrój przewodu: min.–maks. Rm/Sm [mm²]	Re/Se [mm²]	Moment dokręcenia [Nm]	Rodzaje osłon izolacyjnych (może być używana od góry i od dołu)	
Śruba M12x40 (standard) 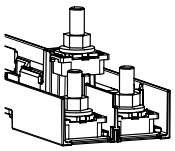	Maks. 240	Maks. 240	25	1SEP619210R0001 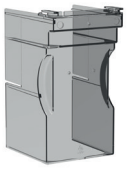	1SEP619211R0001 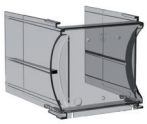
V-klema aluminiowa (zintegrowana) 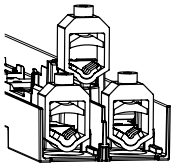	Rm: 16–35 50–185 Sm: 35–50 70–240	Re: 16–70 70–150 Se: 35–70 95–300	25	1SEP619210R0001 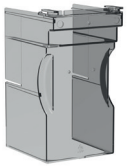	1SEP619211R0001 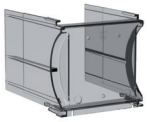
Zestaw V-klem aluminiowych (mostki do montażu na śrubach M12 w komplecie) 1SEP304446R0001 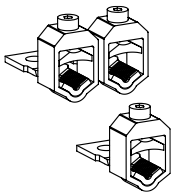	Rm: 16–35 50–185 Sm: 35–50 70–240	Re: 16–70 70–150 Se: 35–70 95–300	25	1SEP619210R0001 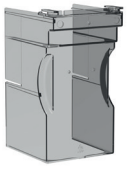	1SEP619211R0001 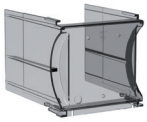
V-klema stalowa z podkładką mosiężną 1SEP622322R0001	Rm: 35-185 Sm: 35-240	Re: 35-240 Se: 35-300	30	1SEP619210R0001 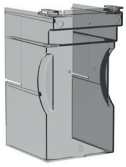	1SEP619211R0001 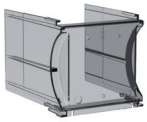
Zestaw V-klem stalowych (osłona izolacyjna w komplecie) 1SEP621779R0001	Rm: 120–240 Sm: 120–300	Re: 120–240 Se: 120–300	Rozmiar 1: 25 Rozmiar 2 i 3: 40	1SEP619210R0001 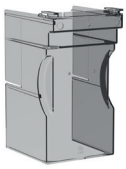	1SEP619211R0001 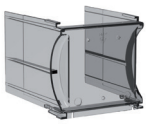

Rodzaj zacisku/śruby	Przekrój przewodu: min.–maks. Rm/Sm [mm²]	Re/Se [mm²]	Moment dokręcania [Nm]	Rodzaje osłon izolacyjnych (może być używana od góry i od dołu)	
Zestaw na podwójne V-klemy 2x240 mm², w zestawie 6 sztuk V-klem aluminiowych 1SEP621078R0001 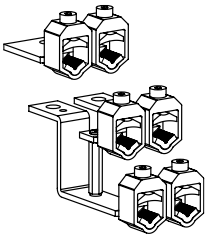	Rm: 2 x 16–35 2 x 50–185 Sm: 2 x 35–50 2 x 70–240	Re: 2 x 16–70 2 x 70–150 Se: 2 x 35–70 2 x 95–300	25	1SEP619210R0001 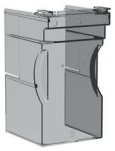	1SEP619211R0001 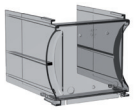
Zestaw na podwójne zaciski śrubowe (pod końcówki kablowe) 2x240 mm² 1SEP619276R0001 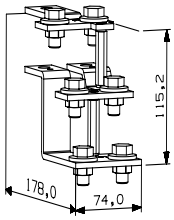	Maks. 2 x 240	Maks. 2 x 240	25	1SEP619210R0001 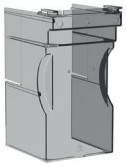	1SEP619211R0001 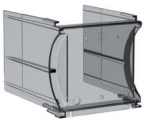
Zestaw na podwójne zaciski śrubowe (pod końcówki kablowe) 2x300 mm² 1SEP619277R0001 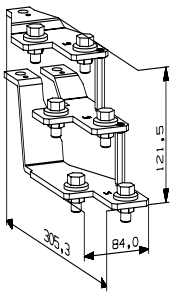	Maks. 2 x 300	Maks. 2 x 300	25	1SEP619210R0001 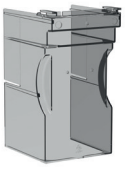	1SEP619211R0001 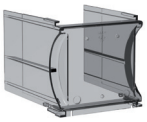

Parametry techniczne

44 **Rozłączniki bezpiecznikowe ZLBM/ZHBM**

45 **Podstawy bezpiecznikowe ZUBM i rozłączniki sprzęgłowe ZLBM-BC**

46–47 **Rozłączniki bezpiecznikowe InLine II — kody typów**

Parametry techniczne

Rozłączniki bezpiecznikowe ZLBM/ZHBM

ZLBM/ZHBM 00/123 — badanie typu zgodnie z normą EN/IEC 60947-3*

		ZLBM00-100	ZLBM/ZHBM 00	ZLBM/ZHBM 1	ZLBM/ZHBM 2	ZLBM/ZHBM 3
Do wkładek topikowych NH zgodnie z normą IEC60269-2-1		00	00	1	1/2	3
Napięcie znamionowe robocze U_e	(V)	500 / 690	400 / 500 / 690	400 / 500 / 690	400 / 500 / 690	400 / 500 / 690
Prąd znamionowy łączeniowy I_e	(A)	160 / 125	160 / 160 / 125	250	400	630
Napięcie znamionowe izolacji U_i	(V)	1000	1000	1000	1000	1000
Napięcie znamionowe udarowe wytrzymywane U_{imp}	(kV)	8	8	8	8	8
Prąd zwarciowy wytrzymywany zabezpieczony bezpiecznikiem	(kA rms)	100	100	100	100	100
Prąd zwarciowy załączalny zabezpieczony bezpiecznikiem	(kA rms)	100	100	100	100	100
	400 V		AC 23B	AC 23B	AC 23B	AC 23B
	500 V	AC 23B	AC 22B	AC 22B	AC 22B	AC 22B
Kategoria użytkowania	690 V	AC 22B	AC 21B	AC 21B	AC 21B	AC 21B
Trwałość mechaniczna	operacje	1400	1400	800	800	800
Trwałość łączeniowa	operacje	200	200	200	200	200
Częstotliwość znamionowa	(Hz)	50/60	50/60	50/60	50/60	50/60
Łączne straty mocy przy I_{th}	(W)	33,4	30,8 / 33,6	36,20 / 37,8	52,20 / 55,50	91,30 / 97,20
Maks. dozwolona strata mocy na wkładkę topikową	P_v (W)	12	12	18 / 23 / 32	28 / 34 / 45	40 / 48 / 60
Stopień ochrony aparatu od przodu	Otwarty	IP20	IP20	IP20	IP20	IP20
	Zamknięty	IP30	IP30	IP30	IP30	IP30

Z_BM/BZ_ 800-2000 A — badanie typu zgodnie z normą EN/IEC 60947-3*

		ZLBM/ZHBM800	ZLBM/ZHBM1250	ZLBM910A	BZL/ BZH1250A	BZL/ BZH2000A
Do wkładek topikowych NH zgodnie z normą IEC60269-2-1		2	3	3	Zamontowana zwora[1)]	Zamontowana zwora[1)]
Napięcie znamionowe robocze U_e	(V)	500	500	400	690/500	690/500
Prąd znamionowy łączeniowy I_e	(A)	800	1250	910	1250	2000
Napięcie znamionowe izolacji U_i	(V)	1000	1000	1000	1000	1000
Napięcie znamionowe udarowe wytrzymywane U_{imp}	(kV)	8	8	8	8	8
Prąd zwarciowy wytrzymywany zabezpieczony bezpiecznikiem	(kA rms)	100	100	25	-	-
Prąd zwarciowy załączalny zabezpieczony bezpiecznikiem	(kA rms)	100	100	25	-	-
Prąd znamionowy krótkotrwały wytrzymywany — 1 s (skut)	(kA)	-	-	-	20kA 1s dla 3P 15kA 1s dla 1P	30kA 1s
Prąd załączalny zwarciowy (szczytowy)	(kA)	-	-	-	20	30
Kategoria użytkowania		AC 21B	AC 21B	AC 22B	AC 21B, AC 22B	AC 21B, AC 22B
Częstotliwość znamionowa	(Hz)	50/60	50/60	50/60	50/60	50/60
Łączne straty mocy I_{th}	(W)	139,7	270	179,4	292,2	-
Maks. dozwolona strata mocy na wkładkę topikową	P_v (W)	34	48	69	-	-
	Rozwarte	IP20	IP20	IP20	IP20	IP20
Stopień ochrony aparatu od przodu	Zwarte	IP30	IP30	IP30	IP30	IP30

* Parametry eksploatacyjne rozłączników bezpiecznikowych nie zmienią się w przypadku montażu poziomego.
Więcej informacji na temat obniżania wartości znamionowych w rozdzielnicy podano w deklaracji przywołującej się na normę IEC 61439.
Uwaga: 1) Produkt zawiera zwory w komplecie z dostawą.

Parametry techniczne

Podstawy bezpiecznikowe ZUBM i rozłączniki sprzęgłowe ZLBM-BC

Badanie typu zgodnie z normą EN/IEC 60269-2

		ZUBM 00	ZUBM 1	ZUBM 2	ZUBM 3
Do wkładek topikowych NH zgodnie z normą IEC60269-2-1		00	1	2	3
Napięcie znamionowe robocze U_e	(V)	400 / 500 / 690	400 / 500 / 690	400 / 500 / 690	400 / 500 / 690
Prąd znamionowy łączeniowy I_e	(A)	160 / 160 / 125	250	400	630
Napięcie znamionowe izolacji U_i	(V)	1000	1000	1000	1000
Napięcie znamionowe udarowe wytrzymywane U_{imp}	(kV)	8	8	8	8
Prąd zwarciowy wytrzymywany zabezpieczony bezpiecznikiem	(kA rms)	100	100	100	100
Częstotliwość znamionowa	(Hz)	50/60	50/60	50/60	50/60
Łączne straty mocy I_{th}	(W)	30,8	36,2	52,2	91,3
Maks. dozwolona strata mocy na wkładkę topikową	Pv (W)	12	18 / 23 / 32	28 / 34 / 45	40 / 48 / 60
Stopień ochrony aparatu od przodu	Otwarty	IP20*	IP20*	IP20*	IP20*

* W przypadku użycia z osłoną izolacyjną i osłoną bezpiecznika

Badanie typu zgodnie z normą EN/IEC 60947-3

		ZLBM2-BC	ZLBM3-BC	ZUBM3-BC	BZH1000A-BC	BZH1250A-BC	BZH1600A-BC	BZH2000A-BC
Do wkładek topikowych NH zgodnie z normą EN/IEC 60269-2		2	3	3	Zamontowana zwora 1)			
Prąd znamionowy łączeniowy I_e	(A)	400	630	630	1000	1250	1600	2000
Prąd cieplny umowny I_{th}	(A)	400	630	630	1000	1250	1600	2000
Napięcie znamionowe robocze U_e	(V)	690	690	690	690	690	690	690
Napięcie znamionowe izolacji U_i	(V)	1000	1000	1000	1000	1000	1000	1000
Napięcie znamionowe udarowe wytrzymywane U_{imp}	(kV)	8	8	8	8	8	8	8
Prąd zwarciowy wytrzymywany zabezpieczony bezpiecznikiem	(kA)	100	100	100	-	-	-	-
Prąd zwarciowy załączalny zabezpieczony bezpiecznikiem	(kA)	100	100	-	-	-	-	-
Prąd znamionowy krótkotrwały wytrzymywany — 1 s (rms)	(kA)	-	-	-	15	15	30	30
Prąd załączalny zwarciowy (szczytowy)	(kA)	-	-	-	15	15	30	30
Kategoria użytkowania wg EN/IEC 60947-3	-	AC 22B	AC 22B	AC 20B	AC 22B	AC 22B	AC 21B	AC 21B
Trwałość mechaniczna	operacji	800	800	1000	500	500	500	500
Trwałość elektryczna	operacji	200	200	-	100	100	100	100
	Zwarte	IP30	IP30	IP20	IP30	IP30	IP30	IP30
Stopień ochrony, wg IEC 60529	Rozwarte	IP20	IP20	-	IP20	IP20	IP20	IP20
Stopień zanieczyszczenia	-	3	3	3	3	3	3	3
Kategoria przepięciowa wg IEC 60947-1	-	IV	IV	IV	IV	IV	IV	IV
Częstotliwość znamionowa	(Hz)	50/60	50/60	50/60	50/60	50/60	50/60	50/60
Maks. dopuszczalna moc rozproszona wkładki bezpiecznikowej NH	(W)	34	48	48	-	-	-	-
Rozmiar uniwersalnej śruby zacisku	-	M12	M12	M12	M12	M12	M12	M12
Moment dokręcania zacisku	NM	25	25	25	35	35	35	35

Uwaga: 1) Produkt zawiera zwory w komplecie z dostawą.

Rozłączniki bezpiecznikowe InLine II

Kody typu

Zrozumienie kodów typu podanych poniżej pozwoli szybciej zidentyfikować właściwy produkt dopasowany do potrzeb.

Prosty system nazewnictwa umożliwia szybkie zidentyfikowanie typu produktu, prądu znamionowego, klasyfikacji norm oraz liczby biegunów.

Przykład:	**Z**	**L**	**BM**	**2**	**3P**	**M12**	**EFM**
Pozycja:	**1**	**2**	**1**	**3**	**4**	**5**	**6**
1	**Marka, rozłącznik bezpiecznikowy**						
2	**Głębokość**						
	L = mała (standard)						
	H = duża (+32,5mm, pod przekładniki prądowe montowane bezpośrednio z tyłu aparatu)						
3	**Rozmiar wkładki bezpiecznikowej NH**						
	00						
	1						
	2						
	3						
4	**Rozłączanie**						
	1p = 1-biegunowe						
	3p = 3-biegunowe						
5	**Typ zacisku**						
	M8 = połączenie śrubowe (dla rozmiaru 00)						
	M12 = połączenie śrubowe						
	V = zintegrowany zacisk typu V						
	BC = sprzęgło (wyprowadzenie boczne zacisków)						
6	**Monitorowanie bezpiecznika**						
	puste = brak modułu						
	EFM = Elektroniczne monitorowanie bezpieczników (montowane fabrycznie)						

—
Typy BZ

Opcja:	**BZ**	**H**	**1250 A**	**1P**	**M12**
Pozycja:	**1**	**2**	**3**	**4**	**5**
1	**Marka, rozłącznik bezpiecznikowy**				
	Marka, rozłącznik bezpiecznikowy				
2	**Głębokość**				
	L = mała (standard)				
	H = duża (+32,5mm, pod przekładniki prądowe montowane bezpośrednio z tyłu aparatu)				
3	**Prąd znamionowy**				
4	**Rozłączanie**				
	1p = 1-biegunowe				
	3p = 3-biegunowe				
5	**Typ zacisku**				
	M12 = połączenie śrubowe				
	BC = sprzęgło (wyprowadzenie boczne zacisków)				

—
Typy szyny zbiorczej Z

Opcja:	**Z**	**L**	**BM**	**2**	**3B**	**Z**	**2SC**
Pozycja:	**1**	**2**	**1**	**3**	**4**	**5**	**6**
1	**Marka, rozłącznik bezpiecznikowy**						
2	**Głębokość**						
	L = mała (standard)						
	H = duża (+32,5mm, pod przekładniki prądowe montowane bezpośrednio z tyłu aparatu)						
3	**Rozmiar wkładki bezpiecznikowej NH**						
	00						
	1						
	2						
	3						
4	**Działanie biegunowe**						
	1p = 1-biegunowe						
	3p = 3-biegunowe						
5	**Rozłącznik bezpiecznikowy do szyny zbiorczej Z**						
6	**Typ zacisku**						
	M8 = połączenie śrubowe						
	M12 = połączenie śrubowe						
	V = zintegrowany zacisk typu V						
	AL = pojedynczy zacisk Al						
	2Al = podwójny zacisk Al						
	SC = podłączenie boczne						
	2SC = podłączenie dwustronne						

人民公园
建设大桥
40

Rysunki wymiarowe

50	**ZUBM**
51–52	**ZLBM00**
53–57	**ZLBM123**
58–59	**ZLBM910A**
60	**BZL1250A**
61	**BZH1000A**
62	**BZH1250A**
63	**BZL2000A**
64	**BZH2000A**
65	**ZHBM00**
66	**ZHBM123**
67–69	**Elektroniczne monitorowanie bezpieczników (EFM)**
70–71	**Rozłączniki z bocznym wyprowadzeniem zacisków (sprzęgłowe)**
72	**Osłony kablowe**
73	**Obudowa amperomierza**
74	**Wsporniki oznacznika**

Rysunki wymiarowe

ZUBM

ZUBM00
(1SEB000402)

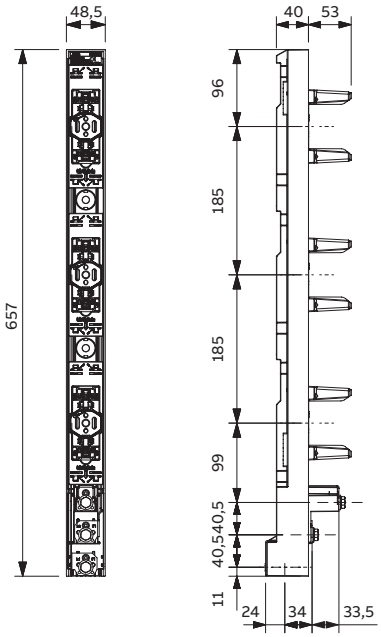

ZUBM123
(1SEB000403)

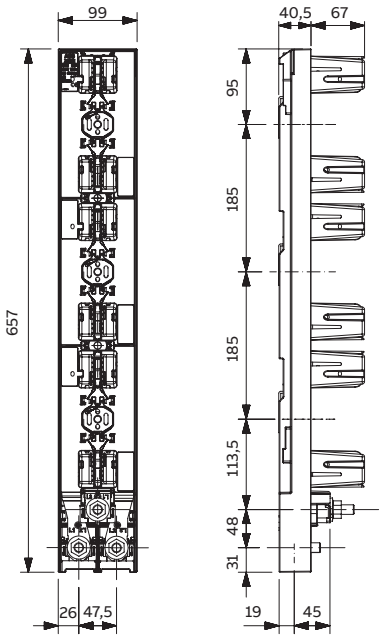

Rysunki wymiarowe

ZLBM00

ZLBM00-100
(1SEB000413)

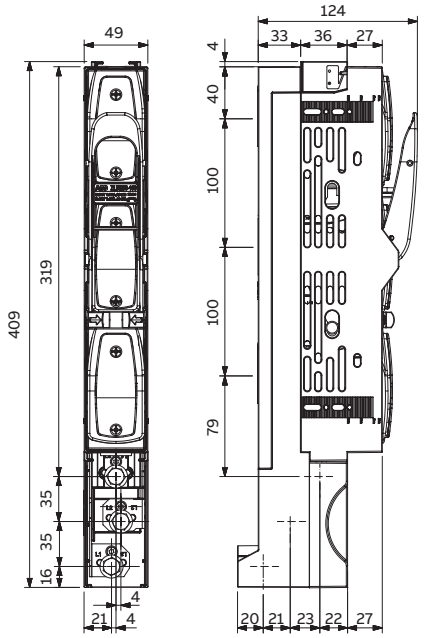

ZLBM00-1P, ZLBM00-1P-3U-M8
(1SEB000326)

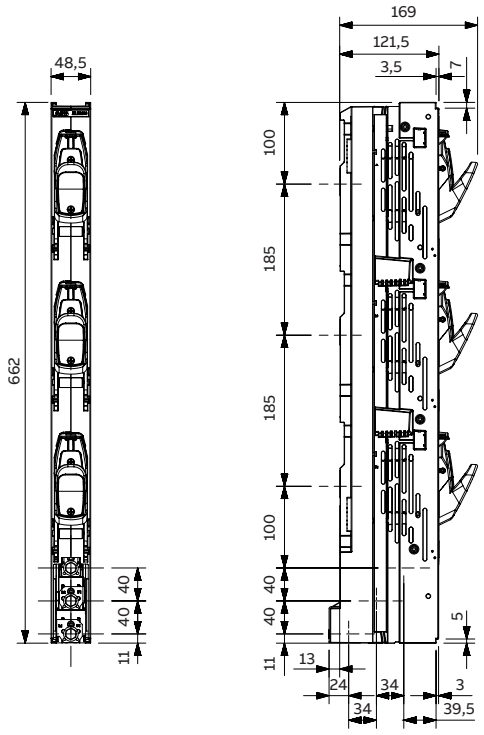

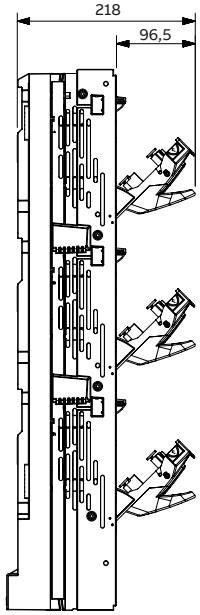

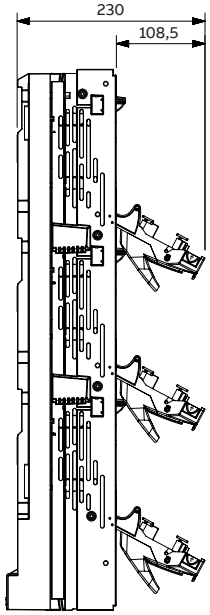

Rysunki wymiarowe

ZLBM00

ZLBM00-3P, ZLBM00-3P-3U-M8
(1SEB000333)

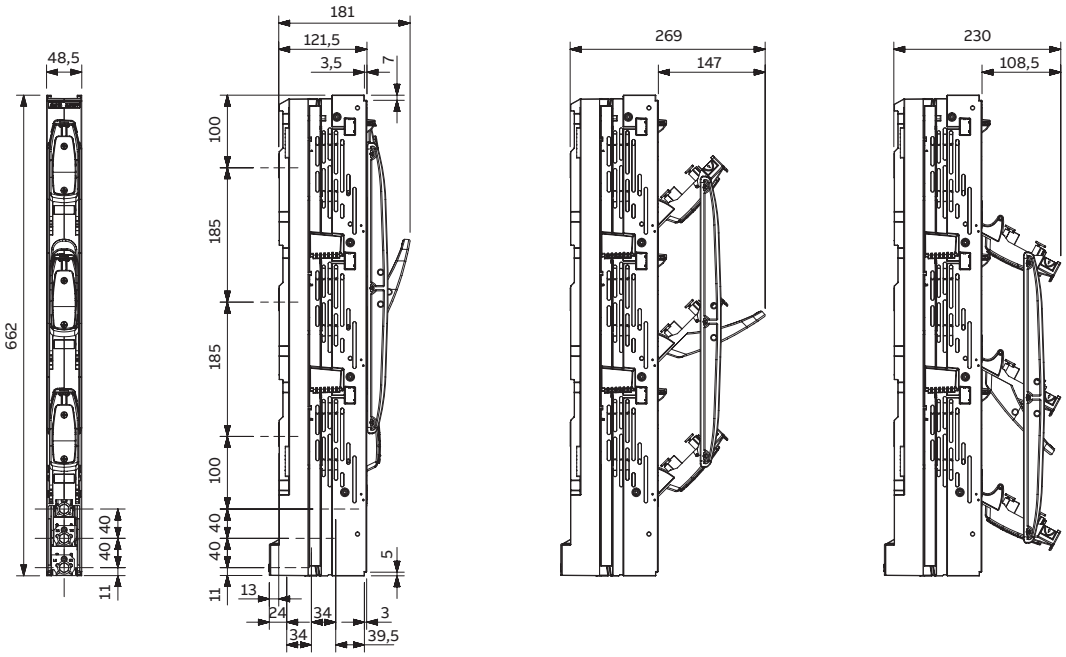

ZLBM00-1P-Z-M8
(1SEB000436)

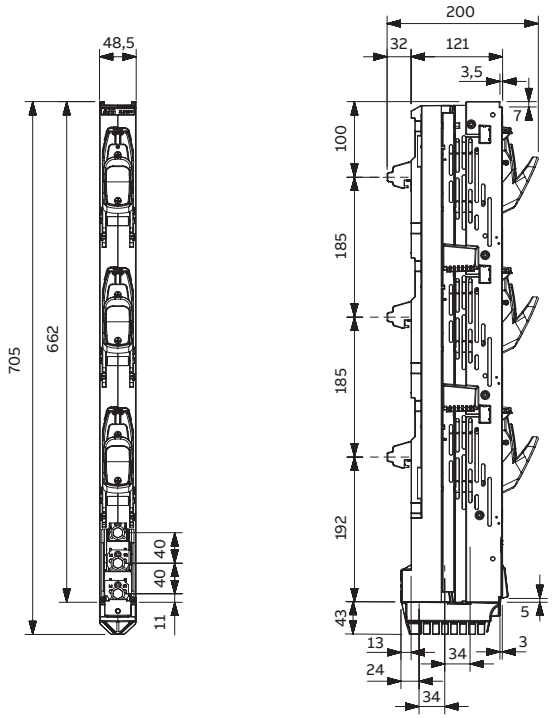

ZLBM00-3P-Z-M8
(1SEB000438)

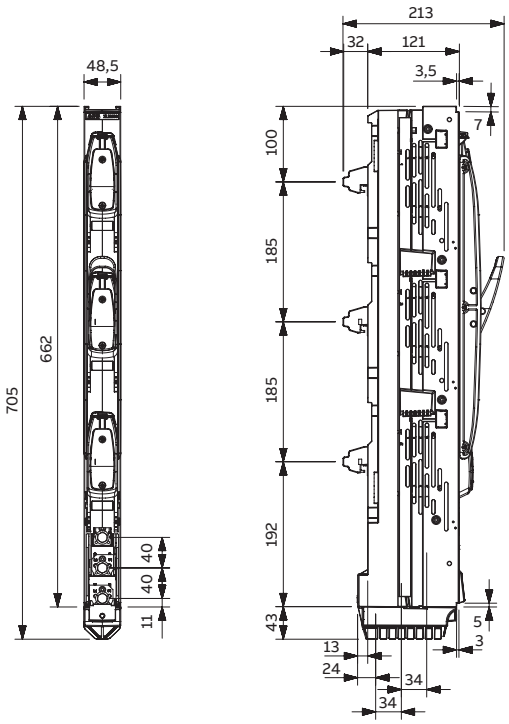

Rysunki wymiarowe

ZLBM123

ZLBM123-3U-M12

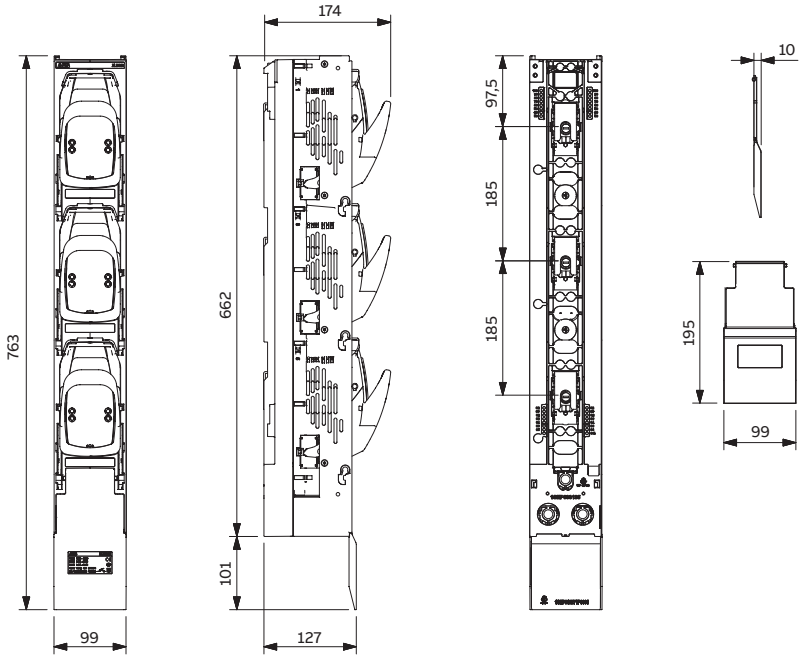

ZLBM123-1P
(1SEB000325)

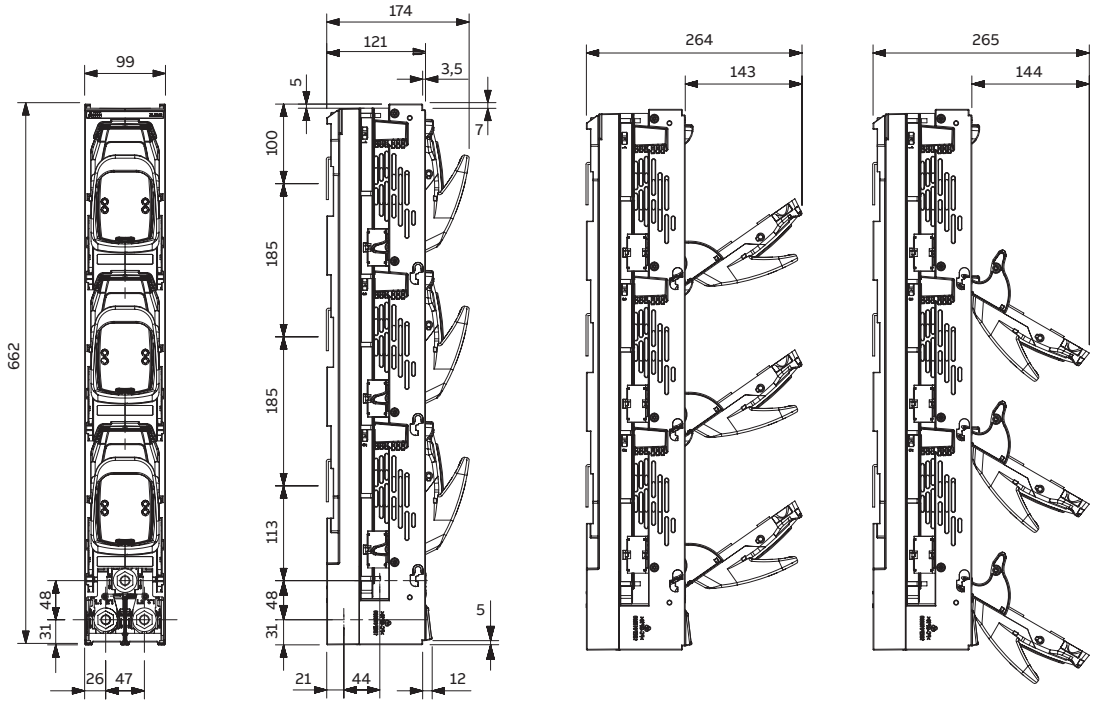

Rysunki wymiarowe

ZLBM123

ZLBM123-3P
(1SEB000328)

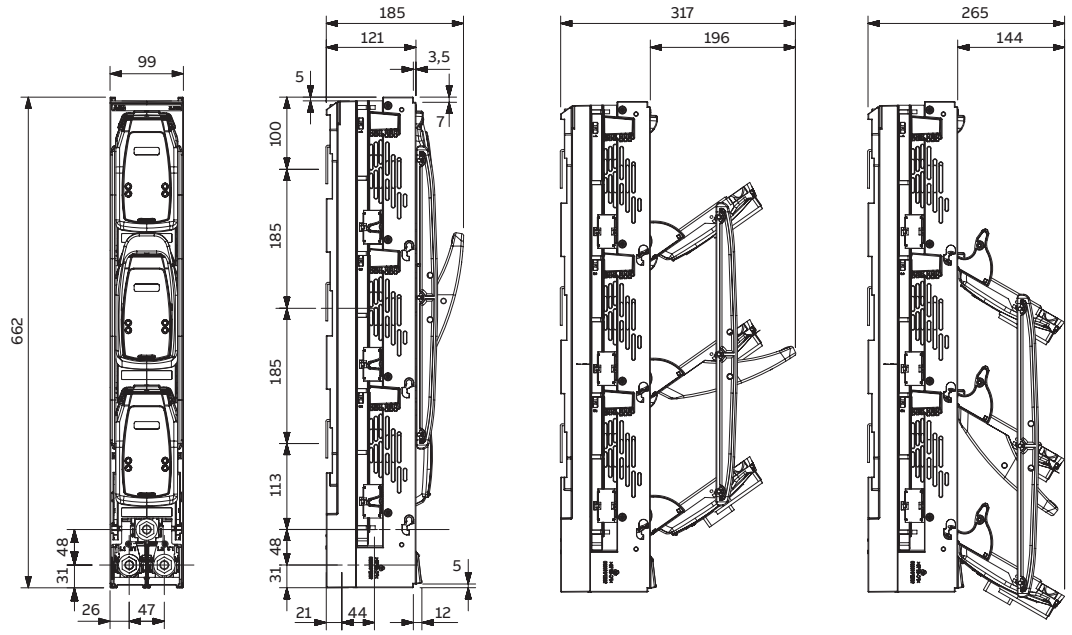

ZLBM2-1P-Z-M12
(1SEB000437)

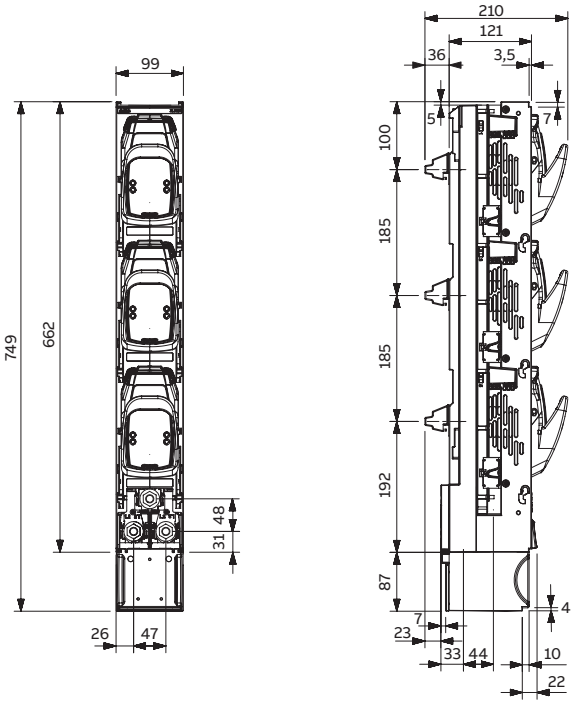

ZLBM3-3P-Z-SC
(1SEB000441)

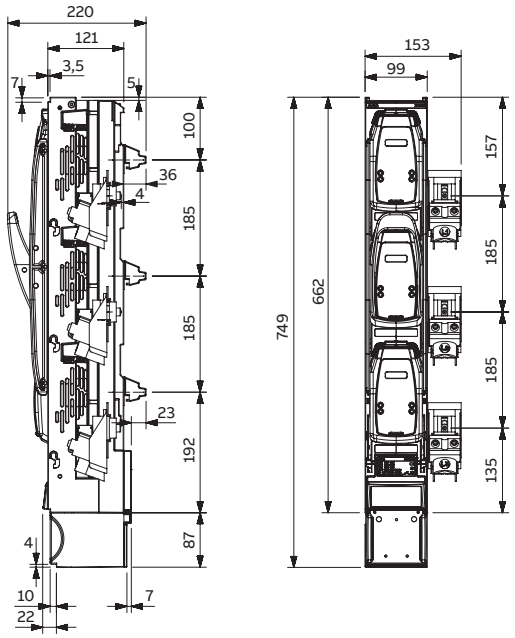

ZLBM3-3P-Z-2SC
(1SEB000442)

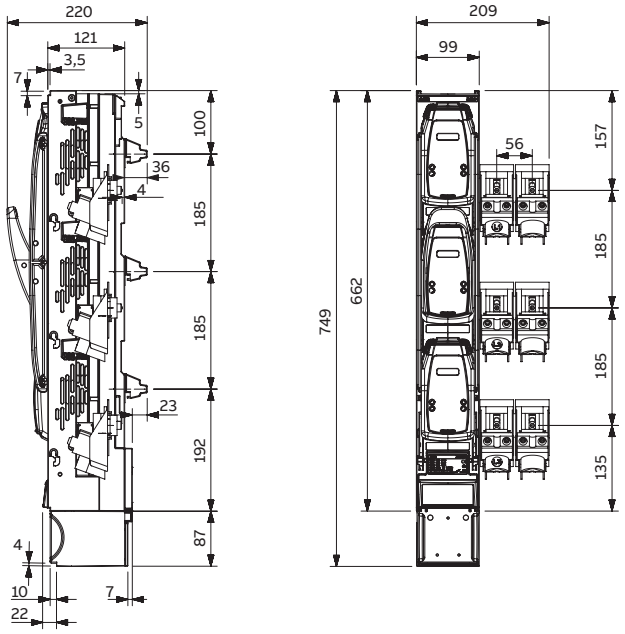

ZLBM2-3P-Z-M12
(1SEB000439)

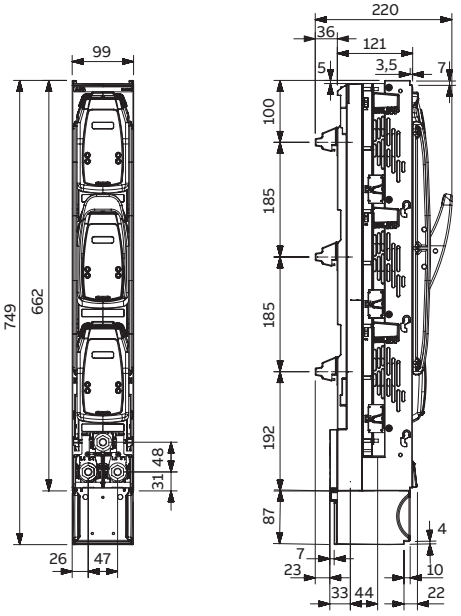

Rysunki wymiarowe

ZLBM123

ZLBM3-3P-Z-M12
(1SEB000440)

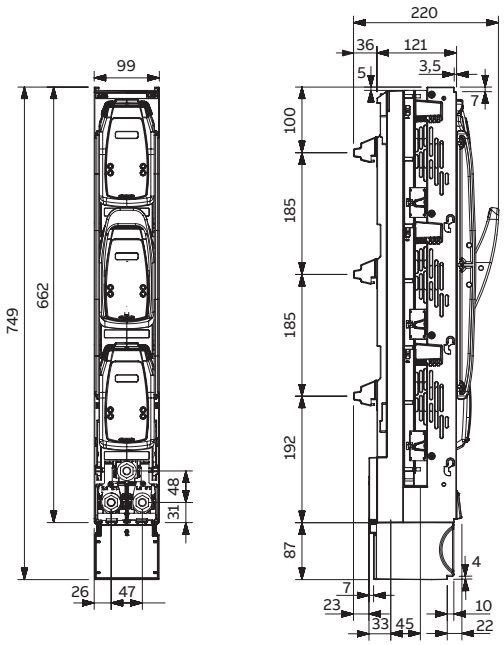

ZLBM800/1250-1P
(1SEB000409)

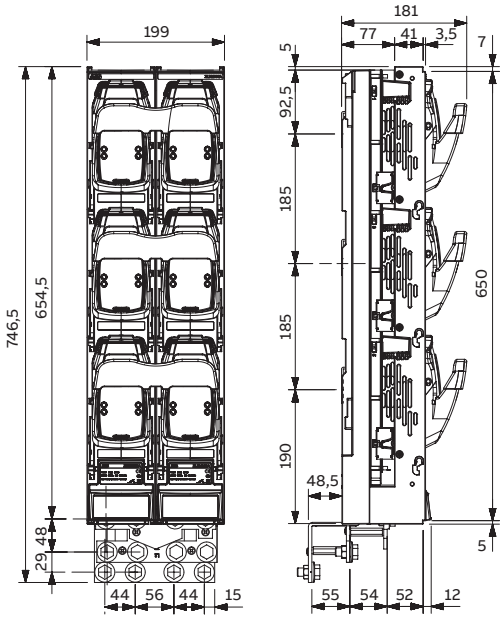

ZLBM800/1250-3P
(1SEB000410)

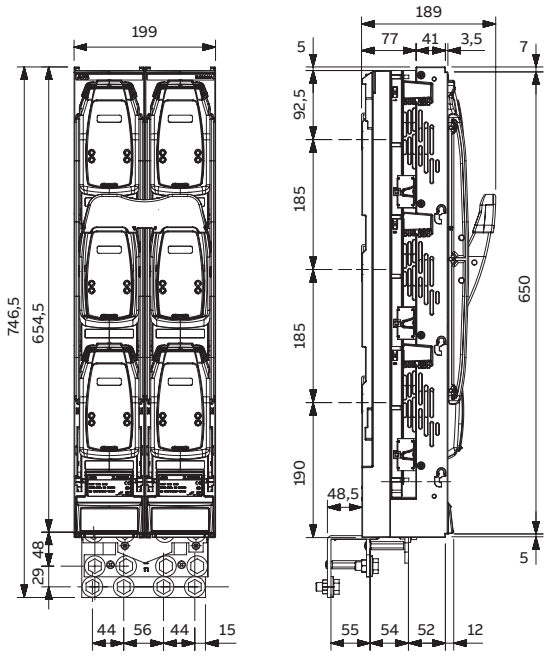

ZLBM800A-3P-Z-M12
(1SEB000443)

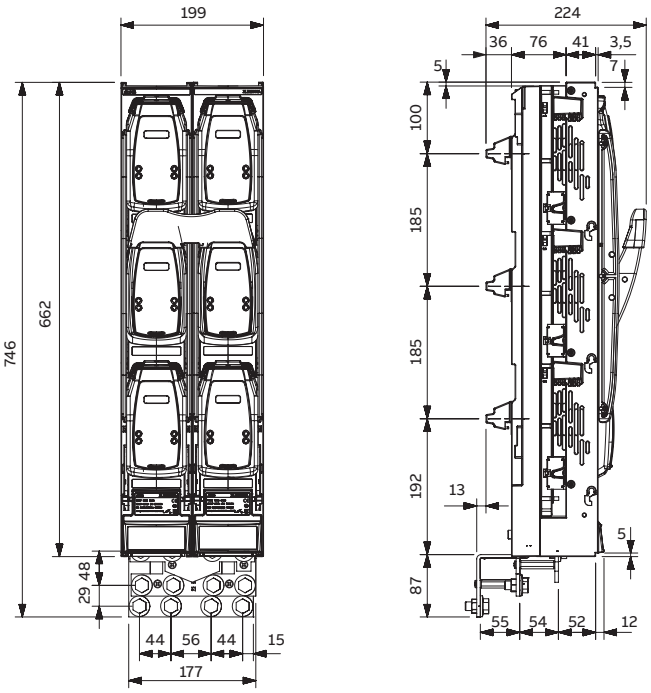

ZLBM1250A-3P-Z-M12
(1SEB000445)

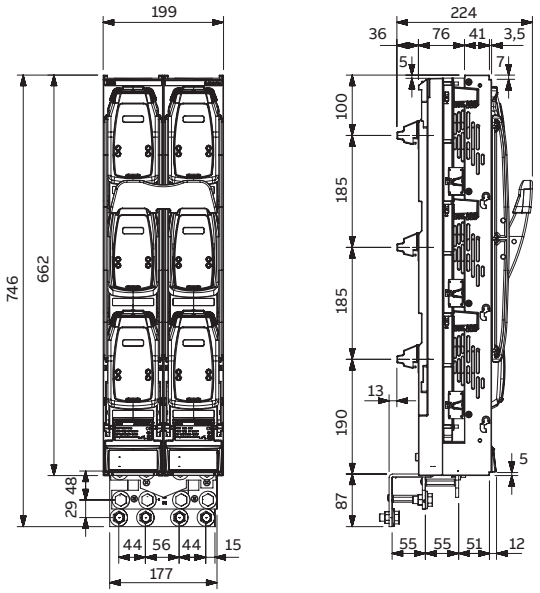

ZLBM800A-3P-Z-V
(1SEB000444)

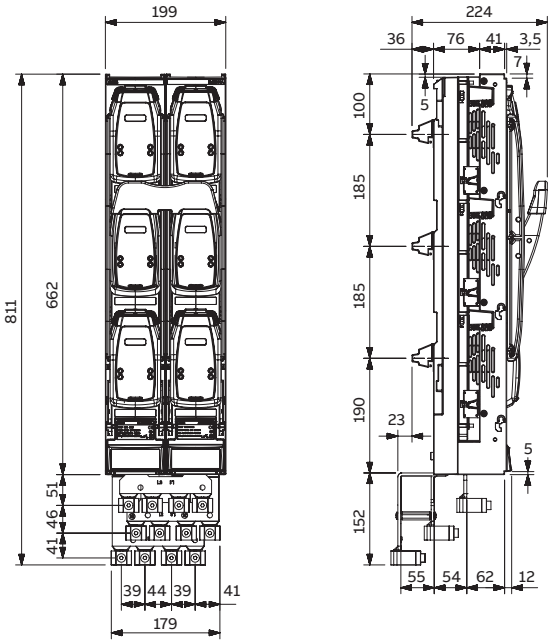

Rysunki wymiarowe

ZLBM910A

ZLBM910A-1P-M12
(1SEB000421)

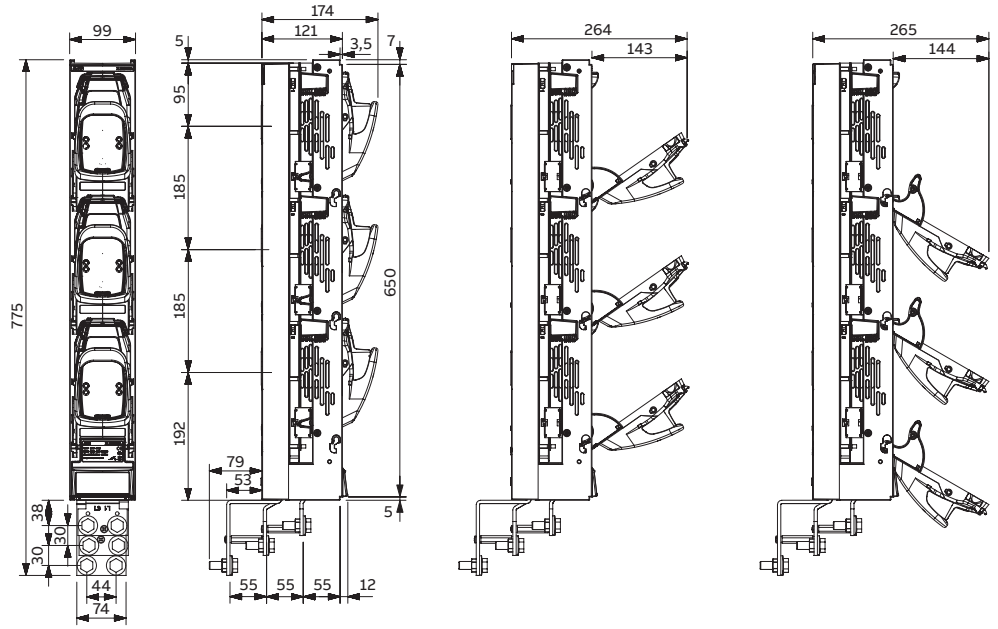

ZLBM910A-3P-M12
(1SEB000421)

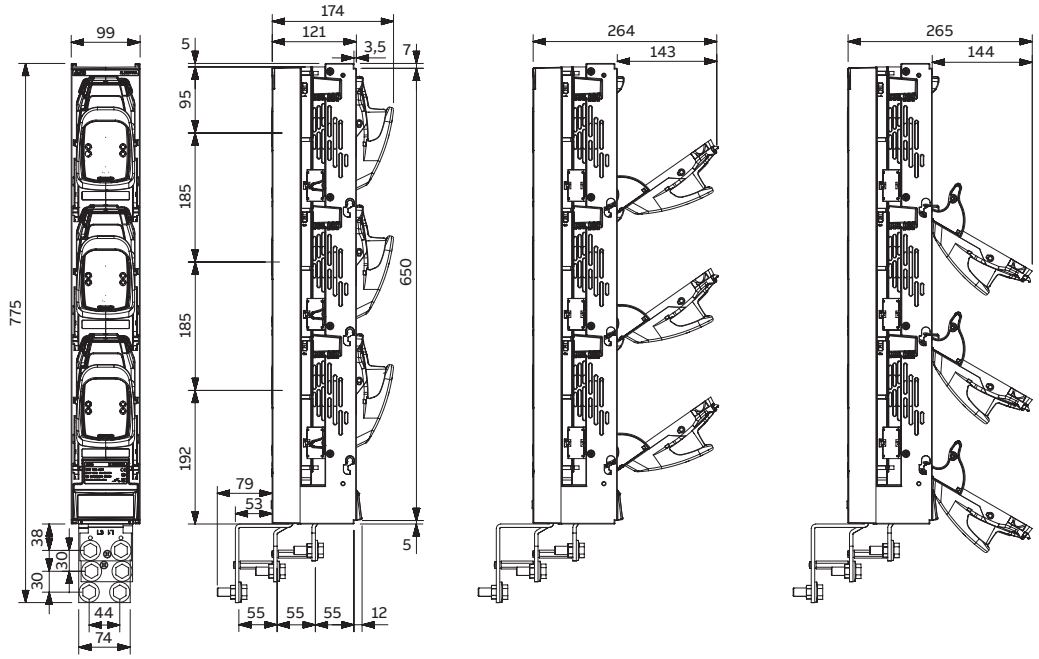

ZLBM910A-1P-M12-MB
(1SEB000423)

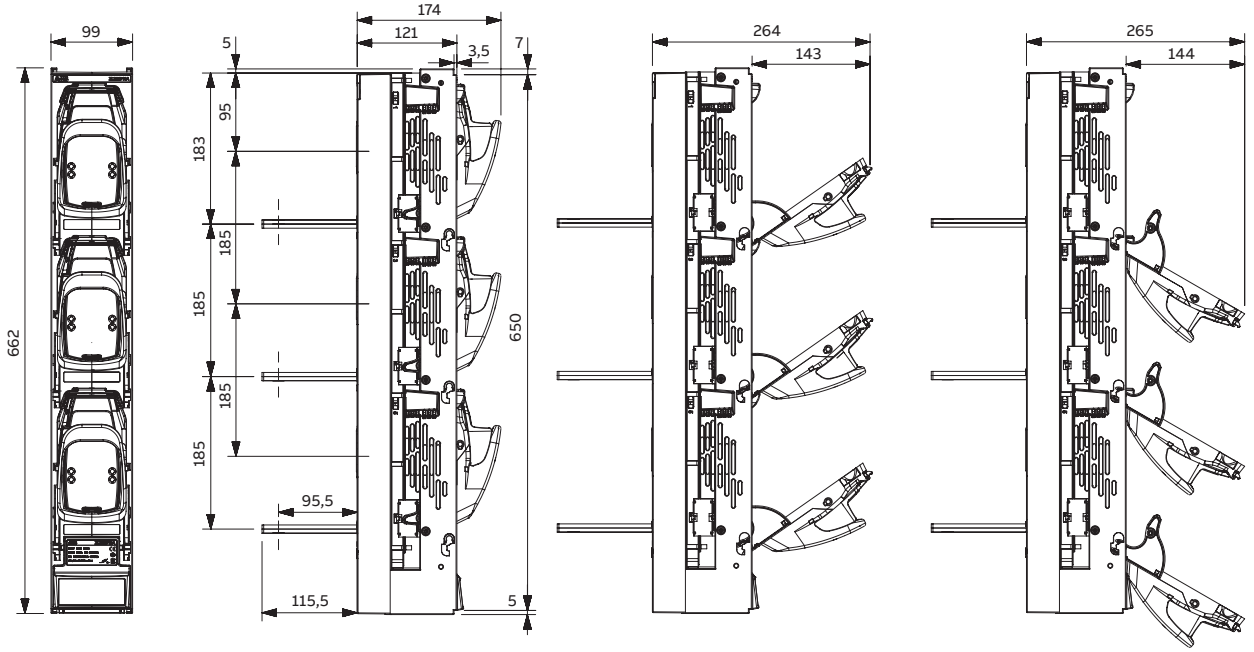

ZLBM910A-3P-M12-MB
(1SEB000424)

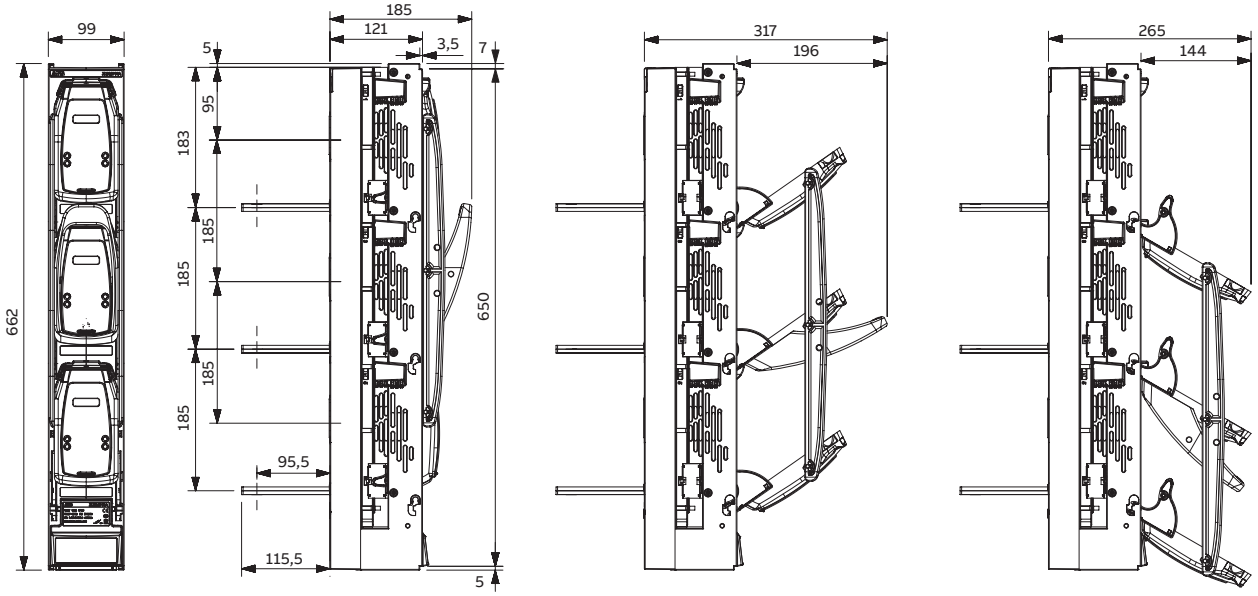

Rysunki wymiarowe

BZL1250A

BZL1250A-1P-M12
(1SEB000425)

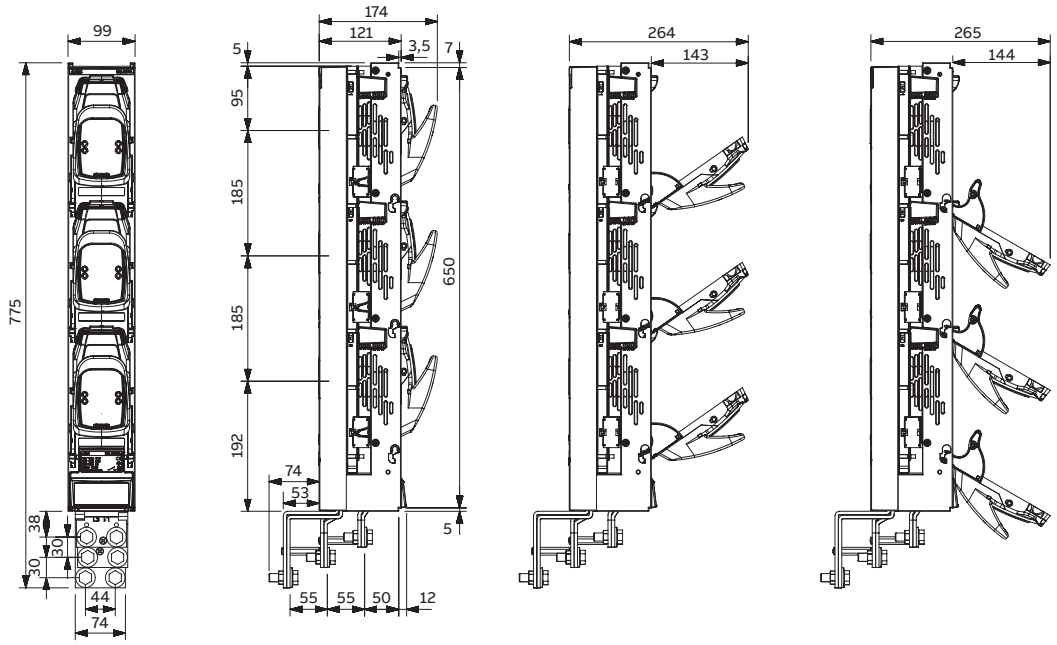

BZL1250A-3P-M12
(1SEB000426)

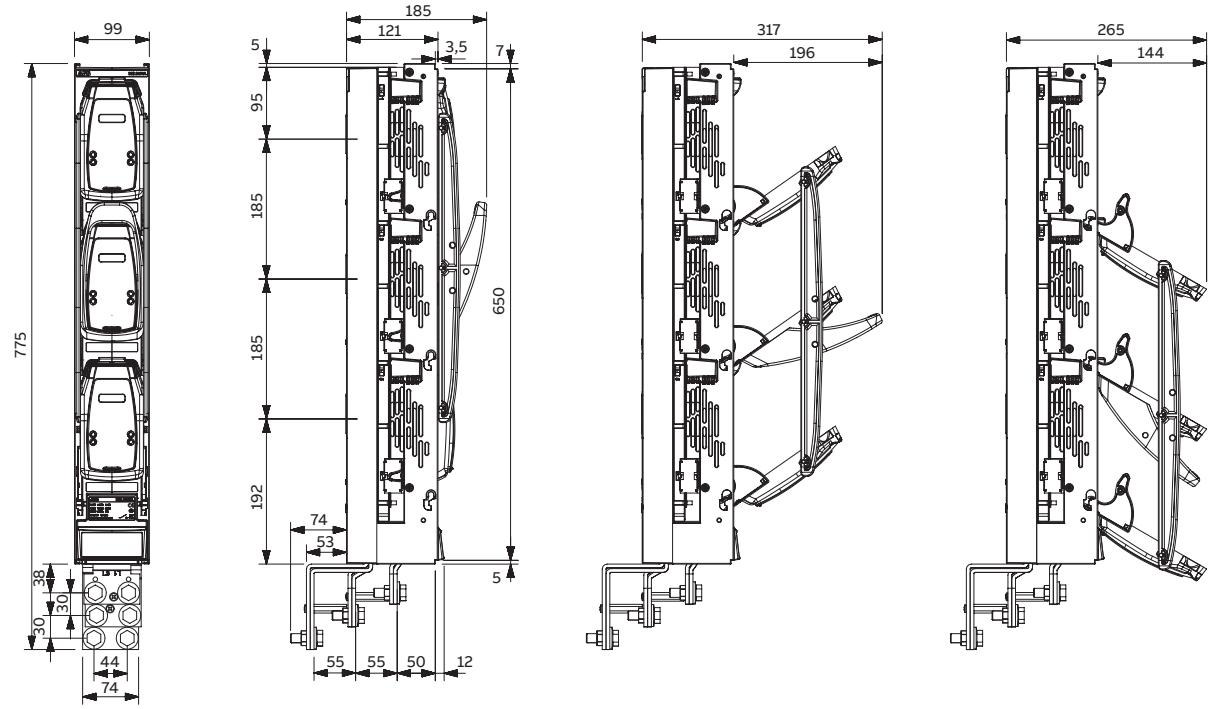

Rysunki wymiarowe

BZH1000A

BZH1000A-1P-3U-STS-M12-CS
(1SEB000450)

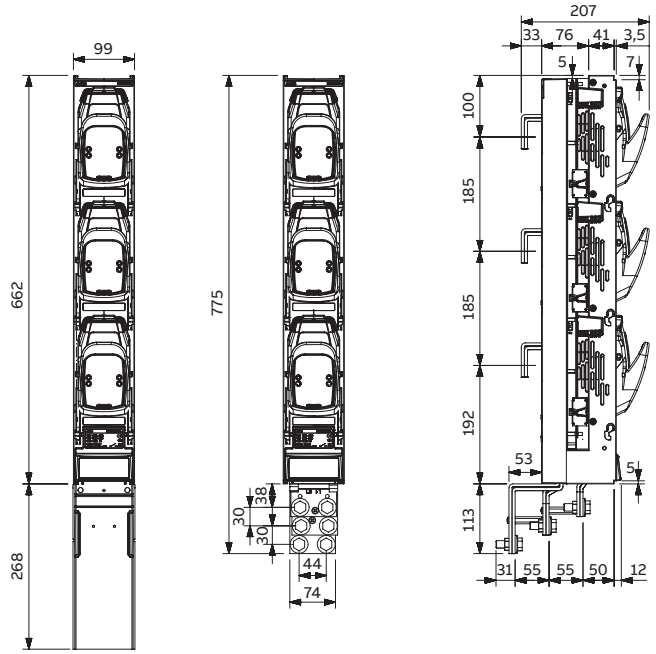

BZH1600A-1P-3U-STS-M12-CS
(1SEB000451)

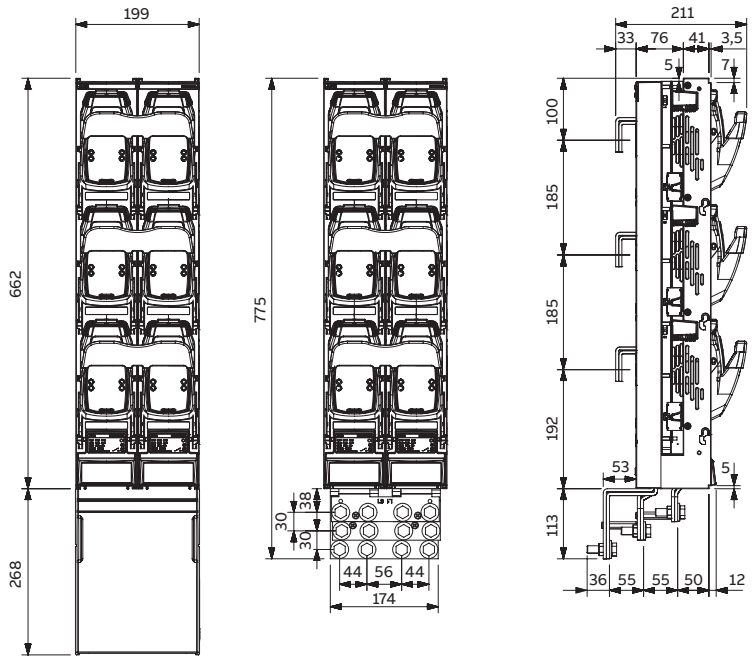

Rysunki wymiarowe

BZH1250A

BZH1250A-1P-M12
(1SEB000427)

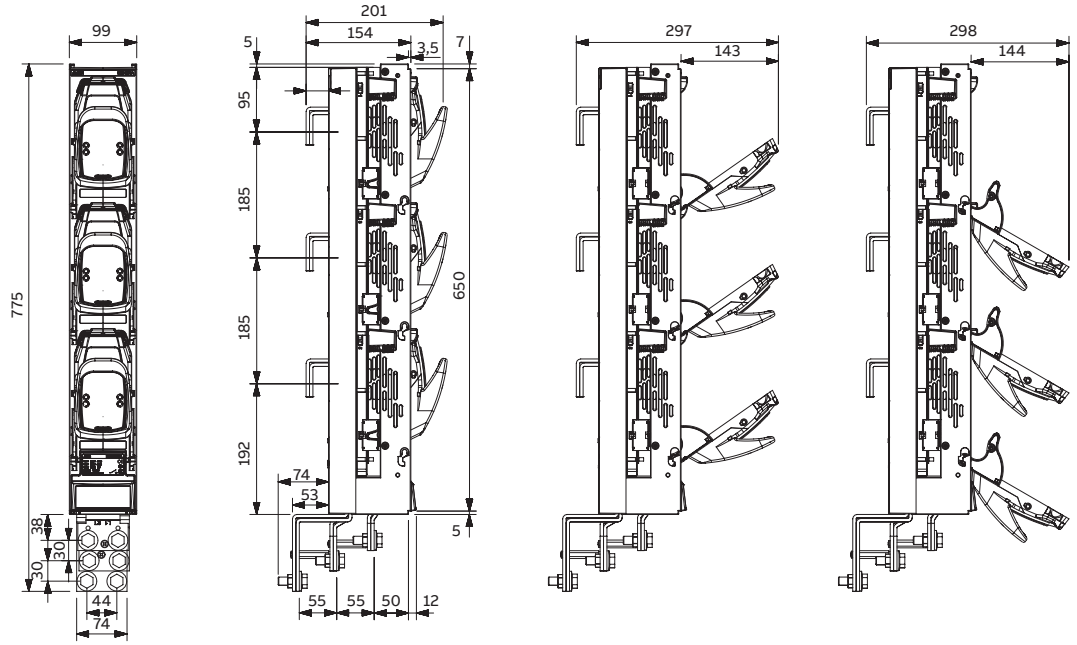

BZH1250A-3P-M12
(1SEB000428)

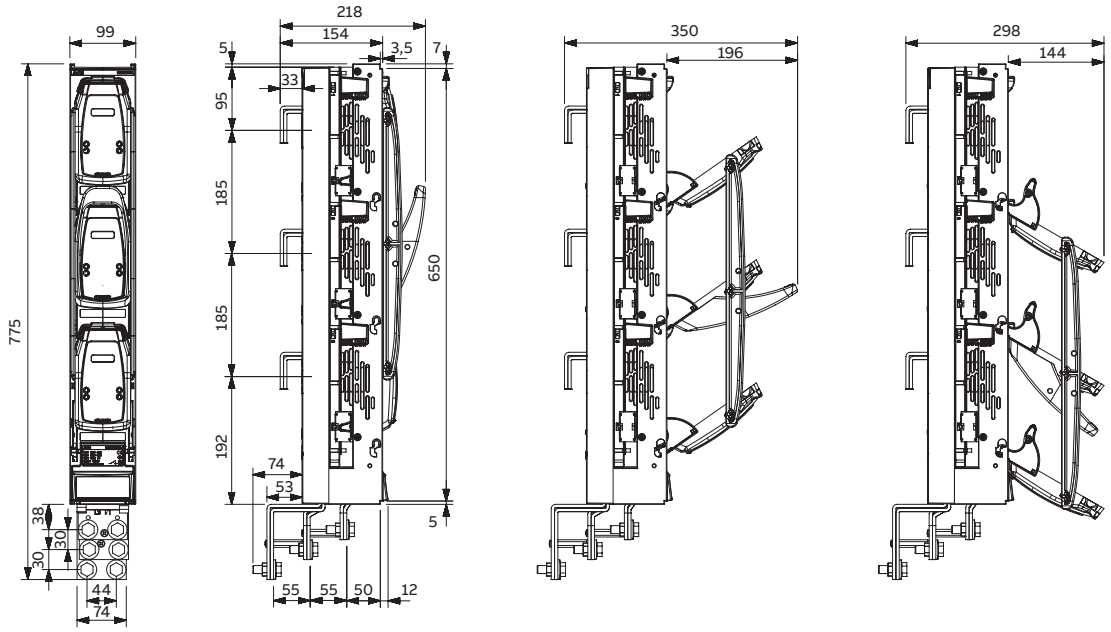

Rysunki wymiarowe

BZL2000A

BZL2000A-1P-M12
(1SEB000431)

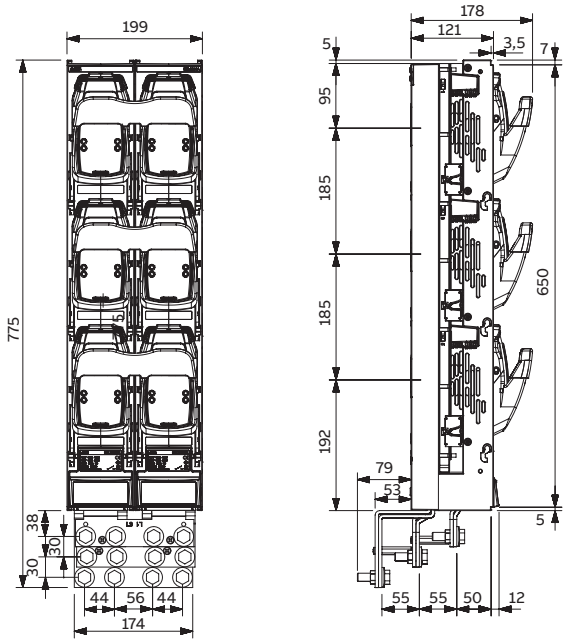

BZL2000A-3P-M12
(1SEB000432)

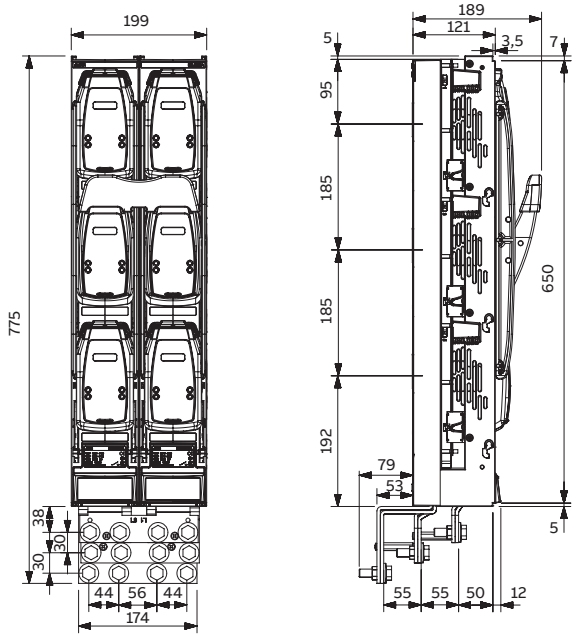

Rysunki wymiarowe

BZH2000A

BZH2000A-1P-M12
(1SEB000429)

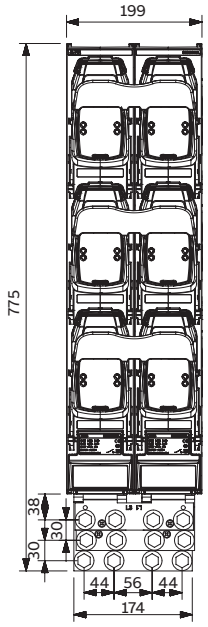

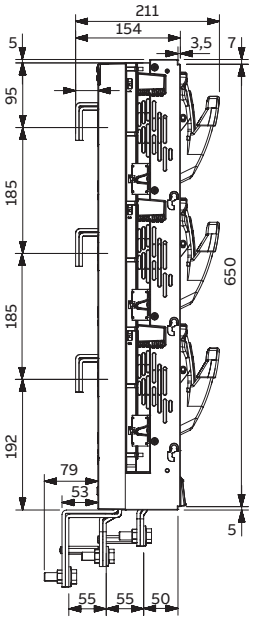

BZH2000A-3P-M12
(1SEB000430)

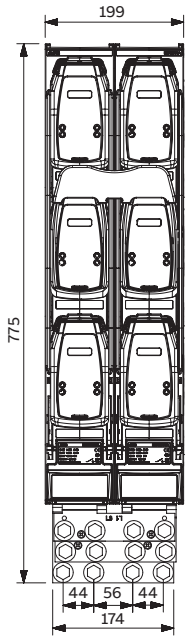

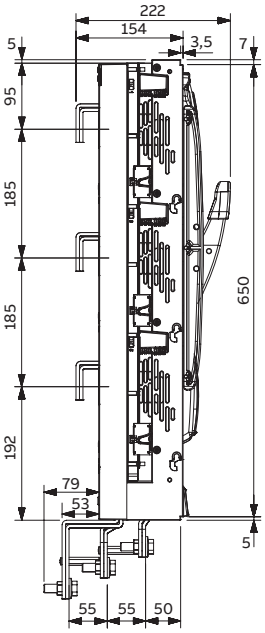

Rysunki wymiarowe

ZHBM00

ZHBM00-1P
(1SEB000330)

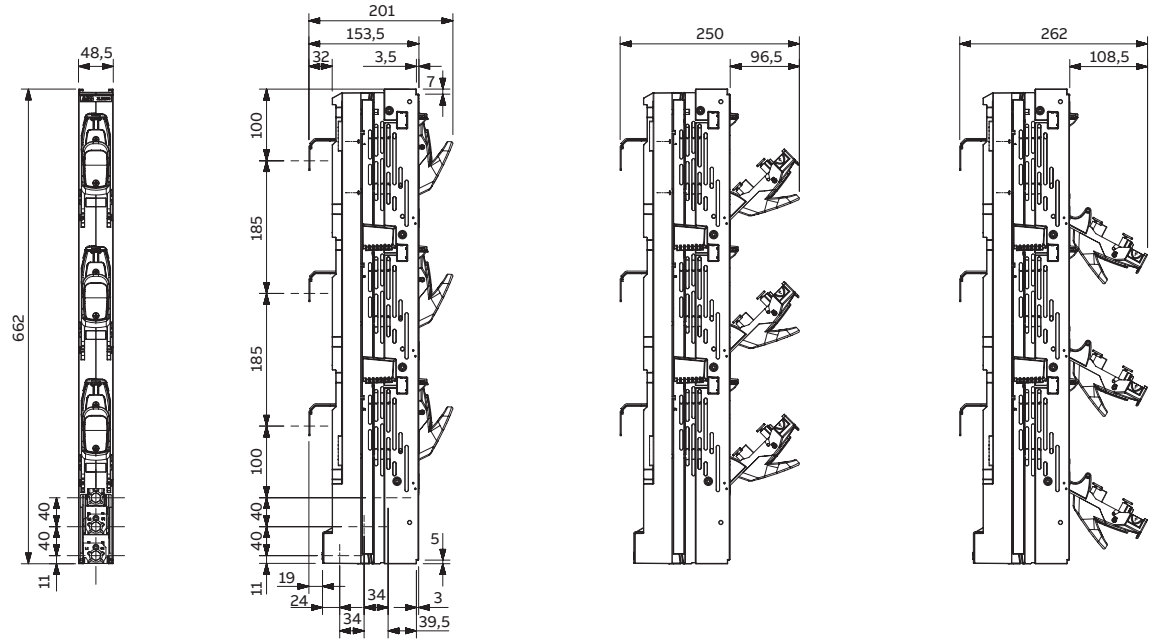

ZHBM00-3P
(1SEB000343)

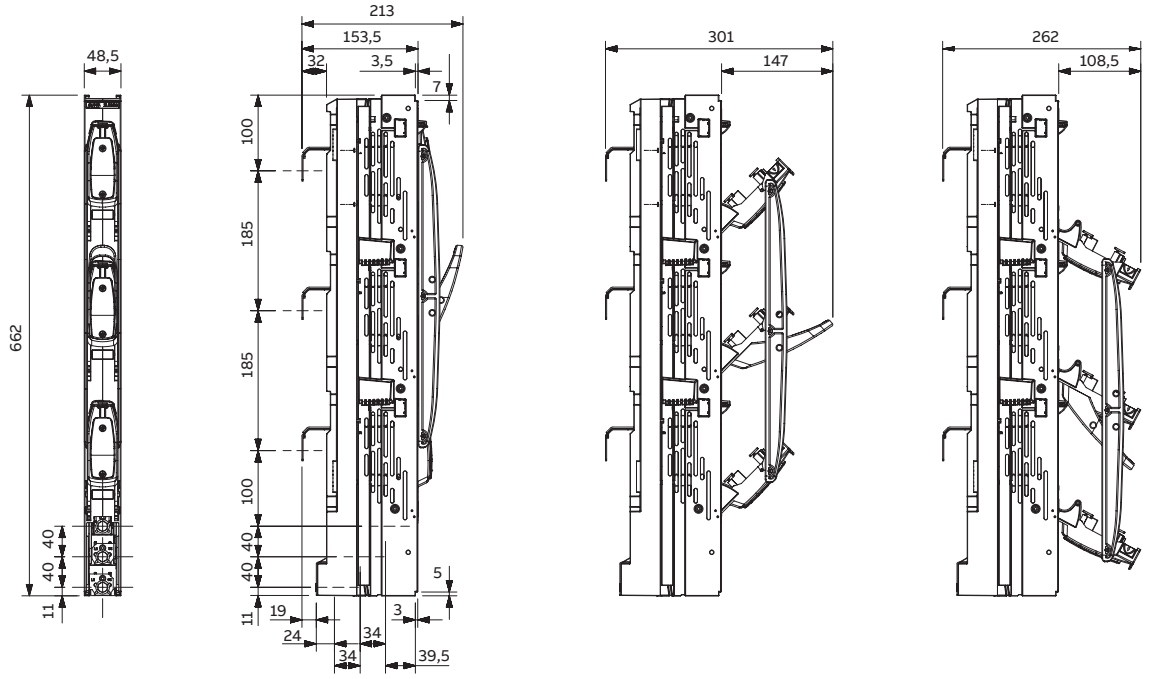

Rysunki wymiarowe

ZHBM123

ZHBM123-1P
(1SEB000327)

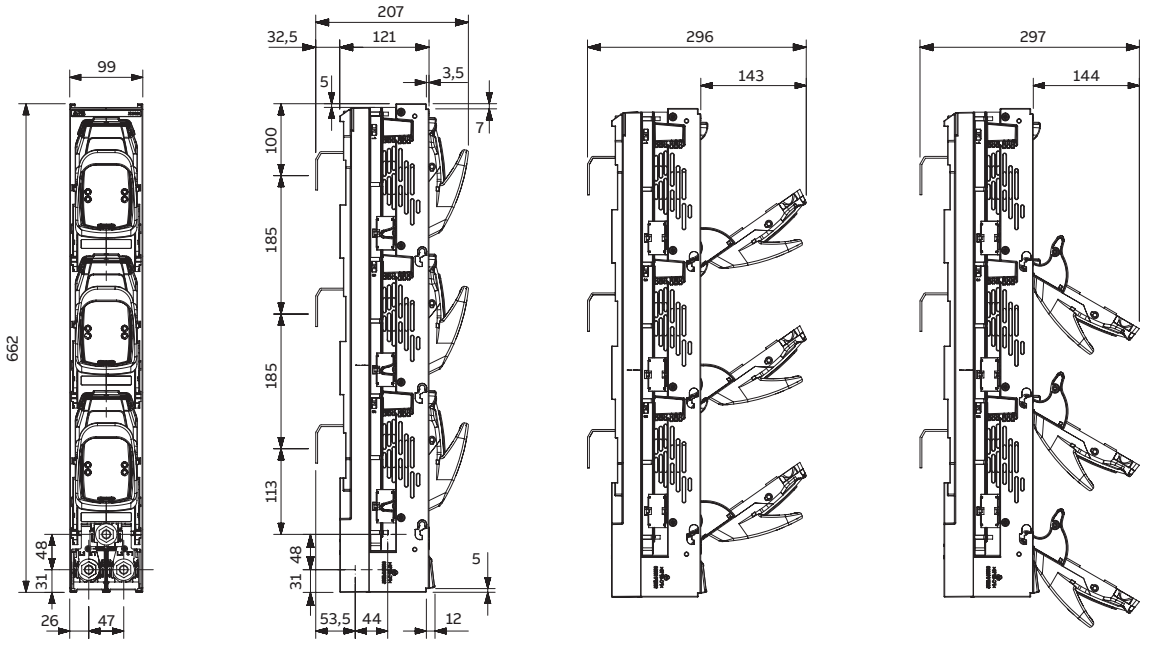

ZHBM123-3P
(1SEB000335)

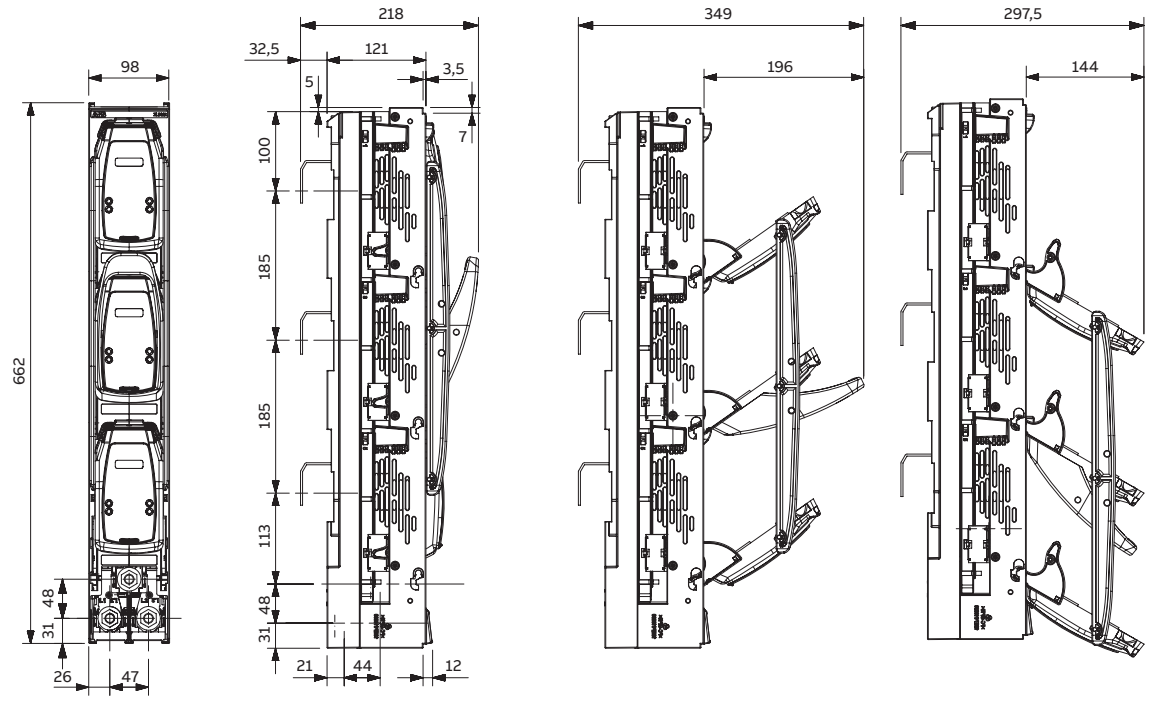

Rysunki wymiarowe

Elektroniczne monitorowanie bezpieczników (EFM)

ZLBM00-EFM

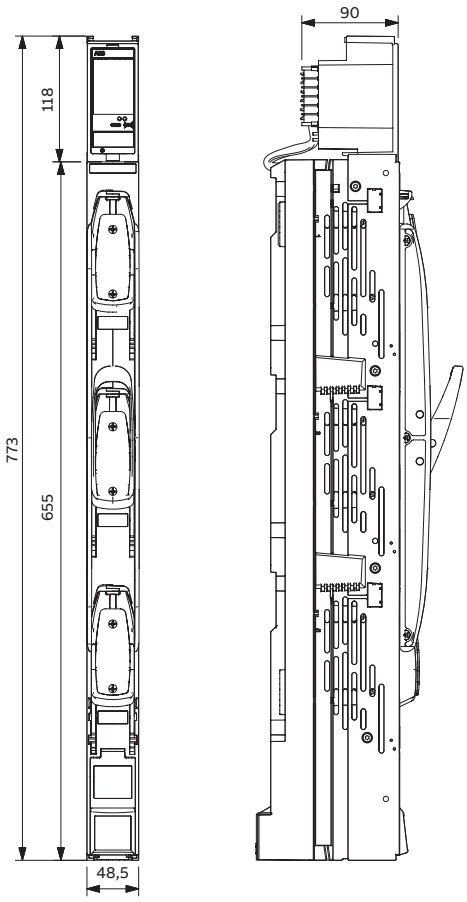

ZLBM123-EFM

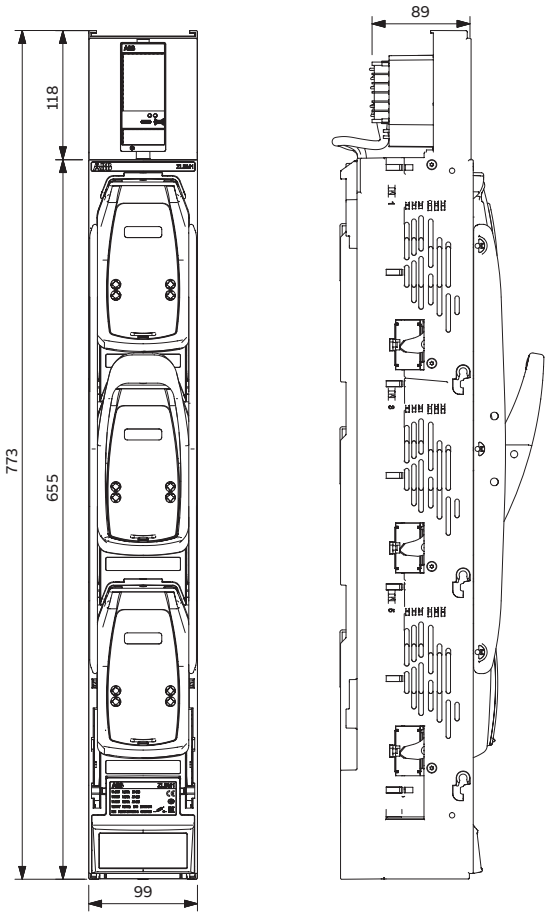

Rysunki wymiarowe

Elektroniczne monitorowanie bezpieczników (EFM)

ZLBM00-1P-Z-M8-EFM
(1SEB000446)

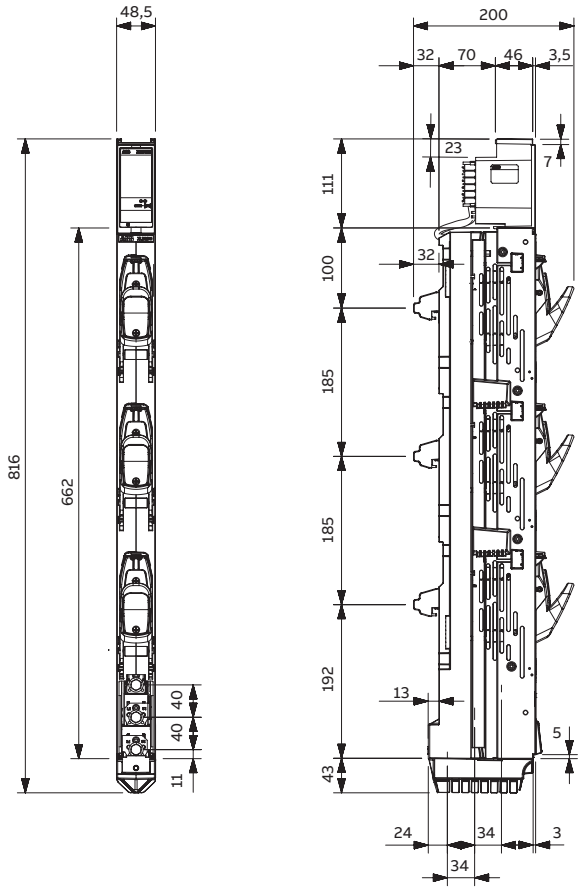

ZLBM00-3P-Z-M8-EFM
(1SEB000448)

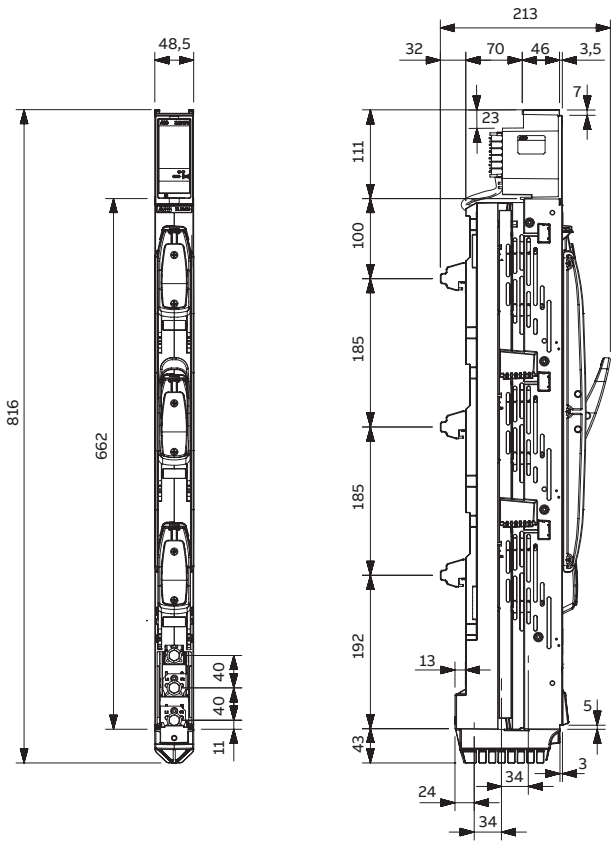

ZLBM2-1P-Z-M12-EFM
(1SEB000447)

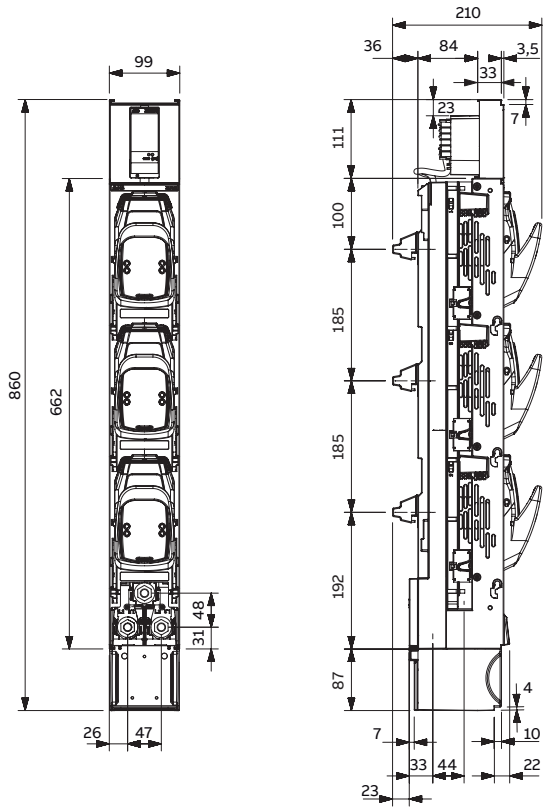

ZLBM2-3P-Z-M12-EFM
(1SEB000449)

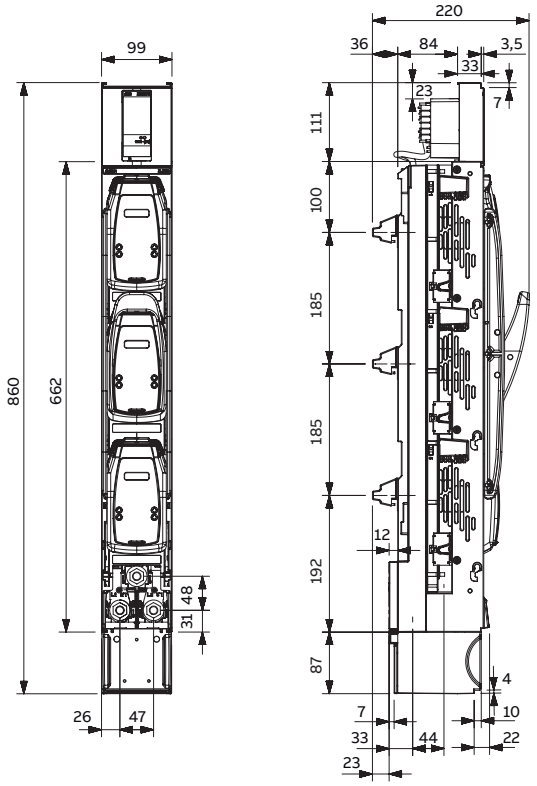

Rysunki wymiarowe

Rozłączniki z bocznym wyprowadzeniem zacisków (sprzęgłowe)

BZH1600-1P-BC, BZH2000-1P-BC
(1SEB00459)

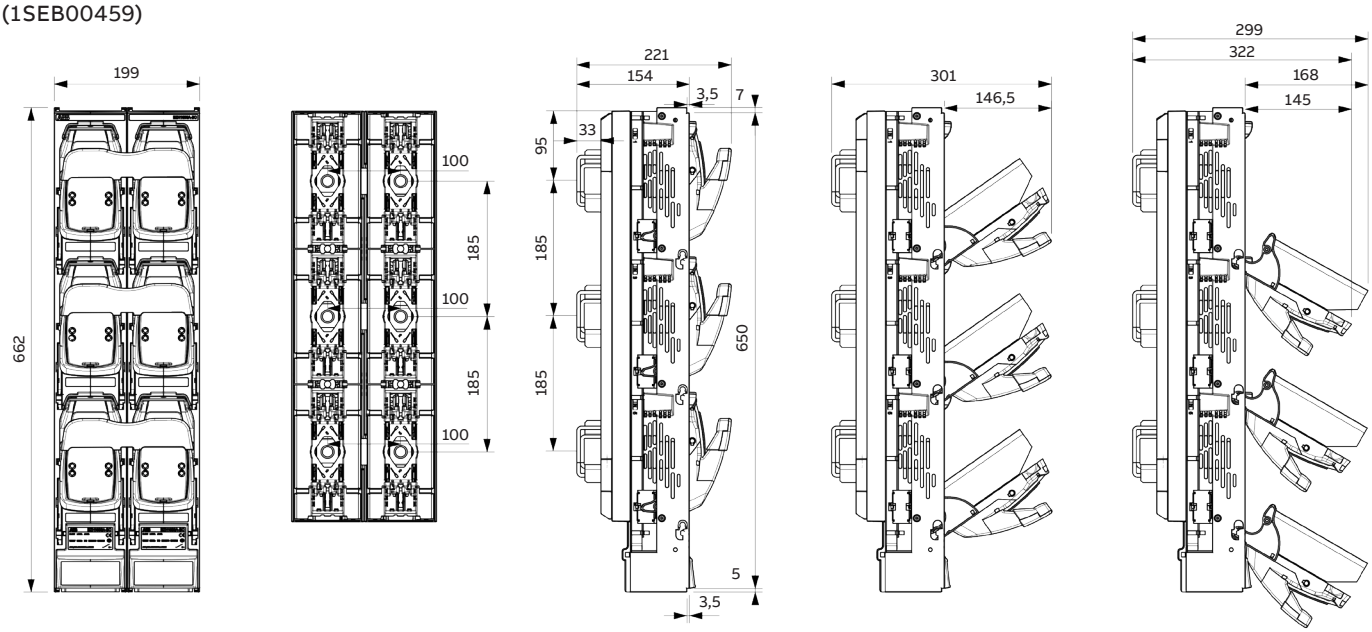

ZUBM3-BC
(1SEB00456)

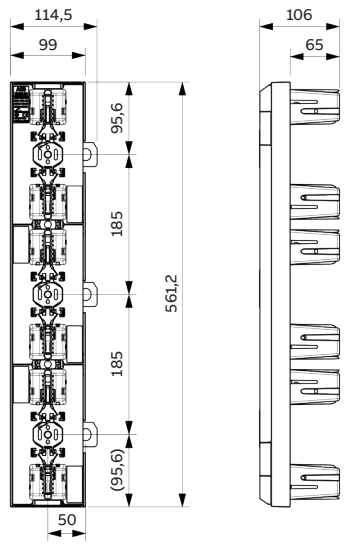

BZH1000-1P-BC, BZH1250-1P-BC
(1SEB00458)

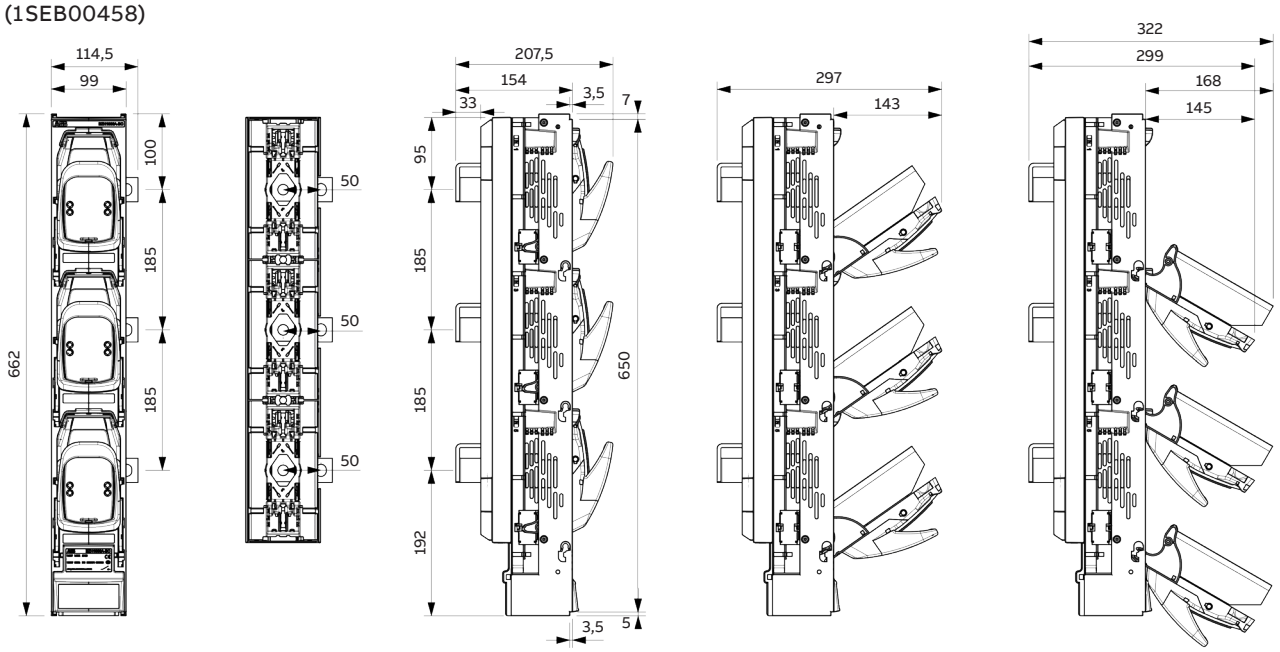

ZLBM2-BC, ZLBM3-BC
(1SEB00457)

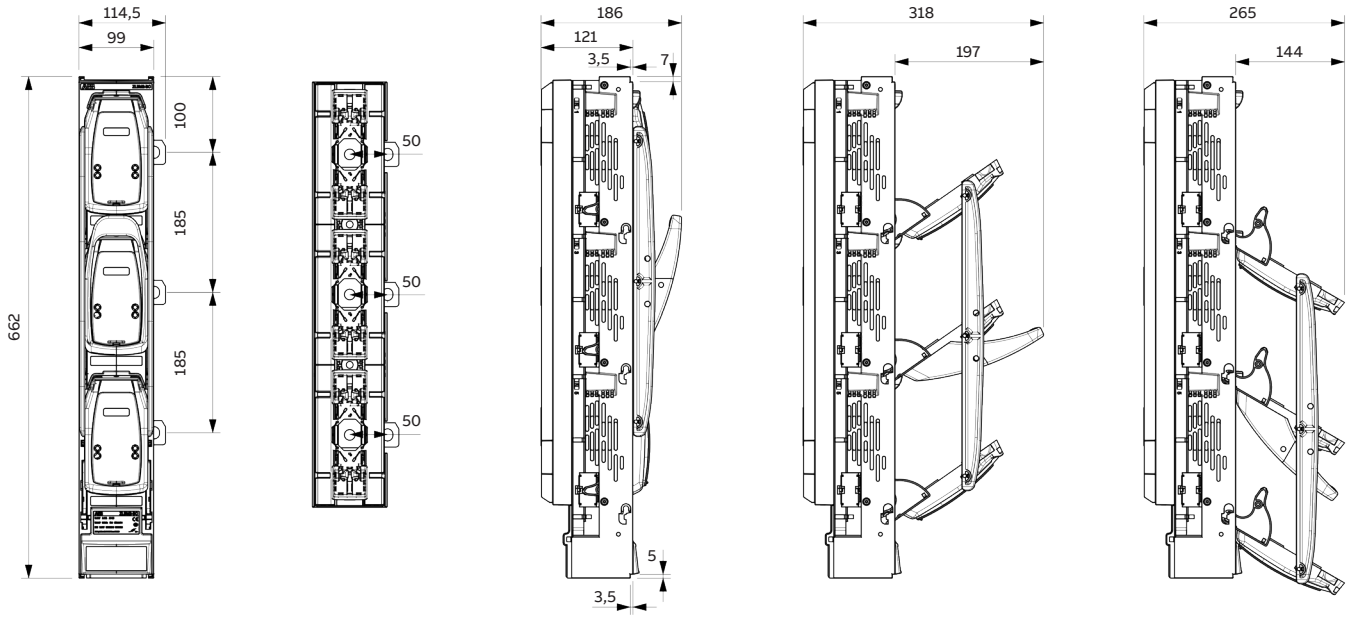

Rysunki wymiarowe

Osłony kablowe

ZLBM00
(1SEB000345)

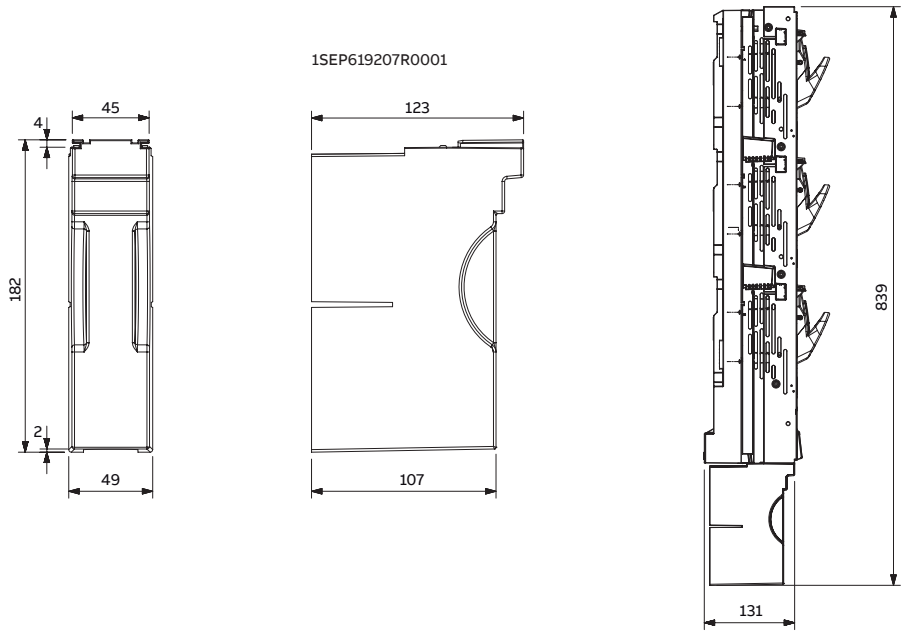

ZLBM123
(1SEB000329)

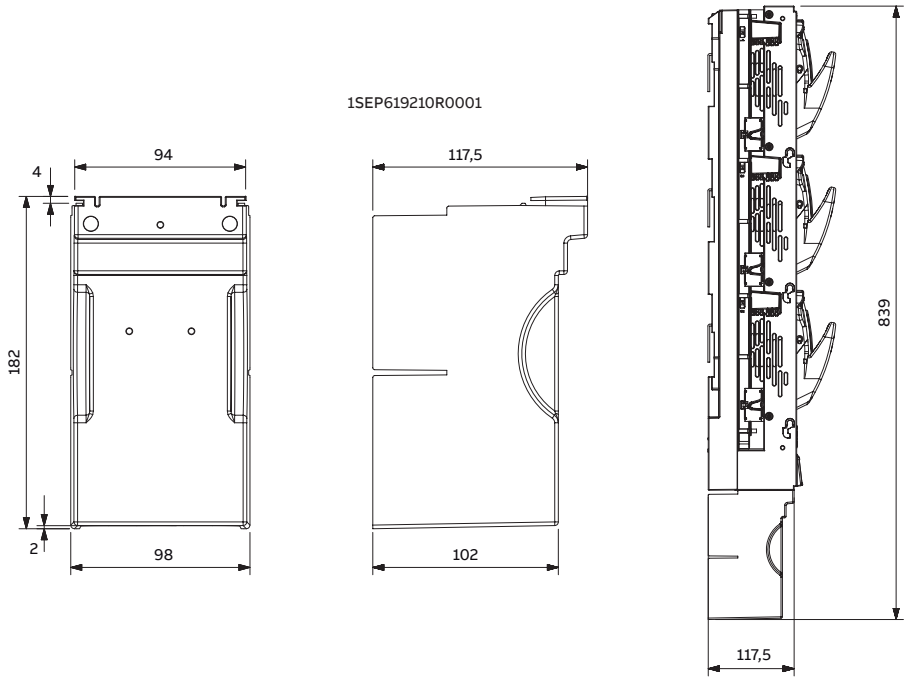

Rysunki wymiarowe

Obudowa amperomierza

ZLBM00
(1SEB000392)

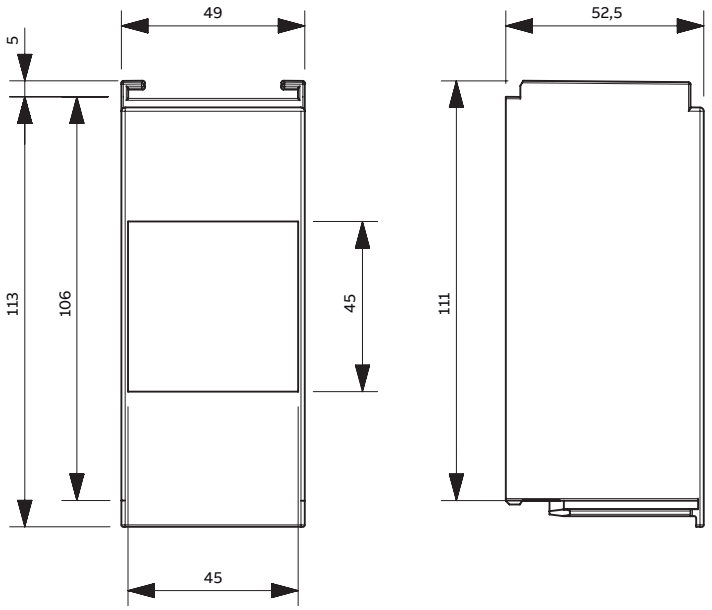

ZLBM123
(1SEB000399)

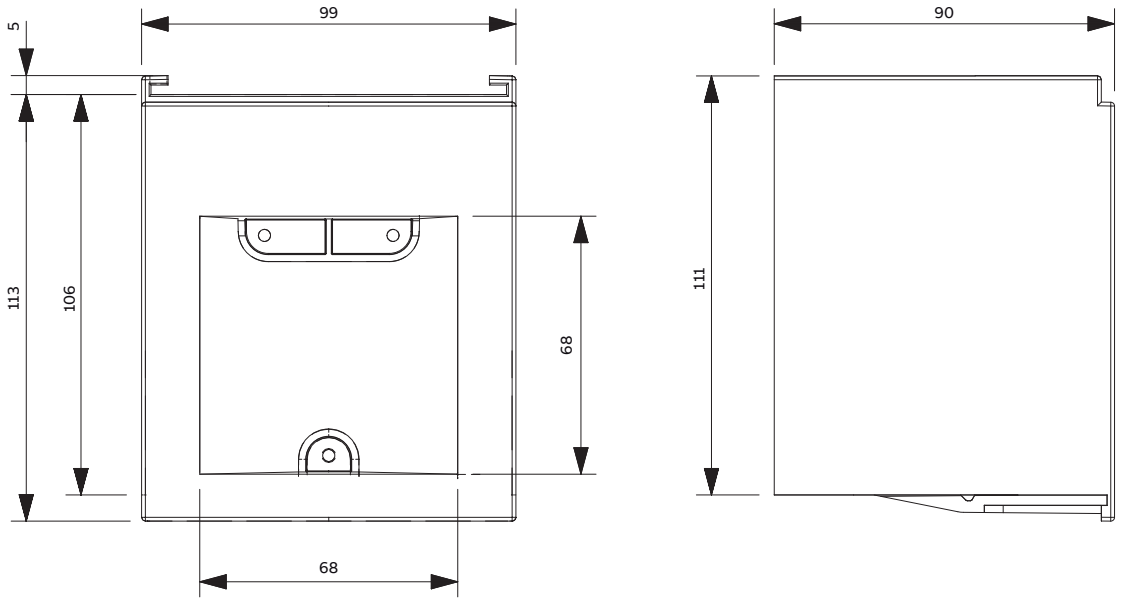

Rysunki wymiarowe

Wsporniki oznacznika

ZLBM00
(1SEB000391)

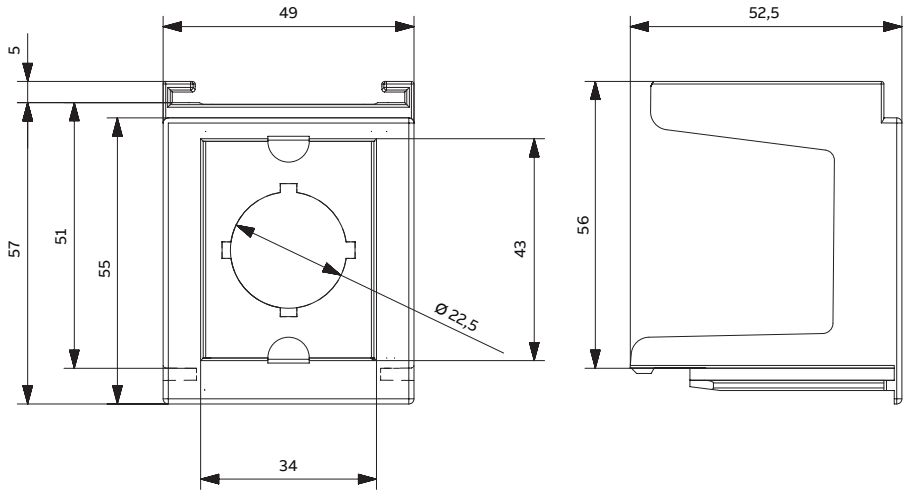

ZLBM123
(1SEB000398)

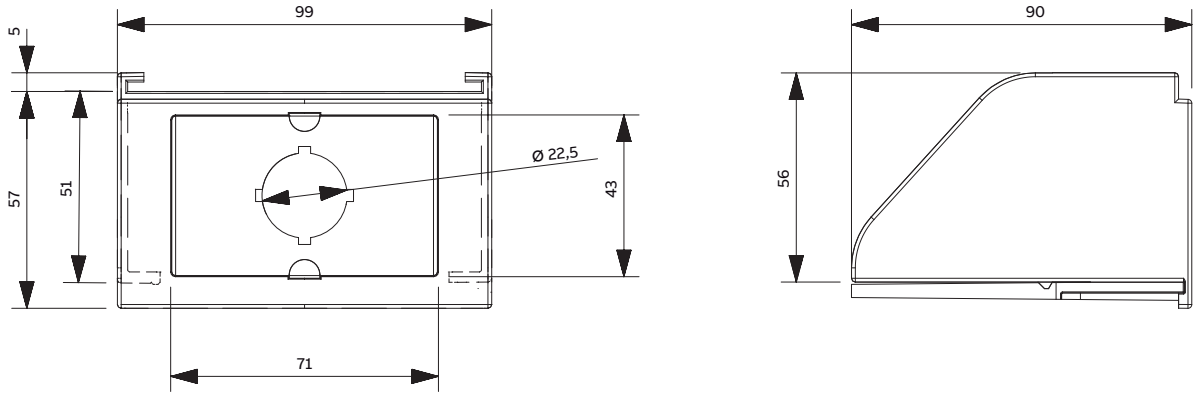

Uwagi

Uwagi

—

ABB Oy
Zabezpieczenia i podłączenie
P.O. Box 622
FI-65101 Vaasa
Finlandia

www.abb.com

Adres lokalnego biura sprzedaży można znaleźć na stronie ABB:

www.abb.com/contacts
> Produkty i systemy niskiego napięcia

Informacje dodatkowe
Zastrzegamy prawo do dokonywania zmian technicznych bądź modyfikacji treści niniejszego dokumentu bez uprzedniego powiadamiania. W przypadku zamówień obowiązują uzgodnione wcześniej warunki. Firma ABB nie ponosi żadnej odpowiedzialności za ewentualne błędy lub braki informacji w tym dokumencie.

Zastrzegamy sobie wszelkie prawa do niniejszego dokumentu i jego tematyki oraz zawartych w nim zdjęć i ilustracji. Kopiowanie, ujawnianie osobom trzecim lub wykorzystywanie jego zawartości w części lub w całości bez uprzedniego uzyskania pisemnej zgody firmy ABB jest zabronione.

© Copyright 2017 ABB. Wszelkie prawa zastrzeżone.
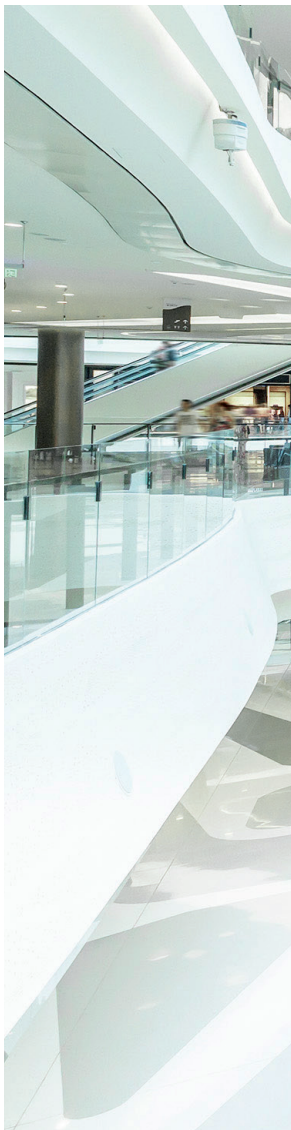
3100PL1608-W1-pl. Wydanie 08.2018