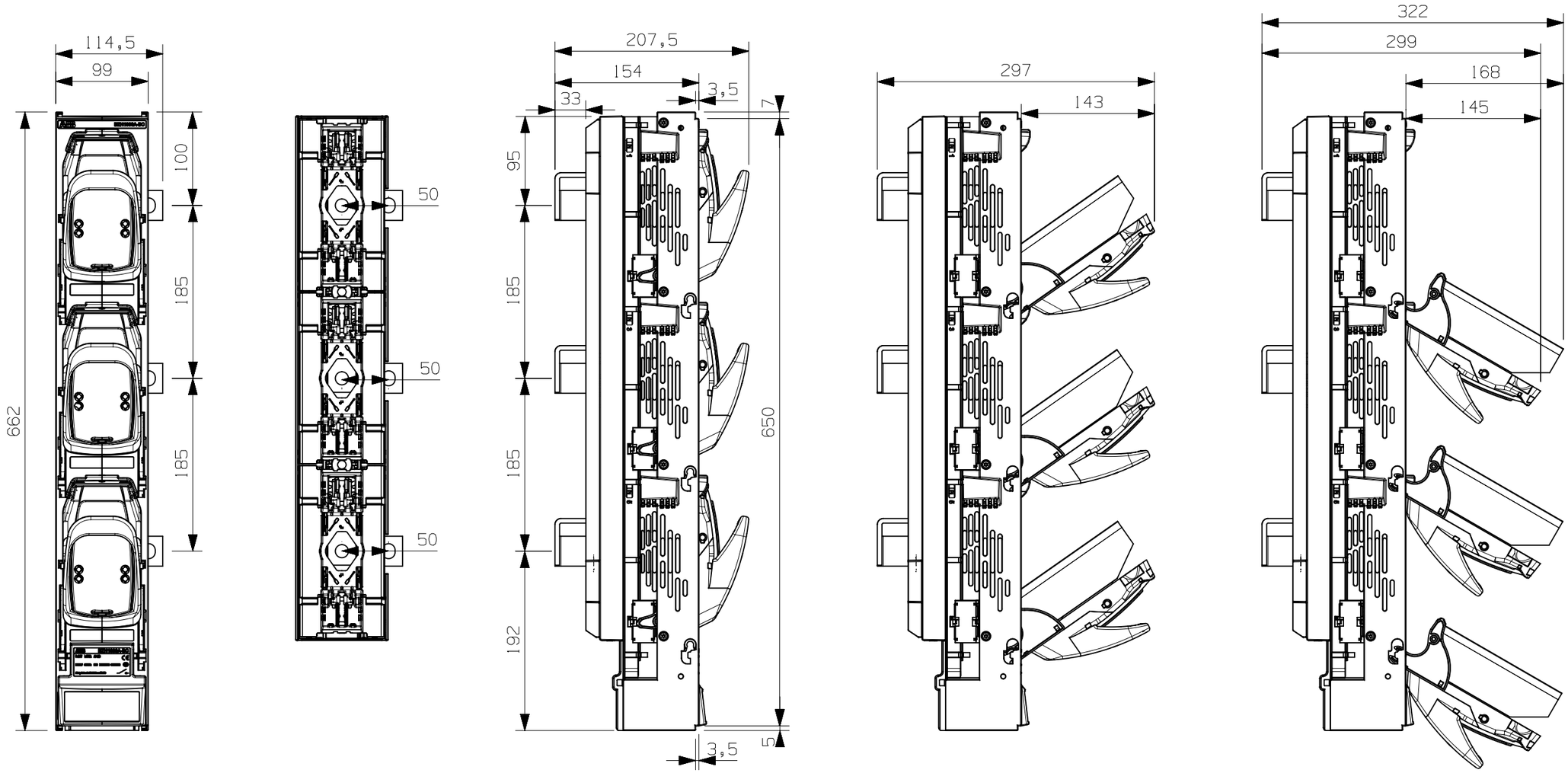

A	20.09.2016/ JQ	New drawing	
Prepared Utført 20.09.2016/ JQ	Resp.dep. Ansv.avd. Technology	Title Tittel BZH1000/1250A	NX drawing
Approved Kontroll. _	Take over dep. Overtagersted _	-1P-BC-Right-STS dimensional drawing	Language Språk E
Released Brukskl. _	Revision Endring A/20.09.2016/ JQ	Scale Målestokk A3/1:5 — BOM on Drawing	No.o.sheets Ant. blad 1
ABB — ABB AS Division Low Voltage Products Skien Norway		Document No. Tegning nr. 1SEB000458	Sheet no. Blad nr. 1

Tolerance class according to ISO 2768-1 (Partly):
Toleranseklasse i h.h.t. NS-ISO 2768-1 (Utdrag):
"Medium" ☐ "Rough" ☐
"Middels" "Grov"

Tillatte avvik for basisområdet/Permissible deviations for basic range						
Betegnelse	-6	6-30	30-120	120-400	400-1000	1000-2000
Middels	± 0,1	± 0,2	± 0,3	± 0,5	± 0,8	± 1,2
Grov	± 0,3	± 0,5	± 0,8	± 1,2	± 2	± 3

For dette dokument og den her viste gjenstand forbeholder vi oss alle rettigheter. Mangfoldiggjørelse, offentliggjørelse til tredjemann eller utnyttelse av deres innhold er uten vår uttrykkelige tillatelse forbudt. ©ABB AS.

We reserve all rights in this document and in the information contained therein. Reproduction, use or disclosure to third parties without express authority is strictly forbidden. ©ABB AS.

0 50

NORWAY