VanLien
Hiled

Eclairage de chemin de fuite

Hiled
Eclairage de chemin de fuite

Grâce à sa robustesse, son boîtier étanche et son phare orientable à 360°, le luminaire de sécurité Hiled éclairera votre chemin selon vos besoins. Sa puissance d'éclairage de 1000 lumens est très efficace, même pour des hauteurs sous plafond de plus de 12m.
Les différentes options d'installation, l'indice de protection (IP) élevé et le flux assigné (Lumen) important rend l'Hiled performant et idéal pour des environnements industriels de grandes hauteurs. Hiled, l'éclairage de sécurité qui vous guidera quel que soit le chemin que vous prendrez.

Regardez la video

Hiled
Intégral

Unité de lampe tournant à 360°

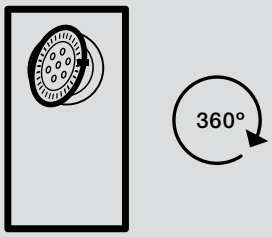

Hiled
Sécurité élevée

Des plafonds hauts, même plus hauts que 15 mètres

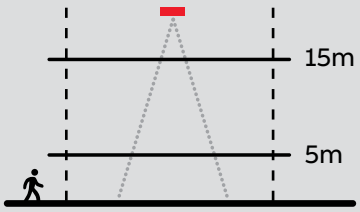

Eclairage de chemin de fuite Hiled

Vos avantages mis en exergue

Système de câble IP65 étanche

Des plafonds hauts, même plus hauts que 12 mètres

Kit d'encastrementr, facile à monter

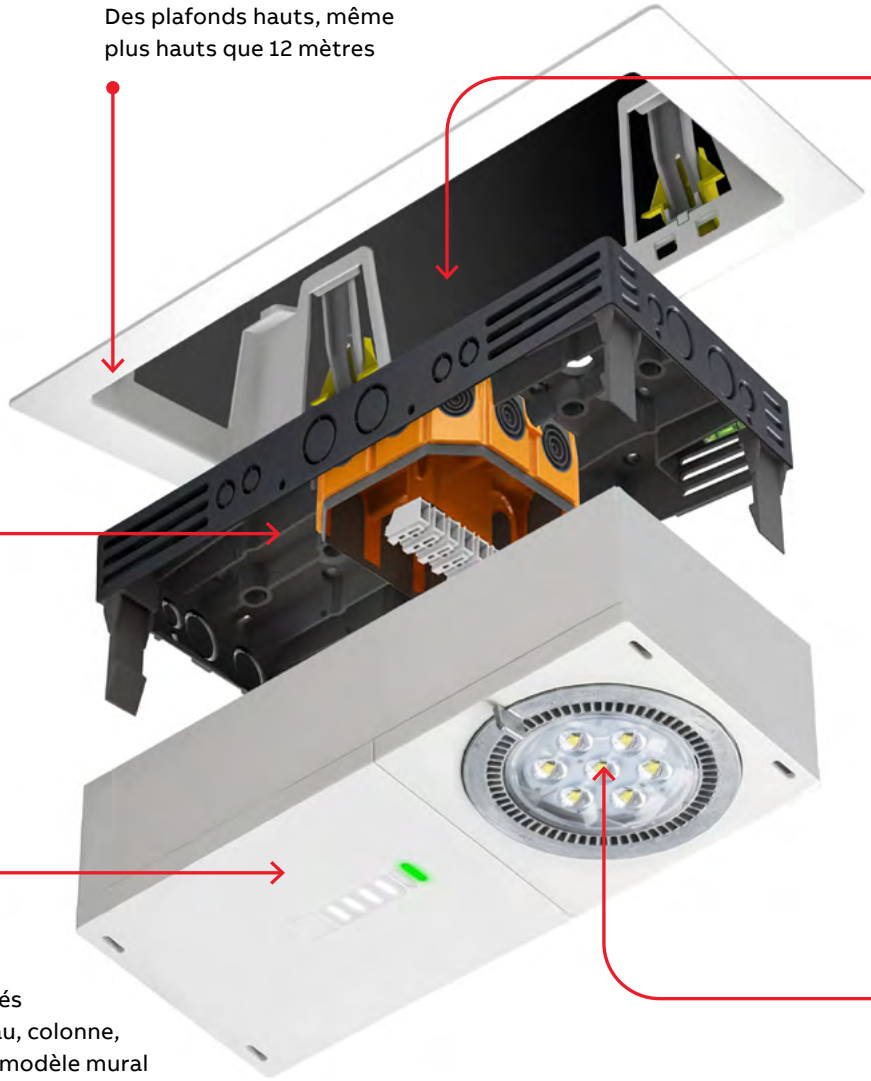

Différentes possibilités de montage - Caniveau, colonne, suspension, plafond, modèle mural

Unité de lampe tournant à 360°

Hiled Environnements exigeants

Système de câble IP65 étanche

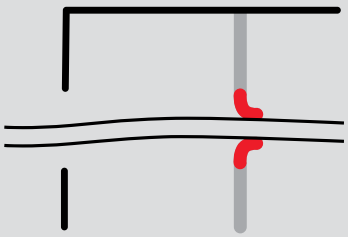

Hiled Facile à monter

Différentes possibilités de montage

Caniveau
Colonne
Suspension
Plafond
Modèle mural

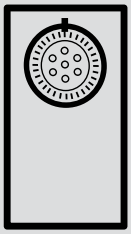

Hiled Kit d'encastrement

Facile à monter,
Flexibilité de montage

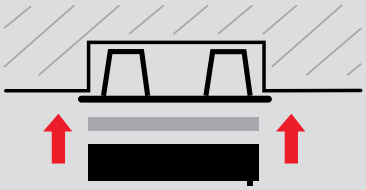

Hiled

Puissante et fiable

Eclairage de chemin de fuite - Diffusion lumineuse longue (L)

- Unité de lampe tournant à 360°
- Des plafonds hauts, même plus hauts que 12 mètres
- Système de câble IP65 étanche
- Différentes possibilités de montage: caniveau, colonne, suspension, plafond et modèle mural
- Flexibilité de montage kit d'encastrement

Armatures

Type	Code	Source luminaire	Lumen	Version	Alimentation	Version (°C)
HIL-DLO	11170040/13	1 x LED 7 W	1000 lm			0-40
HIL-CLO	11170065/13	1 x LED 7 W	1000 lm		230V~=	0-40
HIL-CLO/24	11170067/13	1 x LED 7 W	1000 lm		24V~=	0-40

Options: C = /FLX D = /CIS

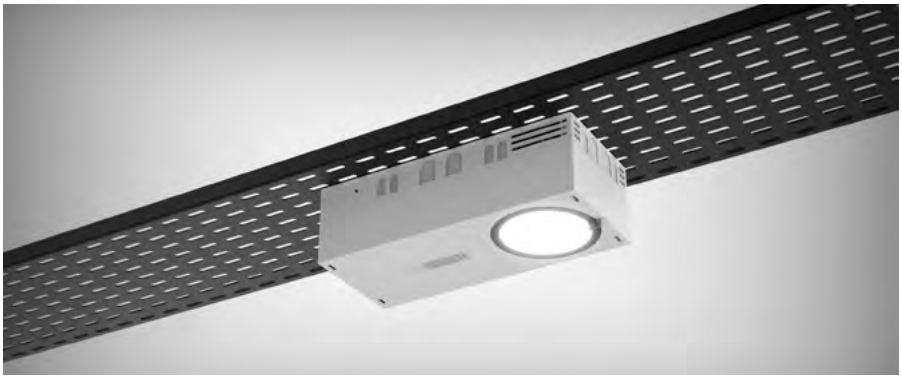

Accessoires

Type	Code	
MB HIL	11170101	Montagebeugel
IK HIL	11170102	Inbouwkit

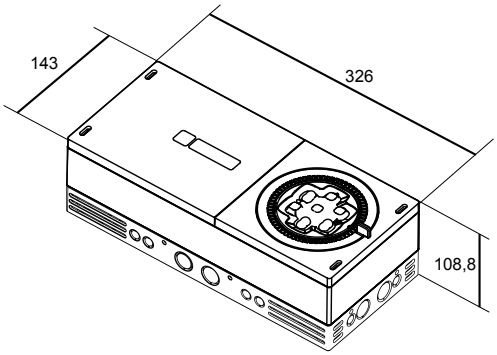

Hiled

Puissante et fiable

Eclairage antipanique - Diffusion lumineuse longue (W)

- Unité de lampe tournant à 360°
- Des plafonds hauts, même plus hauts que 12 mètres
- Système de câble IP65 étanche
- Différentes possibilités de montage: caniveau, colonne, suspension, plafond et modèle mural
- Flexibilité de montage kit d'encastrement

Armatures

Type	Code	Source luminaire	Lumen	Version	Alimentation	Version (°C)
HIL-DWO	11170050/13	1 x LED 7 W	1000 lm			0-40
HIL-CWO	11170075/13	1 x LED 7 W	1000 lm		230V~=	0-40
HIL-CWO/24	11170077/13	1 x LED 7 W	1000 lm		24V~=	0-40

Options: C = /FLX D = /CIS

Accessoires

Type	Code	
MB HIL	11170101	Montagebeugel
IK HIL	11170102	Inbouwkit

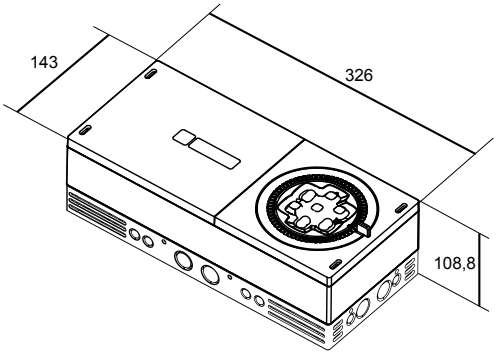

Tableaux d’espacement

HIL (C/D)WO - 1 LUX

Hauteur (m)				
2.0	1.9	5.4	3.9	8.2
2.5	2.4	6.8	4.9	10.3
3.0	2.9	8.3	6.0	12.5
3.5	3.2	9.4	6.7	14.6
4.0	3.0	9.3	7.3	16.2
4.5	3.0	9.2	8.0	17.8
5.0	3.1	8.9	8.8	19.3
5.5	3.1	8.7	9.7	20.7
6.0	3.3	8.7	10.2	22.4
6.5	3.3	8.7	11.1	23.9
7.0	3.5	8.7	11.5	25.5
7.5	3.6	8.8	12.3	27.0
8.0	3.9	9.0	13.2	28.4
8.5	3.9	9.3	14.0	29.8
9.0	4.0	9.5	14.2	31.2
9.5	4.2	9.8	15.0	32.5
10.0	4.4	10.1	15.8	34.1
10.5	4.4	10.5	16.6	35.5
11.0	4.6	10.8	16.8	37.0
11.5	4.6	11.1	17.6	38.5
12.0	4.8	11.4	18.3	39.9
12.5	4.8	11.6	19.1	41.3
13.0	4.7	11.9	19.1	42.7
13.5	4.9	12.2	19.9	44.0
14.0	4.8	12.4	20.6	45.4
14.5	5.0	12.7	21.4	46.7
15.0	4.8	12.9	21.3	48.0
15.5	4.7	13.1	22.0	49.3
16.0	4.6	13.3	22.7	50.5
16.5	4.7	13.5	23.4	51.7
17.0	4.5	13.6	23.3	52.9
17.5	4.3	13.8	24.0	54.1
18.0	4.1	13.9	23.8	55.3
18.5	3.6	14.0	24.4	56.4
19.0	3.3	14.0	24.2	57.5
19.5	2.7	14.1	24.0	58.7
20.0	2.1	14.0	23.7	59.8
20.5	1.1	13.8	22.7	60.8

HIL (C/D)WO - 1 LUX

Hauteur (m)				
2.0	4.0	8.5	4.0	8.5
2.5	4.3	10.1	4.3	10.1
3.0	5.0	11.6	5.0	11.6
3.5	5.6	13.0	5.6	13.0
4.0	6.2	14.2	6.2	14.2
4.5	6.7	15.5	6.7	15.5
5.0	7.0	16.7	7.0	16.7
5.5	7.2	17.8	7.2	17.8
6.0	7.5	18.7	7.5	18.7
6.5	7.7	19.6	7.7	19.6
7.0	7.8	20.4	7.8	20.4
7.5	8.1	21.1	8.1	21.1
8.0	8.2	21.7	8.2	21.7
8.5	8.2	22.4	8.2	22.4
9.0	8.4	22.9	8.4	22.9
9.5	8.6	23.5	8.6	23.5
10.0	8.7	24.1	8.7	24.1
10.5	8.7	24.6	8.7	24.6
11.0	8.7	25.0	8.7	25.0
11.5	8.7	25.5	8.7	25.5
12.0	8.7	25.9	8.7	25.9
12.5	8.6	26.3	8.6	26.3
13.0	8.4	26.6	8.4	26.6
13.5	8.0	26.9	8.0	26.9
14.0	7.3	27.1	7.3	27.1
14.5	3.8	27.4	3.8	27.4
15.0	0.1	28.1	0.1	28.1
15.5	0.3	28.6	0.3	28.6

—
ABB N.V.
VanLien Eclairage de secours
Hoge Wei 27
1930 Zaventem
Tel: +32 (0)2 718 63 11
E-Mail: be-tech-EP@abb.com

www.vanlien.be

© Copyright ABB 2018.
Sous réserve de modification.

9AKK107046A0039 REV B 10.2018