ENGLISH

Carefully read this instruction leaflet before installing or using the luminaire. This leaflet provides important information about the correct installation, use, maintenance and disposal of this product.

Please observe the following guidelines:
1. The luminaire should only be installed by qualified personnel and installation must be in accordance with European installation requirements HD 60364 and additional local regulations.
2. This product may not be modified in any way what so ever or used for a purpose or in an environment other than for which it is designed. Failing to observe these guidelines will invalidate the warranty and the CE-compliance of this product.
3. Before installing the luminaire, the supply must be isolated.

INSTALLING AND CONNECTING
The luminaire should be connected to the voltage equivalent to that indicated on the type label. The surface mounted luminaire is fitted with a terminal block suitable for loop-in-loop-out connection. For further information on the different connection possibilities, see the instructions in this instruction leaflet.

SELF-TESTING
All self-contained versions of this luminaire are equipped with an automatic self-testing system that continuously monitors battery operation, the light source(s) and the electronics. The amber Led will indicate when one of these component is not working properly. To prevent all luminaires to start the test sequence at the same time, an odd and even function is available. All even luminaires start the test sequence as normal; all odd luminaires start the test sequence 24 hours later. The luminaire can also be tested manually with the test button. When pushing the button the battery will supply the LED's. After 5 seconds an eventual error will be displayed. The test schedule can be reset by pushing the test button for 10 seconds. For more detailed information on the different testing schedule and meaning of the indications, see further in this instruction leaflet.

CIS- / Centrel- / BUS- / Sesam- or DALI-LUMINAIRES
These products are special Self-contained luminaires equipped with a communication module.
The DALI luminaires are equipped with an auto test which can be configured via the DALI bus (different to the standard product self-test configuration).
A test initiated with a CIS / Centrel / BUS / Sesam luminaire is driven via the communication bus.

LUMINAIRES POWERED FROM CENTRAL BATTERY SYSTEMS
These luminaires are not equipped with their own integrated testing function. They are tested by means of the central battery system to which the luminaire is connected.

FLX-LUMINAIRES
Slave luminaires fitted with a FLX communication module are supplied under a separate article number.

BATTERY, PLEASE NOTE!
For rechargeable batteries it is important to follow the guideline to achieve the specified design life time. Maximum storage time without (re)charging the battery is 6 months.
The commissioning test is partly used to activate the batteries. Depending on the storage conditions and use at very low ambient temperatures, it is possible that the battery needs more charge-discharge cycles (1 cycle = ±27 hr) in order to become sufficiently activated.
Constant voltage is required and the batteries must be sufficiently charged for emergency lighting to function properly. During building installations, where a stable mains supply is not available on a permanent 24-hour basis. This can lead to unwanted, uncontrolled excessive battery cycles. This has a strong effect on the design life time of the battery. It is advised to disconnect the mains or the battery until there is a stable power supply on a 24-hour basis. Failure to observe this requirement can decrease the performance or damage the batteries or in worst-case scenario, the luminaires electronics.
A fault will be indicated when test results for duration no longer meet the requirements indicated for the luminaire. The batteries must then be replaced. Please see the label on the batteries for the type required. Given the technical life of the batteries, it is recommended to replace them after 4 years. Used batteries must be disposed of responsibly, following local regulations or by a waste disposal scheme provider.

INSPECTION AND MAINTENANCE
ABB strongly advises annual inspection of your emergency lighting installation.

FRANÇAIS

Lisez attentivement cette fiche d'instruction avant d'installer ou d'utiliser l'appareil d'éclairage. Cette fiche comporte des informations importantes à propos de l'installation, de l'utilisation, de la maintenance et du recyclage correctes de ce produit.

Veuillez respecter les directives suivantes :
1. L'appareil d'éclairage peut être installé uniquement par un personnel qualifié, et l'installation doit être conforme aux exigences d'installation européennes HD 60364 et aux réglementations locales additionnelles.
2. Ce produit ne peut être modifié d'aucune façon, quelle qu'elle soit, ou utilisé dans un but ou dans un environnement autres que ceux pour lesquels il a été conçu. Le non-respect de ces directives annule la garantie et la conformité CE de ce produit.
3. Avant d'installer cet appareil d'éclairage, l'alimentation doit être isolée.

INSTALLATION ET RACCORDEMENT
L'appareil d'éclairage doit être raccordé à la tension équivalente à celle figurant sur le label de type. L' appareil d'éclairage montés en surface est équipé d'un bornier qui convient pour un montage en boucle. Pour de plus amples informations sur les différentes possibilités de raccordement, voyez les instructions sur cette fiche d'instruction.

TEST AUTOMATIQUE
Toutes les versions autonomes de cet appareil d'éclairage sont équipées d'un système de test automatique qui contrôle en continu le fonctionnement des piles, de la/des source(s) lumineuse(s) et des circuits électroniques. Les LED ambres signalent le mauvais fonctionnement d'un de ces composants. Pour éviter que tous les appareils d'éclairage ne démarrent la séquence de test au même moment, une fonction pair/impair est disponible. Tous les appareils d'éclairage pairs commencent la séquence de test au moment normal; tous les appareils d'éclairage impairs commencent la séquence de test 24 heures plus tard. L'appareil d'éclairage peut également être testé manuellement avec le bouton de test. Lorsque vous poussez sur le bouton, la pile alimentera les LED. Après 5 secondes, une erreur éventuelle sera affichée. Il est possible de réinitialiser le schéma de test en gardant le bouton enfoncé pendant 10 secondes. Pour de plus amples informations sur les différents schémas de test et la signification des affichages, voir plus loin dans cette fiche d'instruction.

APPAREILS D'ECLAIRAGE CIS / Centrel / BUS / Sesam et DALI
Ces produits sont des B.A.E.S. équipés d'un module de communication.
Ces appareils sont pourvus d'un autotest (différent de l'autotest SATI), pouvant être configuré via le bus DALI.
Le test d'un bloc CIS / Centrel / BUS / Sesam se fait via le bus de télécommande (dissocié du bus DALI).

LES CAISSONS (LES BLOCS CENTRALISÉS)
Les caissons sont alimentées pas une source d'énergie centrale, une armoire d'alimentation centrale. Ces caissons ne sont pas munis d'un dispositif de test propre. Ils sont testés par le biais d'un système central auquel ils sont reliés.

APPAREILS D'ECLAIRAGE FLX
Les appareils d'éclairage esclaves, équipés d'un module de communication FLX, sont fournis sous un code différent.
Batterie, notes complémentaire!
Pour les batteries rechargeables, il est important de suivre les directives pour atteindre le cycle de vie de conception spécifié.
Le temps de stockage maximum sans (re) charger la batterie est de 6 mois.
Le test de mise en service est en partie utilisé pour activer les batteries. En fonction des conditions de stockage et de l'utilisation à des températures ambiantes très basses, il est possible que la batterie ait besoin de plus de cycles de charge-décharge (1 cycle = ±27 HR) afin de devenir suffisamment activé.
Une tension constante est nécessaire et les piles doivent être suffisamment chargées pour que l'éclairage de secours fonctionne correctement. Pendant les installations de construction, dans de nombreux cas, une alimentation secteur stable n'est pas disponible sur une base permanente de 24 heures. Cela peut conduire à des cycles de batterie excessifs indésirables et incontrôlés. Ceci a un effet important sur la durée de vie de conception de la batterie. Il est conseillé de débrancher le secteur ou la batterie jusqu'à ce qu'il y ait une alimentation stable sur une base de 24 heures. Le non-respect de cette prescription peut diminuer la performance ou endommager les piles ou, dans le pire des cas, les luminaires électroniques.
Un défaut sera indiqué lorsque les résultats d'essai pour la durée ne satisfont plus aux exigences indiquées pour le luminaire. Les piles doivent alors être remplacées. Merci de voir l'étiquette sur les piles pour le type requis. Compte tenu de la durée de vie technique des batteries, il est recommandé de les remplacer après 4 ans. Les batteries usagées doivent être éliminées de manière responsable conformément aux réglementations locales ou par un fournisseur de systèmes d'élimination des déchets.

INSPECTION ET MAINTENANCE
ABB recommande vivement une inspection annuelle de votre installation d'éclairage de secours.

DEUTSCH

Vor der Installation bzw. Inbetriebnahme ist diese Verpackungsbeilage gründlich durchzulesen. Hier finden Sie wichtige Informationen zur richtigen Installation, Nutzung, Wartung sowie Entsorgung des Produkts.

Folgende Vorschriften sind zu beachten:
1. Die Installation, Wartung und / oder der Austausch von Teilen der Leuchte dürfen nur von qualifiziertem Personal durchgeführt werden. Die Installation muss gemäß DIN VDE 0100 (EN 60364) und zusätzliche lokale Regelungen vorgenommen werden.
2. Dieses Produkt darf in keiner Weise verändert bzw. zu einem Verwendungszweck oder in einer Umgebung eingesetzt werden, für die es nicht konstruiert wurde. Sollte dies den noch geschehen, erlöschen Gewährleistung und CE-Kennzeichnung.
3. Vor Installation und Montage ist in jedem Fall die Netzspannung abzuschalten.

INSTALLATION UND ANSCHLUSS
Die Leuchte ist entsprechend den Angaben auf dem Typenschild an die Netzspannung anzuschließen. Die Aufbauleuchte ist mit Klemmen für Durchgangsverdrahtung ausgestattet. Für weitere Informationen über die verschiedenen Anschlussmöglichkeiten, siehe die Hinweise in dieser Gebrauchsanweisung.

SELBSTÜBERWACHUNG
Alle Einzelbatterie-Versionen dieser Leuchte verfügen über einen automatischen Funktions-test. Damit wird die einwandfreie Funktion der Batterie, des Leuchtmittels und
der Elektronik automatisch überwacht. Sobald eine der Komponenten nicht fehlerfrei funktioniert, leuchtet eine gelbe (amber) LED auf. Um zu verhindern, dass alle Leuchten zur gleichen Zeit getestet werden, stehen Testpläne "gerade und ungerade" zur Verfügung. Alle Leuchten mit gerader Adresse starten den Test normal und alle ungeraden Leuchten starten 24 Stunden später. Die Leuchte kann über die Test-Taste manuell getestet werden. Durch Drücken der Test-Taste funktioniert die Leuchte im Batteriebetrieb, solange die Test-Taste gedrückt wird. Sollte die Leuchte fehlerhaft sein, wird dies 5 Sekunden nach dem Start der Betätigung der Test-Taste angezeigt. Durch das Betätigen der Test-Taste für mindestens 10 Sekunden kann der Ablauf des automatischen Testzyklus zurückgesetzt werden. Für weitere detaillierte Informationen über die verschiedenen Testsysteme und die Bedeutung der Anzeigen, siehe weiter unten in diesem Merkblatt.

CIS- / Centrel- / BUS- / Sesam- und DALI LEUCHTEN
Dies sind spezielle Einzelbatterieleuchten, die mit einem Kommunikationsmodul ausgestattet sind.
Die DALI-Leuchten sind mit einem Autotest (der abweicht von der Selbstüberwachung) ausgestattet, der über den DALI-Bus konfiguriert werden kann.
Ein Test an einer CIS / Centrel / BUS / Sesam-Leuchte wird über den Kommunikationsbus gesteuert.

ZENTRALBATTERIELEUCHTEN
Leuchten zum Anschluss an eine Zentralbatterieanlage verfügen über keine eigene Testmöglichkeit. Sie können über ein Zentralbatteriesystem überwacht werden, an das die Leuchte angeschlossen wird.

FLX LEUCHTEN
Zentralbatterieleuchten, ausgestattet mit einem FLX Modul, werden unter einer separaten Artikelnummer geliefert.

BATTERIEN, ZUR BEACHTUNG!
Für wiederaufladbare Batterien (Akkumulatoren) ist es wichtig, die Richtlinien zu beachten, um die spezifizierte Lebensdauer zu erreichen.
Die max. Lagerungszeit der Batterie ohne Ladung beträgt 6 Monate.
Der Inbetriebnahmetest wird teilweise zur Aktivierung der Batterie genutzt. In Abhängigkeit von den Lagerungsbedingungen und dem Gebrauch bei sehr niedrigen Umgebungstemperaturen ist es möglich, dass die Batterie mehrere Lade-/Entladezyklen (1 Zyklus = ±27h) für die Aktivierung benötigt.
Eine konstante Spannung und eine ausreichende Ladung sind erforderlich, damit die Sicherheitsbeleuchtungs-funktion gegeben ist. Während der Gebäudeinstallationsphase ist in vielen Fällen keine stabile Netzspannungsver-sorgung für ununterbrochen 24h verfügbar. Das kann zu ungewünschten, unkontrollierten und häufigen Batterie-Zyklen führen, und hat einen erheblichen Einfluss auf die Lebensdauererwartung der Batterie. Es wird empfohlen, die Netzspannung oder die Batterie solange abzutrennen, bis eine für 24h stabile Spannungsver-sorgung gewährleistet ist. Das Nichtbeachten dieser Anforderung kann die Leistungsfähigkeit der Batterie beeinträchtigen, die Batterie beschädigen oder schlimmstenfalls die Leuchtenelektronik zerstören.
Wenn die geprüfte Überbrückungszeit der vorgegebenen Nennbetriebsdauer nicht mehr entspricht, wird eine Fehlermeldung angezeigt. Die Batterien sind dann auszutauschen. Bitte beachten Sie die Typenangaben auf der Batterie. Angesichts der technischen Lebensdauer der Batterie, wird empfohlen, sie nach 4 Jahren zu ersetzen. Verbrauchte Batterien müssen entsprechend den örtlichen Vorschriften oder von einem Entsorger entsorgt werden.

WARTUNG UND INSPEKTION
ABB rät dringend, mindestens einmal pro Jahr eine Wartung und Inspektion Ihrer Sicherheitsbeleuchtung durchzuführen.

SVENSKA

Läs noga igenom denna montageanvisning innan installation och användning av armaturen. Den innehåller viktig information om korrekt installation, användning, underhåll samt demontering av denna produkt.

Var vänlig observera följande riktlinjer:
1. Armaturen får endast installeras av behörig installatör och installationen måste uppfylla de Europeiska installationskraven HD 60364 samt de gällande lokala kraven.
2. Denna produkt får ej på något vis modifieras eller användas för annat bruk eller i andra miljöer än den är tillverkad för. Om riktlinjerna ej följs så upphör garantier och CE-märkning att gälla för produkten.
3. Innan installation av armaturen måste nätspänningen först brytas.

INSTALLATION OCH ANSLUTNING
Armaturen får endast anslutas till nätspänning lika den som anges på typetiketten. Anslutningsplinten är överkopplingsbar. Armaturen är klass II märkt men har ändå en anslutningsplint för jordledare, denna behöver ej anslutas och finns enbart för de tillfällen där överkoppling av jordledare är nödvändig. För mer information om anslutningsmöjligheter se instruktioner längre fram i denna montageanvisning.

SJÄLVTESTSYSTEM
Alla armaturer med inbyggd batteribackup har ett automatiskt självtestsystem som kontinuerligt övervakar batteri, ljuskälla/or och elektronik samt utför tester. Eventuella fel indikeras med orange LED indikering. För att undvika att alla armaturer startar automatiskt test samtidigt finns en udda och jämn funktion. Alla jämna armaturer utför test enligt normalt testschema medan alla udda armaturer utför test 24 timmar senare.
Armaturen kan även testas manuellt med testknappen. När testknappen trycks in <5 sekunder går armaturer över på batteridrift. Efter 5 sekunder indikeras eventuellt fel. Det automatiska testschemat kan nollställas genom att hålla in testknappen i 10 sekunder.
För mer information om de olika testschema som finns samt förklaring till felindikeringar, se längre fram i denna montageanvisning.

CIS- / Centrel- / BUS- / Sesam- eller DALI ARMATURER
Armaturer med inbyggd batteribackup och kommunikations modul beställs på separat artikelnummer och har programmerbar självtestfunktion. Se separat montageanvisning.

ARMATURER FÖR CENTRALT BATTERISYSTEM
Dessa armaturer har inte någon inbyggd test funktion. Tester styrs av det centrala batterisystem som armaturen är ansluten till.

FLX / VIAFLEX-ARMATURER
Dessa är speciella decentraliserade armaturer utrustade med en kommunikationsmodul.
DALI armaturerna är utrustade med en autotest (avvikande från självtestet) som kan konfigureras via DALI-bussen. Ett test vid en CIS / Centrel / BUS / Sesam armatur styrs via kommunikationsbussen.

BATTERI, OBSERVERA!
Det är viktigt att kraven för uppladdningsbara batterier uppfylls för att uppnå den specificerade livslängden.
Maximal lagringstid utan uppladdning av batteriet är 6 månader.
Igångkörningstestet är till största del till för att aktivera batterierna. Beroende på hur de förvarats samt om de används i låga temperaturer så kan batterierna behöva fler laddningscykler (1 cykel ≈ 27h) för att tillräckligttillaktiverade.
Konstant spänning krävs för att batterierna ska bli tillräckligt uppladdade för att klara utsatt brinntid vid nöddrift.
Under byggtiden är det vanligt med täta spänningsbortfall, detta kan leda till okontrollerade upp och urladdningscykler på batterierna som har stor inverkan på batteriets livslängd. Det rekommenderas att koppla bort elnät eller batteri tills det finns en stabil nätförsörjning dygnet runt. Annars finns risk för kortare livslängd eller skadade batterier och i värsta fall skadad elektronik.
Ett fel indikeras när nöddriftstiden vid test understiger den på armaturens typetikett angivna driftstiden.
Batteriet måste då bytas ut. Se på batteriets etikett vilken typ/artnr det ska vara till just denna modell. Med tanke på den beräknade tekniska livslängden på batteriet rekommenderas ett utbyte efter 4 år. Använda batterier måste bortskaffas på ett ansvarsfullt sätt enligt lokala föreskrifter eller av en leverantör av avfallshanteringssystem.

KONTROLL OCH UNDERHÅLL
ABB rekommenderar att kontroll och underhåll av er nödbelysningsanläggning sker enligt gällande normer och regler.

KAUFEL

ABB

Lutia

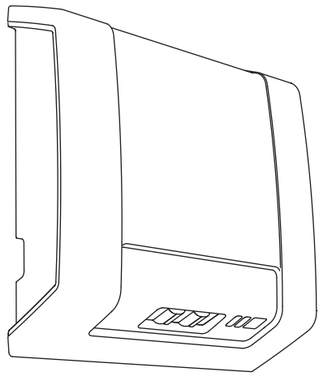

NL BIJSLUITER
EN INSTRUCTION LEAFLET
DE VERPACKUNGSBEILAGE
FR MODE D'EMPLOI
SE MONTAGEANVISNING

Technische Daten [a]

	Zentralbatterie:	Einzelbatterie:
Anschlußspannung	220-240V 50Hz/60Hz | 189-275V DC	230-240V 50Hz/60Hz
Nennbetriebsdauer		3 or 8 Stunden
Inbetriebnahmezeit		63 / 100 Stunden
Umgebungstemp.	-40 ... +40°C [b]	-20 ... +40°C [c]
Umgebung	Innen / im Freien	Innen / im Freien
Schutzklasse [d]	II	II
Schutzart	IP65 / IK10	IP65 / IK10
Batterie		NiMH 4,8V - 2,0Ah
Leuchtmittel [e]	2 LED (1,9W)	2 LED (1,9W)
Lichtstrom im Notbetrieb	206 lm	97 lm (3 Stunden)
Lichtstrom im Netzbetrieb (DS)	62 lm	62 lm
Normen	EN 60598-1, EN 60598-2.22, VDE 0711, IEC 62034, EN 62386-202	

(a) Ein Produktdatenblatt mit ausführlicheren technischen Daten erhalten Sie auf Anfrage.
(b) Die Leuchte ist getestet für eine Umgebungstemperatur von +55°C für max. 8 aufeinander-folgende Stunden pro Tag. Die max. dauerhafte Umgebungstemp. beträgt +40°C.
(c) Wenn die Leuchte nicht an Netzspannung angeschlossen ist, z.B. bei Lagerung oder Installation, benötigt die Batterie eine Umgebungstemperatur von +5 ... + 25 ° C.
(d) Isolierung zwischen Niederspannungs- und Steuerleitungen: Doppelte oder verstärkte Isolierung.
(e) Das Leuchtmittel dieser Leuchte soll ausschließlich durch den Hersteller oder durch von ihm autorisierte Servicepartner oder durch gleichermaßen qualifizierte Personen ausgetauscht werden.

KM 615071
BS EN 60598-2-22

Contacts

ABB Kaufel GmbH

Colditzstr. 34-36
12099 Berlin
Germany

TEL: +49 30 / 70 17 3 - 3300
Fax: +49 30 / 70 17 3 - 3399
Email: kaufel.germany@de.abb.com

www.abb.de/kaufel

We reserve the right to make technical changes or modify the contents of this document without prior notice. With regard to purchase orders, the agreed particulars shall prevail. ABB AG does not accept any responsibility whatsoever for potential errors or possible lack of information in this document.

We reserve all rights in this document and in the subject matter and illustrations contained therein. Any reproduction, disclosure to third parties or utilization of its contents – in whole or in parts – is forbidden without prior written consent of ABB AG.

Copyright© 2018 ABB
All rights reserved

Art. nr. 69550/20 Rev B 18.09.2018

NEDERLANDS

Lees aandachtig deze bijsluiter alvorens de armatuur te installeren of te gebruiken. Deze bijsluiter bevat belangrijke informatie voor de juiste plaatsing, gebruik, onderhoud en verwijdering van dit product.

De volgende richtlijnen dienen in acht te worden genomen:
1. De armatuur mag enkel geplaatst worden door gekwalificeerd personeel en de installatie moet in overeenstem-ming zijn met de Europese installatievoorschriften HD 60364 en bijkomende lokale reglementen.
2. Er mag niets gewijzigd worden aan dit product en het mag niet gebruikt worden voor een ander doel of in een andere omgeving dan waarvoor het ontworpen is. Indien deze richtlijnen niet worden nageleefd vervalt de garantie en de CE-markering van dit product.
3. Voorafgaand aan de plaatsing van de armatuur dient de voeding afgesloten te worden.

INSTALLATIE EN AANSLUITING
De armatuur dient aangesloten te worden op de netspanning zoals aangegeven op het product label. De opbouw armatuur is uitgerust met een kroonsteen geschikt voor een doorlus-aansluiting. Voor verdere informatie over de verschillende aansluitmogelijkheden, zie de installatie en technische details in deze bijsluiter.

ZELFTEST
Alle decentrale versies van de armatuur zijn uitgerust met een zelftestsysteem dat voortdurend de werking van de batterijen, de lichtbron(nen) en de elektronica controleert. De amber Led licht op wanneer één van deze componenten niet naar behoren werkt. Om te vermijden dat alle armaturen de testsequentie op hetzelfde moment opstarten, is een even en oneven functie voorzien. Alle even armaturen beginnen de testsequentie op het normale moment; bij alle oneven armaturen start de test 24 uur later. De armatuur kan ook manueel getest worden door middel van de testknop. Bij het indrukken van de knop zal de batterij de lichtbron voeden. Na 5 seconden zal een eventuele fout gemeld worden. Het testschema kan gereset worden door de testknop gedurende 10 seconden ingedrukt te houden. Voor meer gedetailleerde informatie over de verschillende testschema's en de betekenis van de meldingen, zie elders in deze bijsluiter.

CIS- / Centrel- / BUS- / Sesam- en DALI ARMATUREN
Dit zijn speciale decentrale armaturen voorzien van een communicatie module.
De DALI-armaturen zijn voorzien van een autotest (afwijkend van de zelftest) welke geconfigureerd kan worden via de DALI bus.
Een test bij een CIS- / Centrel- / BUS- / Sesam-armatuur wordt gestuurd via de communicatie bus.

CENTRALE ARMATUREN
Centrale noodverlichtingsarmaturen worden gevoed door een centraal opgestelde voedingskast. Deze armaturen zijn niet uitgerust met een eigen testfaciliteit en worden gecontroleerd via het centrale systeem waarop zij zijn aangesloten.

FLX ARMATUREN
Centrale armaturen voorzien van een FLX communicatie module zijn beschikbaar onder een apart artikelnummer.

BATTERIJ, LET OP!
De oplaadbare batterijen moeten aan de volgende voorwaarden voldoen om de gespecificeerde ontwerp levensduur te behalen:
De maximale opslagduur zonder (her)laden is 6 maanden.

De inbedrijfstellingstest wordt gedeeltelijk gebruikt om de batterijen te activeren. Afhankelijk van de opslagcondities of het gebruik bij lage temperaturen is het mogelijk dat de batterij meerdere laad-ontlaad cycli moet doorlopen (1 cycli ≈ ±27 uur) om voldoende te worden geactiveerd.

Een continu aanwezige netspanning is noodzakelijk om de batterijen voldoende te laden zodat deze optimaal kunnen functioneren. Tijdens de bouw werkzaamheden kan er sprake zijn van een instabiele netspanning. Dit kan leiden tot ongewenste buitensporige ongecontroleerde laad-ontlaad cycli van de batterij. Dit heeft een negatief effect op de ontwerp levensduur van de batterij. Wij adviseren in het geval van een instabiele netspanning de complete armaturen of de batterij connectoren los te koppelen totdat er een betrouwbare netspanning aanwezig is. Indien de genoemde preventieve actie niet wordt uitgevoerd kan de instabiele netspanning zorgen voor een gereduceerde levensduur van de batterij of in het slechtste geval het beschadigen van de elektronica van de armatuur.

Er verschijnt een foutmelding wanneer de duurtestresultaten niet langer voldoen aan de opgegeven vereisten voor de armatuur. De batterijen dienen dan vervangen te worden. Zie het etiket op de batterijen voor het vereiste type. Gezien de technische levensduur van de batterijen wordt aanbevolen om deze na 4 jaar te vervangen. Gebruikte batterijen verwijderen op verantwoorde wijze volgens de plaatselijke voorschriften of inleveren bij een leverancier van afvalverwerking.

INSPECTIE EN ONDERHOUD
ABB beveelt ten zeerste een jaarlijks onderhoud aan van uw noodverlichtingsinstallatie.

DECENTRAAL / SELF-CONTAINED / EINZELBATTERIE / DÉCENTRALISÉS / INBYGGT BATTERI

INBEDRIJFSTELLING / COMMISSIONING / INBETRIEBSETZUNG / MISE EN SERVICE / IGÅNGKÖRNING

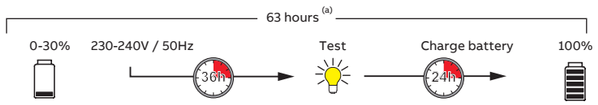

NL: 36 (b) uur na de installatie, start het armatuur met een brandduurtest.
EN: hours after installation, the luminaire starts with a autonomytest.
DE: Stunden nach der Installation beginnt die Leuchte mit einem Kapazitätstest.
FR: heures après l'installation, le luminaire commence par un test de durée d'éclairage.
SE: timmar efter installationen börjar armaturen med en Kapacitetstest.

(a) max. 100 hours
(b) LB400 = 24 hours

ZELFTESTSCHEMA / SELFTEST SCHEDULE / SELBSTTESTPROGRAMM / AUTOTEST / SJÄLVTEST SCHEMA

Functietest / Functional test / Funktionstest / Test de fonction / Funktionstest

NL: Een korte test van 1 minuut elke 7 dagen **EN:** A short test of 1 minute every 7 days **DE:** Ein kurzer Test von 1 Minute alle 7 tage **FR:** Un test court de 1 minute tous les 7 jours **SE:** Ett kort test på 1 minut var 7: e dag	1 (a) minute	7 days.

Branddurtest / Autonomy test / Kapazitätstest / Test de durée d'éclairage / Kapacitetstest

NL: Een test van (x) uur elke 26 weken. **EN:** A test of (x) hour every 26 weeks. **DE:** Ein Test von (x) Stunden alle 26 Wochen. **FR:** Un test de (x) heure tous les 26 semaines. **SE:** Ett prov på (x) timme var 26: e vecka	(x) 3 or 8 hour	26 (b) weeks

(a) LB400 = 2 minutes
(b) LB400 = 13 weeks

VERKLARINGEN / EXPLANATIONS / ERKLÄRUNG / EXPLICATIONS / FÖRKLARING INDIKERING

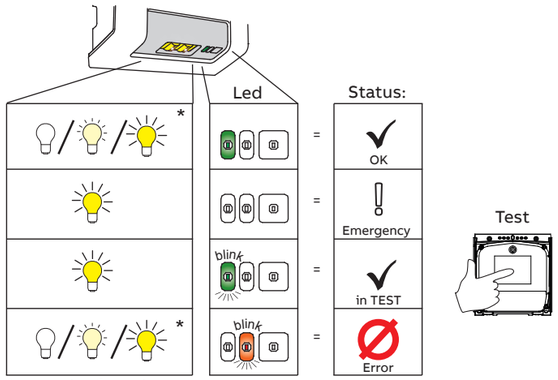

* see chapter "Connecting"

Handmatig testen / Manual testing / Manueller Test / Test Manuel / Manuell test

NL: Druk < 1 seconde op de testknop om de armatuur in test te zetten (5 seconden test).
EN: Push test button < 1 sec. to set luminaire in test mode (5 sec. test).
DE: Nicht mehr als 1 Sekunde die Test-Taste gedrückt halten, um die Testfunktion der Leuchte zu aktivieren (5 Sekunden Test).
FR: Appuyer < 1 sec sur le bouton test pour mettre l'appareil d'éclairage en mode test (5 sec. test).
SE: Tryck in testknappen <1 sekund för att starta test (5 sekunder test).

Instellen even of oneven testschema / Setup even or odd testing schedule / Einrichtung Testplan "gerade oder ungerade" / Regler autotest paire ou impaire / Ställa in jämnt eller udda testschema

NL: Druk > 3 sec. op de testknop om de setup modus voor even of oneven testschema te activeren.
Als de Led's tegelijk knipperen is de armatuur ingesteld op het even testschema.
Als de Led's om en om knipperen is de armatuur ingesteld op het oneven testschema.
Wissel tussen even en oneven door op de testknop te drukken.
EN: Push test button > 3 sec. to enter the setup mode for even or odd testing schedule.
If Led's flash synchronously the luminare is set to even schedule.
If Led's flash alternately the luminare is set to odd schedule.
Toggle between even and odd by pushing the test button.
DE: Mindestens 3 Sekunden die Test-Taste gedrückt halten, um in den Setup-Modus für geraden oder ungeraden Zeitplan zu gehen.
Wenn Leds synchron blinken, ist die Leuchte auf den Zeitplan "gerade" gesetzt, wenn Leds nicht-synchron blinken, auf Zeitplan "ungerade".
Wechsel zwischen "gerade und ungerade" durch Drücken der Test-Taste.
FR: Appuyer > 3 sec le bouton test pour entrer le mode pour regler autotest pair ou impair.
Si Leds flash simultanément l'appareil d'éclairage est reglet en mode test paire.
Si Leds flash distinct l'appareil d'éclairage ast reglet en mode test impaire.
Changer antre test pair et impair à appuyer le bouton test.
SE: Tryck in testknappen > 3 sek. för att ställa in jämnt eller udda testschema.
Om Led'ar blinkar i takt är armaturen inställd för jämnt testschema.
Om Led'ar blinkar i otakt är armaturen inställd för udda testschema.
Växla mellan jämnt och udda genom att trycka på testknappen.

Reset armatuur / Reset luminaire / Leuchte zurücksetzen / Réinitialiser l'appareil d'éclairage /Reset av armatur

NL: Druk > 10 seconden op de testknop om het testschema te resetten (Leds knipperen kort).
EN: Push test button > 10 sec. to reset test schedule (Leds blink shortly).
DE: Mindestens 10 Sekunden die Test-Taste gedrückt halten, um das Testprogramm zurückzusetzen. (Leds blinken kurz)
FR: Appuyer > 10 sec le bouton test pour réinitialiser le chéma d'essai (Les Led clignotent rapidement).
SE: Tryck in testknappen > 10 sek. för att göra reset av testschemat (Leds blinkar kort).

AANSLUITEN / CONNECTING / ANSCHLUSS / RELIER / ANSLUTNING

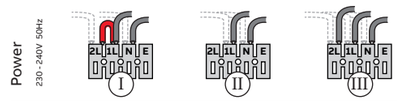

0,5 - 2.5 mm² ◻
2L = dezelfde fase als 1L
2L = same phase as 1L
2L = gleiche Phase wie 1L
2L = la même phase que 1L
2L = samma fas som 1L

Loop-in & Loop-out : MAX. 10 A

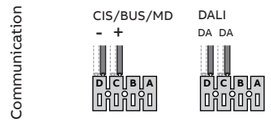

NL: Sluit geen netspanning aan op de A-B-C-D connectors
EN: Do not connect Mains power to the A-B-C-D terminals
DE: Bitte keine Netzspannung an die A-B-C-D-Klemmen anlegen!
FR: Ne jamais connecter l'alimentation secteur aux bornes A-B-C-D
SE: Anslut inte nätanslutningen på A-B-C-D-kontakterna

(I) **Continu / Maintained / Dauerschaltung / Permanent / Nät nöddrift** NL: Verlichting is continu actief. Normaal gebruik & noodsituaties. EN: Lighting is continuously active. Normal use & emergency situations DE: Die Beleuchtung ist ständig aktiv. Normaler Gebrauch & Notfallsituationen FR: L'éclairage est continuellement actif. Utilisation normale & situations d'urgence SE: Belysningen är konstant tänd. Normal användning & nödsituationer.	*	Emergency
(II) **Niet-continu / Non-maintained / Bereitschafts-schaltung / Non-permanent / Enbart nöddrift** NL: Verlichting is alleen actief tijdens een noodsituatie. EN: Lighting is only active during an emergency. DE: Die Beleuchtung ist nur während eines Notfalls aktiv. FR: L'éclairage n'est actif qu'en cas d'urgence. SE: Belysning är endast aktiv under en nödsituation.		
(III) **Geschakeld / Switched maintained / Geschaltet / Couplé / Tänd/släck** NL: Verlichting is aan of uitgeschakeld. Maar altijd actief tijdens noodsituatie. EN: Lighting is switched ON or OFF. But always active during an emergency. DE: Die Beleuchtung ist ein- oder ausgeschaltet. Aber immer im Notfall aktiv. FR: L'éclairage est allumé ou éteint. Mais toujours actif en cas d'urgence. SE: Belysning är på eller av. Men alltid aktiv vid nödsituation.	*	

* See chapter "Lightsensor"

CENTRAAL / SLAVE / ZENTRALBATTERIE / CENTRALISÉ / CENTRALMATAD

AANSLUITEN / CONNECTING / ANSCHLUSS / RELIER / ANSLUTNING

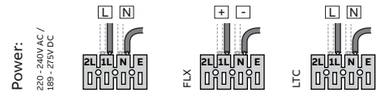

0,5 - 2.5 mm² ◻
Loop-in & Loop-out : MAX. 10 A

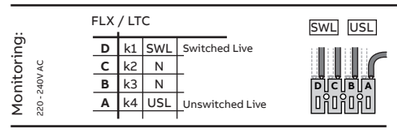

NL: Monitoren van lokale (geschakelde) netspanning.
EN: monitor of local (switched) mainspower.
DE: Überwachung der lokalen (geschaltet) Netzspannung.
FR: Surveillance de la tension secteur locale (commutée)
SE: Övervakning av lokal (omkopplad) nätspänning.

LICHTSENSOR / LIGHT SENSOR / CAPTEUR DE LUMIÈRE / LJUSSENSOR

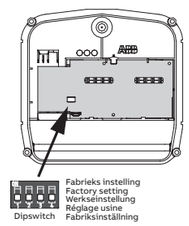

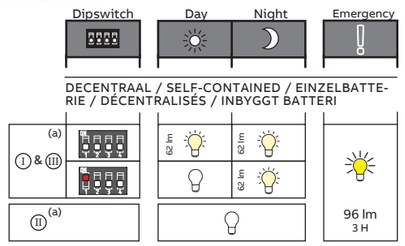

(a) See chapter "Connecting"

CENTRAAL / SLAVE / ZENTRALBATTERIE / CENTRALISÉ / CENTRALMATAD
met/with/mit/avec/med: FLX / LTC

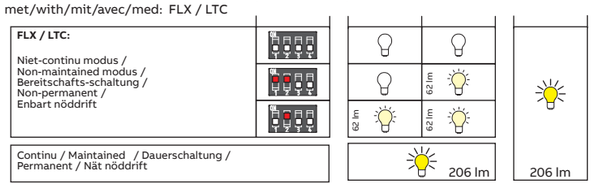

CENTRAAL / SLAVE / ZENTRALBATTERIE / CENTRALISÉ / CENTRALMATAD
zonder/without /ohne / sans/ utan: FLX / LTC

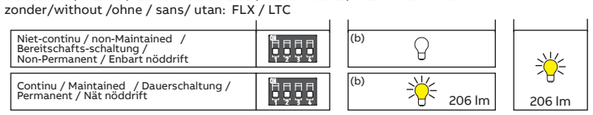

(b) NO Lightsensor function

Noodverlichting uitschakelen / Disable emergency lighting / Notbeleuchtung deaktivieren / Désactivez l'éclairage d'urgence / Stäng av nödbelysning
normale netspanning / normal mains/ normale Netzversorgung / tension de secteur normale / normal nätspänning

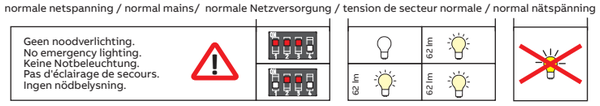

PCB AANSLUITING OVERZICHT / PCB CONNECTION OVERVIEW / ÜBERSICHT ÜBER DIE PCB-VERBINDUNG / VUE D'ENSEMBLE DE LA CONNEXION DES PCB / PCB ANSLUTNING ÖVERSIKT

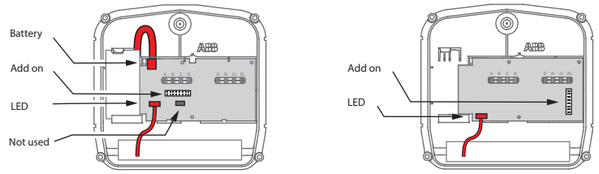

INSTALLATIE /INSTALLATIONEN / INSTALLATION

1

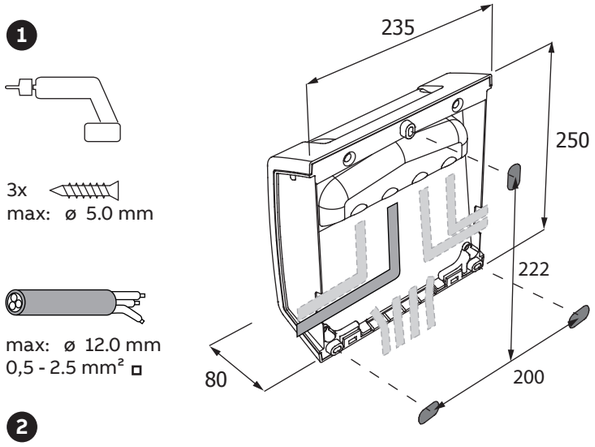

2

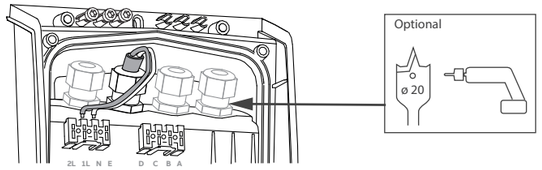

3

NL: DECENTRAAL
EN: SELF-CONTAINED
DE: EINZELBATTERIE
FR: DÉCENTRALISÉS
SE: INBYGGT BATTERI

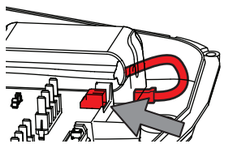

4

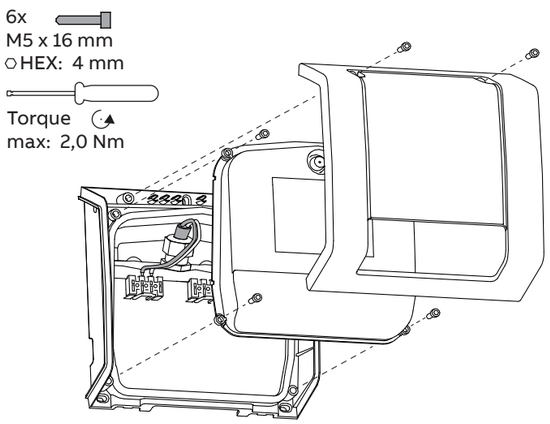

MONTAGE / MOUNTING

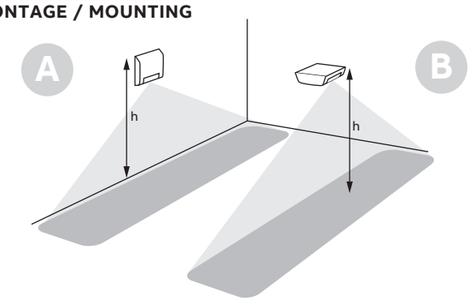
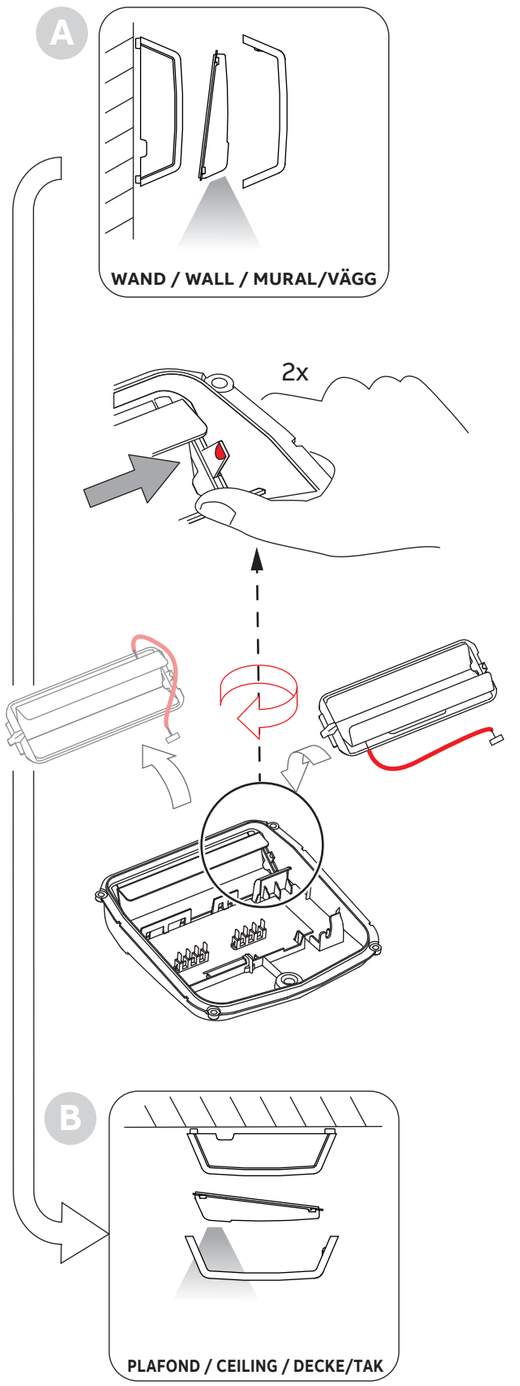
CONVERSIE / CONVERSION / UMBAU / OMVANDLING