Doc. N.° 1SDH002011A1504 - ECN000106046 - Rev. B

SACE Tmax XT

Kit cavi YU XT5-XT6 W per montaggio bobina a sinistra
YU XT5-XT6 W cable kit for coil assembly on left
Kabelsatz YU XT5-XT6 W für Montage Spule links
Kit câbles YU XT5-XT6 W pour le montage de la bobine à gauche
Kit cables YU XT5-XT6 W para el montaje de la bobina a la izquierda
用于安装左侧线圈的电缆套件**YU XT5-XT6 W**

XT5 - XT6

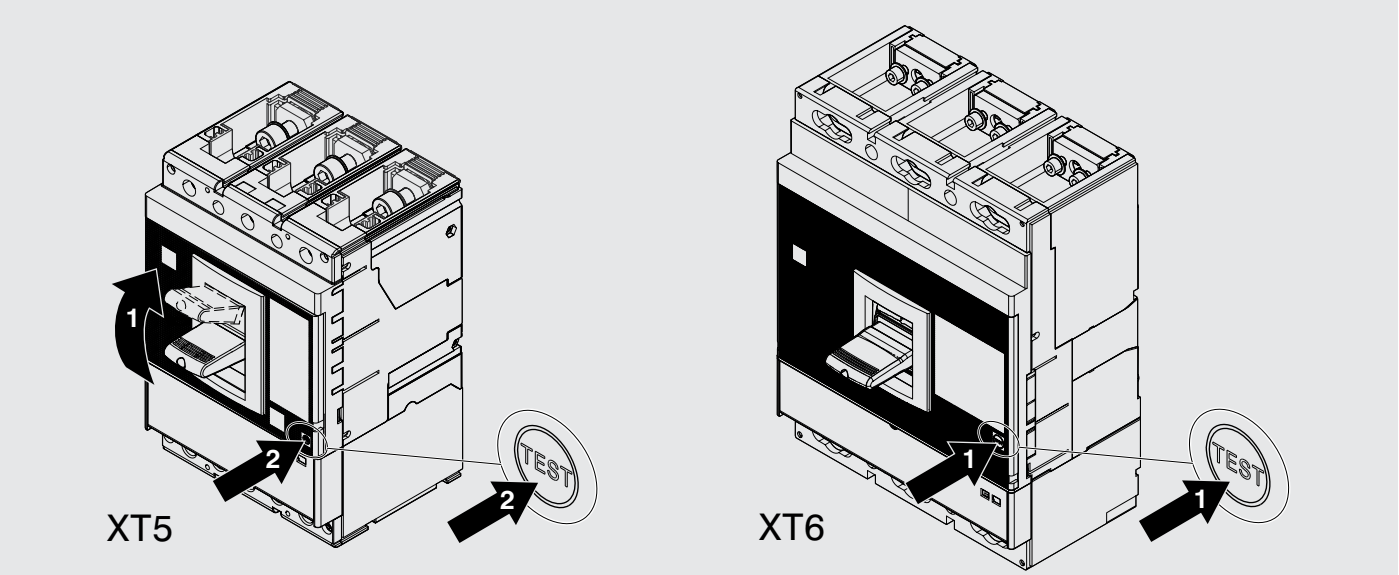

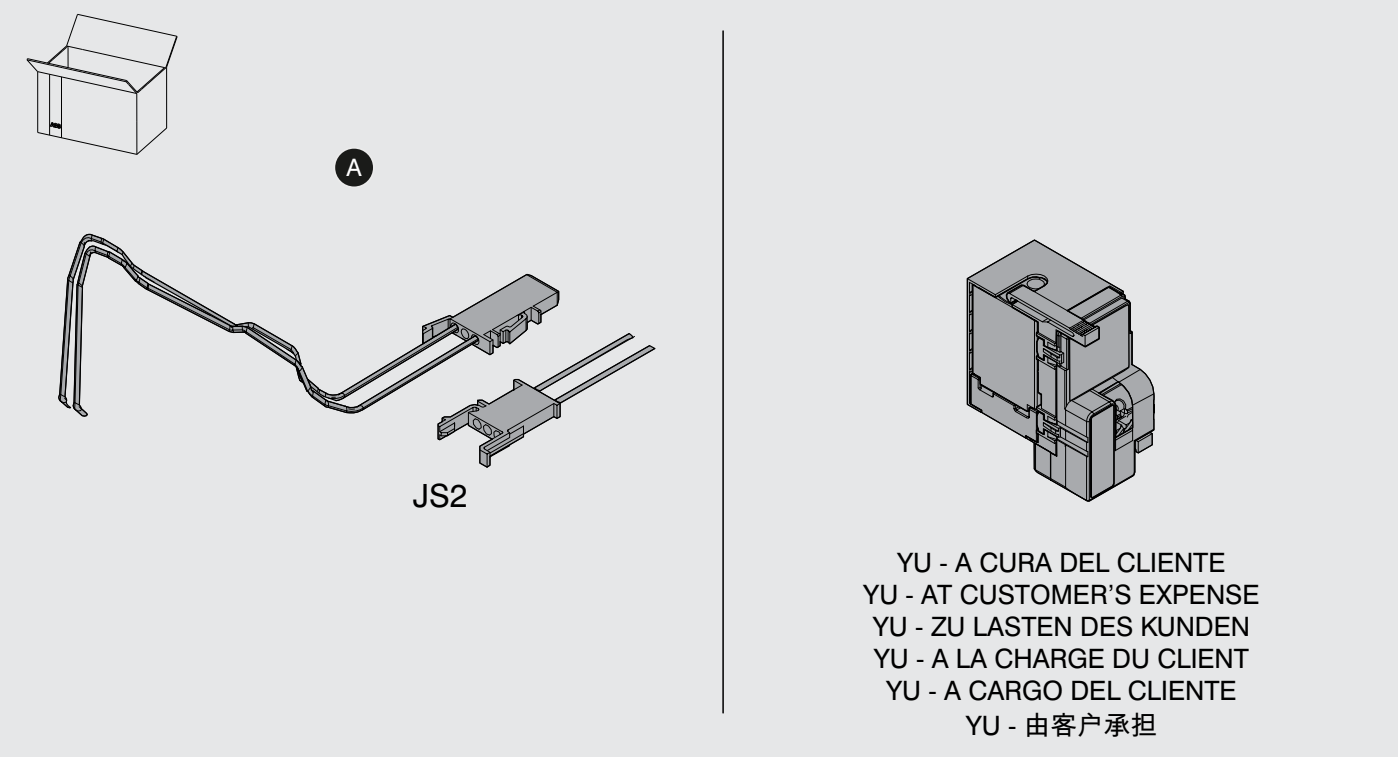

1 XT5

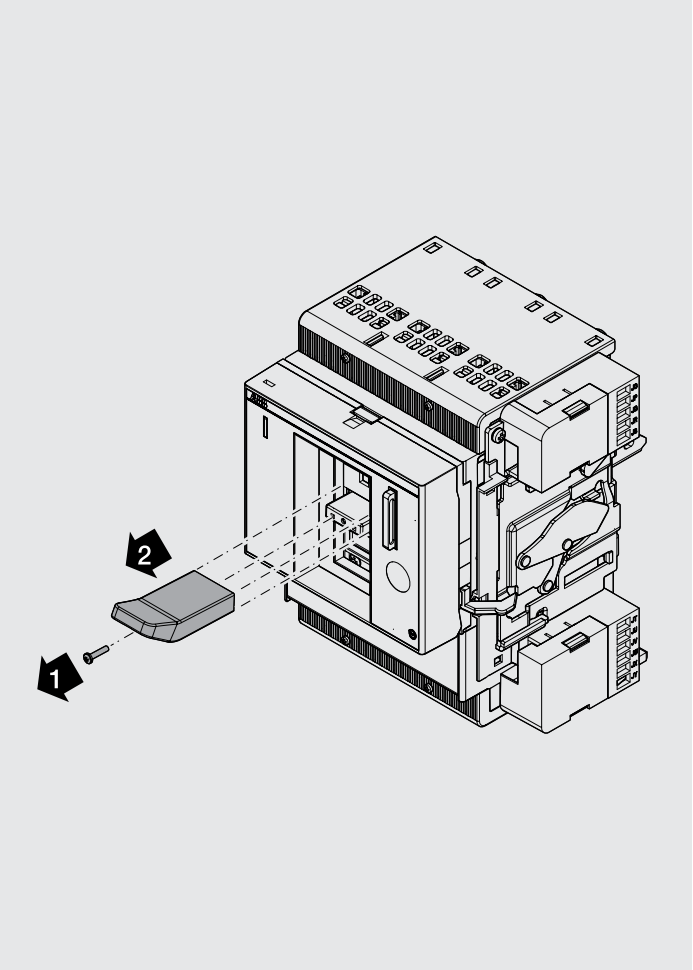

2 XT5

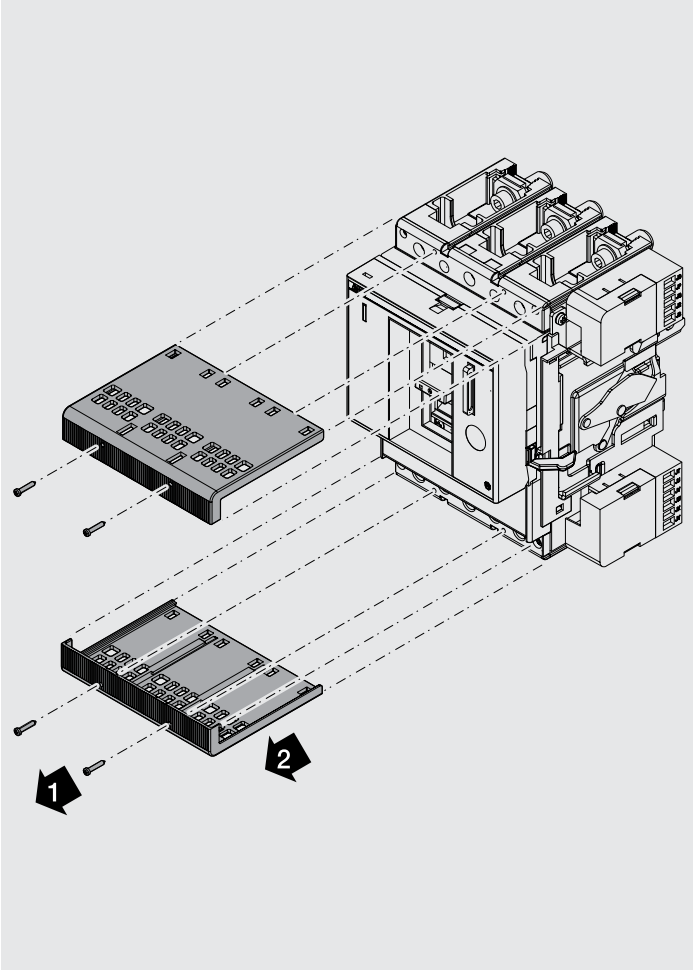

3 XT5

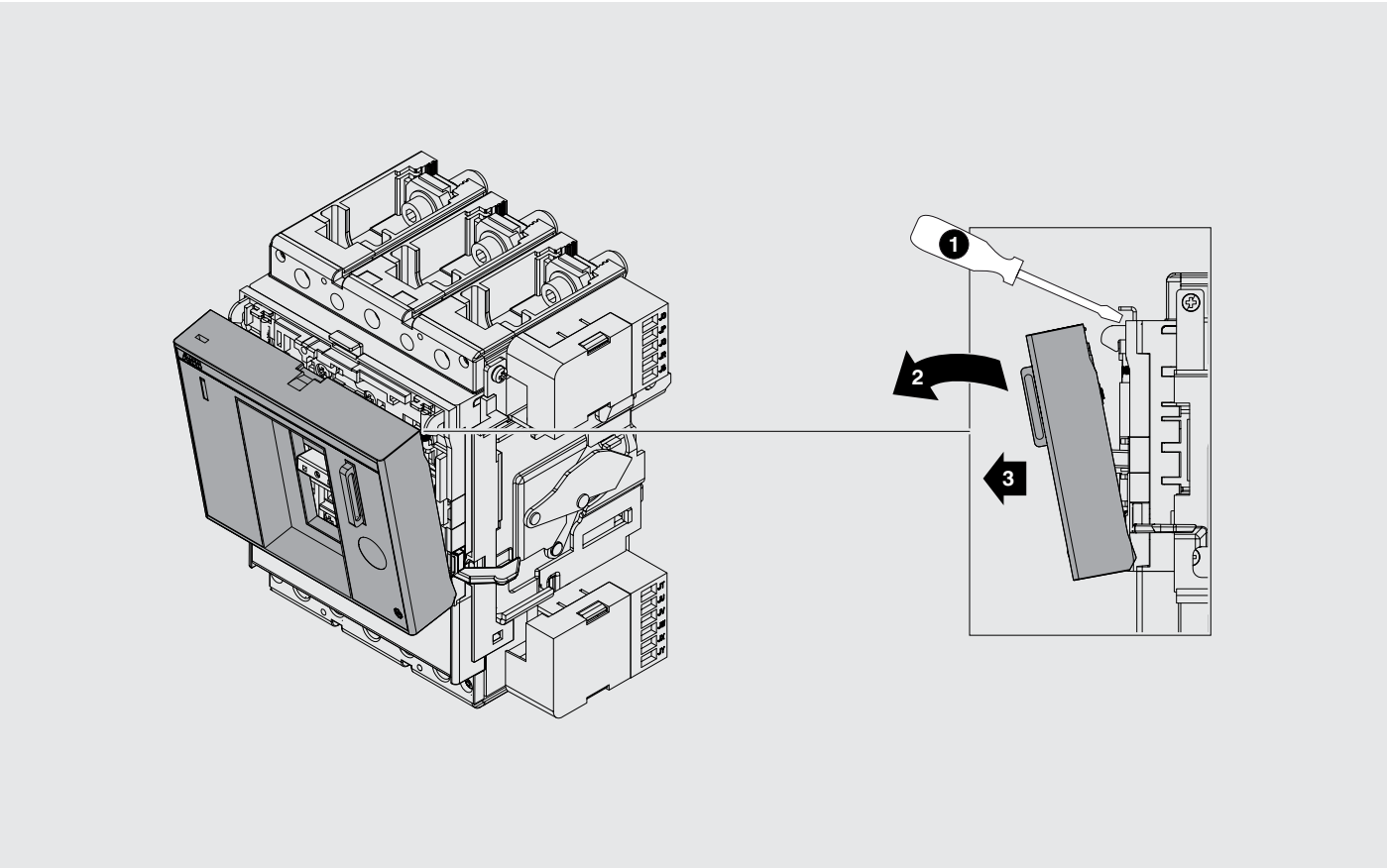

4 XT5

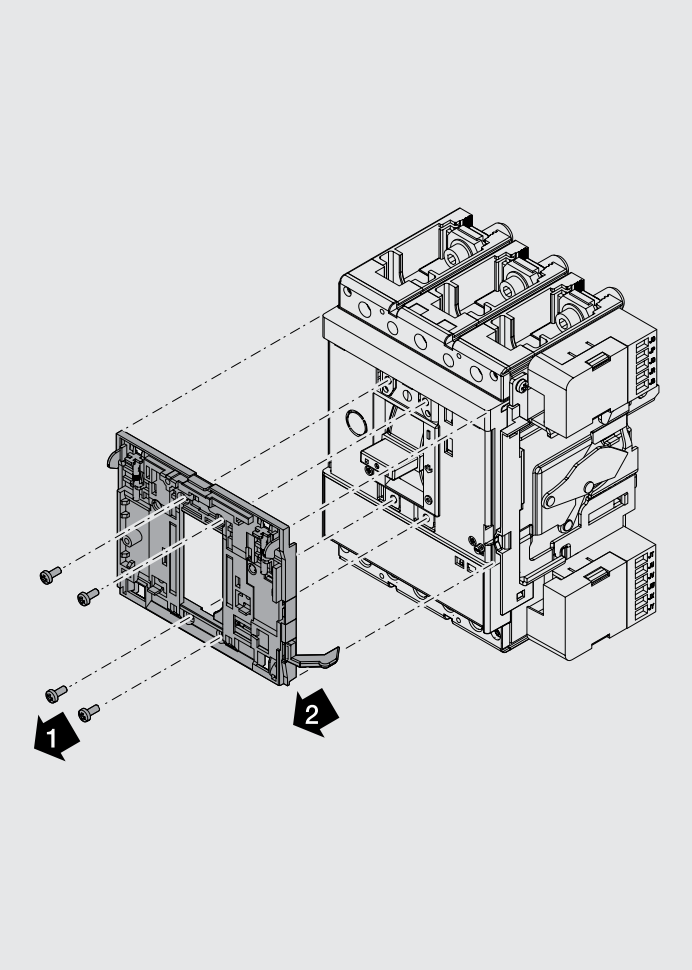

5 XT5

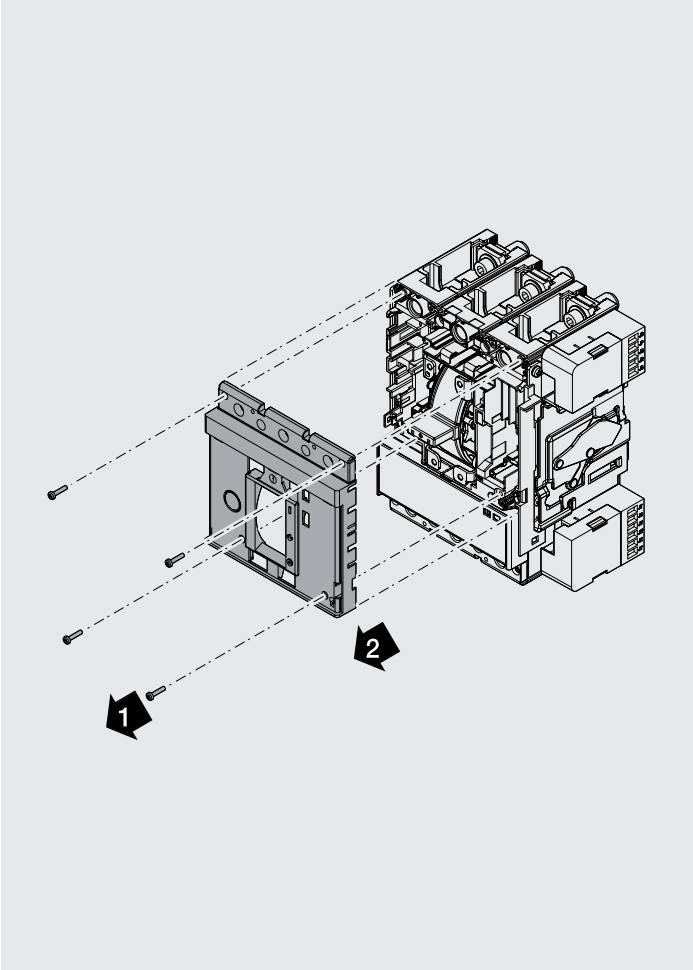

6 XT6

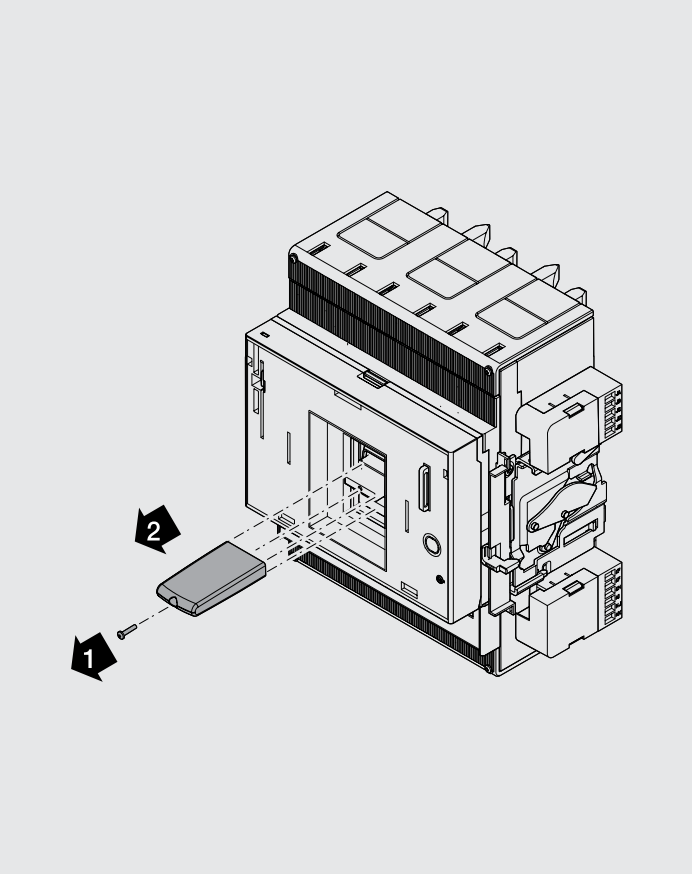

7 XT6

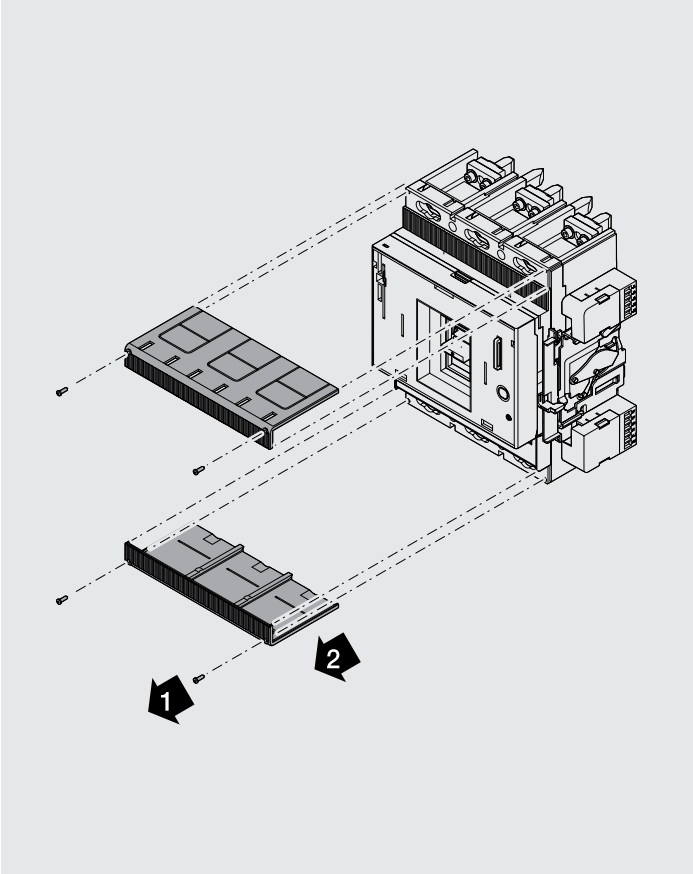

8 **XT6**

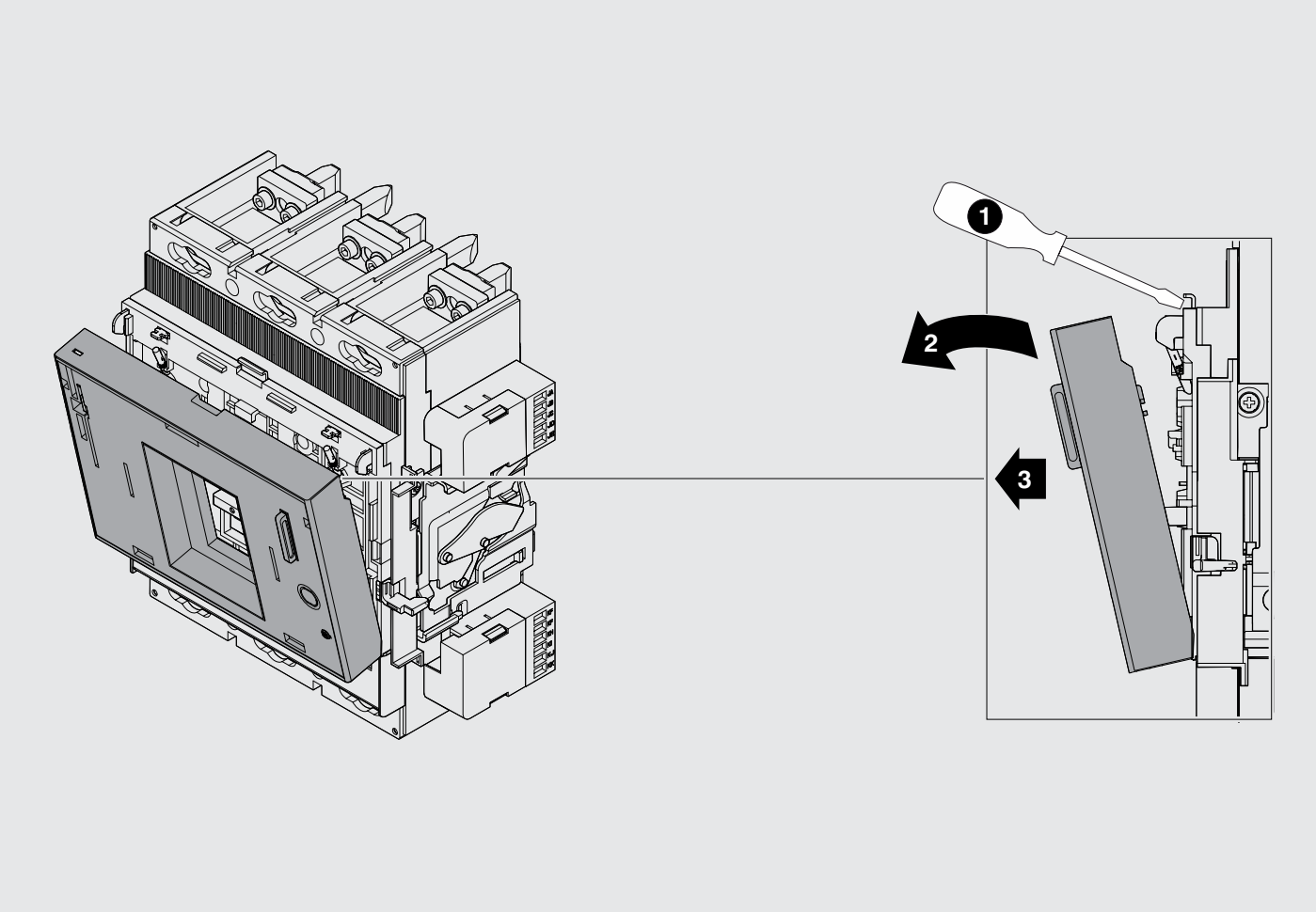

9 **XT6**

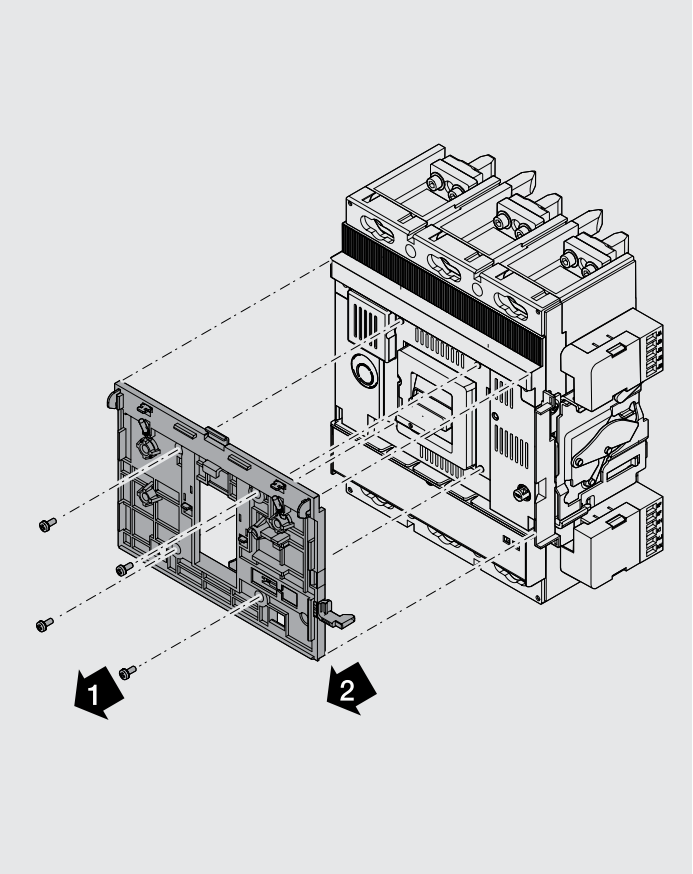

10 **XT6**

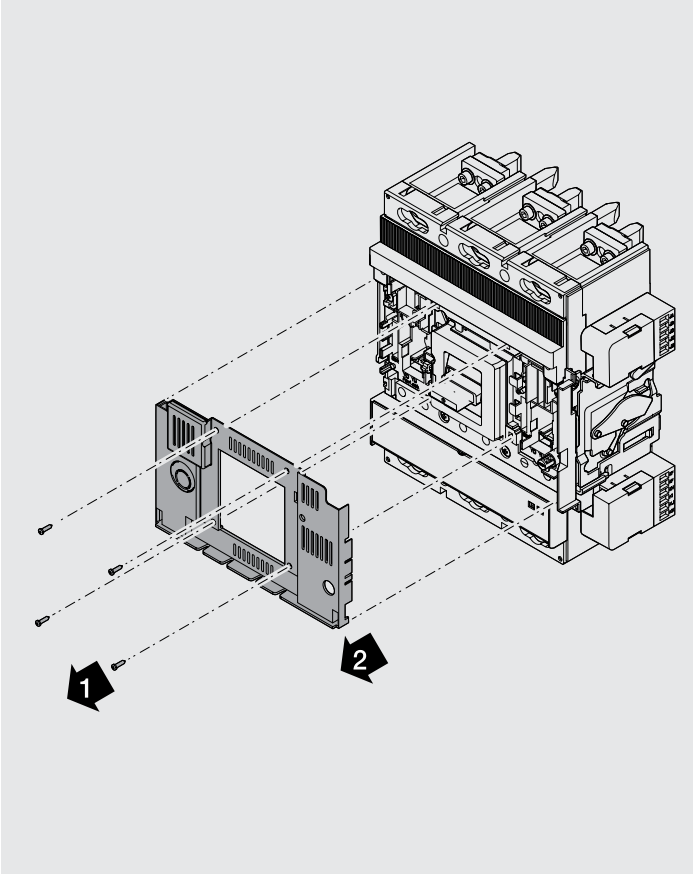

11 **XT5 - XT6**

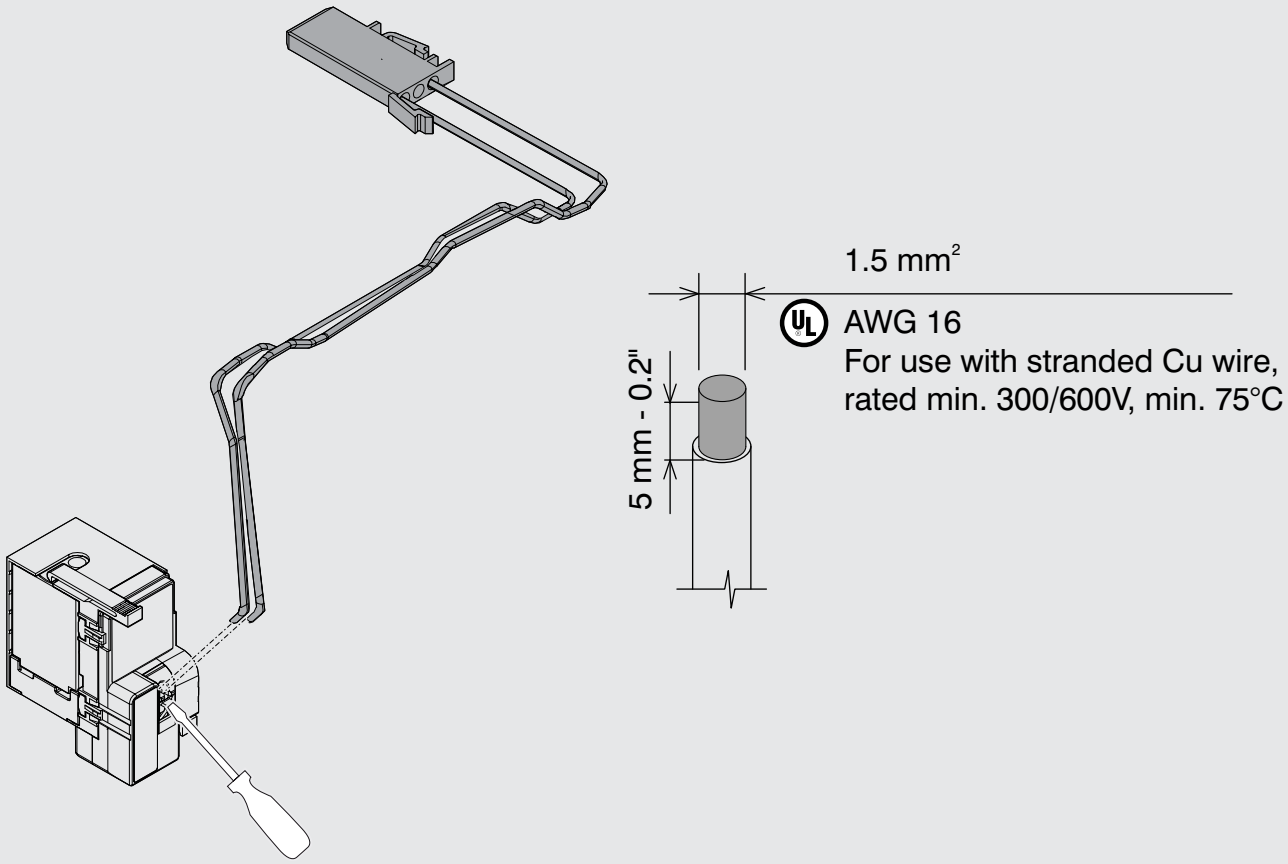

12 **XT5 - XT6**

Example with XT5

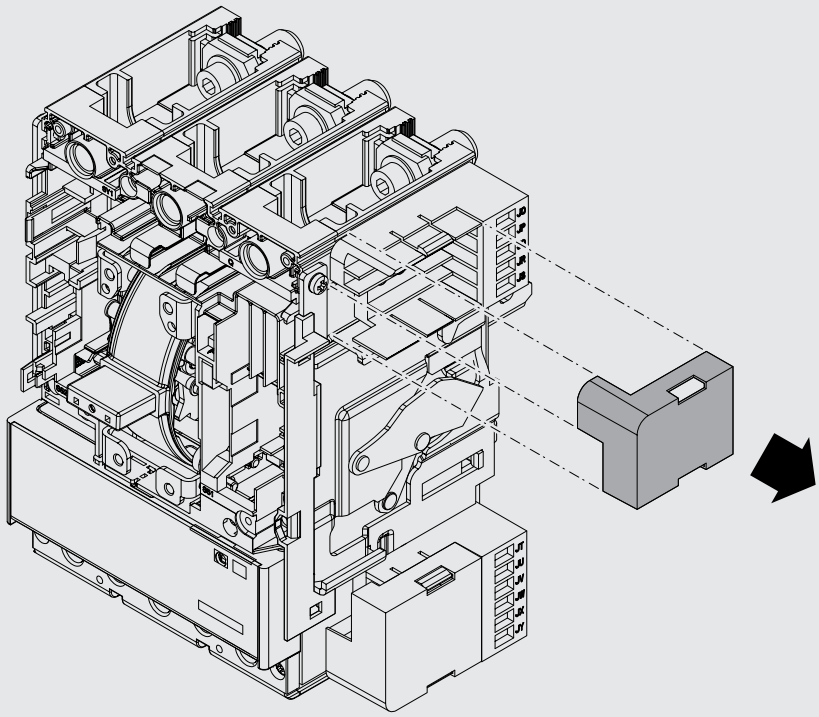

13 XT5

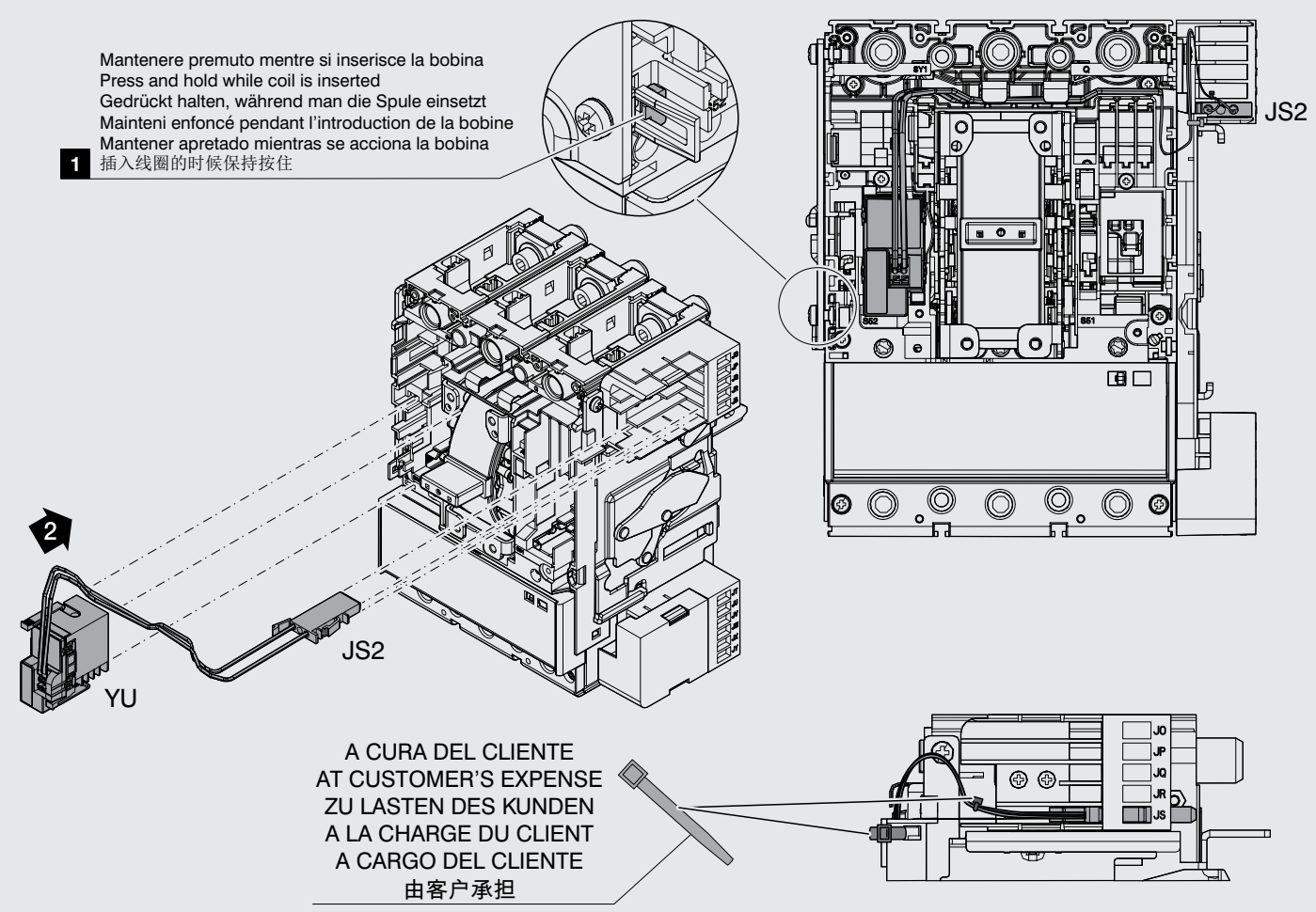
Mantenere premuto mentre si inserisce la bobina
Press and hold while coil is inserted
Gedrückt halten, während man die Spule einsetzt
Mainteni enfoncé pendant l'introduction de la bobine
Mantener apretado mientras se acciona la bobina
插入线圈的时候保持按住
1
JS2
2
YU
JS2
A CURA DEL CLIENTE
AT CUSTOMER'S EXPENSE
ZU LASTEN DES KUNDEN
A LA CHARGE DU CLIENT
A CARGO DEL CLIENTE
由客户承担
JO
JP
JQ
JR
JS

14 XT6

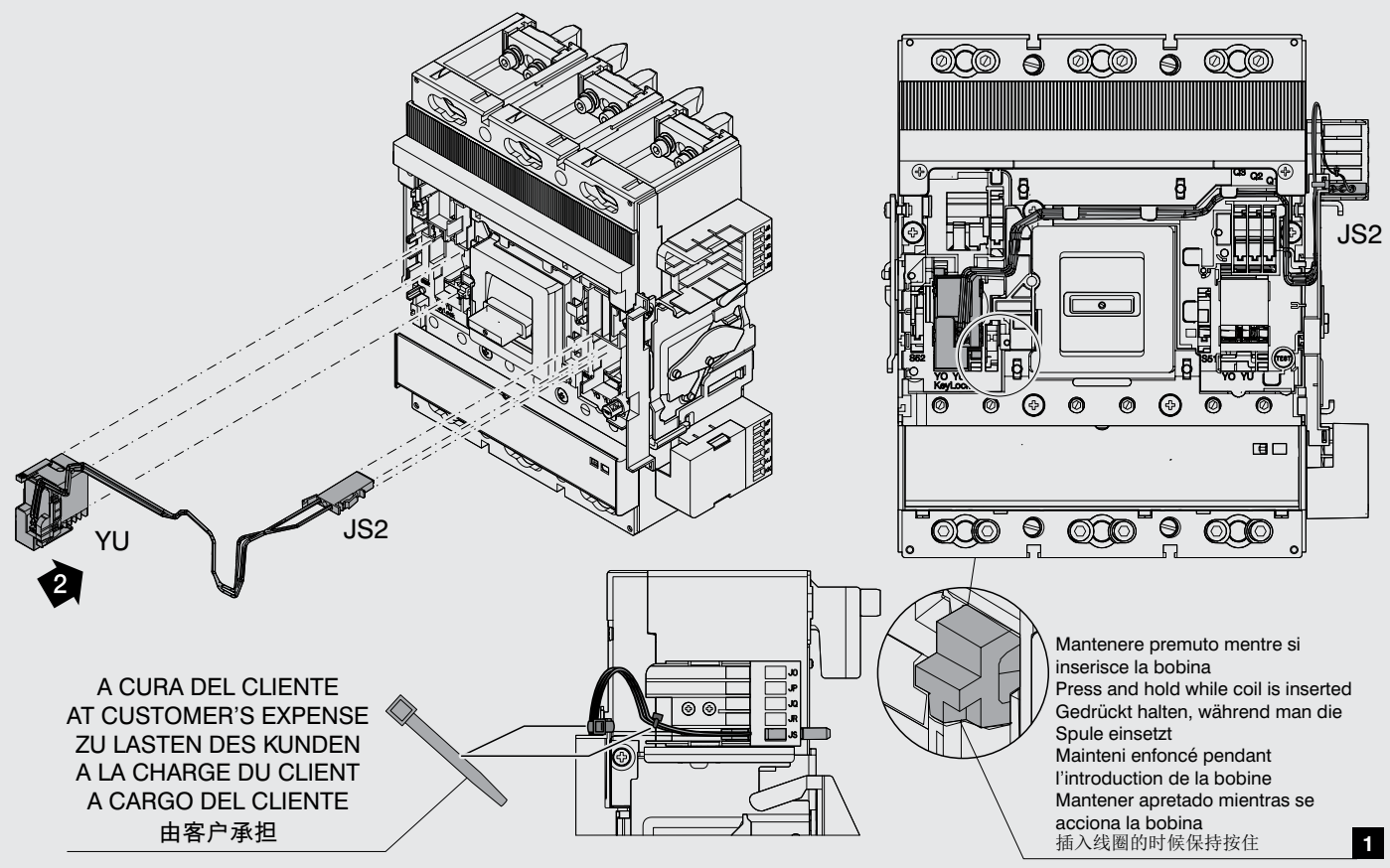
JS2
YU
JS2
2
A CURA DEL CLIENTE
AT CUSTOMER'S EXPENSE
ZU LASTEN DES KUNDEN
A LA CHARGE DU CLIENT
A CARGO DEL CLIENTE
由客户承担
Mantenere premuto mentre si inserisce la bobina
Press and hold while coil is inserted
Gedrückt halten, während man die Spule einsetzt
Mainteni enfoncé pendant l'introduction de la bobine
Mantener apretado mientras se acciona la bobina
插入线圈的时候保持按住
1

15 **XT5 - XT6**

Example with XT5

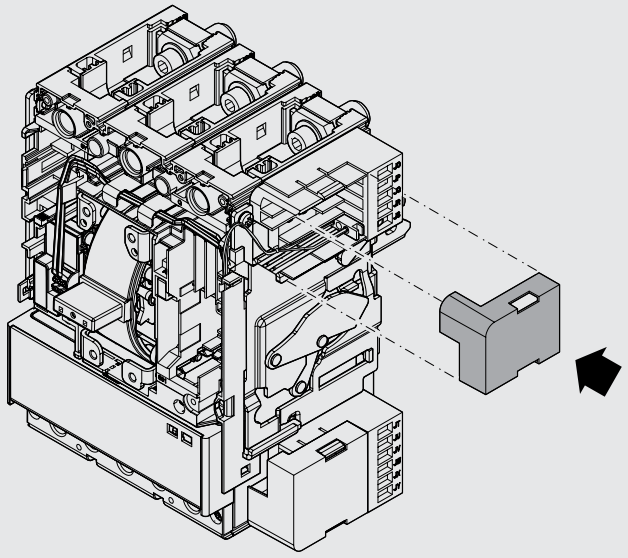

16 **XT5**

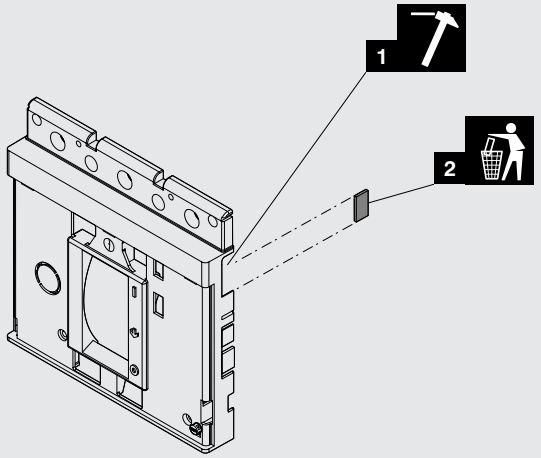

17 **XT6**

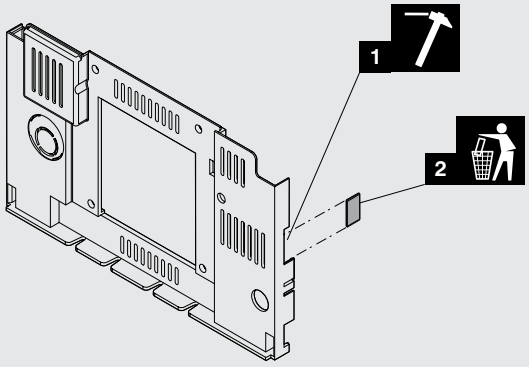

18 **XT5**

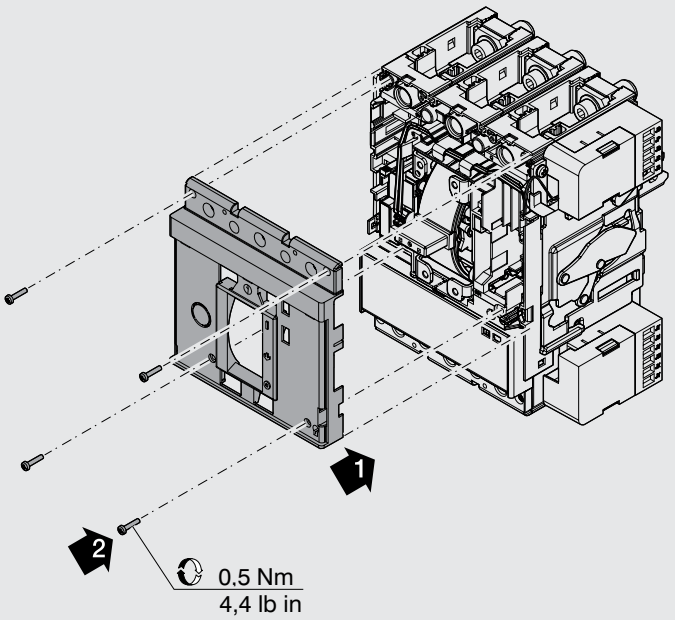

19 **XT5**

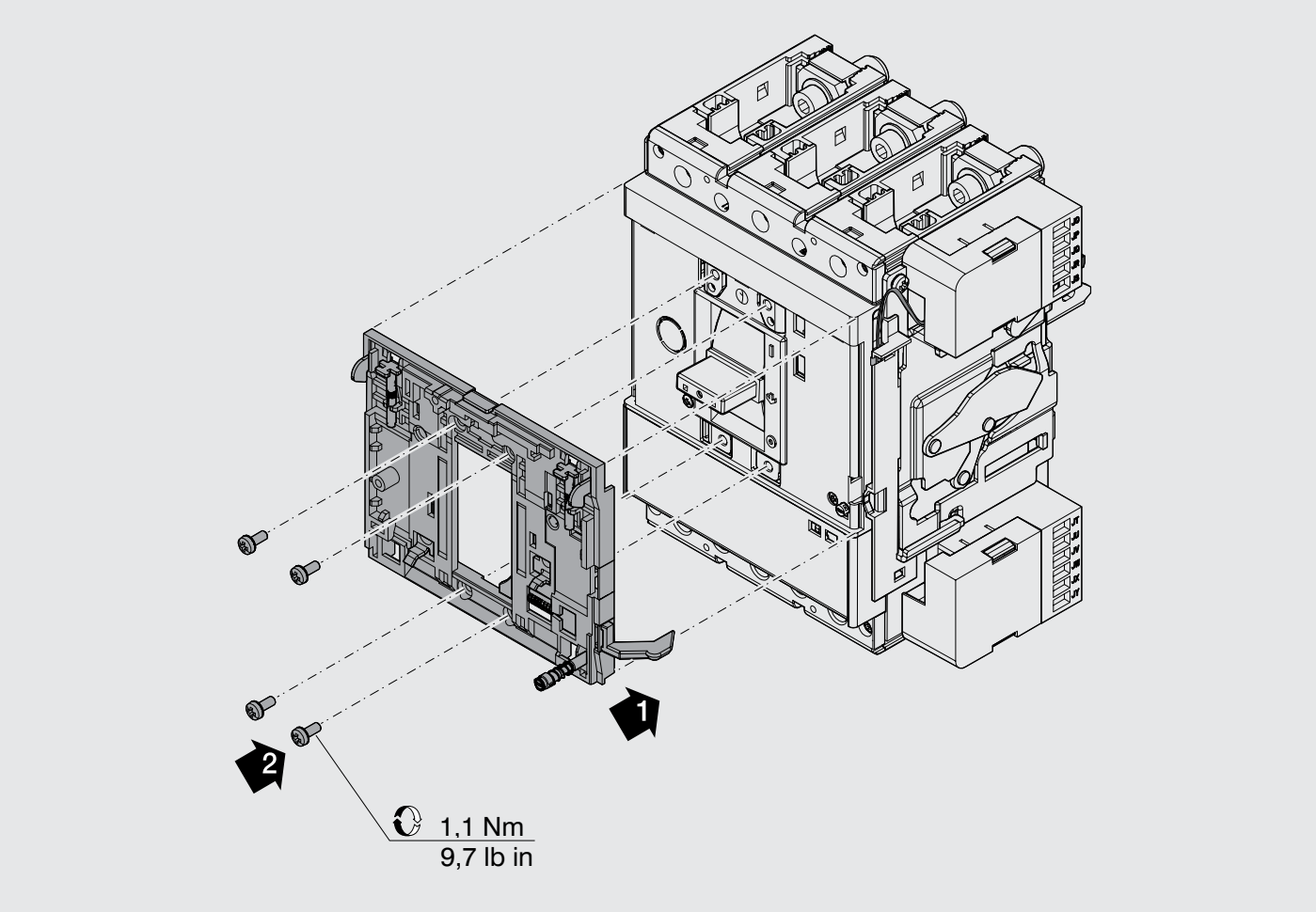

20 **XT5**

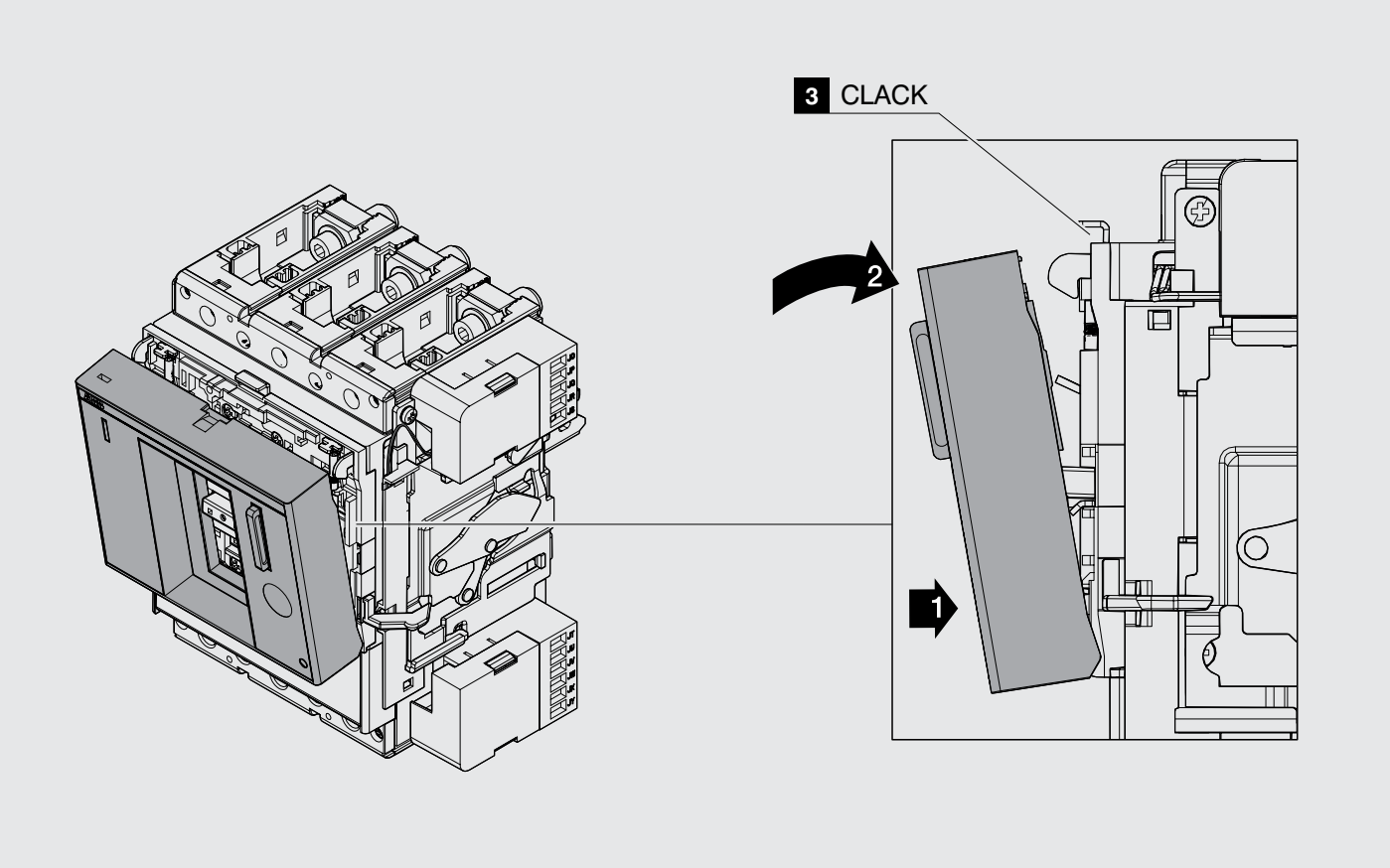

21 **XT5**

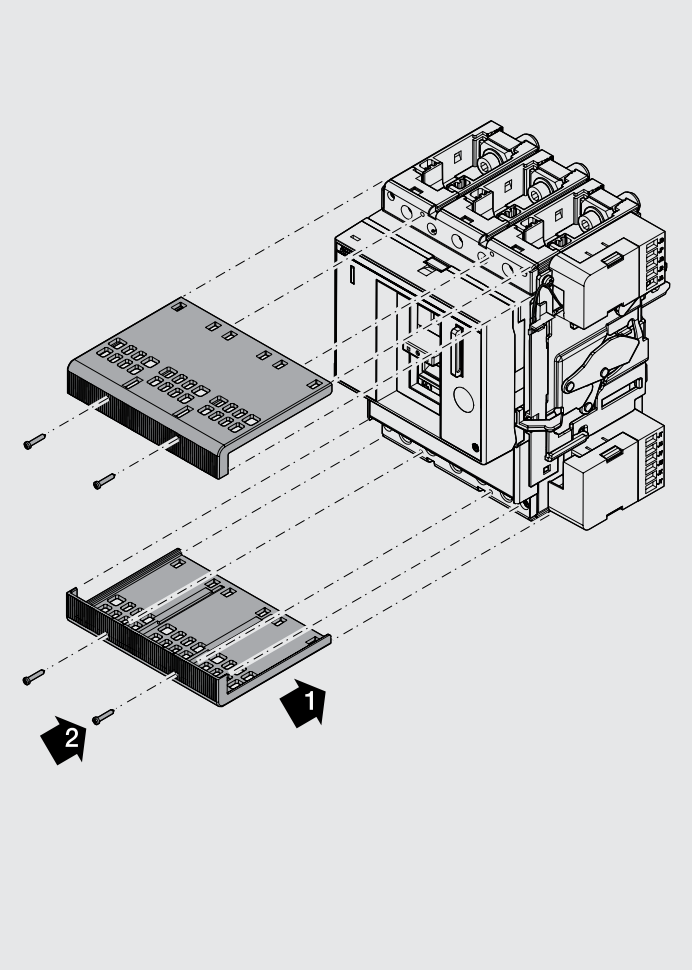

22 **XT5**

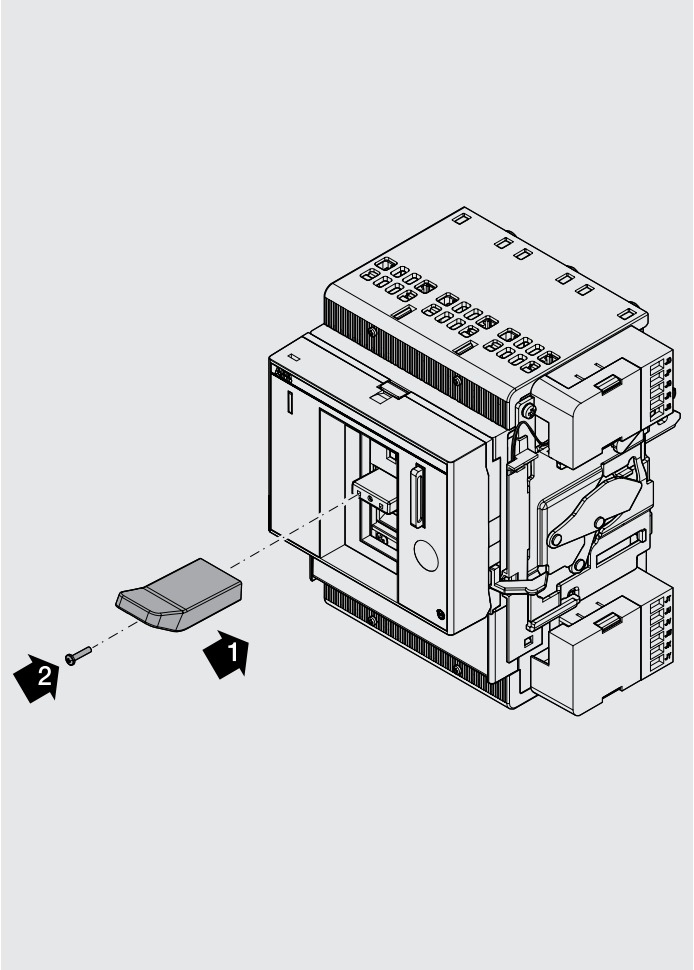

23 **XT6**

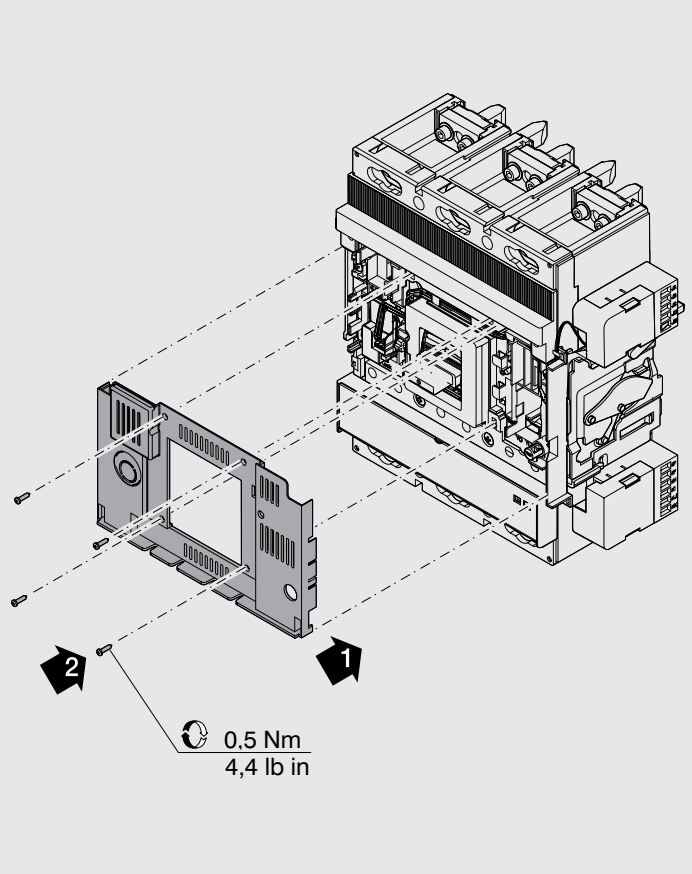

24 **XT6**

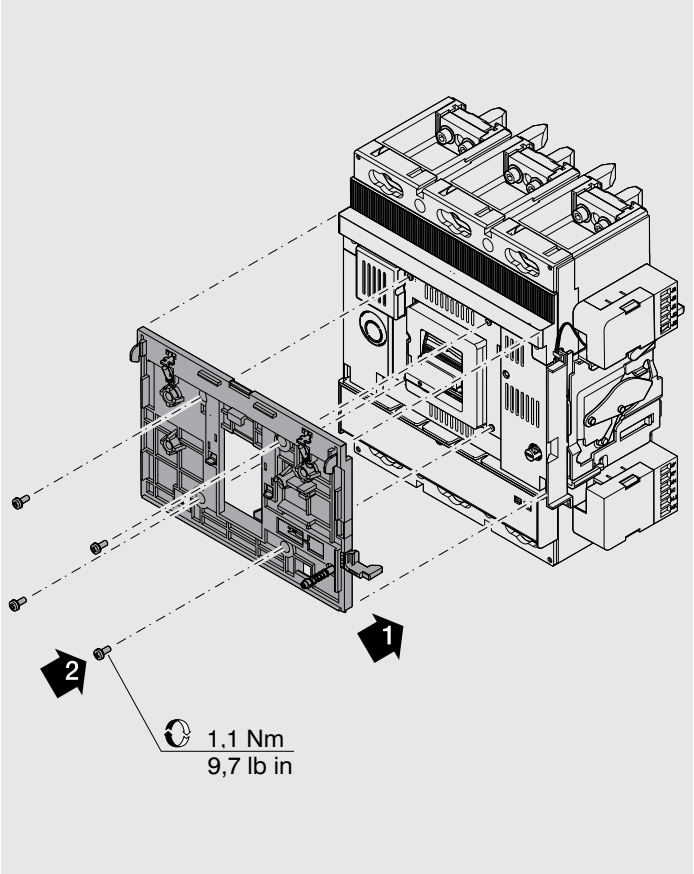

25 XT6

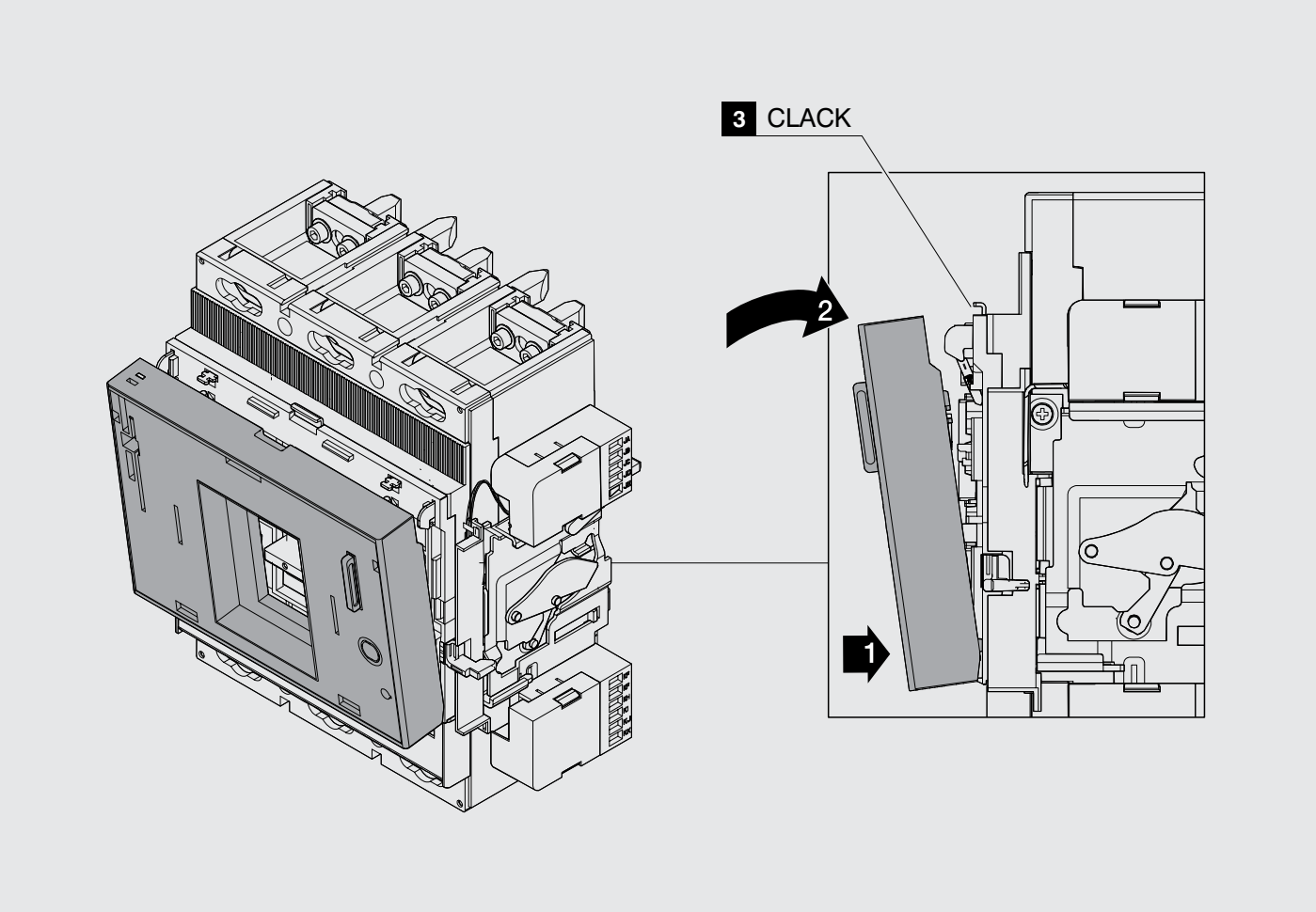

26 XT6

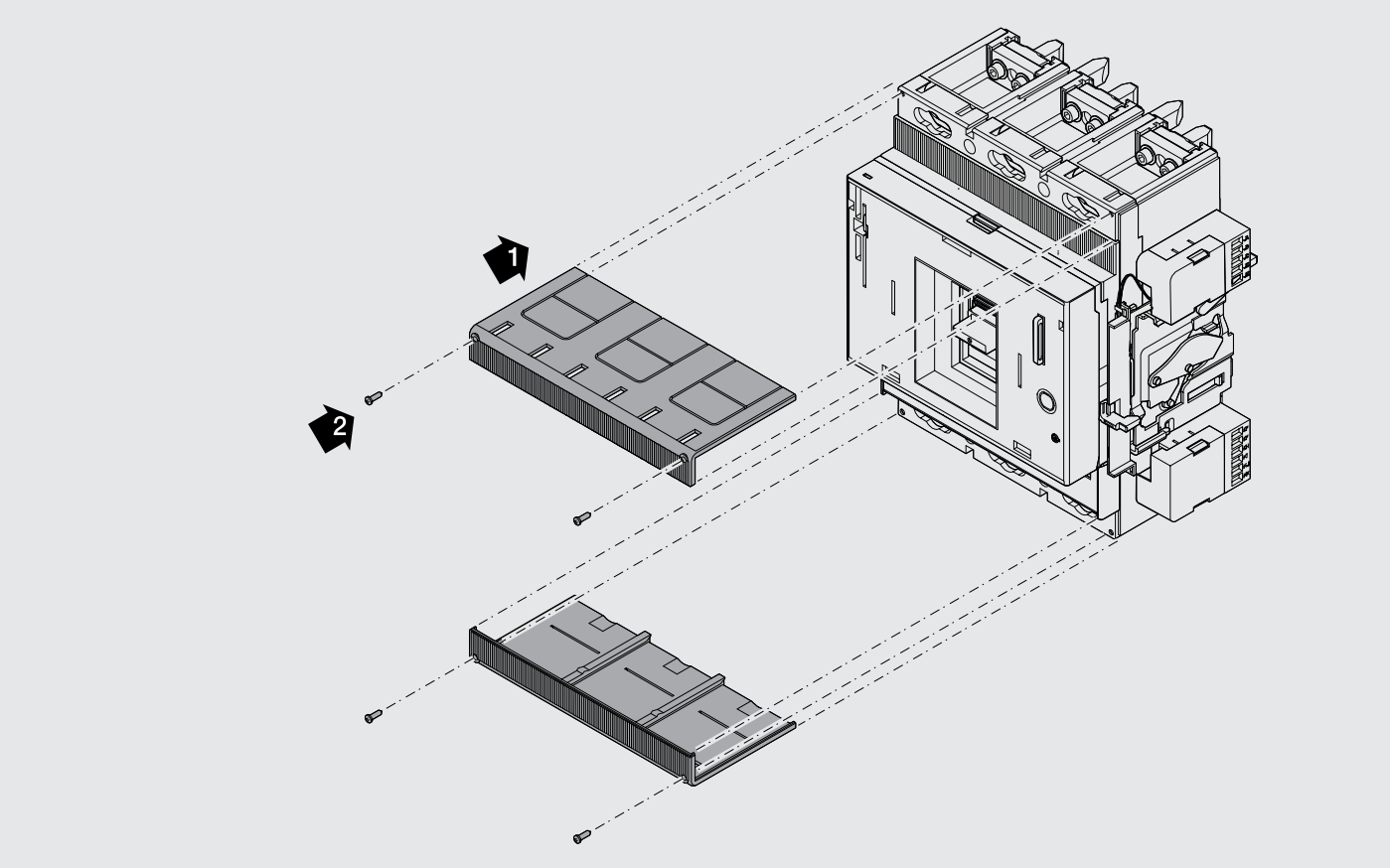

27 **XT6**

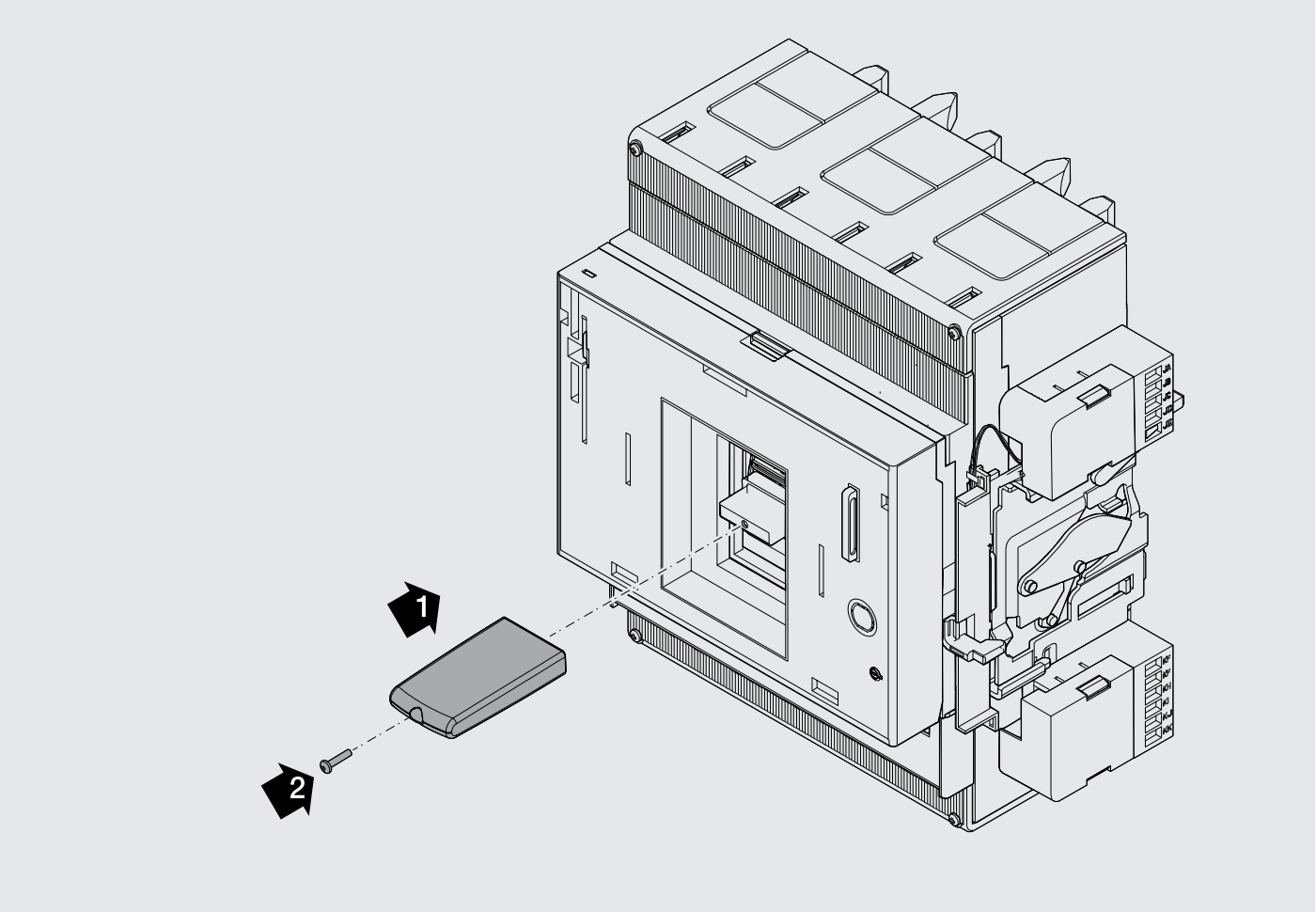

28 **XT5 - XT6**

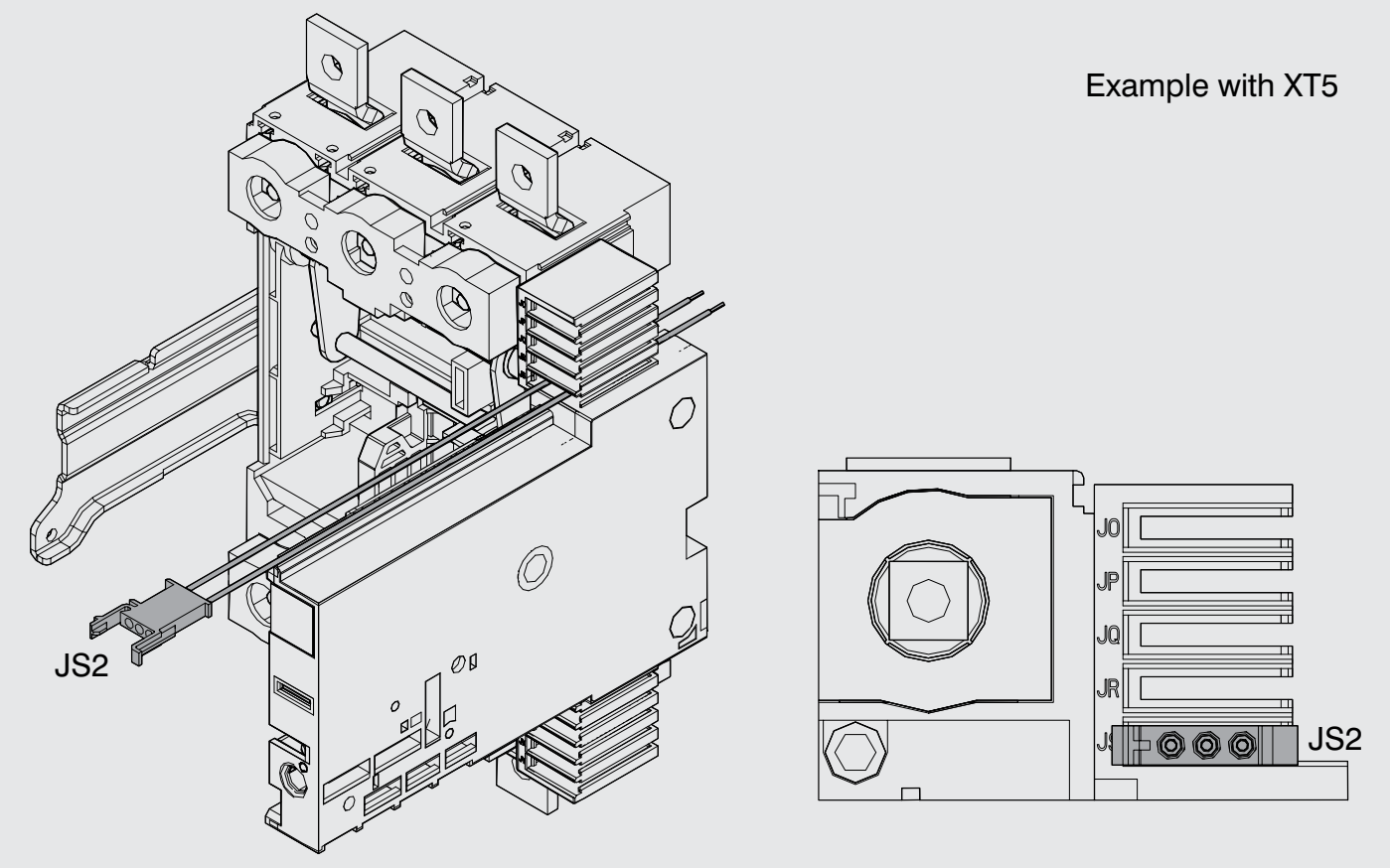

* B)
* F)

BOBINA DI MINIMA TENSIONE ISTANTANEA SINISTRA - YU

INSTANTANEOUS LEFT UNDERVOLTAGE COIL - YU

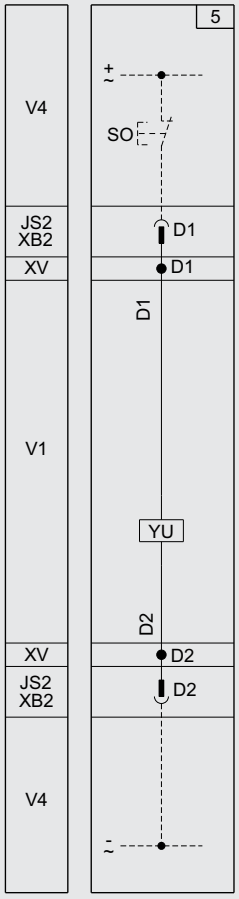

*Per ulteriori informazioni vedere:
*For further details consult:
*Für weitere Informationen siehe:
*Pour plus d'informations voir:
*Para más información véase:
*有关更多信息请参考:

1SDM000005A1001

© Copyright 2019 ABB. All rights reserved.