Zusammenstellung aller FBP-CAD-Symbole und ihre Bezeichnungen

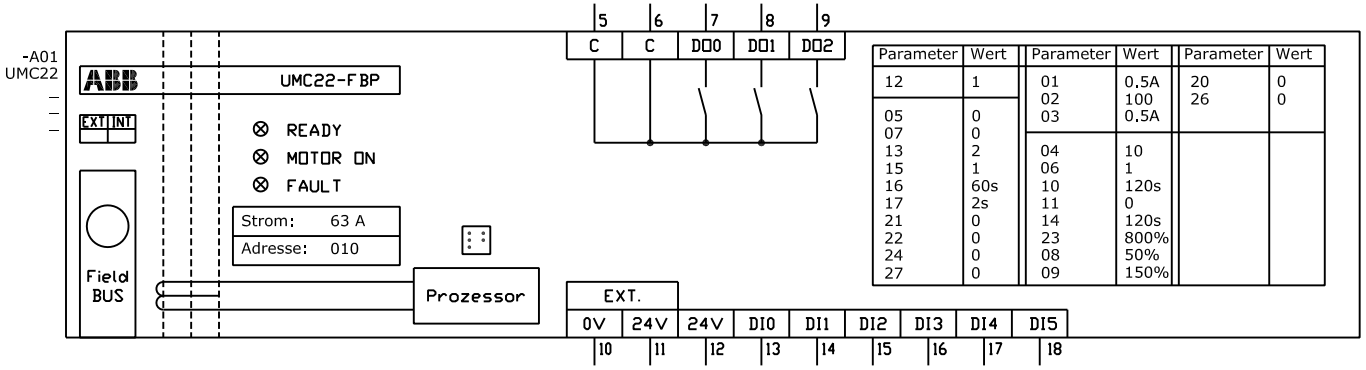

Parameter	Wert	Parameter	Wert	Parameter	Wert
12	1	01	0.5A	20	0
		02	100	26	0
05	0	03	0.5A		
07	0				
13	2	04	10		
15	1	06	1		
16	60s	10	120s		
17	2s	11	0		
21	0	14	120s		
22	0	23	800%		
24	0	08	50%		
27	0	09	150%		

UMC22-FBP_R300.dwg
UMC22-FBP_R300.dxf

PAN100-FBP.dwg
PAN100-FBP.dxf

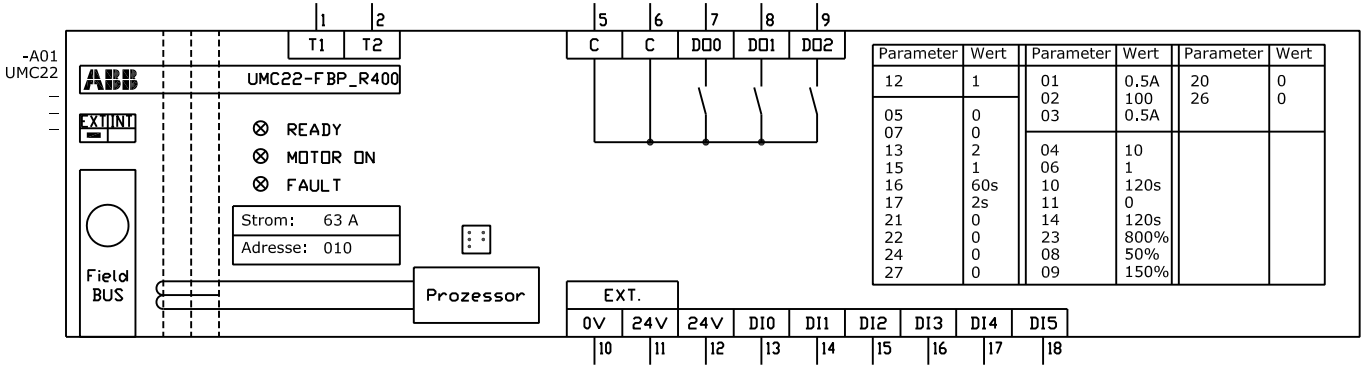

Parameter	Wert	Parameter	Wert	Parameter	Wert
12	1	01	0.5A	20	0
		02	100	26	0
05	0	03	0.5A		
07	0				
13	2	04	10		
15	1	06	1		
16	60s	10	120s		
17	2s	11	0		
21	0	14	120s		
22	0	23	800%		
24	0	08	50%		
27	0	09	150%		

UMC22-FBP_R400.dwg
UMC22-FBP_R400.dxf

Gültig für alle UMC22 ab Rubrik 400

-A01
PAN100
-

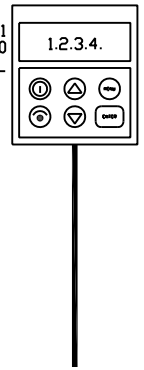

PAN100_1-FBP.dwg
PAN100_1-FBP.dxf

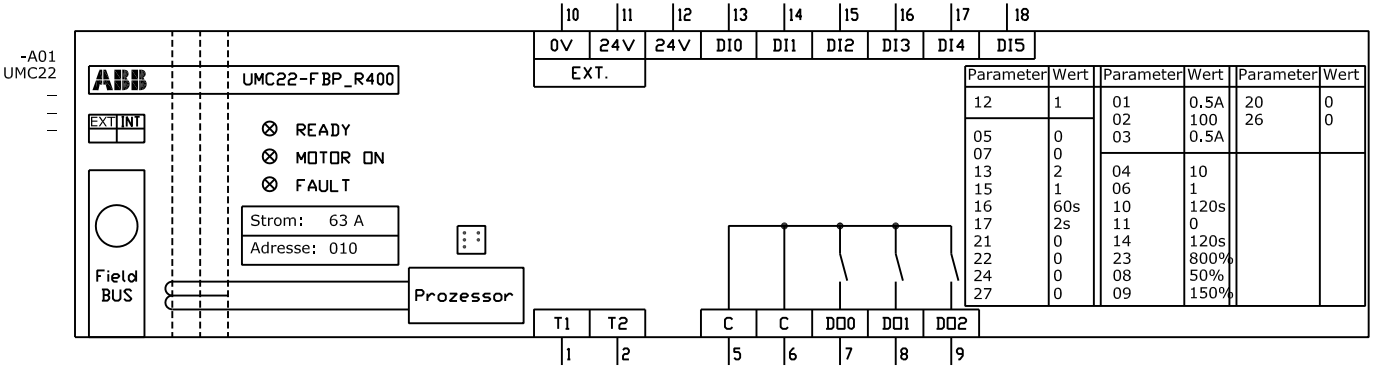

Parameter	Wert	Parameter	Wert	Parameter	Wert
12	1	01	0.5A	20	0
		02	100	26	0
05	0	03	0.5A		
07	0				
13	2	04	10		
15	1	06	1		
16	60s	10	120s		
17	2s	11	0		
21	0	14	120s		
22	0	23	800%		
24	0	08	50%		
27	0	09	150%		

UMC22-FBP_R400_2.dwg
UMC22-FBP_R400_2.dxf

Gültig für alle UMC22 ab Rubrik 400

PDP22-FBP
-

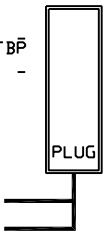

PDP22-FBP.dwg
PDP22-FBP.dxf

Symbol einsetzbar
für alle Feldbustypen

Revision	Index	Datum	Name	Ersteller
				DiWa
				25.03.09

ABB STOTZ-KONTAKT GmbH
FieldBusPlug

Urspr. | Ers. f. | Ers. d.

CAD - Vorlagen
Stromlaufplan für FBP - Geräte
–

ABB STOTZ-KONTAKT GmbH

Fabriknummer 01/002
Kommission A0x-FBP-SP_Symbole

= FBP
+ HD

Bl. 1
1 Bl.