ABB STOTZ-KONTAKT GmbH
Eppelheimer Strasse 82
69123 Heidelberg
http://www.abb.de/stotz-kontakt

FieldBusPlug Produktzeichnungen für AutoCAD®

Version: 2.0
Stand: 11/2010

Anzahl Seiten: 8

Revision	Index	Datum	Name	Ersteller			
		02.11.2010	DIWa	ABB	ABB STOTZ-KONTAKT GmbH Eppelheimer Strasse 82 69123 Heidelberg		
					Urspr.	Ers. f.	Ers. d.

Deckblatt
–
–

STOTZ-KONTAKT GmbH

Fabriknummer 02/000
Kommission FBP-xx_02-000_DB
= FBP
+ HD
Bl. 001
03 Bl.

Inhaltsverzeichnis

Blatt	Anlage	Ort	Seite	Bezeichnung	Artikel	Zeichnung	Bearb.
000–01	FBP	_	1	Deckblatt	_	_	DiWa
000–02	FBP	_	2	Inhaltsverzeichnis	_	_	DiWa
001–01	FBP	_	3	Aufbauplan für FBP – Geräte, UMC100, DX111, DX122, UMC100–PAN	_	_	DiWa
001–02	FBP	_	4	Aufbauplan für FBP – Geräte, UMC22, UMC–PAN	_	_	DiWa
001–03	FBP	_	5	Aufbauplan für FBP – Geräte, PDP22, PDQ22, COP21, DNP21,MRP21	_	_	DiWa
002–01	FBP	_	6	Stromlaufplan UMC100; verschiedene Darstellungen	_	_	DiWa
002–02	FBP	_	7	Stromlaufplan DX111, DX122; verschiedene Darstellungen	_	_	DiWa
002–03	FBP	_	8	Stromlaufplan UMC22 R300, R400, UMC–PAN, PDP22	_	_	DiWa

Zusammenstellung aller FBP-CAD-Symbole und ihre Bezeichnungen

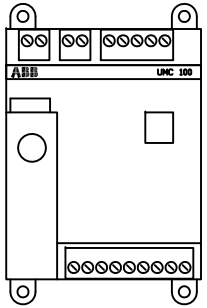

A_UMC100_R100-FBP.dwg
A_UMC100_R100-FBP.dxf

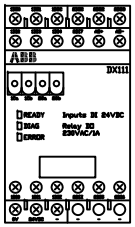

A_DX111-FBP.dwg
A_UMC100_R100-FBP.dxf

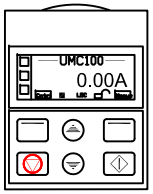

A_UMC100-PAN.dwg
A_UMC100-PAN.dxf

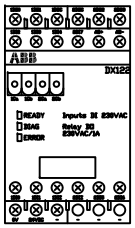

A_DX122-FBP.dwg
A_UMC100_R100-FBP.dxf

Revision	Index	Datum	Name	Ersteller
		02.11.2010	DiWa	

ABB STOTZ-KONTAKT GmbH
FieldBusPlug

Urspr. | Ers. f. | Ers. d.

CAD - Vorlagen
Aufbauplan für FBP - Geräte (UMC100)
Massstab: 1:2

STOTZ-KONTAKT GmbH

Fabriknummer 02/001
= FBP_AP
+ HD
Kommission FBP-AP_02-001_Front
Bl. 001
03 Bl.

Zusammenstellung aller FBP-CAD-Symbole und ihre Bezeichnungen

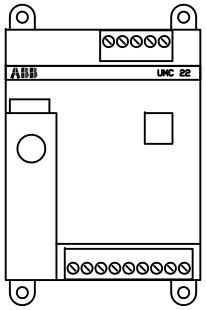

A_UMC22_R300-FBP.dwg
A_UMC22_R300-FBP.dxf

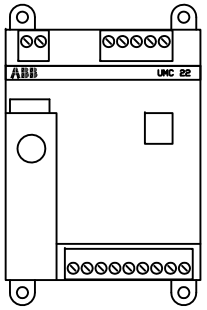

A_UMC22_R400-FBP.dwg
A_UMC22_R400-FBP.dxf

Gültig für alle UMC22 ab Rubrik R400

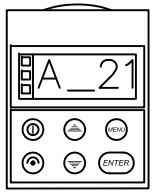

A_UMC-PAN.dwg
A_UMC-PAN.dxf

Revision	Index	Datum	Name	Ersteller
		02.11.2010	DIWa	

ABB STOTZ-KONTAKT GmbH
FieldBusPlug
Urspr. | Ers. f. | Ers. d.

CAD - Vorlagen
Aufbauplan für FBP - Geräte (UMC22)
Massstab: 1:2

ABB STOTZ-KONTAKT GmbH

Fabriknummer 02/001
= FBP_AP
+ HD
Kommission FBP-AP_02-001_Front
Bl. 002
03 Bl.

Zusammenstellung aller FBP-CAD-Symbole und ihre Bezeichnungen

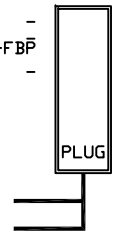

A_PDP22-FBP.dwg
A_PDP22-FBP.dxf

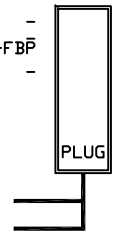

A_COP21-FBP.dwg
A_COP21-FBP.dxf

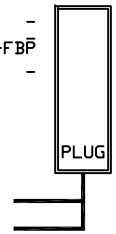

A_DNP21-FBP.dwg
A_DNP21-FBP.dxf

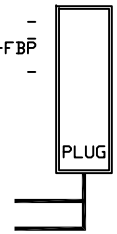

A_MRP21-FBP.dwg
A_MRP21-FBP.dxf

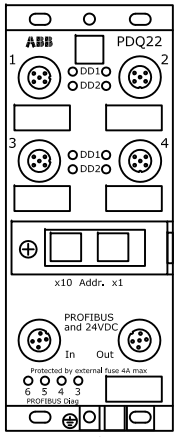

A_PDQ22-FBP.dwg
A_PDQ22-FBP.dxf

2

Revision	Index	Datum	Name	Ersteller
		02.11.2010	DIWa	

ABB STOTZ-KONTAKT GmbH
FieldBusPlug

Urspr. | Ers. f. | Ers. d.

CAD - Vorlagen
Aufbauplan für FBP Stecker/Verteiler
Massstab: 1:2

STOTZ-KONTAKT GmbH

Fabriknummer 02/001
= FBP_AP
+ HD
Kommission FBP-AP_02-001_Front
Bl. 003
03 Bl.

Zusammenstellung aller FBP-CAD-Symbole und ihre Bezeichnungen

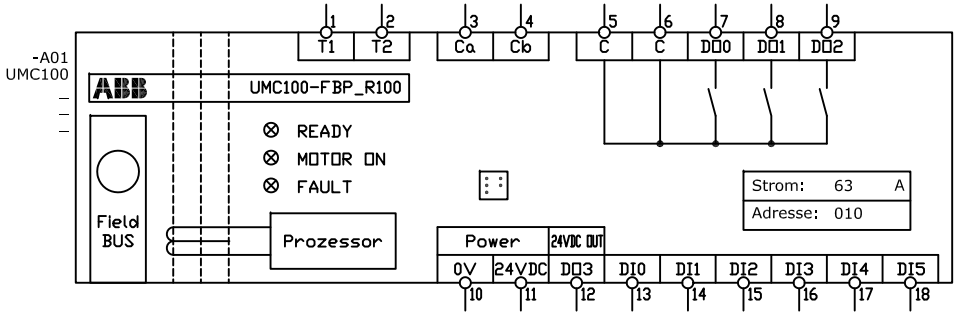

UMC100-FBP_R100.dwg
UMC100-FBP_R100.dxf

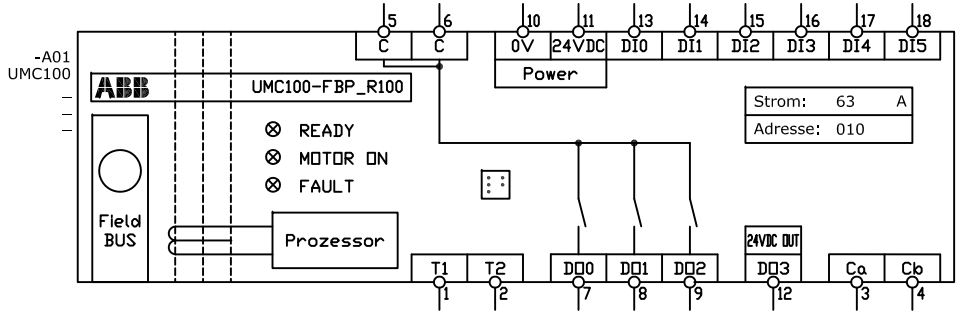

UMC100-FBP_R100_1.dwg
UMC100-FBP_R100_1.dxf

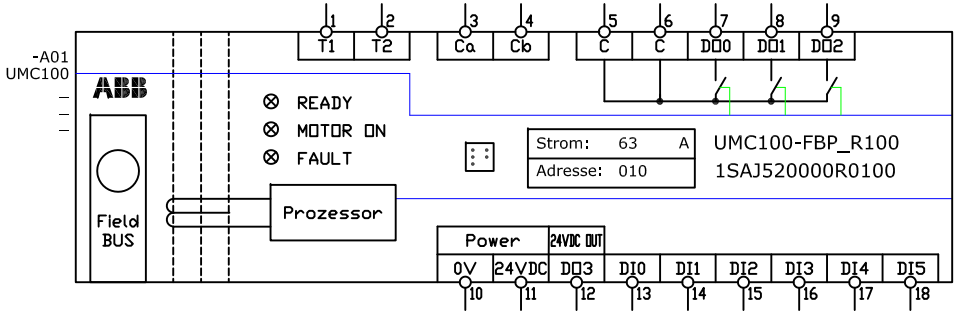

UMC100-FBP_R100_2.dwg
UMC100-FBP_R100_2.dxf

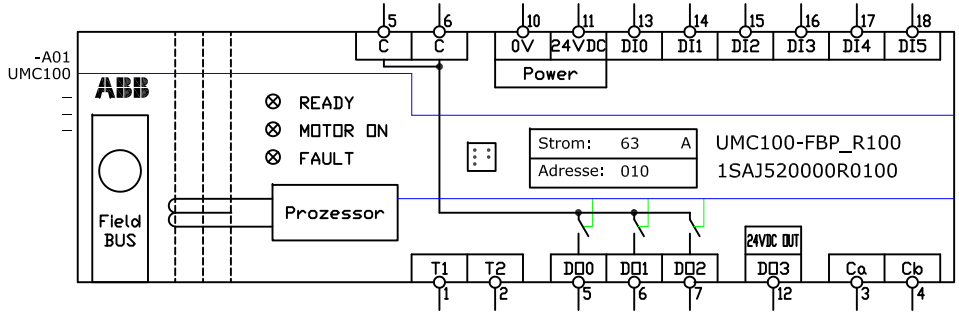

UMC100-FBP_R100_3.dwg
UMC100-FBP_R100_3.dxf

Alternative Darstellungen

Revision	Index	Datum	Name	Ersteller
		02.11.2010	DiWa	

ABB STOTZ-KONTAKT GmbH
FieldBusPlug

Urspr. | Ers. f. | Ers. d.

CAD - Vorlagen
Stromlaufplan für FBP - Geräte
UMC100

ABB STOTZ-KONTAKT GmbH

Fabriknummer 02/002
Kommission FBP-SP_02-002_Symbole
= FBP_SP
+ HD
Bl. 001
03 Bl.

Zusammenstellung aller FBP-CAD-Symbole und ihre Bezeichnungen

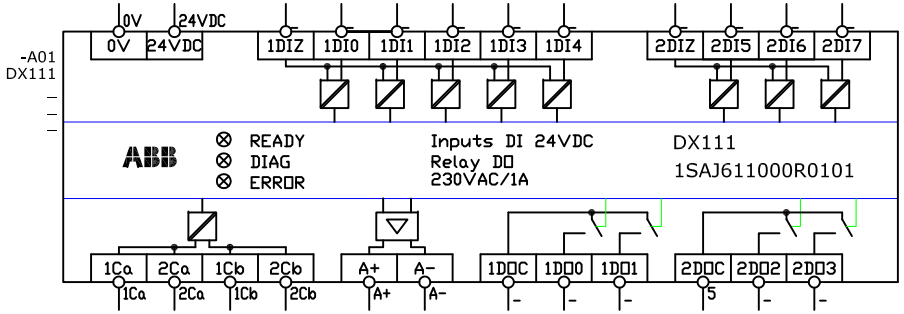

DX111-FBP.dwg
DX111-FBP.dxf

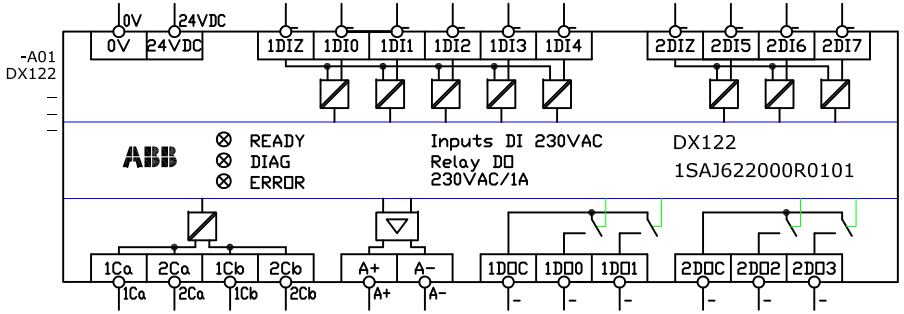

DX122-FBP.dwg
DX122-FBP.dxf

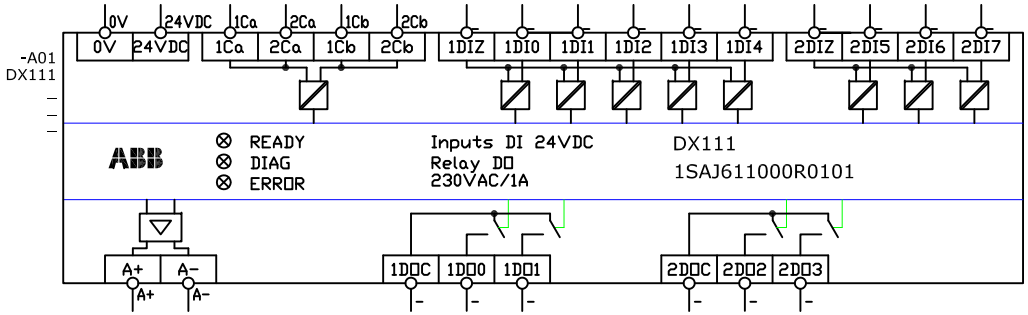

DX111-FBP_1.dwg
DX111-FBP_1.dxf

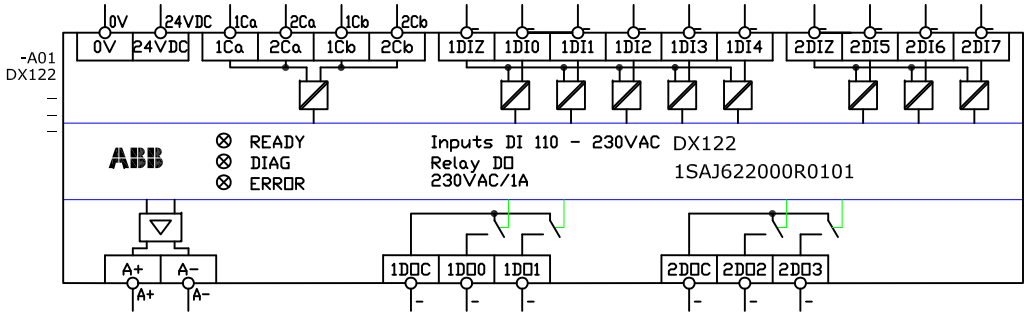

DX122-FBP_1.dwg
DX122-FBP_1.dxf

Alternative Darstellungen

Zusammenstellung aller FBP-CAD-Symbole und ihre Bezeichnungen

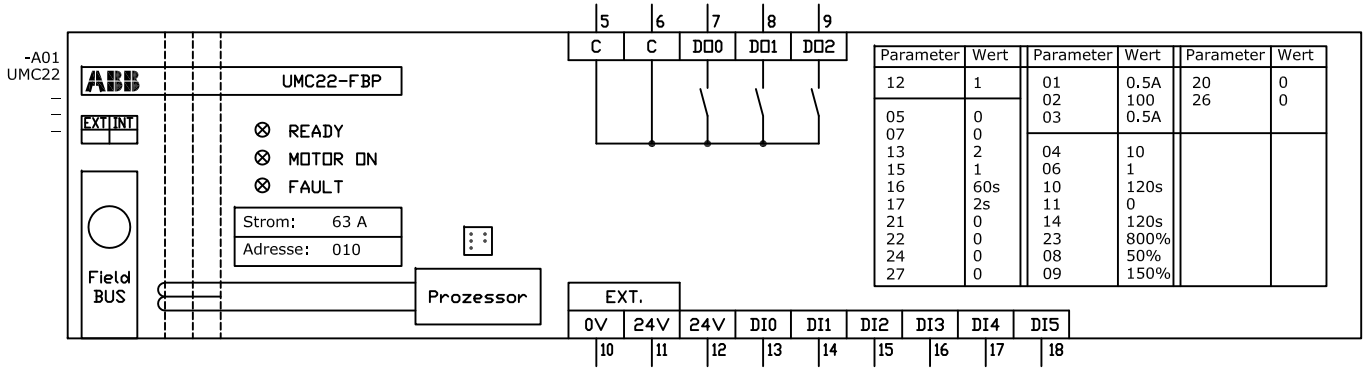

Parameter	Wert	Parameter	Wert	Parameter	Wert
12	1	01	0.5A	20	0
		02	100	26	0
05	0	03	0.5A		
07	0				
13	2	04	10		
15	1	06	1		
16	60s	10	120s		
17	2s	11	0		
21	0	14	120s		
22	0	23	800%		
24	0	08	50%		
27	0	09	150%		

UMC22-FBP_R300.dwg
UMC22-FBP_R300.dxf

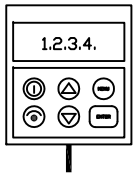

UMC-PAN-FBP.dwg
UMC-PAN-FBP.dxf

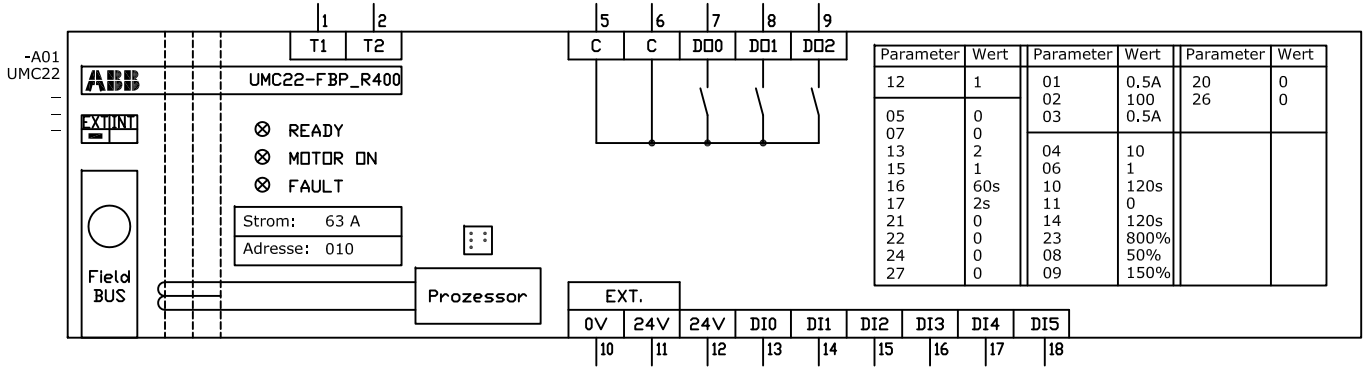

Parameter	Wert	Parameter	Wert	Parameter	Wert
12	1	01	0.5A	20	0
		02	100	26	0
05	0	03	0.5A		
07	0				
13	2	04	10		
15	1	06	1		
16	60s	10	120s		
17	2s	11	0		
21	0	14	120s		
22	0	23	800%		
24	0	08	50%		
27	0	09	150%		

UMC22-FBP_R400.dwg
UMC22-FBP_R400.dxf

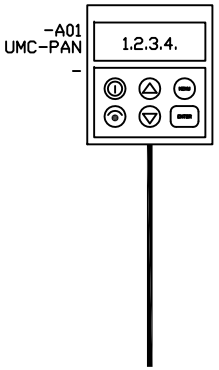

UMC-PAN_1-FBP.dwg
UMC-PAN_1-FBP.dxf

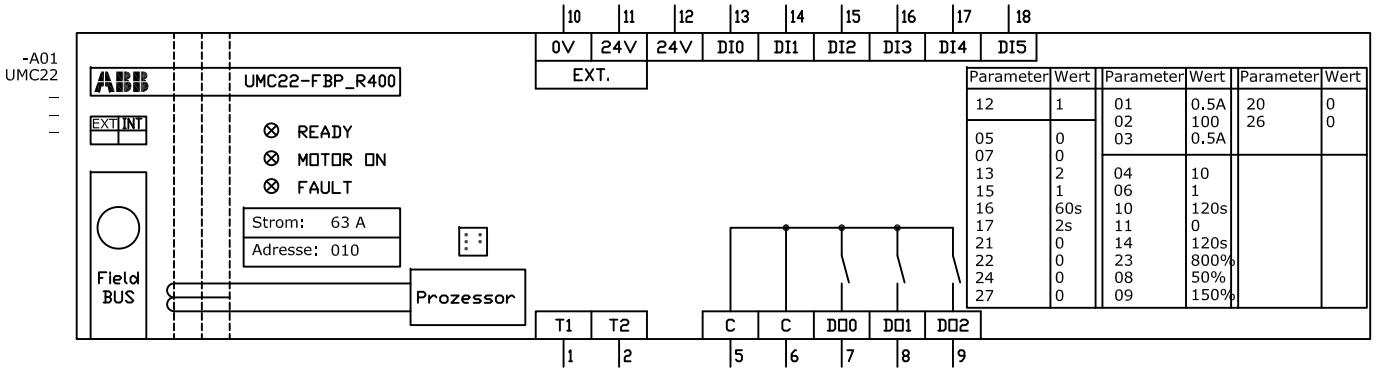

Parameter	Wert	Parameter	Wert	Parameter	Wert
12	1	01	0.5A	20	0
		02	100	26	0
05	0	03	0.5A		
07	0				
13	2	04	10		
15	1	06	1		
16	60s	10	120s		
17	2s	11	0		
21	0	14	120s		
22	0	23	800%		
24	0	08	50%		
27	0	09	150%		

UMC22-FBP_R400_2.dwg
UMC22-FBP_R400_2.dxf

2

Revision	Index	Datum	Name	Ersteller
		02.11.2010	DIWa	

ABB STOTZ-KONTAKT GmbH
FieldBusPlug

Urspr. | Ers. f. | Ers. d.

CAD - Vorlagen
Stromlaufplan für FBP - Geräte
UMC22

ABB STOTZ-KONTAKT GmbH

Fabriknummer 02/002
Kommission FBP-SP_02-002_Symbole

= FBP_SP
+ HD

Bl. 003
03 Bl.