Doc. N.° 1SDH002009A1602 - ECN000227524 - Rev. C

SACE XT2 - XT4

Cavo selettività di zona
Zone selectivity cable
Zonenselektivitätskabel
Câble de sélectivité de zone
Cable de selectividad de zona
區域選擇性電纜

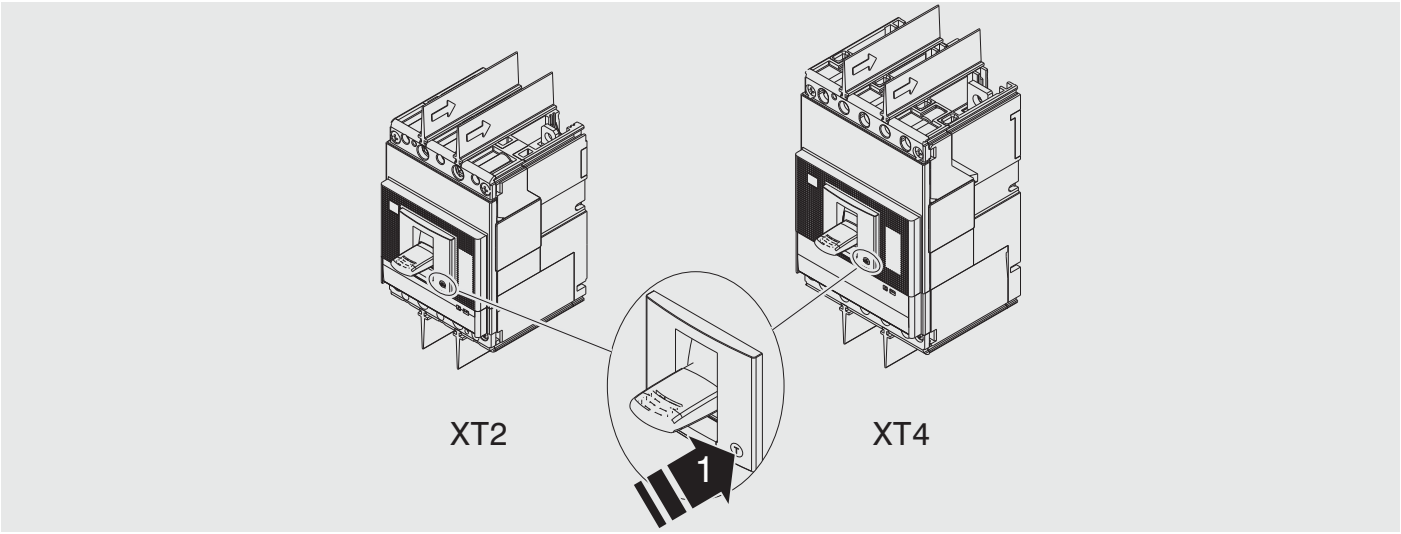

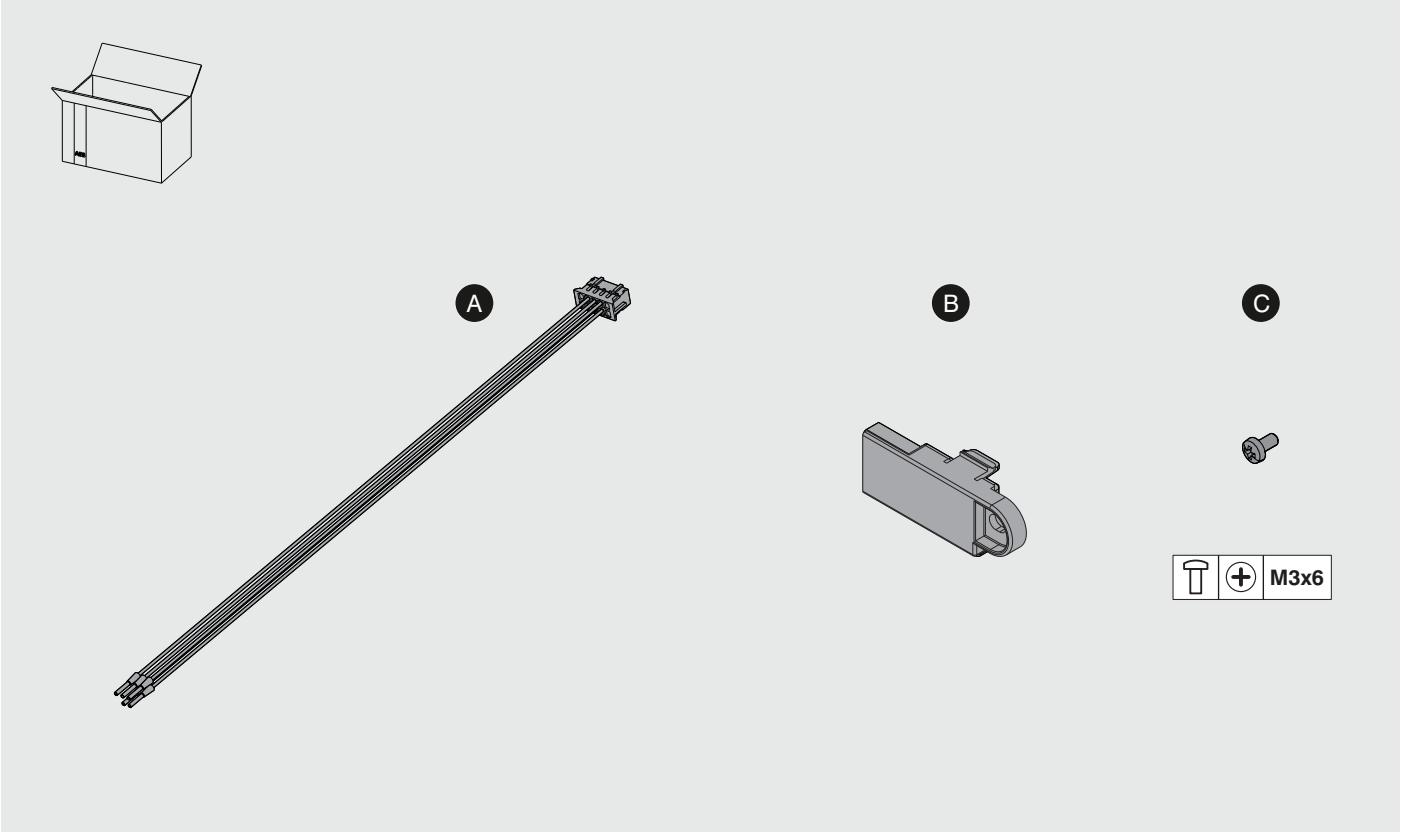

1

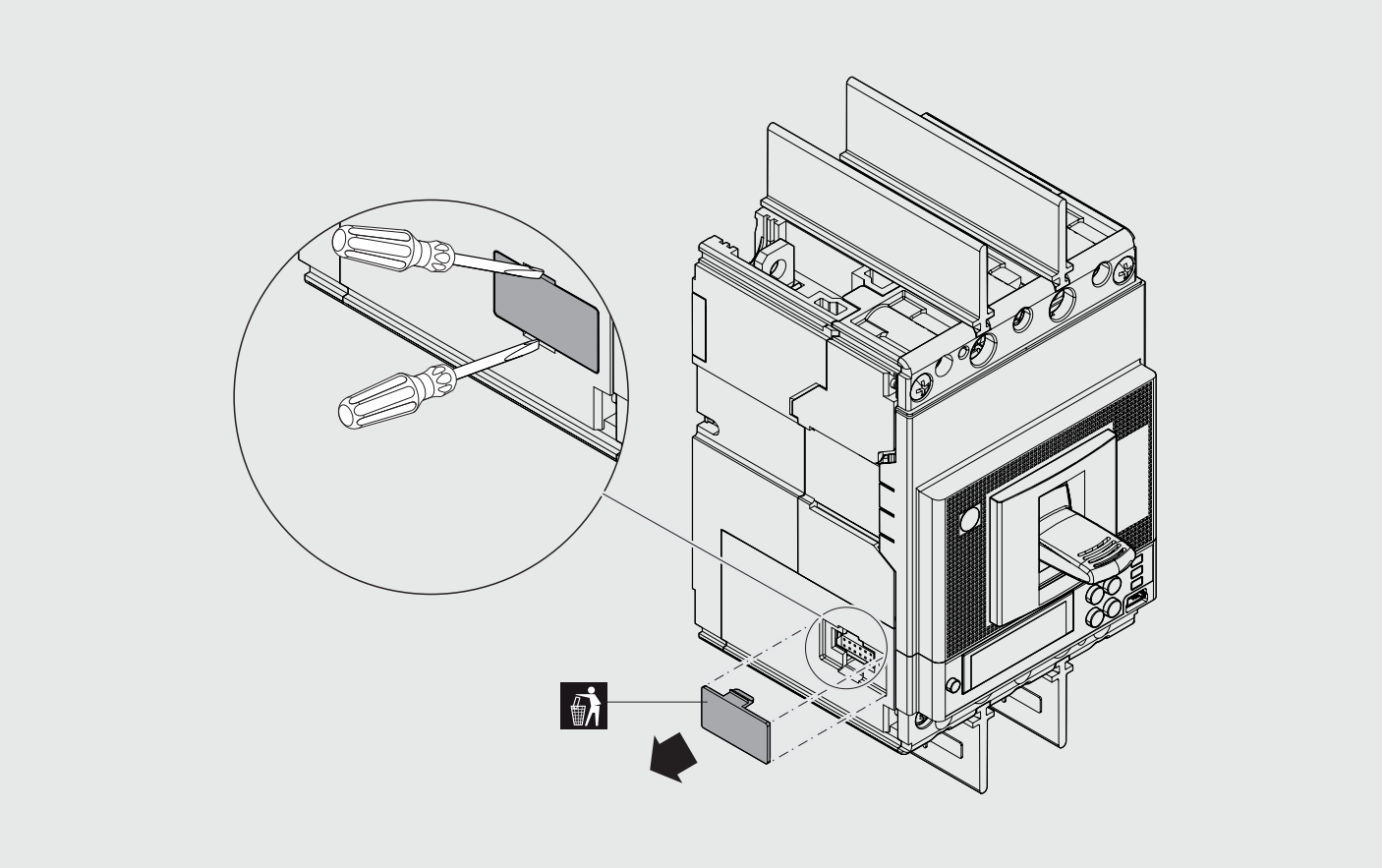

2

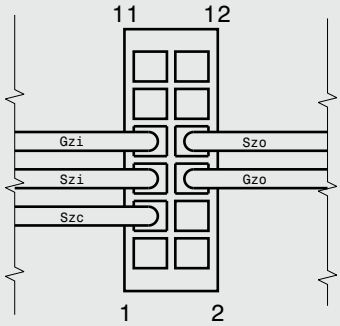

PIN	SIGNAL
1	-
2	-
3	Szc
4	-
5	Szi
6	Gzo
7	Gzi
8	Szo
9	-
10	-
11	-
12	-

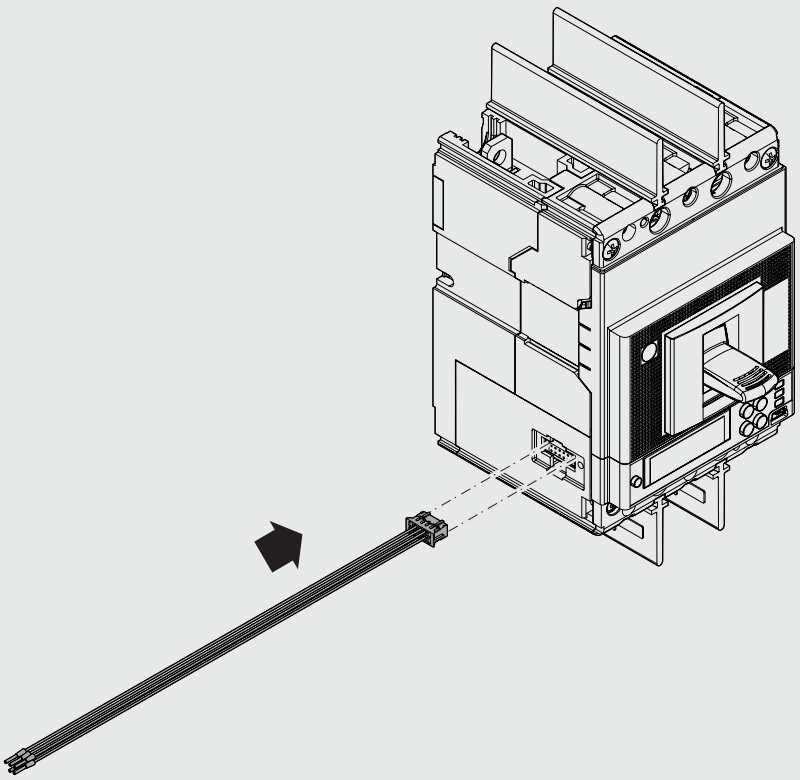

3

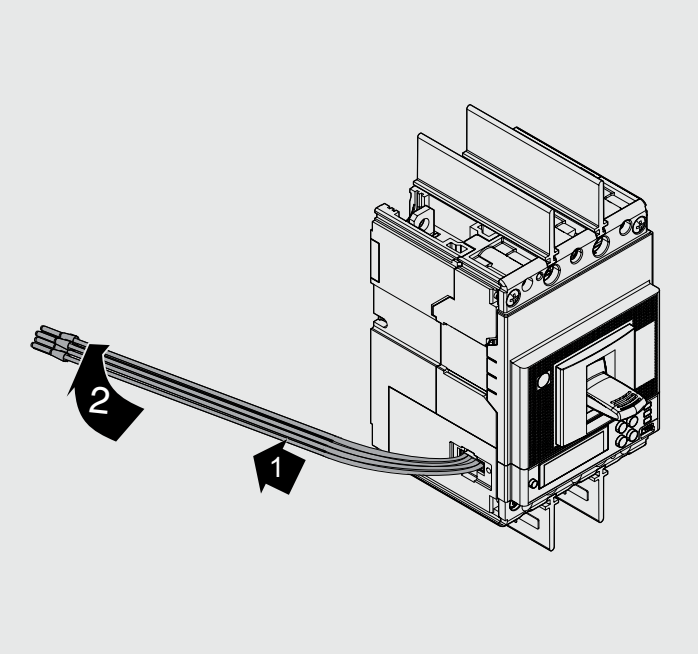

4

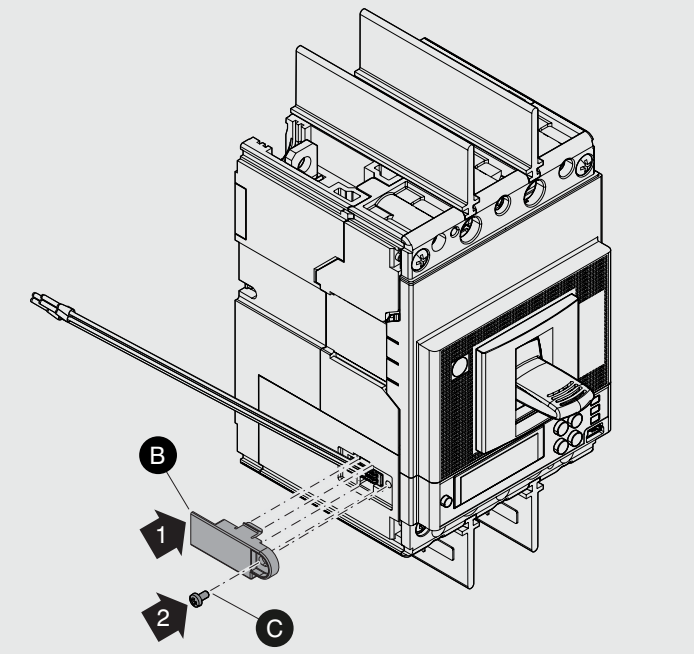

5

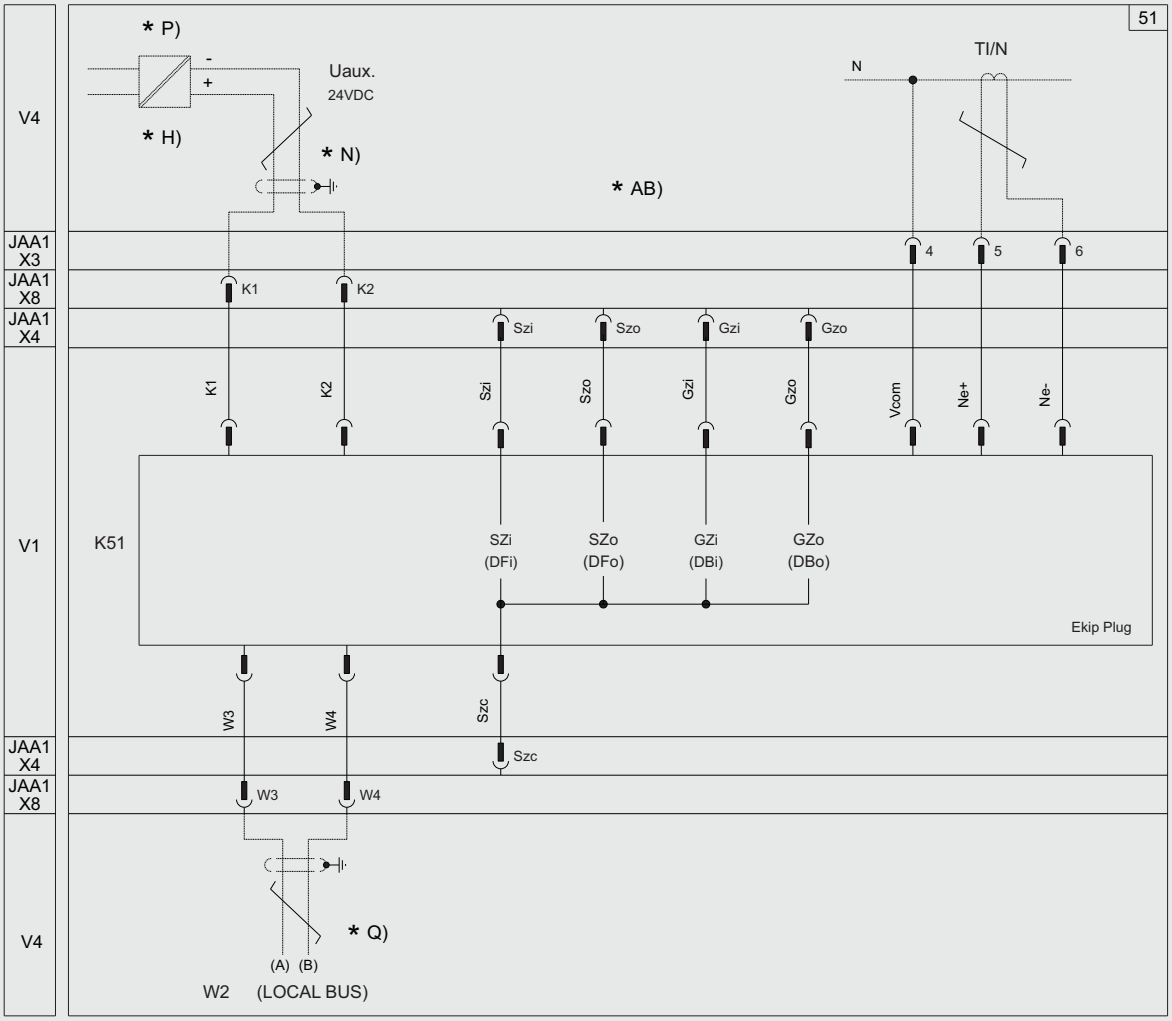

*Per ulteriori informazioni vedere:
*For further details consult:
*Für weitere Informationen siehe: 1SDM000068R0001
*Pour plus d'informations voir:
*Para más información véase:
*有关更多信息请参考:

© Copyright 2013-2022 ABB. All rights reserved.