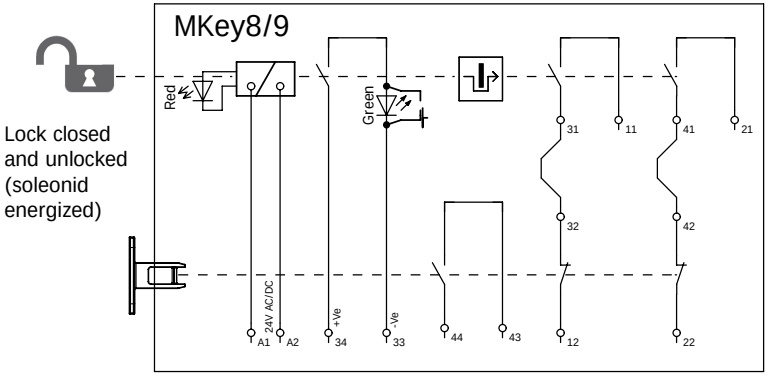

Lock closed and unlocked (soleonid energized)

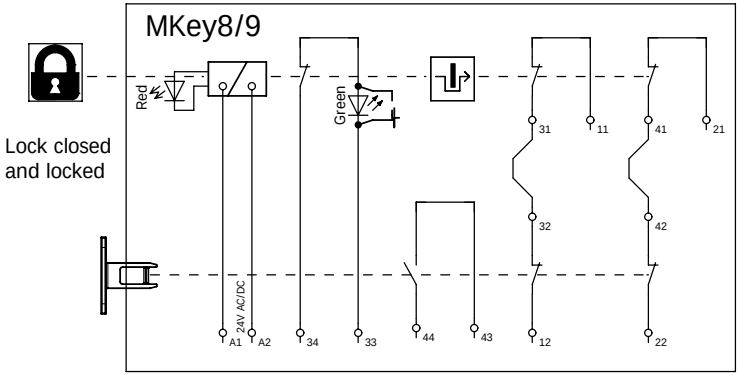

Lock closed and locked

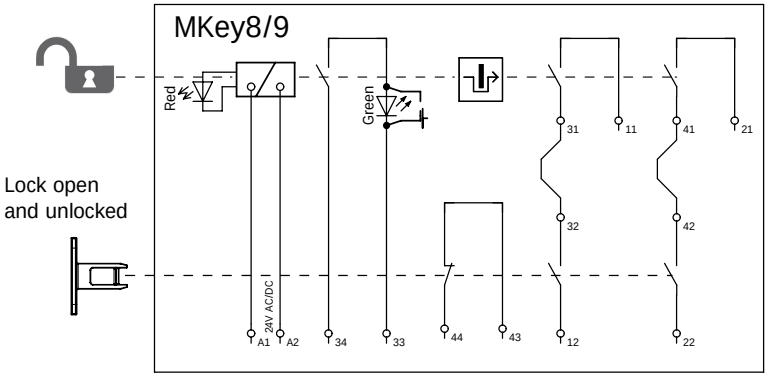

Lock open and unlocked

			Datum	2019-09-16	ABB	ABB Jokab Safety	Wiring diagram	2TLC010025T0001	=	
			Redigerare	SEHAHAL5	MKey8 / MKey9 Power to unlock				+	
			Kontollerad					HHg_New	Blad	12s
Ändring	Datum	Namn	Ursprung		Ersättning för	Ersatt av			Blad	23 / 32