Doc. N.° 2TFH000025A1001 - ECN000123295 - Rev. D

SACE Tmax XT

Trasformazione interruttore base in parte mobile per interruttore rimovibile - XT5
Transformation of a basic circuit-breaker into a moving part for a plug-in circuit-breaker - XT5
Umwandlung des Grund-Leistungsschalters in Bewegliches Teil für Steckbaren Leistungsschalter - XT5
Transformation du disjoncteur de base en partie mobile pour disjoncteur debrochable - XT5
Tranformación interruptor base en parte móvil para interruptor removibl - XT5
将固定式断路器改装为插入式移动部分的转换套件 - XT5

XT5

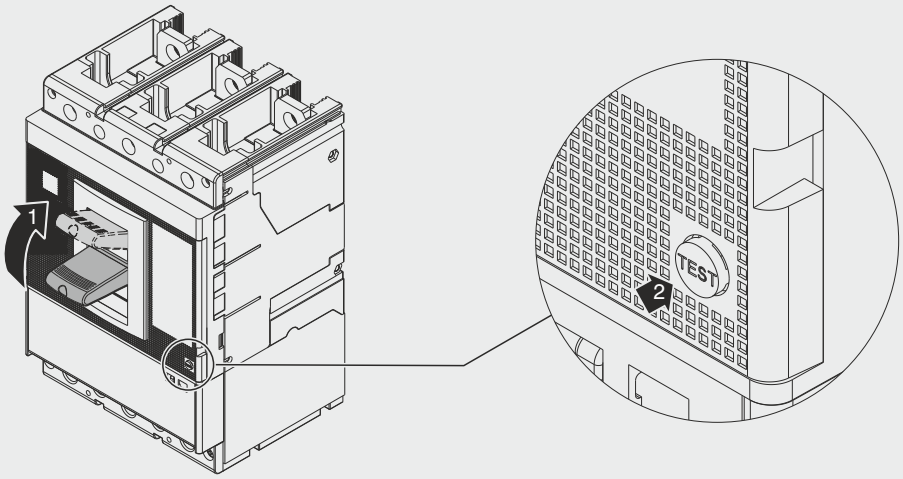

									3x16	3x12
400		2	1	4	3P: 3 4P: 4		3P: 6 4P: 8	3P: 6 4P: 8	4	3
630	2		1	4	3P: 3 4P: 4	3P: 6 4P: 8	3P: 6 4P: 8		4	3

1 3P

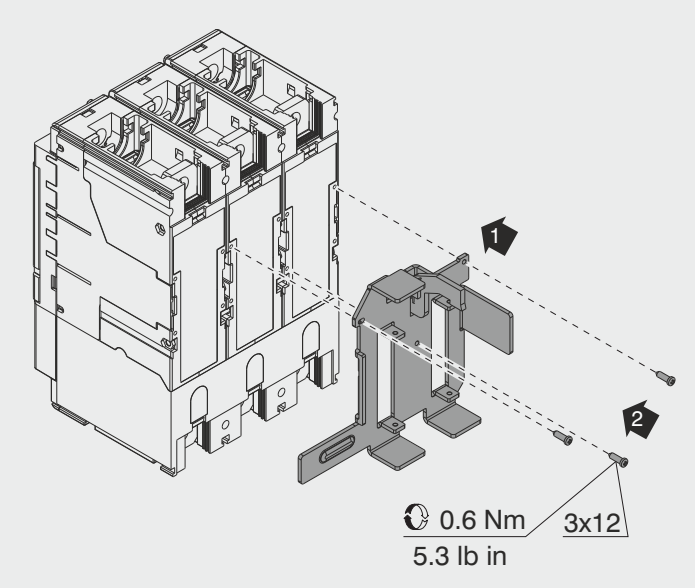

2 4P

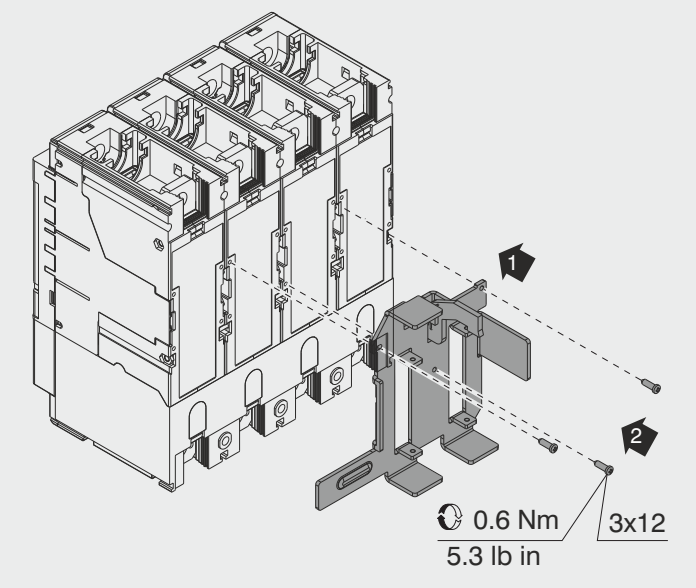

3 400

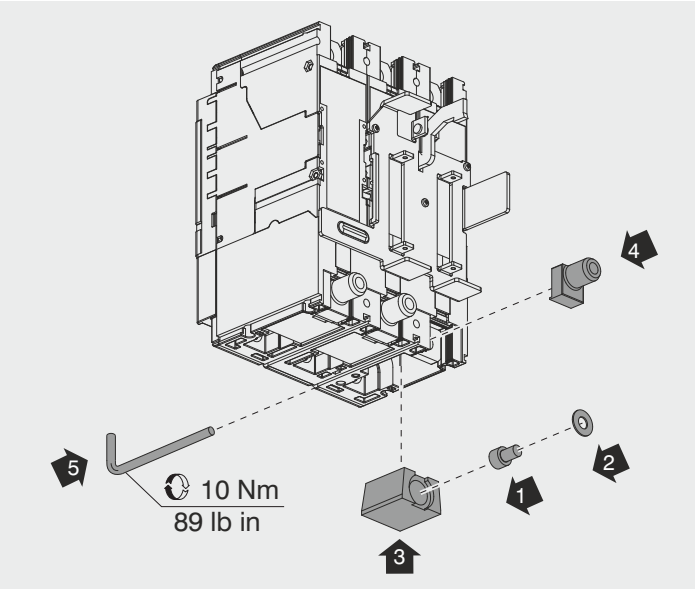

4 630

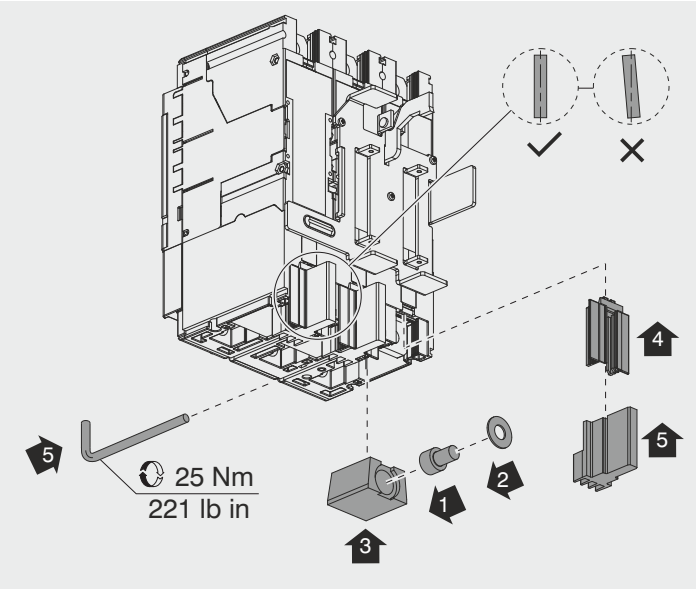

5 400

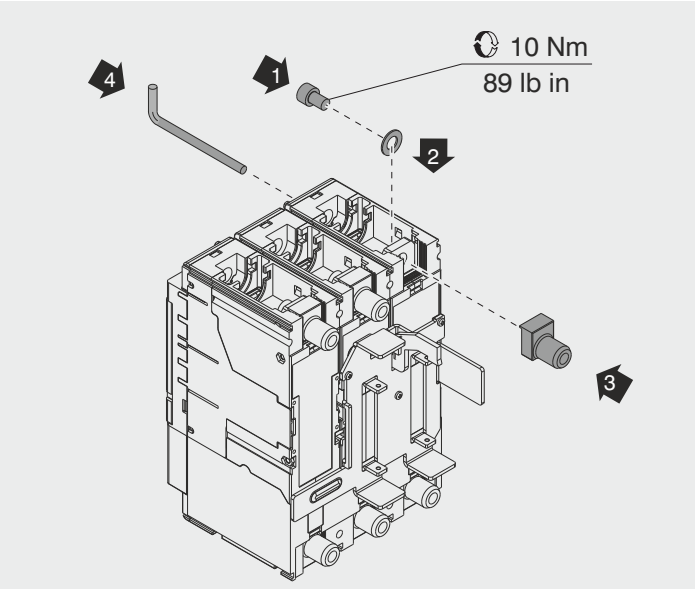

6 630

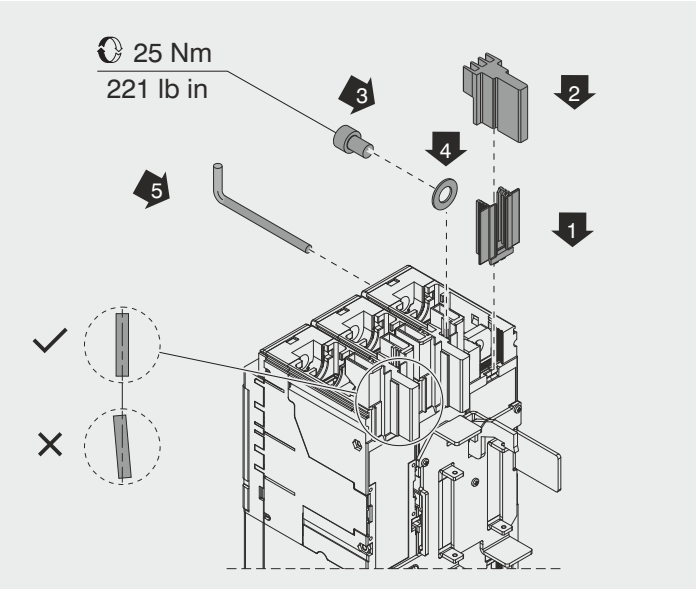

7 **400**

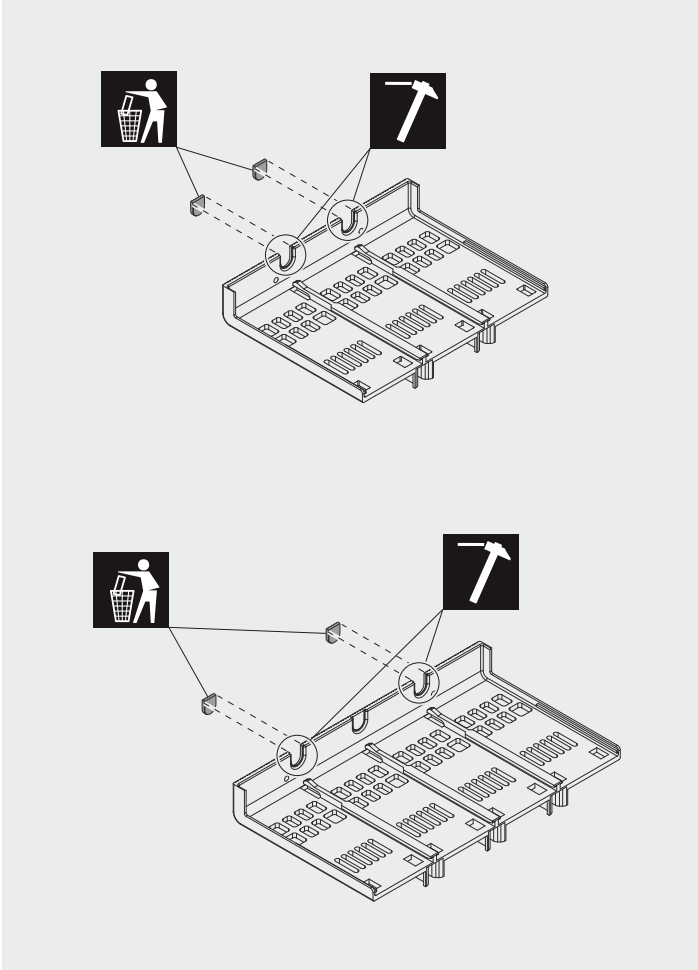

8 **630**

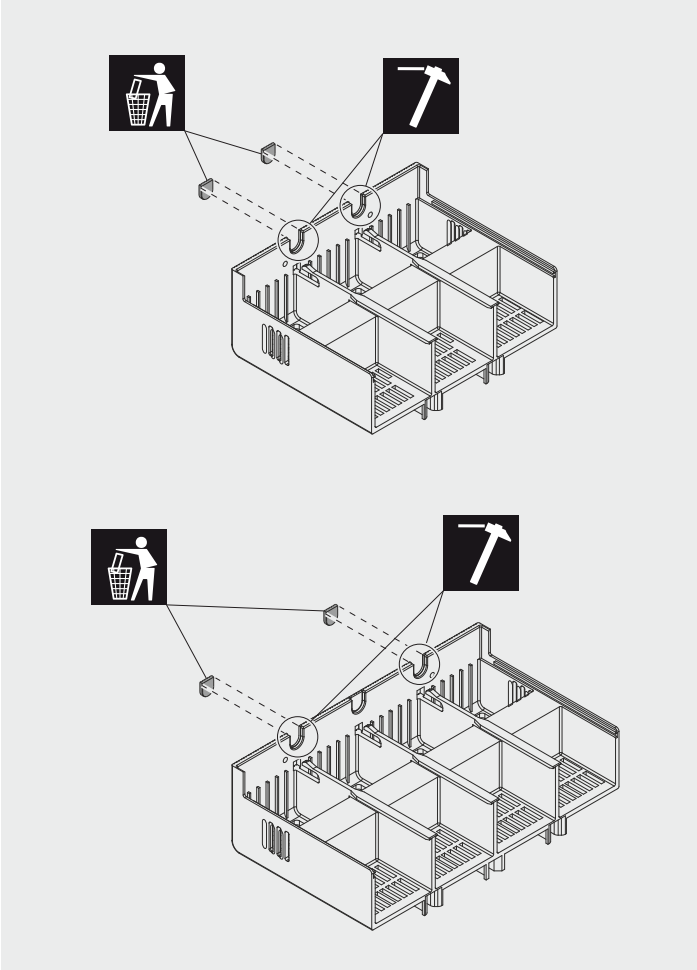

9 **400**

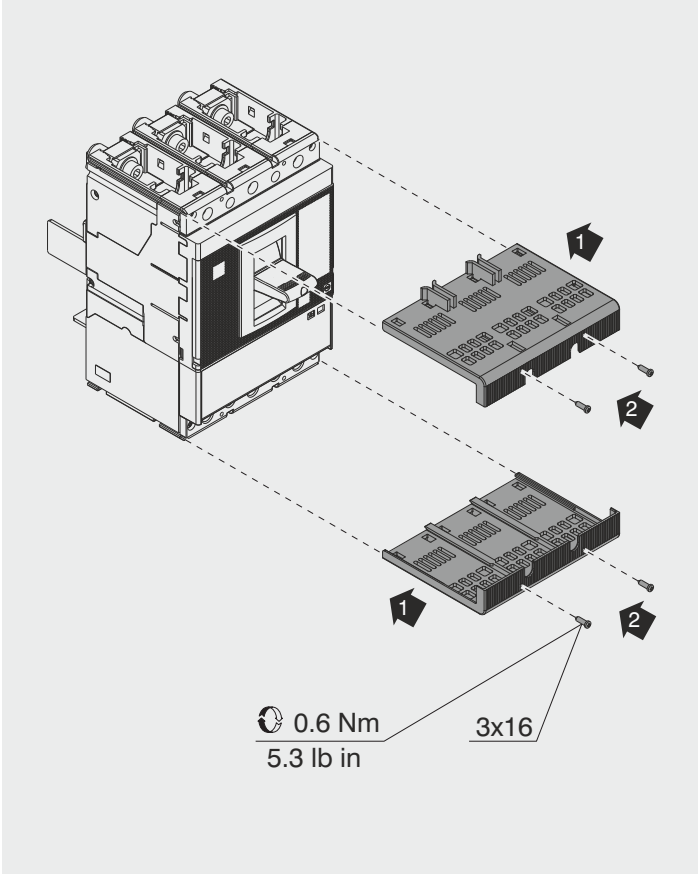

10 **630**

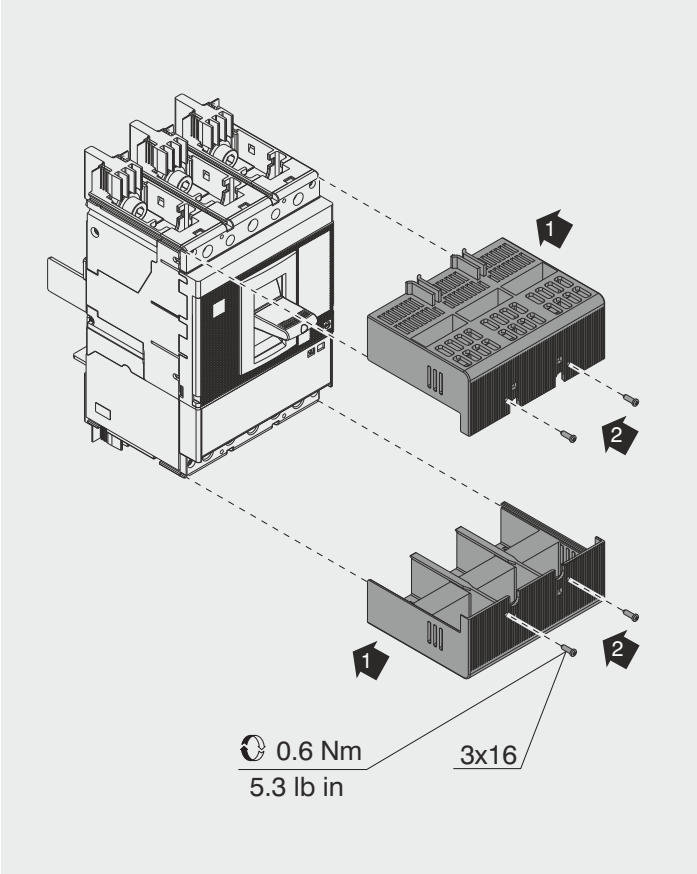

9 400

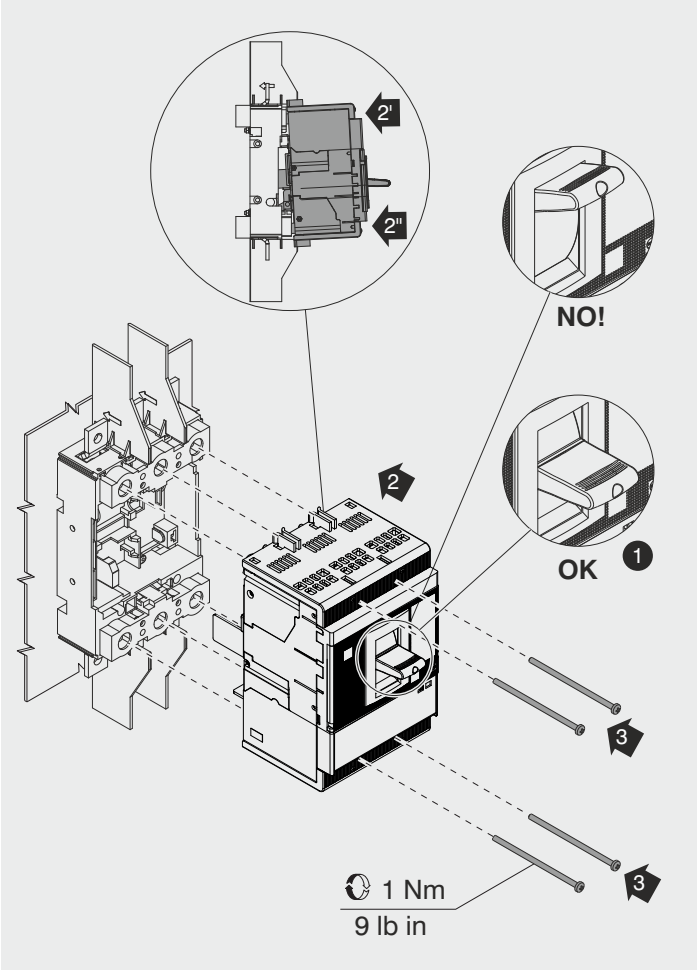

10 630

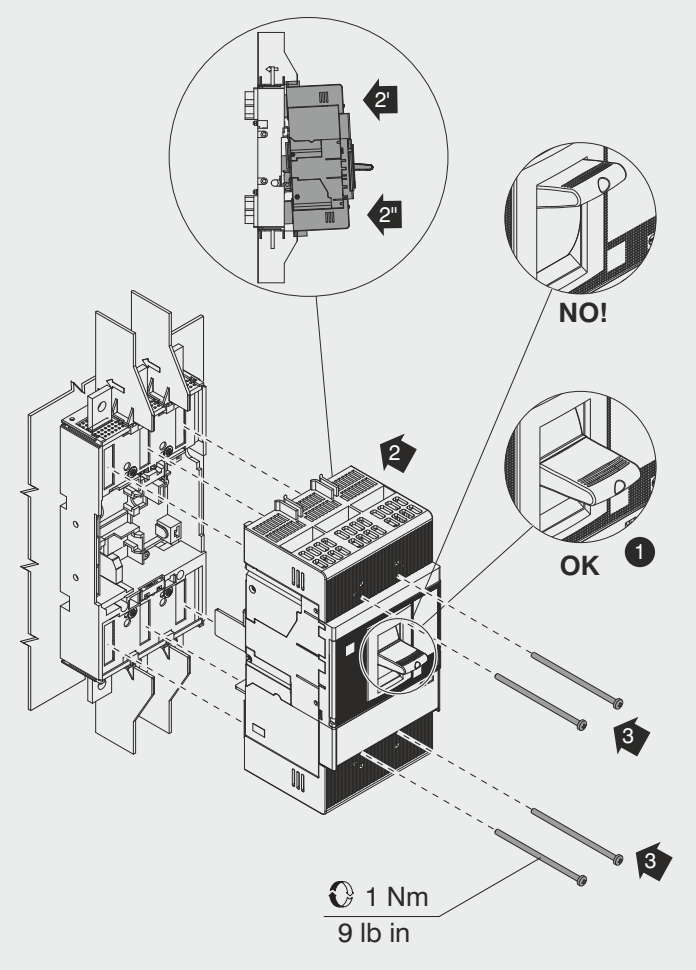

11 400

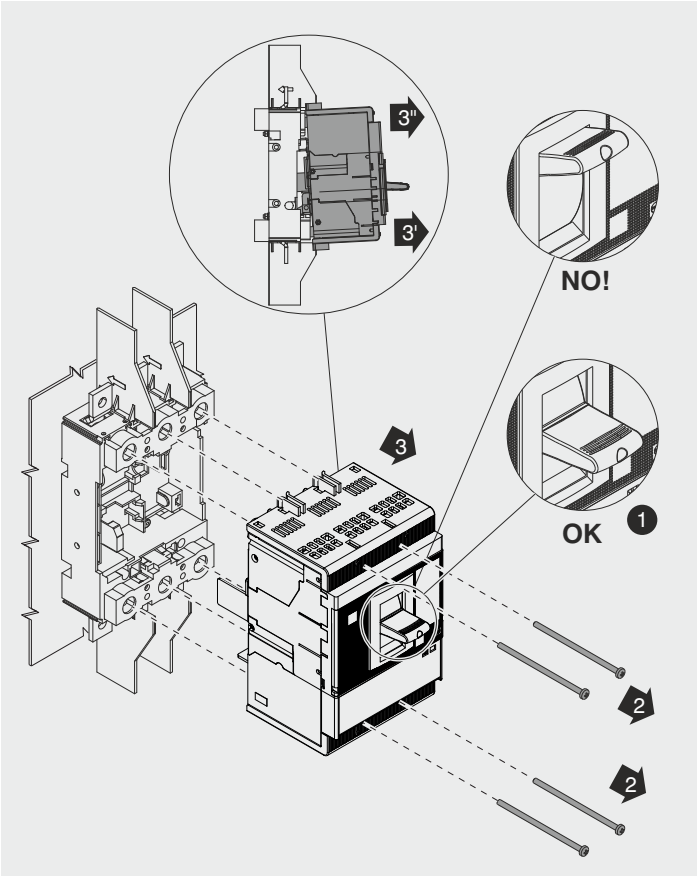

12 630

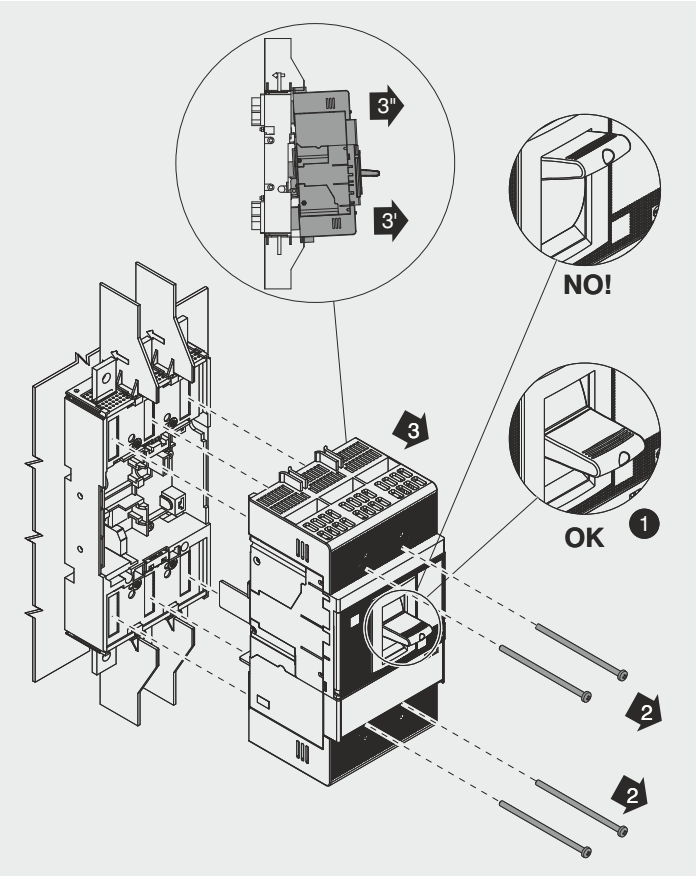

© Copyright 2019 ABB. All rights reserved.
www.abb.com