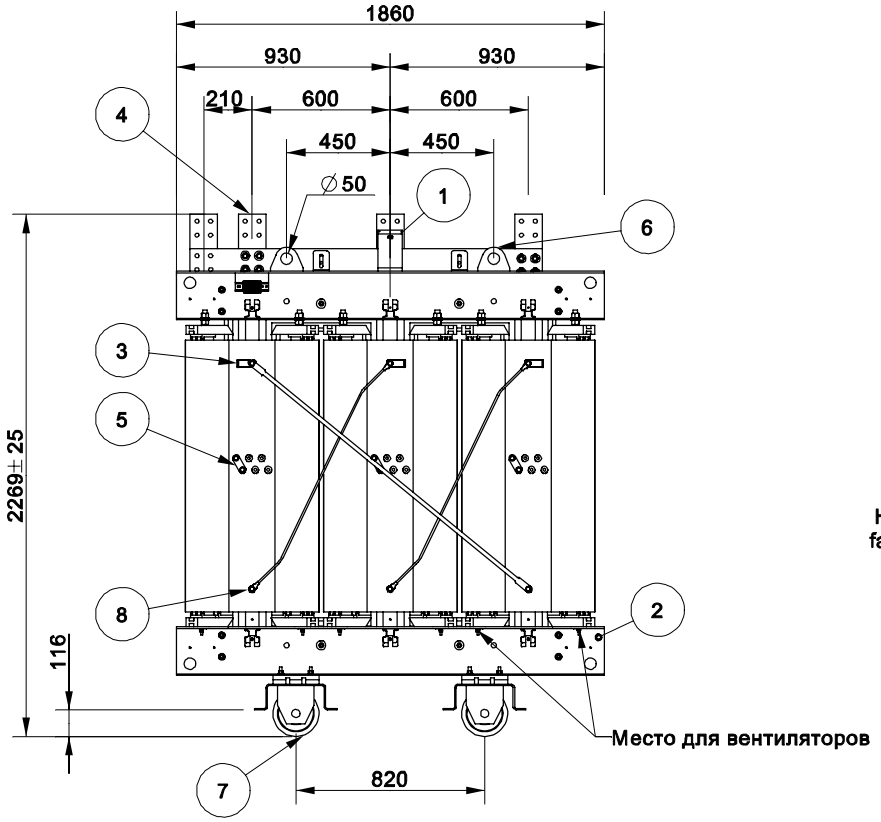

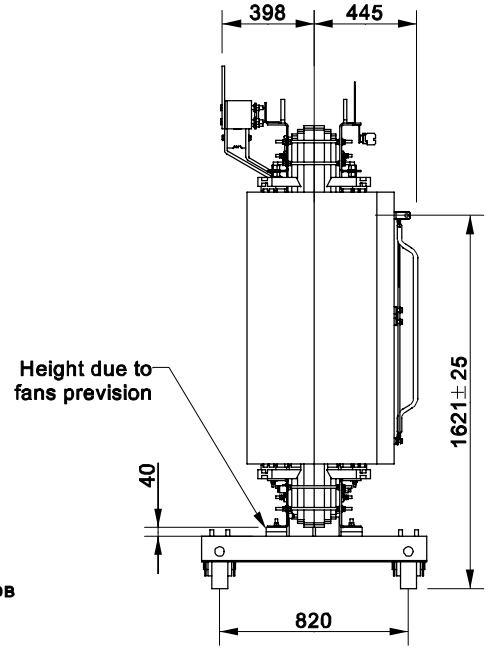

ОПИСАНИЕ

1	-	Заводская табличка
2	-	Клемма заземления
3	-	Клеммы ВН
4	-	Клеммы НН
5	-	ПБВ с отпайками
6	-	Подъемные проушины
7	-	Ролики Ø200x70
8	-	Схема соединения

Клеммы НН 2N-2U-2V-2W

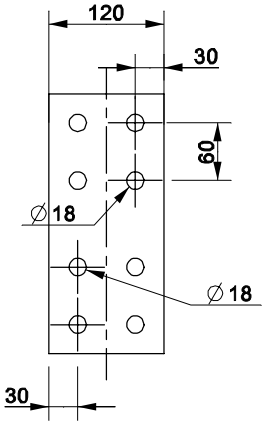

МАТЕРИАЛ : МЕДЬ
ТОЛЩИНА : 10.0 mm

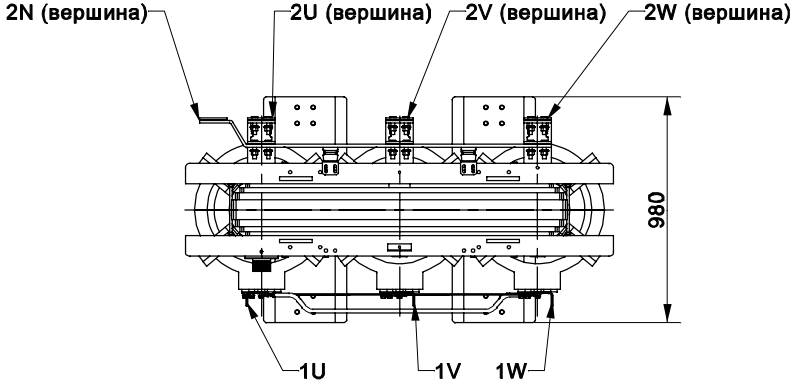

Вес	
Трансформатор	3683 kg
Аксессуары	71 kg
Полный вес	3754 kg

Клеммы ВН 1U-1V-1W

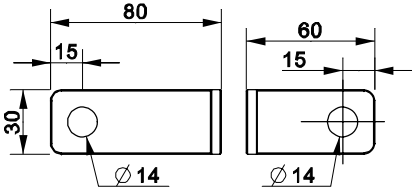

МАТЕРИАЛ : МЕДЬ
ТОЛЩИНА : 5.0 mm

Отклонения согласно ISO 2768V

Zone	Rev.	Description	Date	Approved

Item	Qty	Unit	PartID	Dimension	MaterialID	Description	Mass

Prepared: FMUNOZ 05/02/2014	Responsible Department: -	Classification	
Approved: V.SANZ 05/02/2014	Takeover Department: -	Title: Общий вид, DTE 1600/7.2 , 6000/400 V	Lang. ES
Rev. - / Scale 0.043 / Mass 3754.3	Based On: FA000143		Cont. 1
ABB Distribution Transformers		Document No. 1LES253934-CR	Sheet 1

RUS_7.2kV_1600_BKGo

The information contained in this document is to be kept strictly confidential. Any unauthorized use, reproduction, distribution or disclosure is strictly forbidden. © Copyright 2014 ABB. All rights reserved.