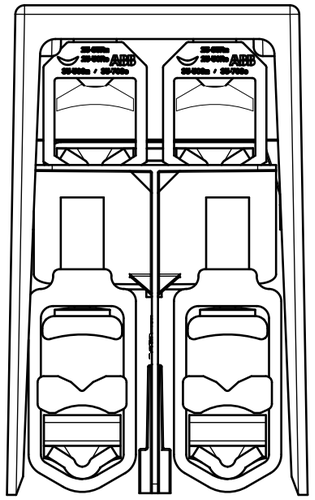

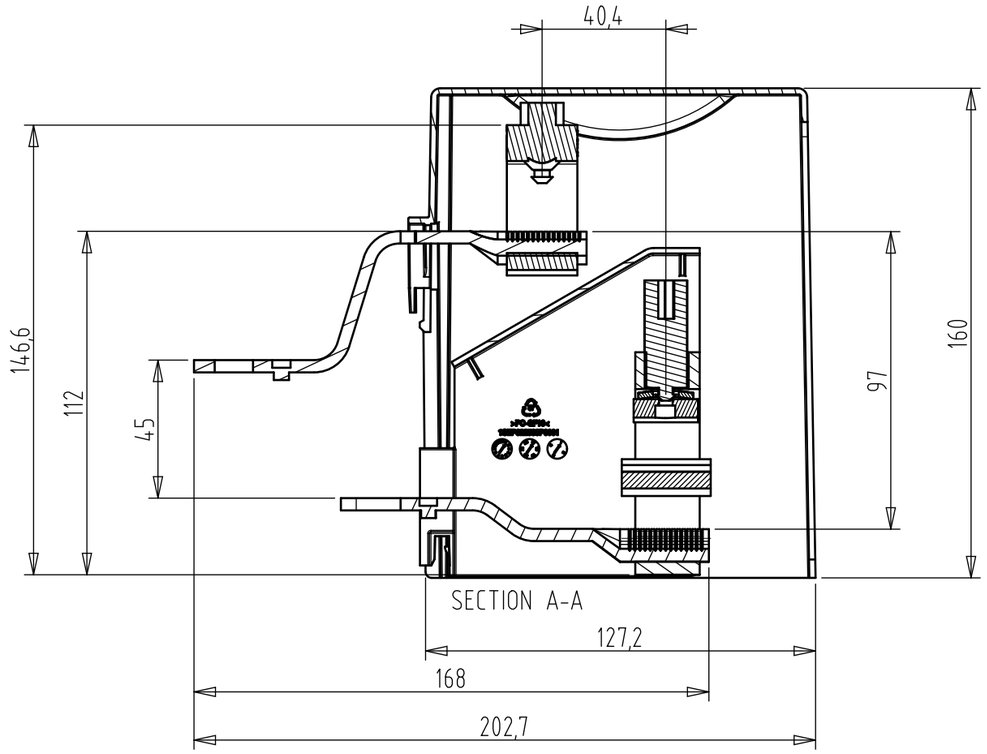

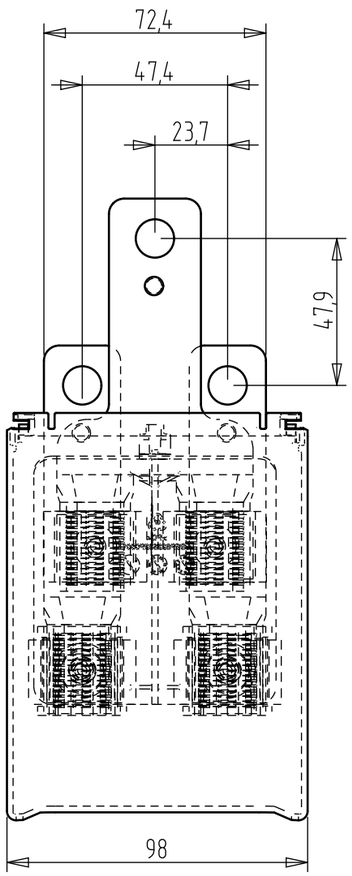

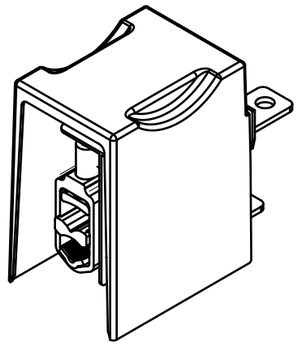

SCALE 1:4

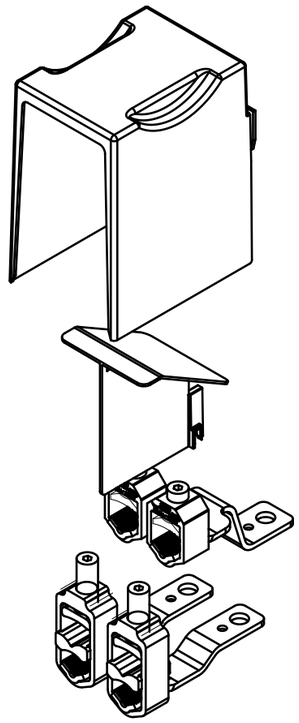

SCALE 1:4

COLOR		UNMARKED ROUNDINGS	UNMARKED DRAFTS	INSPECTED DIMENSIONS
RAW MATERIAL	MATERIAL NORM	NET WEIGHT 627,2 g	VOLUME 289,0 cm^3	AREA [.1] cm^2
CREATED 2020-10-09 Aleksi Primetta	MODIFIED 2020-10-09 Aleksi Primetta		APPROVED	
ECN NUMBER / ECN DATE	CONCERNING		DRAWING FILE 1SEB622529 A.1	
ORGANIZATION ABB Oy, Smart Power	DEPARTMENT FIELSP		TOLERANCES	

TITLE (FI)	TYPE	SCALE	FORMAT	LANGUAGE	SHEET
		1:2	A3	EN/FI	1/1
TITLE (EN) ZLBM123 Double V-clamp adap. kit for CDC	DOC. NO.				REV. A

Proprietary and Secret Information

We reserve all rights in this document and in the information contained therein. Reproduction, use or disclosure to third parties without express authority is strictly forbidden. © Copyright 2020 ABB.

Pidätämme itsellemme kaikki oikeudet tähän asiakirjaan ja siihen liittyvään informaatioon. Asiakirjan toisintaminen, käyttö tai sen sisällön paljastaminen kolmannelle osapuolelle ilman nimenomaista suostumustamme on ehdottomasti kielletty. © Copyright 2020 ABB.