Spec-Kon®

Nielutowane złącza zaciskowe

Wykorzystaj zalety produktów linii Spec-Kon®!
Firma Thomas & Betts (teraz członek Grupy ABB) opracowała pierwsze nielutowane końcówki i złączki kablowe montowane za pomocą narzędzi ponad 60 lat temu w odpowiedzi na potrzeby przemysłu związane z uzyskiwaniem lepszych parametrów pracy instalacji elektrycznych.

Od tego czasu technika połączeń zaciskowych, w której trwałe połączenie przewodów lub kabli z końcówkami uzyskiwane jest przez umieszczenie przewodu w kołnierzu końcówki a następnie ich zaprasowanie, potwierdziła na przestrzeni lat szereg swoich zalet. Niezawodność połączenia, niskie koszty montażu, niewymagany wysoki poziom umiejętności do wykonywania powtarzalnych i jakościowych połączeń zaciskowych, przyjazność dla środowiska naturalnego (w porównaniu na przykład do lutowania) to cechy, które zapewniły tej technice przewagę nad innymi metodami.

Konstrukcja typu „Easy Entry”
Rozwiązanie to zapewnia szybsze i łatwiejsze wprowadzanie przewodu. Stożkowaty wlot zabezpiecza przed „zaginaniem się” skrajnych drutów przewodu przy wprowadzaniu ich do kołnierza końcówki. Brak nawet kilku drutów może mieć negatywny wpływ na parametry elektryczne przewodu i wytrzymałość na naprężenia mechaniczne.

Szew lutowany / konstrukcja z częścią rurową
Końcówki i złączki kablowe Spec-Kon® posiadają kołnierz ze szwem lutowanym (lub część rurową), który zapewnia lepsze właściwości mechaniczne (brak otwierania się kołnierza podczas procesu zaciskania, większa wytrzymałość na wyrwanie przewodu) oraz właściwości elektryczne (mniejsze ryzyko utraty drutów przewodu i uszkodzeń elektrycznych) w porównaniu do kołnierzy ze szwem nielutowanym.

Podwójne zaciskanie
Modele z podwójnym zaciskaniem posiadają dodatkową tuleję miedzianą umieszczoną wewnątrz kołnierza, która zapewnia zwiększoną przewodność oraz wytrzymałość na wyrwanie przewodu. Opcja ta jest przeznaczona dla środowisk przemysłowych o wysokim poziomie wibracji lub ciężkich warunkach pracy.

Szeroki zakres typów, materiałów i narzędzi montażowych
System obejmuje szeroką gamę typów przeznaczonych do różnych zastosowań: końcówki oczkowe, widełkowe, igiełkowe, tulejkowe, nasuwane, złączki kablowe ....
Dostępne są wersje bez izolacji lub z izolacją wykonaną z różnych materiałów (poliwęglanu, winylu, nylonu, materiału termokurczliwego) spełniające określone wymagania (ochrona przed wilgocią, zwarciem, pyłem oraz trwałe połączenie odporne na drgania).
Ofertę uzupełnia kompleksowy zakres narzędzi, począwszy od ergonomicznych narzędzi ręcznych do narzędzi z napędem pneumatycznym i hydraulicznym.

Thomas & Betts – Członek Grupy ABB
Od czerwca 2012 roku Thomas & Betts (T&B) jest członkiem Grupy ABB. ABB jest wiodącym na świecie dostawcą technologii energetyki i automatyki. Grupa ABB zatrudnia około 150 000 pracowników w ponad 100 krajach świata.

Portfolio grupy jest teraz uzupełnione o następujące linie produktów i marek flagowych firmy Thomas & Betts:
- *Prowadzenie i mocowanie kabli i przewodów* - opaski zaciskowe Ty-Rap® i Ty-Met®, izolacja termokurczliwa Shrink-Kon®, kanały kablowe T&B
- *System ochrony kabli i przewodów* – osłony z nylonu i metalowe obejmujące marki: PMA, Adaptaflex, Kopex-Ex, Harnessflex
- *Połączenia kablowe i sterowanie w systemach elektroenergetycznych* – ochrona odgromowa i ochrona przed przepięciami Furse, Elastimold, Joslyn Hi-Voltage
- *Oświetlenie awaryjne* – systemy oświetlenia awaryjnego, systemy akumulatorowe, w tym marki VanLien, Kaufel, Emergi-Lite
- *Produkty do stref niebezpiecznych* – oświetlenie i szafki w wykonaniu przeciwwybuchowym DTS, przewody i złączki Kopex-Ex

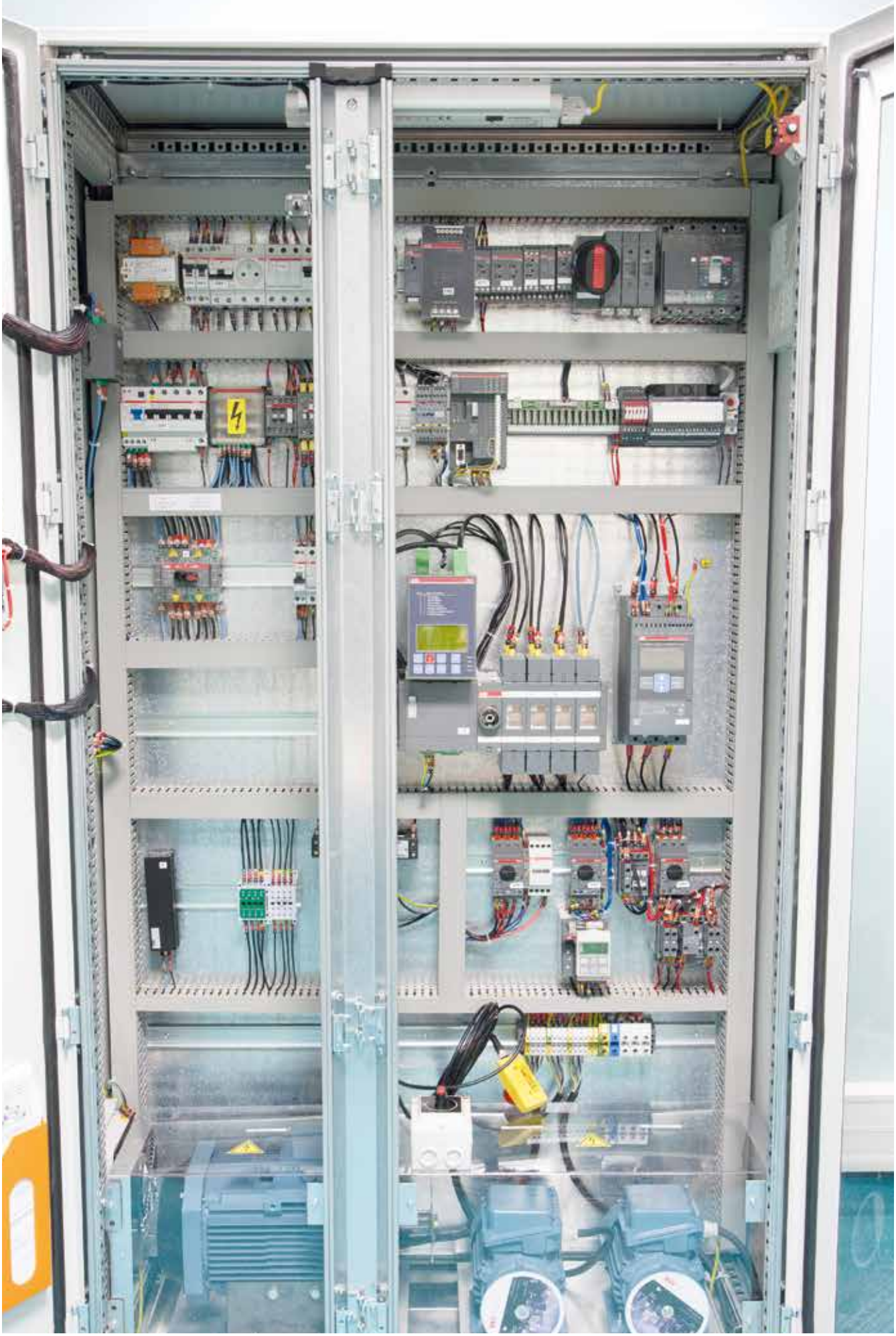

Spis treści

Spec-Kon® Końcówki i złączki kablowe zaciskane

Spec-Kon® – końcówki i złączki kablowe zaciskane 4

Tabela doboru produktów 4
Spec-Kon® Końcówki i złączki kablowe nieizolowane 6
Spec-Kon® Końcówki i złączki kablowe z izolacją z winylu 16
Spec-Kon® Końcówki i złączki kablowe z izolacją z nylonu 31
Spec-Kon® Końcówki i złączki kablowe z izolacją z poliwęglanu 50
Końcówki i złączki kablowe z izolacją termokurczliwą 59
Narzędzia do zaciskania 71

Color-Keyed® – końcówki do kabli energetycznych 74

Dragon Tooth® – końcówki do drutów nawojowych 88

Shield-Kon® – złączki do przewodów ekranowanych 122

Tabela doboru produktów

Spec-Kon® Końcówki i złączki kablowe zaciskane

4

Charakterystyka

Linia produktowa końcówek i złączek zaciskanych Spec-Kon® firmy Thomas & Betts oferuje kompleksowy system połączeń kablowych:

- Końcówki i złączki kablowe do przewodów o przekroju od 0,25 do 6,0 mm^2
- Produkty standardowe i specjalizowane do określonych zastosowań
- Produkty do ciężkich lub zewnętrznych warunków pracy

Cechy	Korzyści
Różne typy: końcówki oczkowe, widełkowe, igiełkowe, tulejkowe, nasuwane i wsuwane itp.	Możliwość doboru do każdego zastosowania
Różne materiały izolacji: PCV (winyl), PA (nylon), PC (poliwęglan)	Różne klasy temperaturowe i klasy palności
Izolacja z oznakowaniem barwnym wg DIN, zgodnie z przekrojem przewodów	Szybka identyfikacja i dobór właściwej końcówki lub złączki
Szew lutowany	Brak otwarcia kołnierza podczas zaciskania
Konstrukcja typu „Easy Entry”	Zabezpiecza przed „zaginaniem się” drutów żyły przewodu i umożliwia szybkie i pewne wprowadzenie przewodu
Miedź elektrolityczna o wysokiej przewodności	Zapewnia doskonałą przewodność i niską rezystancję styku oraz sztywne połączenie
Cynowane galwanicznie	Najwyższa odporność na korozję
Powierzchnia styku końcówki (np. widełkowej, oczkowej itp.) jest twardsza niż obszar zaprasowania	Większa odporność na odkształcenia mechaniczne
Wewnętrzne ząbkowanie w kołnierzu (w niektórych końcówkach)	Lepsze parametry połączenia (mała rezystancja styku) i podwyższone właściwości mechaniczne (wytrzymałość na drgania i wyrwanie przewodu)
Specyfikacja wymiarowa zgodnie z DIN 46237	Znormalizowane wymiary
Oznakowanie przekroju przewodu i rozmiaru śruby zacisku (na większości końcówek)	Szybka identyfikacja i dobór właściwej końcówki lub złączki

Tabela doboru produktów

Spec-Kon® Końcówki i złączki kablowe zaciskane

Typ końcówki / złączki	Materiał	Pokrycie	Oznakowanie	Kołnierz metalowy	Izolacja	Oznakowanie barwne	Wejście przewodu
KOŃCÓWKI I ZŁĄCZKI IZOLOWANE							
Oczkowe	Miedź	Cynowane galwanicznie	Przekrój przewodu i rozmiar śruby zacisku	Ze szwem lutowanym lub zaciskanym	PC / PCV / PA	tak	Easy Entry
Widełkowe	Miedź	Cynowane galwanicznie	Średnica przewodu i wymiar śruby	Ze szwem lutowanym lub zaciskanym	PC / PCV / PA	tak	Easy Entry
Igiełkowe płaskie	Miedź	Cynowane galwanicznie	Średnica przewodu	Ze szwem lutowanym lub zaciskanym	PC	tak	Easy Entry
Igiełkowe	Miedź	Cynowane galwanicznie	-	Ze szwem lutowanym lub zaciskanym	PC	tak	Easy Entry
Złączka kablowa	Miedź / Mosiądz	Cynowane galwanicznie	-	Ze szwem lutowanym lub zaciskanym	PA / PC / izolacja termokurczliwa / PP	tak	Easy Entry
Tulejkowe	Miedź	Cynowane galwanicznie	-	Rurka miedziana	PA	tak	-
Nasuwane	Mosiądz	Cynowane galwanicznie	-	Ze szwem lutowanym lub zaciskanym	PC / PCV / PA	tak	Easy Entry
Wtyki	Brąz fosforowy / mosiądz	Cynowane galwanicznie	-	Ze szwem lutowanym lub zaciskanym	PC / PCV	tak	Easy Entry
Gniazda	Mosiądz	Cynowane galwanicznie	-	Wtyki	Wtyki	Wtyki	Wtyki
KOŃCÓWKI I ZŁĄCZKI NIEIZOLOWANE							
Oczkowe	Miedź	Cynowane galwanicznie	-	Szew lutowany			
Widełkowe	Miedź	Cynowane galwanicznie	-	Szew lutowany			
Igiełkowe płaskie	Miedź	Cynowane galwanicznie	-	Szew lutowany			
Igiełkowe	Miedź elektrolityczna	Cynowane galwanicznie	-	Szew lutowany			
Złączka kablowa	Miedź	Cynowane galwanicznie	-	-			
Nasuwane	Mosiądz	Cynowane galwanicznie	-	-			
Tulejkowe	Miedź	Cynowane galwanicznie	-	-			
KOŃCÓWKI RUROWE Z OZNAKOWANIEM BARWNYM							
Oczkowe	Miedź o wysokiej przewodności elektrycznej	Cynowane galwanicznie	Przekrój przewodu i rozmiar śruby zacisku	Rurka miedziana			

Końcówki oczkowe nieizolowane

Spec-Kon® Końcówki i złączki kablowe nieizolowane

Dane techniczne

Materiał	Miedź
Pokrycie powłoką	Cynowane galwanicznie
Kołnierz metalowy	Szew lutowany

Kod produktu	Przekrój przewodu [mm²]	Rozmiar śruby zacisku d2	Wymiary W [mm]	L [mm]	D [mm]	Ilość [sztuk]	Narzędzie do zaciskania
K1-R25	0,5 – 1,5	M2,5	5,5	12,4	3,4	100	
K1-R3	0,5 – 1,5	M3	5,5	12,5	3,4	100	
K1-R35	0,5 – 1,5	M3,5	8,0	12,5	3,4	100	
K1-R4	0,5 – 1,5	M4	8,0	14,4	3,4	100	
K1-R5	0,5 – 1,5	M5	11,6	15,8	3,4	100	
K1-R6	0,5 – 1,5	M6	11,6	21,8	3,4	100	
K1-R8	0,5 – 1,5	M8	11,6	21,8	3,4	100	
K1-R10	0,5 – 1,5	M10	13,6	25,5	3,4	100	
K1-R12	0,5 – 1,5	M12	19,2	30,4	3,4	100	
K2-R3	1,5 – 2,5	M3	8,5	13,2	4,1	100	MCT2000DD
K2-R35	1,5 – 2,5	M3,5	8,5	12,8	4,1	100	ERG4002
K2-R4	1,5 – 2,5	M4	8,5	14,4	4,1	100	
K2-R5	1,5 – 2,5	M5	9,5	16,5	4,1	100	
K2-R6	1,5 – 2,5	M6	12,0	21,8	4,1	100	
K2-R8	1,5 – 2,5	M8	12,0	21,8	4,1	100	
K2-R10	1,5 – 2,5	M10	13,6	25,5	4,1	100	
K2-R12	1,5 – 2,5	M12	19,2	30,4	4,1	100	
K6-R4	4,0 – 6,0	M4	9,5	19,0	6,0	100	
K6-R5	4,0 – 6,0	M5	9,5	19,0	6,0	100	
K6-R6	4,0 – 6,0	M6	12,0	22,5	6,0	100	
K6-R8	4,0 – 6,0	M8	15,0	27,0	6,0	100	
K6-R10	4,0 – 6,0	M10	15,0	27,0	6,0	100	
K6-R12	4,0 – 6,0	M12	19,2	31,5	6,0	100	

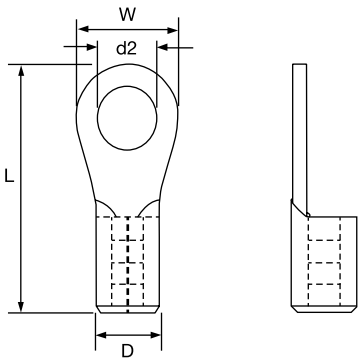

Końcówki oczkowe nieizolowane wg DIN

Spec-Kon® Końcówki i złączki kablowe nieizolowane

Dane techniczne

Materiał	Miedź
Pokrycie powłoką	Cynowane galwanicznie
Kołnierz metalowy	Szew lutowany

Kod produktu:	Przekrój przewodu [mm²]	Rozmiar śruby zacisku d2	Wymiary W [mm]	L [mm]	D [mm]	Ilość [sztuk]	Narzędzie do zaciskania
K1-25R-DIN	0,5 – 1,5	M2,5	6,0	11,0	4,0	100	
K1-3R-DIN	0,5 – 1,5	M3	6,0	11,0	4,0	100	
K1-35R-DIN	0,5 – 1,5	M3,5	6,0	11,0	4,0	100	
K1-4R-DIN	0,5 – 1,5	M4	8,0	12,0	4,0	100	
K1-5R-DIN	0,5 – 1,5	M5	10,0	13,0	4,0	100	
K1-6R-DIN	0,5 – 1,5	M6	11,0	13,0	4,0	100	
K1-8R-DIN	0,5 – 1,5	M8	14,0	17,0	4,0	100	
K1-10R-DIN	0,5 – 1,5	M10	18,0	19,0	4,0	100	
K2-3R-DIN	1,5 – 2,5	M3	6,0	11,0	4,5	100	
K2-35R-DIN	1,5 – 2,5	M3,5	6,0	11,0	4,5	100	MCT2000D
K2-4R-DIN	1,5 – 2,5	M4	8,0	12,0	4,5	100	ERG4002
K2-5R-DIN	1,5 – 2,5	M5	10,0	14,0	4,5	100	
K2-6R-DIN	1,5 – 2,5	M6	11,0	16,0	4,5	100	
K2-8R-DIN	1,5 – 2,5	M8	14,0	17,0	4,5	100	
K2-10R-DIN	1,5 – 2,5	M10	18,0	17,0	4,5	100	
K6-4R-DIN	4,0 – 6,0	M4	8,0	14,0	6,0	100	
K6-5R-DIN	4,0 – 6,0	M5	10,0	15,0	6,0	100	
K6-6R-DIN	4,0 – 6,0	M6	18,0	21,0	6,0	100	
K6-8R-DIN	4,0 – 6,0	M8	14,0	19,0	6,0	100	
K6-10R-DIN	4,0 – 6,0	M10	18,0	21,0	6,0	100	
K6-12R-DIN	4,0 – 6,0	M12	18,0	21,0	6,0	100	

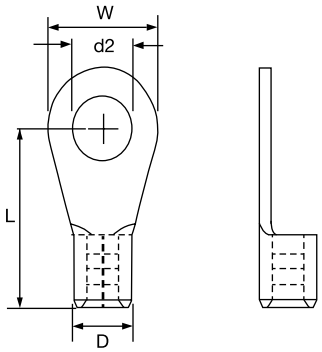

Końcówki widełkowe nieizolowane

Spec-Kon® Końcówki i złączki kablowe nieizolowane

Dane techniczne

Materiał	Miedź
Pokrycie powłoką	Cynowane galwanicznie
Kołnierz metalowy	Szew lutowany

Kod produktu:	Przekrój przewodu [mm²]	Rozmiar śruby zacisku d2	Wymiary W [mm]	L [mm]	D [mm]	Ilość [sztuk]	Narzędzie do zaciskania
K1-3F	0,5 – 1,5	M3	5,7	16,0	3,4	100	
K1-35F	0,5 – 1,5	M3,5	6,4	16,0	3,4	100	
K1-4F	0,5 – 1,5	M4	8,1	16,0	3,4	100	
K1-5F	0,5 – 1,5	M5	9,5	16,0	3,4	100	
K1-6F	0,5 – 1,5	M6	12,0	22,0	3,4	100	
K2-3F	1,5 – 2,5	M3	5,7	16,0	4,1	100	MCT2000D
K2-35F	1,5 – 2,5	M3,5	6,0	16,0	4,1	100	ERG4002
K2-4F	1,5 – 2,5	M4	7,9	16,0	4,1	100	
K2-5F	1,5 – 2,5	M5	9,3	16,0	4,1	100	
K2-6F	1,5 – 2,5	M6	12,0	22,0	4,1	100	
K6-4F	4,0 – 6,0	M4	9,0	18,5	5,6	100	
K6-5F	4,0 – 6,0	M5	9,0	18,5	5,6	100	
K6-6F	4,0 – 6,0	M6	12,0	24,5	5,6	100	
K6-8F	4,0 – 6,0	M8	14,0	23,5	5,6	100	

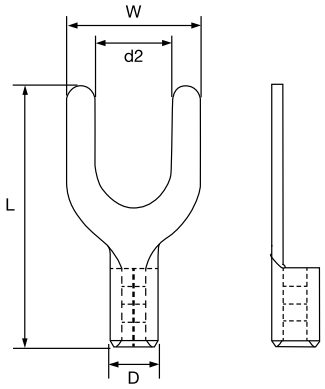

Końcówki igiełkowe płaskie nieizolowane

Spec-Kon® Końcówki i złączki kablowe nieizolowane

Dane techniczne

Materiał	Miedź
Pokrycie powłoką	Cynowane galwanicznie
Kołnierz metalowy	Szew lutowany

Kod produktu:	Przekrój przewodu [mm²]	Wymiar wtyku d2 [mm]	Wymiary L [mm]	F [mm]	D [mm]	Ilość [sztuk]	Narzędzie do zaciskania
K1-B23	0,5 – 1,5	2,3	14,8	10,0	3,4	100	
K1-B28	0,5 – 1,5	2,8	13,8	9,0	3,4	100	
K1-B30	0,5 – 1,5	3,0	15,8	11,0	3,4	100	
K2-B24	1,5 – 2,5	2,4	14,8	10,0	4,1	100	
K2-B28	1,5 – 2,5	2,8	13,8	9,0	4,1	100	MCT2000D
K2-B30	1,5 – 2,5	3,0	17,8	13,0	4,1	100	ERG4002
K2-B45	1,5 – 2,5	4,5	17,8	13,0	4,1	100	
K6-B28	4,0 – 6,0	2,8	16,0	10,0	5,6	100	
K6-B40	4,0 – 6,0	4,0	20,0	14,0	5,6	100	
K6-B45	4,0 – 6,0	4,5	20,0	14,0	5,6	100	

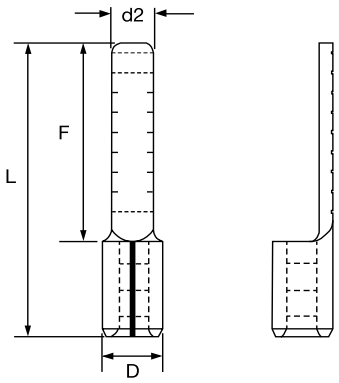

Końcówki igiełkowe nieizolowane

Spec-Kon® Końcówki i złączki kablowe nieizolowane

Dane techniczne

Materiał	Miedź
Pokrycie powłoką	Cynowane galwanicznie
Kołnierz metalowy	Szew lutowany

Kod produktu:	Przekrój przewodu [mm²]	Wymiar wtyku d2 [mm]	Wymiary L [mm]	F [mm]	D [mm]	Ilość [sztuk]	Narzędzie do zaciskania
K1-P12	0,5 – 1,5	1,9	11,8	7	3,4	100	
K1-P14	0,5 – 1,5	1,9	13,8	9	3,4	100	
K1-P15	0,5 – 1,5	1,9	14,8	10	3,4	100	
K1-P17	0,5 – 1,5	1,9	16,8	12	3,4	100	
K1-P18	0,5 – 1,5	1,9	17,8	13	3,4	100	
K1-P19	0,5 – 1,5	1,9	18,8	14	3,4	100	MCT2000D
K1-P21	0,5 – 1,5	1,9	20,8	16	3,4	100	ERG4002
K2-P14	1,5 – 2,5	1,9	13,8	9	4,1	100	
K2-P15	1,5 – 2,5	1,9	14,8	10	4,1	100	
K2-P17	1,5 – 2,5	1,9	16,8	12	4,1	100	
K2-P18	1,5 – 2,5	1,9	17,8	13	4,1	100	
K2-P21	1,5 – 2,5	1,9	20,8	16	4,1	100	
K6-P17	4,0 – 6,0	2,8	17,0	10	5,6	100	

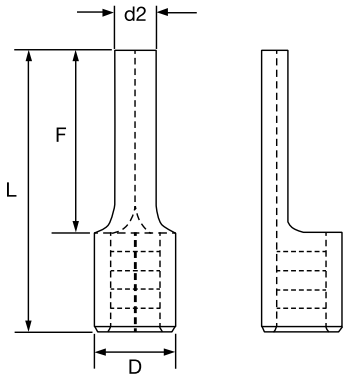

Złączki kablowe równoległe nieizolowane

Spec-Kon® Końcówki i złączki kablowe nieizolowane

Dane techniczne

Materiał	Miedź
Pokrycie powłoką	Cynowane galwanicznie

Kod produktu:	Przekrój przewodu [mm²]	Wymiary L [mm]	D [mm]	d [mm]	Ilość [sztuk]	Narzędzie do zaciskania
K05-PS	0,2 – 0,5	5,0	2,1	1,3	100	
K1-PS	0,5 – 1,5	8,0	3,3	1,7	100	MCT2000D
K2-PS	1,5 – 2,5	8,0	3,9	2,3	100	ERG4002
K6-PS	4,0 – 6,0	8,5	5,4	3,4	100	

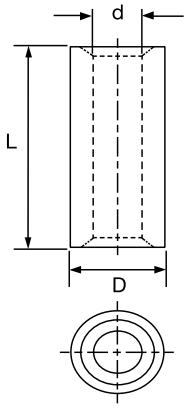

Złączki kablowe czołowe nieizolowane

Spec-Kon® Końcówki i złączki kablowe nieizolowane

Dane techniczne

Materiał	Miedź
Pokrycie powłoką	Cynowane galwanicznie

Kod produktu:	Przekrój przewodu	Wymiary			Ilość	Narzędzie do zaciskania
		L	D	d		
	[mm²]	[mm]	[mm]	[mm]	[sztuk]	
K05-BS	0,2 – 0,5	12	2,1	1,3	100	
K1-BS	0,5 – 1,5	15	3,3	1,7	100	MCT2000D
K2-BS	1,5 – 2,5	15	3,9	2,3	100	ERG4002
K6-BS	4,0 – 6,0	15	5,4	3,4	100	

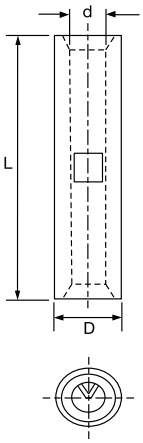

Nasuwki nieizolowane

Spec-Kon® Końcówki i złączki kablowe nieizolowane

Dane techniczne

Materiał	Mosiądz
Pokrycie powłoką	Cynowane galwanicznie

Kod produktu:	Przekrój przewodu [mm²]	Wymiary wsuwki [mm]	Wymiary L [mm]	F [mm]	D [mm]	Ilość [sztuk]	Narzędzie do zaciskania
K1-285-FD	0,5 – 1,5	2,8 x 0,5	13,6	6,5	2,7	100	
K1-288-FD	0,5 – 1,5	2,8 x 0,8	13,6	6,5	2,7	100	
K1-485-FD	0,5 – 1,5	4,8 x 0,5	13,8	6,3	2,7	100	
K1-488-FD	0,5 – 1,5	4,8 x 0,8	13,8	6,3	2,7	100	
K1-638-FD	0,5 – 1,5	6,3 x 0,8	15,2	7,5	2,7	100	ERG4002
K2-285-FD	1,5 – 2,5	2,8 x 0,5	13,8	6,5	3,3	100	MCT2000D
K2-288-FD	1,5 – 2,5	2,8 x 0,8	13,8	6,5	3,3	100	
K2-485-FD	1,5 – 2,5	4,8 x 0,5	13,8	6,3	3,3	100	
K2-488-FD	1,5 – 2,5	4,8 x 0,8	13,8	6,3	3,3	100	
K2-638-FD	1,5 – 2,5	6,3 x 0,8	15,2	7,5	3,3	100	
K6-638-FD	4,0 – 6,0	6,3 x 0,8	16,3	7,3	4,5	100	

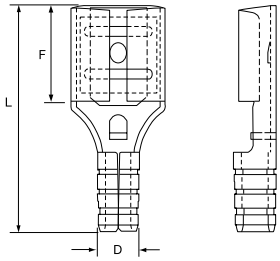

Wsuwki nieizolowane

Spec-Kon® Końcówki i złączki kablowe nieizolowane

Dane techniczne

Materiał	Mosiądz
Pokrycie powłoką	Cynowane galwanicznie

Kod produktu:	Przekrój przewodu [mm²]	Wymiary wsuwki [mm]	Wymiary L [mm]	F [mm]	D [mm]	Ilość [sztuk]	Narzędzie do zaciskania
K1-285-MD	0,5 – 1,5	2,8 x 0,5	13,5	6,5	2,7	100	
K1-288-MD	0,5 – 1,5	2,8 x 0,8	13,5	6,5	2,7	100	
K1-485-MD	0,5 – 1,5	4,8 x 0,5	14,0	6,5	2,7	100	
K1-488-MD	0,5 – 1,5	4,8 x 0,8	14,0	6,5	2,7	100	
K1-638-MD	0,5 – 1,5	6,3 x 0,8	16,4	7,6	2,7	100	ERG4002
K2-285-MD	1,5 – 2,5	2,8 x 0,5	13,5	6,5	3,3	100	MCT2000D
K2-288-MD	1,5 – 2,5	2,8 x 0,8	13,5	6,5	3,3	100	
K2-485-MD	1,5 – 2,5	4,8 x 0,5	14,0	6,5	3,3	100	
K2-488-MD	1,5 – 2,5	4,8 x 0,8	14,0	6,7	3,3	100	
K2-638-MD	1,5 – 2,5	6,3 x 0,8	16,4	7,7	3,3	100	
K6-638-MD	4,0 – 6,0	6,3 x 0,8	17,0	7,7	4,5	100	

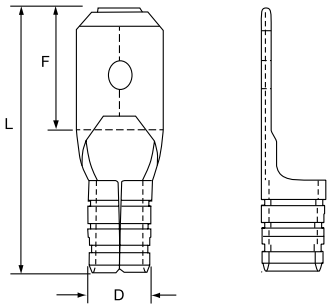

Końcówki tulejkowe nieizolowane

Spec-Kon® Końcówki i złączki kablowe nieizolowane

Dane techniczne

Materiał	Miedź
Pokrycie powłoką	Cynowane galwanicznie

Kod produktu:	Przekrój przewodu [mm²]	Wymiary L [mm]	W [mm]	D [mm]	C [mm]	Ilość [sztuk]	Narzędzie do zaciskania
C0206	0,25	6	1,5	1,1	0,8	1000	
C0208	0,25	8	1,5	1,1	0,8	1000	
C0306	0,34	6	1,5	1,1	0,8	1000	
C0308	0,34	8	1,5	1,1	0,8	1000	
C0505	0,50	5	1,7	1,3	1,0	1000	
C0506	0,50	6	1,7	1,3	1,0	1000	
C0508	0,50	8	1,7	1,3	1,0	1000	
C0510	0,50	10	1,7	1,3	1,0	1000	
C0512	0,50	12	1,7	1,3	1,0	1000	
C7506-TB	0,75	6	1,9	1,5	1,2	1000	
C7508	0,75	8	1,9	1,5	1,2	1000	
C7510	0,75	10	1,9	1,5	1,2	1000	
C7512	0,75	12	1,9	1,5	1,2	1000	
C7515	0,75	15	1,9	1,5	1,2	1000	
C7520	0,75	20	1,9	1,5	1,2	1000	
C1006	1,00	6	2,2	1,7	1,4	1000	
C1008	1,00	8	2,2	1,7	1,4	1000	
C1010-TB	1,00	10	2,2	1,7	1,4	1000	
C1012-TB	1,00	12	2,2	1,7	1,4	1000	
C1015	1,00	15	2,2	1,7	1,4	1000	
C1020	1,00	20	2,2	1,7	1,4	1000	MCT2000L
C1508	1,50	8	2,5	2,0	1,7	1000	
C1510	1,50	10	2,5	2,0	1,7	1000	
C1512	1,50	12	2,5	2,0	1,7	1000	
C1515	1,50	15	2,5	2,0	1,7	1000	
C1518	1,50	18	2,5	2,0	1,7	1000	
C1520	1,50	20	2,5	2,0	1,7	1000	
C2506	2,50	6	3,3	2,6	2,3	1000	
C2508	2,50	8	3,3	2,6	2,3	1000	
C2510	2,50	10	3,3	2,6	2,3	1000	
C2512	2,50	12	3,3	2,6	2,3	1000	
C2515	2,50	15	3,3	2,6	2,3	1000	
C2518	2,50	18	3,3	2,6	2,3	1000	
C2520	2,50	20	3,3	2,6	2,3	1000	
C4010	4,00	10	3,9	3,2	2,8	1000	
C4012	4,00	12	3,9	3,2	2,8	1000	
C4015	4,00	15	3,9	3,2	2,8	1000	
C4018	4,00	18	3,9	3,2	2,8	1000	
C4020	4,00	20	3,9	3,2	2,8	1000	
C6006	6,00	6	4,7	3,9	3,5	1000	
C6010	6,00	10	4,7	3,9	3,5	1000	
C6012	6,00	12	4,7	3,9	3,5	1000	MCT2000M
C6015	6,00	15	4,7	3,9	3,5	1000	
C6020	6,00	20	4,7	3,9	3,5	1000	

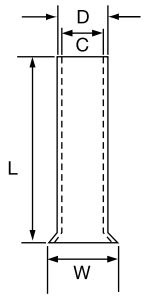

Końcówki tulejkowe podwójne nieizolowane

Spec-Kon® Końcówki i złączki kablowe nieizolowane

Dane techniczne

Materiał	Miedź
Pokrycie powłoką	Cynowane galwanicznie

Kod produktu:	Zakres wielkości przewodów	Wymiary				Ilość	Narzędzie do zaciskania
	[mm²]	L [mm]	W [mm]	D [mm]	C [mm]	[sztuk]	
TC0508	2 x 0,50	8,0	2,3	1,8	1,5	1000	
TC7508	2 x 0,75	8,0	2,8	2,1	1,8	1000	
TC7510	2 x 0,75	10,0	2,8	2,1	1,8	1000	
TC1008	2 x 1,00	8,0	3,2	2,4	2,1	1000	
TC1010	2 x 1,00	10,0	3,2	2,4	2,1	1000	MCT2000L
TC1508	2 x 1,50	8,0	3,5	2,6	2,3	1000	
TC1512	2 x 1,50	12,0	3,5	2,6	2,3	1000	
TC2510	2 x 2,50	10,0	4,8	3,3	2,9	1000	
TC2513	2 x 2,50	13,0	4,8	3,3	2,9	1000	
TC4012	2 x 4,00	12,0	6,0	4,2	3,8	1000	MCT2000M
TC6014	2 x 6,00	14,0	7,1	5,3	4,9	1000	
TC1014	2 x 10,00	14,0	8,7	6,9	6,5	500	MCT2000N
TC1614	2 x 16,00	14,0	10,5	8,7	8,3	500	

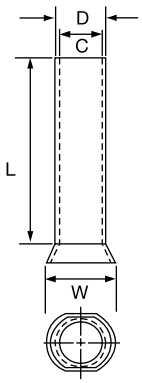

Końcówki oczkowe z izolacją z winylu, Easy Entry

Spec-Kon®Końcówki i złączki izolowane

Dane techniczne

Materiał	Miedź
Pokrycie powłoką	Cynowane galwanicznie
Izolacja	Winyl
Maks. parametry pracy	+105 °C / 600 V

Kod produktu	Zakres wielkości przewodów [mm²]	Kolor	Rozmiar śruby zacisku d2	Wymiary W [mm]	L [mm]	D [mm]	Ilość [sztuk]	Narzędzie do zaciskania
VT1E-RR3	0,5 – 1,5	Czerwony	M3	5,5	18,5	4,0	100	
VT1E-RR35	0,5 – 1,5	Czerwony	M3,5	8,0	21,8	4,0	100	
VT1E-RR4	0,5 – 1,5	Czerwony	M4	8,0	21,8	4,0	100	
VT1E-RR5	0,5 – 1,5	Czerwony	M5	8,0	21,8	4,0	100	
VT1E-RR6	0,5 – 1,5	Czerwony	M6	11,6	27,8	4,0	100	
VT1E-RR8	0,5 – 1,5	Czerwony	M8	11,6	27,8	4,0	100	
VT1E-RR10	0,5 – 1,5	Czerwony	M10	13,6	31,5	4,0	100	
VT1E-RR12	0,5 – 1,5	Czerwony	M12	19,2	36,4	4,0	100	
VT2E-BR3	1,5 – 2,5	Niebieski	M3	6,6	18,8	4,5	100	
VT2E-BR35	1,5 – 2,5	Niebieski	M3,5	8,5	22,8	4,5	100	
VT2E-BR4	1,5 – 2,5	Niebieski	M4	8,5	22,8	4,5	100	MCT2000A
VT2E-BR5	1,5 – 2,5	Niebieski	M5	9,5	22,8	4,5	100	
VT2E-BR6	1,5 – 2,5	Niebieski	M6	12,0	27,8	4,5	100	
VT2E-BR8	1,5 – 2,5	Niebieski	M8	12,0	27,8	4,5	100	
VT2E-BR10	1,5 – 2,5	Niebieski	M10	13,6	31,5	4,5	100	
VT2E-BR12	1,5 – 2,5	Niebieski	M12	19,2	36,4	4,5	100	
VT6E-YR4	4,0 – 6,0	Żółty	M4	9,5	26,0	6,4	100	
VT6E-YR5	4,0 – 6,0	Żółty	M5	9,5	26,0	6,4	100	
VT6E-YR6	4,0 – 6,0	Żółty	M6	12,0	29,5	6,4	100	
VT6E-YR8	4,0 – 6,0	Żółty	M8	15,0	34,0	6,4	100	
VT6E-YR10	4,0 – 6,0	Żółty	M10	15,0	34,0	6,4	100	
VT6E-YR12	4,0 – 6,0	Żółty	M12	19,2	38,6	6,4	100	

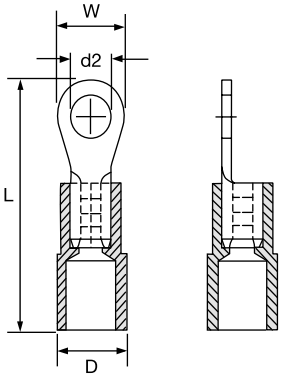

Końcówki widełkowe z izolacją z winylu, Easy Entry

Spec-Kon®Końcówki i złączki izolowane

Dane techniczne

Materiał	Miedź
Pokrycie powłoką	Cynowane galwanicznie
Izolacja	Winyl
Maks. parametry pracy	+105 °C / 600 V

Kod produktu	Zakres wielkości przewodów [mm²]	Kolor	Rozmiar śruby zacisku d2	Wymiary W [mm]	L [mm]	D [mm]	Ilość [sztuk]	Narzędzie do zaciskania
VT1E-RF3	0,5 – 1,5	Czerwony	M3	5,7	22,0	4,0	100	
VT1E-RF35	0,5 – 1,5	Czerwony	M3,5	6,4	22,0	4,0	100	
VT1E-RF4	0,5 – 1,5	Czerwony	M4	8,1	22,0	4,0	100	
VT1E-RF5	0,5 – 1,5	Czerwony	M5	9,5	22,0	4,0	100	
VT1E-RF6	0,5 – 1,5	Czerwony	M6	12,0	28,0	4,0	100	
VT2E-BF3	1,5 – 2,5	Niebieski	M3	5,7	22,0	4,5	100	
VT2E-BF35	1,5 – 2,5	Niebieski	M3,5	6,0	22,0	4,5	100	MCT2000A
VT2E-BF4	1,5 – 2,5	Niebieski	M4	7,9	22,0	4,5	100	
VT2E-BF5	1,5 – 2,5	Niebieski	M5	9,3	22,0	4,5	100	
VT2E-YF6	1,5 – 2,5	Niebieski	M6	12,0	28,0	4,5	100	
VT6E-YF4	4,0 – 6,0	Żółty	M4	9,0	25,5	6,4	100	
VT6E-YF5	4,0 – 6,0	Żółty	M5	9,0	25,5	6,4	100	
VT6E-YF6	4,0 – 6,0	Żółty	M6	12,0	31,5	6,4	100	
VT6E-YF8	4,0 – 6,0	Żółty	M8	14,0	30,5	6,4	100	

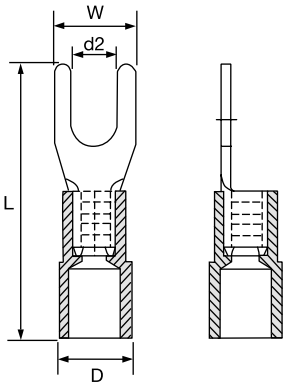

Końcówki igiełkowe płaskie z izolacją z winylu, Easy Entry

Spec-Kon®Końcówki i złączki izolowane

Dane techniczne

Materiał	Miedź
Pokrycie powłoką	Cynowane galwanicznie
Izolacja	Winyl
Maks. parametry pracy	+105 °C / 600 V

Kod produktu	Zakres wielkości przewodów [mm²]	Kolor	Wymiar wtyku d2 [mm]	Wymiary L [mm]	F [mm]	D [mm]	Ilość [sztuk]	Narzędzie do zaciskania
VT1E-RB23	0,5 – 1,5	Czerwony	2,3	21,0	9,0	4,0	100	
VT1E-RB28	0,5 – 1,5	Czerwony	2,8	20,0	10,0	4,0	100	
VT1E-RB3	0,5 – 1,5	Czerwony	3,0	22,0	11,0	4,0	100	
VT2E-BB24	1,5 – 2,5	Niebieski	2,4	21,0	9,0	4,5	100	MCT2000A
VT2E-BB28	1,5 – 2,5	Niebieski	2,8	20,0	10,0	4,5	100	
VT2E-BB3	1,5 – 2,5	Niebieski	2,4	24,0	13,0	4,5	100	
VT6E-YB28	4,0 – 6,0	Żółty	2,8	23,0	10,0	6,4	100	
VT6E-YB40	4,0 – 6,0	Żółty	4,0	27,0	14,0	6,4	100	
VT6E-YB45	4,0 – 6,0	Żółty	4,5	27,0	14,0	6,4	100	

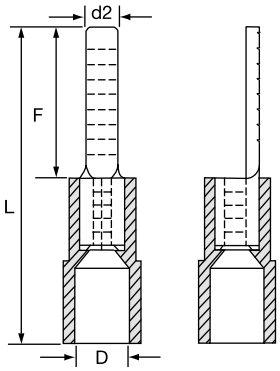

Końcówki igiełkowe z izolacją z winylu, Easy Entry

Spec-Kon®Końcówki i złączki izolowane

Dane techniczne

Materiał	Miedź
Pokrycie powłoką	Cynowane galwanicznie
Izolacja	Winyl
Maks. parametry pracy	+105 °C / 600 V

Kod produktu	Zakres wielkości przewodów [mm²]	Kolor	Wymiar wtyku d2 [mm]	Wymiary L [mm]	F [mm]	D [mm]	Ilość [sztuk]	Narzędzie do zaciskania
VT1E-P19	0,5 – 1,5	Czerwony	1,9	19,8	9	4,0	100	
VT1E-P20	0,5 – 1,5	Czerwony	1,9	20,8	10	4,0	100	
VT1E-P22	0,5 – 1,5	Czerwony	1,9	22,8	12	4,0	100	
VT1E-P23	0,5 – 1,5	Czerwony	1,9	23,8	13	4,0	100	
VT1E-P24	0,5 – 1,5	Czerwony	1,9	24,8	14	4,0	100	
VT1E-P26	0,5 – 1,5	Czerwony	1,9	27,0	16	4,0	100	MCT2000A
VT2E-P19	1,5 – 2,5	Niebieski	1,9	19,8	9	4,5	100	
VT2E-P20	1,5 – 2,5	Niebieski	1,9	20,8	10	4,5	100	
VT2E-P22	1,5 – 2,5	Niebieski	1,9	22,8	12	4,5	100	
VT2E-P23	1,5 – 2,5	Niebieski	1,9	23,8	13	4,5	100	
VT2E-P26	1,5 – 2,5	Niebieski	1,9	27,0	16	4,5	100	
VT6E-P27	4,0 – 6,0	Żółty	2,8	27,0	14	6,4	100	

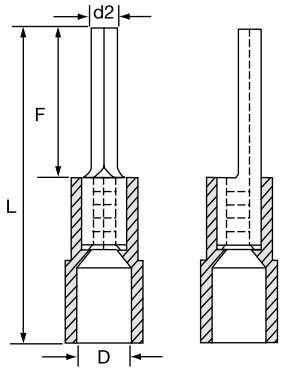

Złączki kablowe czołowe z izolacją z winylu

Spec-Kon®Końcówki i złączki izolowane

Dane techniczne

Materiał	Rurka miedziana
Pokrycie powłoką	Cynowane galwanicznie
Izolacja	Winyl
Maks. parametry pracy	+105 °C / 600 V

Kod produktu	Zakres wielkości przewodów [mm²]	Kolor	Wymiary L [mm]	D [mm]	d2 [mm]	Ilość [sztuk]	Narzędzie do zaciskania
V1-BS-R	0,5 – 1,5	Czerwony	24,6	4,0	1,7	100	MCT2000A
V2-BS-B	1,5 – 2,5	Niebieski	24,6	4,5	2,3	100	
V6-BS-Y	4,0 – 6,0	Żółty	26,5	6,3	3,4	100	

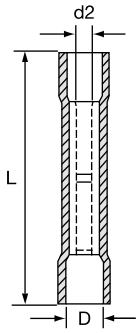

Nasuwki z izolacją z winylu

Spec-Kon®Końcówki i złączki izolowane

Dane techniczne

Materiał	Mosiądz
Pokrycie powłoką	Cynowane galwanicznie
Izolacja	Winyl
Maks. parametry pracy	+75 °C / 300 V

Kod produktu	Zakres wielkości przewodów [mm²]	Kolor	Wymiary wsuwki [mm]	Wymiary L [mm]	F [mm]	D [mm]	Ilość [sztuk]	Narzędzie do zaciskania
V1-285-RFD	0,5 – 1,5	Czerwony	2,8 x 0,5	18,6	6,5	4,0	100	
V1-288-RFD	0,5 – 1,5	Czerwony	2,8 x 0,8	18,6	6,5	4,0	100	
V1-485-RFD	0,5 – 1,5	Czerwony	4,8 x 0,5	19,0	6,4	4,0	100	
V1-488-RFD	0,5 – 1,5	Czerwony	4,8 x 0,8	19,0	6,4	4,0	100	
V1-638-RFD	0,5 – 1,5	Czerwony	6,3 x 0,8	20,5	7,5	4,0	100	MCT2000C
V2-485-BFD	1,5 – 2,5	Niebieski	4,8 x 0,5	19,0	6,4	5,0	100	
V2-488-BFD	1,5 – 2,5	Niebieski	4,8 x 0,8	19,0	6,4	5,0	100	
V2-638-BFD	1,5 – 2,5	Niebieski	6,3 x 0,8	20,5	7,5	5,0	100	
V6-638-YFD	4,0 – 6,0	Żółty	6,3 x 0,8	23,5	7,5	6,4	100	
V6-941-YFD	4,0 – 6,0	Żółty	9,4 x 1,2	28,5	12,0	6,4	100	

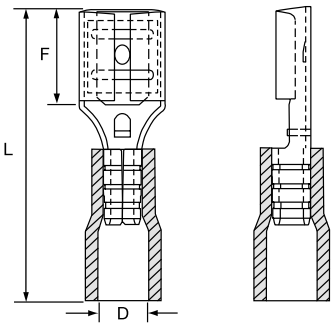

Nasuwki z odgałęzieniem z izolacją z winylu

Spec-Kon®Końcówki i złączki izolowane

Dane techniczne

Materiał	Mosiądz
Pokrycie powłoką	Cynowane galwanicznie
Izolacja	Winyl
Maks. parametry pracy	+75 °C / 300 V

Kod produktu	Średnica przewodu zakres [mm²]	Kolor	Wymiary wsuwki [mm]	Wymiary L [mm]	F [mm]	F2 [mm]	D [mm]	Ilość [sztuk]	Narzędzie do zaciskania
V1-638-RPBD	0,5 – 1,5	Czerwony	6,3 x 0,8	22,0	8,0	8,2	4,0	100	MCT2000C
V2-638-BPBD	1,5 – 2,5	Niebieski	6,3 x 0,8	22,0	8,0	8,2	4,5	100	
V6-638-YPBD	4,0 – 6,0	Żółty	6,3 x 0,8	24,0	8,0	8,2	5,5	100	

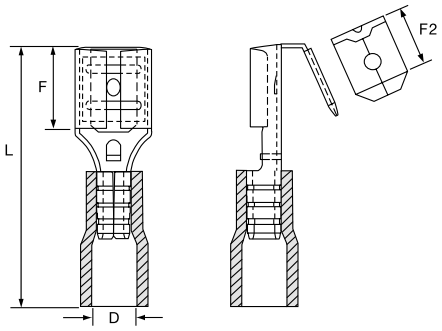

Gniazda z izolacją z winylu

Spec-Kon®Końcówki i złączki izolowane

Dane techniczne

Materiał	Mosiądz
Pokrycie powłoką	Cynowane galwanicznie
Izolacja	Winyl
Maks. parametry pracy	+75 °C / 600 V

Kod produktu	Zakres wielkości przewodów [mm²]	Kolor	Wymiary wsuwki [mm]	Wymiary W [mm]	L [mm]	D [mm]	Ilość [sztuk]	Narzędzie do zaciskania
V1-39-RRD	0,5 – 1,5	Czerwony	4,0	3,9	21,5	4,0	100	
V2-39-BRD	1,5 – 2,5	Niebieski	4,0	3,9	21,5	4,5	100	MCT2000C
V2-49-BRD	1,5 – 2,5	Niebieski	5,0	4,9	21,5	4,5	100	
V6-49-YRD	4,0 – 6,0	Żółty	5,0	4,9	24,5	5,5	100	

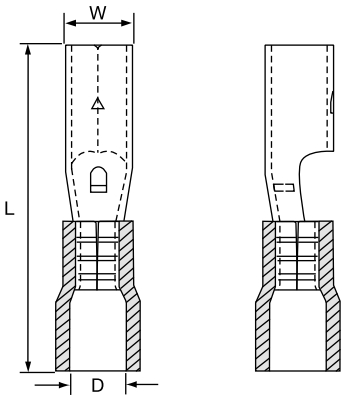

Nasuwki całkowicie izolowane z izolacją z winylu

Spec-Kon®Końcówki i złączki izolowane

Dane techniczne

Materiał	Mosiądz
Pokrycie powłoką	Cynowane galwanicznie
Izolacja	Winyl
Maks. parametry pracy	+75 °C / 300 V

Kod produktu	Zakres wielkości przewodów [mm²]	Kolor	Wymiary wsuwki [mm]	Wymiary L [mm]	F [mm]	D [mm]	Ilość [sztuk]	Narzędzie do zaciskania
V1-485F-RFD	0,5 – 1,5	Czerwony	4,8 x 0,5	19,5	6,4	4,0	100	
V1-488F-RFD	0,5 – 1,5	Czerwony	4,8 x 0,8	19,5	6,4	4,0	100	
V1-638F-RFD	0,5 – 1,5	Czerwony	6,3 x 0,8	22,0	7,5	4,0	100	
V2-485F-BFD	1,5 – 2,5	Niebieski	4,8 x 0,5	19,3	6,4	4,5	100	MCT2000C
V2-488F-BFD	1,5 – 2,5	Niebieski	4,8 x 0,8	19,3	6,4	4,5	100	
V2-638F-BFD	1,5 – 2,5	Niebieski	6,3 x 0,8	22,0	7,5	4,5	100	
V6-638F-YFD	4,0 – 6,0	Żółty	6,3 x 0,8	24,3	7,3	5,5	100	

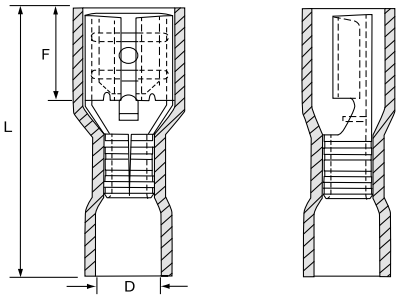

Gniazda całkowicie izolowane z izolacją z winylu

Spec-Kon®Końcówki i złączki izolowane

Dane techniczne

Materiał	Mosiądz
Pokrycie powłoką	Cynowane galwanicznie
Izolacja	Winyl
Maks. parametry pracy	+75 °C / 600 V

Kod produktu	Zakres wielkości przewodów [mm²]	Kolor	Wymiary wsuwki [mm]	Wymiary W [mm]	L [mm]	D [mm]	Ilość [sztuk]	Narzędzie do zaciskania
V1-39F-RRD	0,5 – 1,5	Czerwony	4,0	3,9	23,0	4,0	100	MCT2000C
V2-39F-BRD	1,5 – 2,5	Niebieski	4,0	3,9	23,5	4,5	100	
V2-49F-BRD	1,5 – 2,5	Niebieski	5,0	4,9	24,5	4,5	100	
V6-49F-YRD	4,0 – 6,0	Żółty	5,0	4,9	24,0	5,5	100	

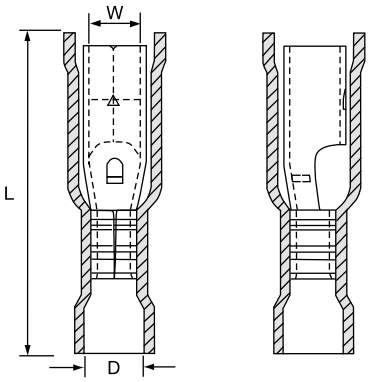

Końcówki oczkowe z izolacją z winylu, Easy Entry, DIN 46237

Spec-Kon®Końcówki i złączki izolowane

Dane techniczne

Materiał	Miedź
Pokrycie powłoką	Cynowane galwanicznie
Izolacja	Winyl
Klasa palności	UL94 V-0
Maks. parametry pracy	+75 °C / 600 V

Kod produktu	Zakres wielkości przewodów [mm²]	Kolor	Rozmiar śruby zacisku d2	Wymiary L [mm]	W [mm]	D [mm]	Ilość [sztuk]	Narzędzie do zaciskania
VT1E-25RR-DIN	0,5 – 1,5	Czerwony	M2,5	17,2	6,0	4,0	100	
VT1E-3RR-DIN	0,5 – 1,5	Czerwony	M3	17,2	6,0	4,0	100	
VT1E-35RR-DIN	0,5 – 1,5	Czerwony	M3,5	17,2	6,0	4,0	100	
VT1E-4RR-DIN	0,5 – 1,5	Czerwony	M4	18,2	8,0	4,0	100	
VT1E-5RR-DIN	0,5 – 1,5	Czerwony	M5	19,2	10,0	4,0	100	
VT1E-6RR-DIN	0,5 – 1,5	Czerwony	M6	19,2	10,0	4,0	100	
VT1E-8RR-DIN	0,5 – 1,5	Czerwony	M8	23,2	14,0	4,0	100	
VT1E-10RR-DIN	0,5 – 1,5	Czerwony	M10	23,2	14,0	4,0	100	
VT2E-3BR-DIN	1,5 – 2,5	Niebieski	M3	17,5	6,0	4,5	100	
VT2E-35BR-DIN	1,5 – 2,5	Niebieski	M3,5	17,5	6,0	4,5	100	
VT2E-4BR-DIN	1,5 – 2,5	Niebieski	M4	18,5	8,0	4,5	100	
VT2E-5BR-DIN	1,5 – 2,5	Niebieski	M5	20,5	10,0	4,5	100	MCT2000A
VT2E-6BR-DIN	1,5 – 2,5	Niebieski	M6	22,5	11,0	4,5	100	
VT2E-8BR-DIN	1,5 – 2,5	Niebieski	M8	23,5	14,0	4,5	100	
VT2E-10BR-DIN	1,5 – 2,5	Niebieski	M10	23,5	15,0	4,5	100	
VT2E-12BR-DIN	1,5 – 2,5	Niebieski	M12	26,5	18,0	4,5	100	
VT6E-4YR-DIN	4,0 – 6,0	Żółty	M4	22,1	8,0	6,3	100	
VT6E-5YR-DIN	4,0 – 6,0	Żółty	M5	23,1	10,0	6,3	100	
VT6E-6YR-DIN	4,0 – 6,0	Żółty	M6	24,1	11,0	6,3	100	
VT6E-8YR-DIN	4,0 – 6,0	Żółty	M8	27,1	14,0	6,3	100	
VT6E-10YR-DIN	4,0 – 6,0	Żółty	M10	29,1	18,0	6,3	100	
VT6E-12YR-DIN	4,0 – 6,0	Żółty	M12	29,1	18,0	6,3	100	

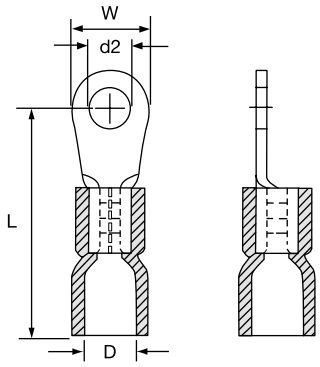

Wsuwki z izolacją z winylu

Spec-Kon®Końcówki i złączki izolowane

Dane techniczne

Materiał	Mosiądz
Pokrycie powłoką	Cynowane galwanicznie
Izolacja	Winyl
Maks. parametry pracy	+75 °C / 300 V

Kod produktu	Zakres wielkości przewodów [mm²]	Kolor	Wymiary wsuwki [mm]	Wymiary L [mm]	F [mm]	D [mm]	Ilość [sztuk]	Narzędzie do zaciskania
V1-285-RMD	0,5 – 1,5	Czerwony	2,8 x 0,5	18,5	6,5	4,0	100	
V1-288-RMD	0,5 – 1,5	Czerwony	2,8 x 0,8	18,5	6,5	4,0	100	
V1-485-RMD	0,5 – 1,5	Czerwony	4,8 x 0,5	19,0	6,5	4,0	100	
V1-488-RMD	0,5 – 1,5	Czerwony	4,8 x 0,8	19,0	6,7	4,0	100	
V1-638-RMD	0,5 – 1,5	Czerwony	6,3 x 0,8	21,0	7,6	4,0	100	MCT2000C
V2-485-BMD	1,5 – 2,5	Niebieski	4,8 x 0,5	19,0	6,5	4,5	100	
V2-488-BMD	1,5 – 2,5	Niebieski	4,8 x 0,8	19,0	6,7	4,5	100	
V2-638-BMD	1,5 – 2,5	Niebieski	6,3 x 0,8	21,0	7,7	4,5	100	
V6-638-YMD	4,0 – 6,0	Żółty	6,3 x 0,8	24,0	7,7	5,5	100	

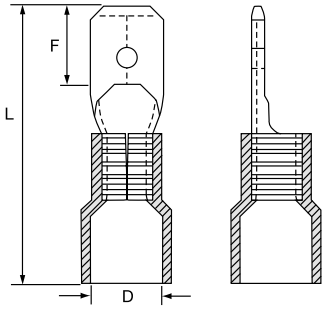

Końcówki widełkowe z izolacją z winylu, Easy Entry, DIN 46237

Spec-Kon®Końcówki i złączki izolowane

Dane techniczne

Materiał	Miedź
Pokrycie powłoką	Cynowane galwanicznie
Izolacja	Winyl
Maks. parametry pracy	+75 °C / 600 V

Kod produktu	Zakres wielkości przewodów [mm²]	Kolor	Rozmiar śruby zacisku d2	Wymiary L [mm]	W [mm]	D [mm]	Ilość [sztuk]	Narzędzie do zaciskania
VT1E-3RF-DIN	0,5 – 1,5	Czerwony	M3	17,2	6,0	4,0	100	
VT1E-35RF-DIN	0,5 – 1,5	Czerwony	M3,5	17,2	6,0	4,0	100	
VT1E-4RFF-DIN	0,5 – 1,5	Czerwony	M4	18,2	6,8	4,0	100	
VT1E-5RF-DIN	0,5 – 1,5	Czerwony	M5	19,2	10,0	4,0	100	
VT1E-6RF-DIN	0,5 – 1,5	Czerwony	M6	21,2	11,0	4,0	100	
VT1E-3BF-DIN	1,5 – 2,5	Niebieski	M3	19,5	5,5	4,5	100	
VT2E-35BF-DIN	1,5 – 2,5	Niebieski	M3,5	17,5	6,0	4,5	100	
VT2E-4BF-DIN	1,5 – 2,5	Niebieski	M4	18,5	6,8	4,5	100	MCT2000A
VT2E-5BF-DIN	1,5 – 2,5	Niebieski	M5	20,5	10,0	4,5	100	
VT2-6BF-DIN	1,5 – 2,5	Niebieski	M6	22,5	11,0	4,5	100	
VT6E-4YF-DIN	4,0 – 6,0	Żółty	M4	22,1	8,0	6,3	100	
VT6E-5YF-DIN	4,0 – 6,0	Żółty	M5	23,1	10,0	6,3	100	
VT6E-6YR-DIN	4,0 – 6,0	Żółty	M6	24,1	11,0	6,3	100	
VT6E-8YR-DIN	4,0 – 6,0	Żółty	M8	27,1	14,0	6,3	100	
VT6E-10YR-DIN	4,0 – 6,0	Żółty	M10	29,1	18,0	6,3	100	

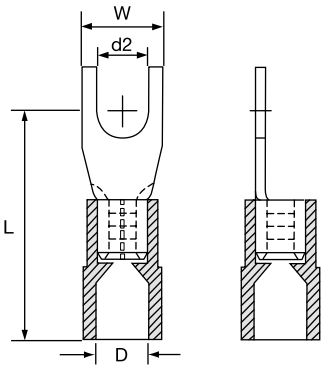

Końcówki igiełkowe płaskie z zabezpieczeniem i izolacją z winylu, Easy Entry

Spec-Kon®Końcówki i złączki izolowane

Dane techniczne

Materiał	Miedź
Pokrycie powłoką	Cynowane galwanicznie
Izolacja	Winyl
Maks. parametry pracy	105 °C

Kod produktu	Zakres wielkości przewodów [mm²]	Kolor	Wymiar wtyku d2 [mm]	Wymiary L [mm]	D [mm]	A [mm]	Masa [g/100]	Ilość [sztuk]	Narzędzie do zaciskania
VT1E-RLB3	0,5 – 1,5	Czerwony	3,0	28,2	4,0	2,1	75	100	MCT2000A
VT1E-RLB46	0,5 – 1,5	Czerwony	4,6	28,2	4,0	2,1	77	100	
VT2E-BLB3	1,5 – 2,5	Niebieski	3,0	28,2	4,5	2,1	79	100	
VT2E-BLB46	1,5 – 2,5	Niebieski	4,6	28,2	4,5	2,1	81	100	
VT6E-YLB3	4,0 – 6,0	Żółty	3,0	30,2	6,4	2,8	83	100	
VT6E-YLB46	4,0 – 6,0	Żółty	4,6	30,2	6,4	2,8	85	100	

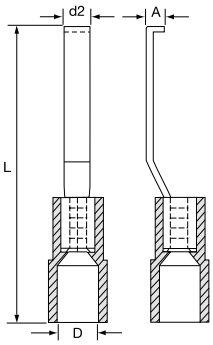

Złączki kablowe czołowe z izolacją z nylonu

Spec-Kon®Końcówki i złączki izolowane

Dane techniczne

Materiał	Miedź
Pokrycie powłoką	Cynowane galwanicznie
Izolacja	Nylon
Maks. parametry pracy	+105 °C / 600 V

Kod produktu	Zakres wielkości przewodów [mm²]	Kolor	Wymiary L [mm]	D [mm]	d2 [mm]	Ilość [sztuk]	Narzędzie do zaciskania
N1-BS-R	0,5 – 1,5	Czerwony	27,3	3,2	1,7	100	MCT2000A
N2-BS-B	1,5 – 2,5	Niebieski	27,3	3,8	2,3	100	
N6-BS-Y	4,0 – 6,0	Żółty	27,0	5,3	3,5	100	

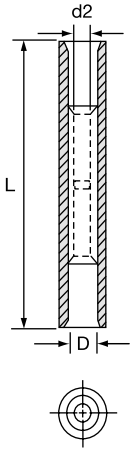

Końcówki widełkowe do podwójnego zaciskania z izolacją z nylonu

Spec-Kon®Końcówki i złączki izolowane

Dane techniczne

Materiał	Miedź
Podwójne zaciskanie	Z tulejką miedzianą w kołnierzu
Pokrycie powłoką	Cynowane galwanicznie
Izolacja	Nylon
Maks. parametry pracy	+105 °C / 600 V

Kod produktu	Zakres wielkości przewodów [mm²]	Kolor	Rozmiar śruby zacisku d2	Wymiary W [mm]	L [mm]	D [mm]	Ilość [sztuk]	Narzędzie do zaciskania
NT1-DC-RF3	0,5 – 1,5	Czerwony	M3	5,7	22,0	4,5	100	
NT1-DC-RF35	0,5 – 1,5	Czerwony	M3,5	6,4	21,5	4,5	100	
NT1-DC-RF4	0,5 – 1,5	Czerwony	M4	8,1	22,0	4,5	100	
NT1-DC-RF5	0,5 – 1,5	Czerwony	M5	9,5	22,0	4,5	100	
NT1-DC-RF6	0,5 – 1,5	Czerwony	M6	12,0	28,0	4,5	100	
NT2-DC-BF3	1,5 – 2,5	Niebieski	M3	5,7	22,0	5,2	100	
NT2-DC-BF35	1,5 – 2,5	Niebieski	M3,5	6,0	22,0	5,2	100	MCT2000A
NT2-DC-BF4	1,5 – 2,5	Niebieski	M4	7,9	22,0	5,2	100	
NT2-DC-BF5	1,5 – 2,5	Niebieski	M5	9,3	22,0	5,2	100	
NT2-DC-BF6	1,5 – 2,5	Niebieski	M6	12,0	28,0	5,2	100	
NT6-DC-YF4	4,0 – 6,0	Żółty	M4	9,0	25,5	7,0	100	
NT6-DC-YF5	4,0 – 6,0	Żółty	M5	9,0	25,5	7,0	100	
NT6-DC-YF6	4,0 – 6,0	Żółty	M6	12,0	31,5	7,0	100	
NT6-DC-YF8	4,0 – 6,0	Żółty	M8	14,0	30,2	7,0	100	

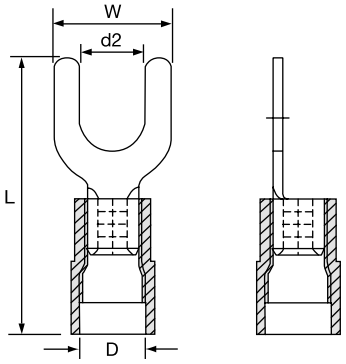

Końcówki igiełkowe płaskie do podwójnego zaciskania z izolacją z nylonu

Spec-Kon®Końcówki i złączki izolowane

Dane techniczne

Materiał	Miedź
Podwójne zaciskanie	Z tulejką miedzianą w kołnierzu
Pokrycie powłoką	Cynowane galwanicznie
Izolacja	Nylon
Maks. parametry pracy	+105 °C / 600 V

Kod produktu	Zakres wielkości przewodów [mm²]	Kolor	Wymiar wtyku d2 [mm]	Wymiary L [mm]	F [mm]	D [mm]	Masa [g/100]	Ilość [sztuk]	Narzędzie do zaciskania
NT1-DC-RB28	0,5 – 1,5	Czerwony	2,8	20,0	9,0	4,5	82	100	
NT1-DC-RB23	0,5 – 1,5	Czerwony	2,3	21,0	10,0	4,5	82	100	
NT1-DC-RSB3	0,5 – 1,5	Czerwony	3,0	22,0	11,0	4,5	91	100	
NT1-DC-RB3	0,5 – 1,5	Czerwony	3,0	24,0	13,0	4,5	93	100	
NT1-DC-RLB3	0,5 – 1,5	Czerwony	3,0	25,0	14,0	4,5	95	100	
NT1-DC-RB22	0,5 – 1,5	Czerwony	2,2	29,0	18,0	4,5	98	100	
NT1-DC-RB2	0,5 – 1,5	Czerwony	2,0	29,0	18,0	4,5	100	100	
NT2-DC-BSB24	1,5 – 2,5	Niebieski	2,4	20,8	10,0	5,2	104	100	
NT2-DC-BB24	1,5 – 2,5	Niebieski	2,4	23,8	13,0	5,2	106	100	MCT2000A
NT2-DC-BB3	1,5 – 2,5	Niebieski	3,0	24,0	13,0	5,2	109	100	
NT2-DC-BLB3	1,5 – 2,5	Niebieski	3,0	25,0	14,0	5,2	114	100	
NT2-DC-BB2	1,5 – 2,5	Niebieski	2,0	29,0	18,0	5,2	117	100	
NT2-DC-BB22	1,5 – 2,5	Niebieski	2,2	28,8	18,0	5,2	120	100	
NT6-DC-YB28	4,0 – 6,0	Żółty	4,0	23,0	10,0	7,0	126	100	
NT6-DC-YB40	4,0 – 6,0	Żółty	4,0	27,0	14,0	7,0	129	100	
NT6-DC-YB45	4,0 – 6,0	Żółty	4,5	27,0	14,0	7,0	132	100	
NT6-DC-YB2	4,0 – 6,0	Żółty	2,0	31,0	18,0	7,0	214	100	
NT6-DC-YLB45	4,0 – 6,0	Żółty	4,5	31,0	18,0	7,0	250	100	

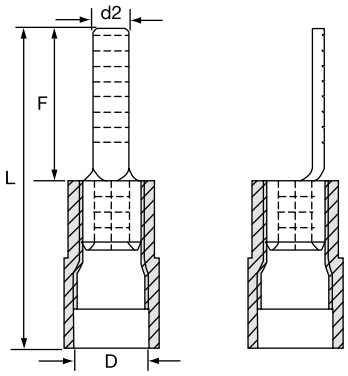

Nasuwki do podwójnego zaciskania z izolacją z nylonu

Spec-Kon®Końcówki i złączki izolowane

Dane techniczne

Materiał	Mosiądz
Podwójne zaciskanie	z tulejką miedzianą w kołnierzu
Pokrycie powłoką	Cynowane galwanicznie
Izolacja	Nylon
Maks. parametry pracy	+105 °C / 600 V

Kod produktu	Zakres wielkości przewodów [mm²]	Kolor	Wymiary wsuwki [mm]	Wymiary L [mm]	F [mm]	D [mm]	Ilość [sztuk]	Narzędzie do zaciskania
N1-DC-285-RFD	0,5 – 1,5	Czerwony	2,8 x 0,5	19,6	6,5	4,0	100	
N1-DC-288-RFD	0,5 – 1,5	Czerwony	2,8 x 0,8	19,6	6,5	4,0	100	
N1-DC-485-RFD	0,5 – 1,5	Czerwony	4,8 x 0,5	20,0	6,4	4,0	100	
N1-DC-488-RFD	0,5 – 1,5	Czerwony	4,8 x 0,8	20,0	6,4	4,0	100	
N1-DC-638-RFD	0,5 – 1,5	Czerwony	6,3 x 0,8	21,5	7,5	4,0	100	MCT2000A
N2-DC-485-BFD	1,5 – 2,5	Niebieski	4,8 x 0,5	20,0	6,4	5,0	100	
N2-DC-488-BFD	1,5 – 2,5	Niebieski	4,8 x 0,8	20,0	6,4	5,0	100	
N2-DC-638-BFD	1,5 – 2,5	Niebieski	6,3 x 0,8	21,5	7,5	5,0	100	
N6-DC-638-YFD	4,0 – 6,0	Żółty	6,3 x 0,8	23,5	7,5	6,5	100	
N6-DC-941-YFD	4,0 – 6,0	Żółty	9,4 x 1,2	28,5	12,0	6,5	100	

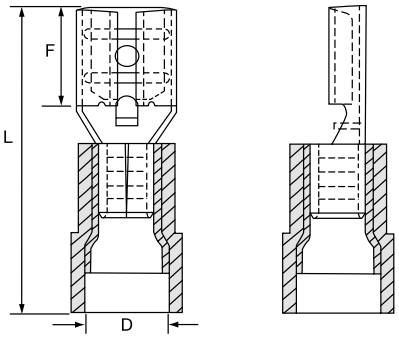

Wsuwki do podwójnego zaciskania z izolacją z nylonu

Spec-Kon®Końcówki i złączki izolowane

Dane techniczne

Materiał	Mosiądz
Podwójne zaciskanie	z tulejką miedzianą w kołnierzu
Pokrycie powłoką	Cynowane galwanicznie
Izolacja	Nylon
Maks. parametry pracy	+105 °C / 600 V

Kod produktu	Zakres wielkości przewodów [mm²]	Kolor	Wymiary wsuwki [mm]	Wymiary L [mm]	F [mm]	D [mm]	Ilość [sztuk]	Narzędzie do zaciskania
N1-DC-285-RMD	0,5 – 1,5	Czerwony	2,8 x 0,5	19,5	6,5	4,0	100	
N1-DC-288-RMD	0,5 – 1,5	Czerwony	2,8 x 0,8	19,5	6,5	4,0	100	
N1-DC-485-RMD	0,5 – 1,5	Czerwony	4,8 x 0,5	20,0	6,5	4,0	100	
N1-DC-488-RMD	0,5 – 1,5	Czerwony	4,8 x 0,8	20,0	6,7	4,0	100	
N1-DC-638-RMD	0,5 – 1,5	Czerwony	6,3 x 0,8	22,0	7,6	4,0	100	MCT2000A
N2-DC-485-BMD	1,5 – 2,5	Niebieski	4,8 x 0,5	20,0	6,5	5,0	100	
N2-DC-488-BMD	1,5 – 2,5	Niebieski	4,8 x 0,8	20,0	6,7	5,0	100	
N2-DC-638-BMD	1,5 – 2,5	Niebieski	6,3 x 0,8	22,2	7,7	5,0	100	
N6-DC-638-YMD	4,0 – 6,0	Żółty	6,3 x 0,8	24,0	7,7	6,5	100	

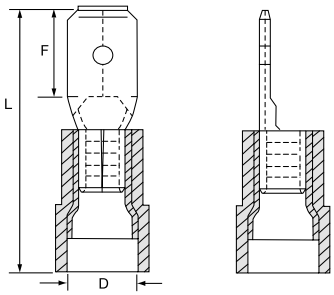

Nasuwki z odgałęzieniem do podwójnego zaciskania z izolacją z nylonu

Spec-Kon®Końcówki i złączki izolowane

Dane techniczne

Materiał	Mosiądz
Podwójne zaciskanie	z tulejką miedzianą w kołnierzu
Pokrycie powłoką	Cynowane galwanicznie
Izolacja	Nylon
Maks. parametry pracy	+105 °C / 600 V

Kod produktu	Zakres wielkości przewodów [mm²]	Kolor	Wymiary wsuwki [mm]	Wymiary L [mm]	F [mm]	F2 [mm]	D [mm]	Ilość [sztuk]	Narzędzie do zaciskania
N1-DC-638-RPBD	0,5 – 1,5	Czerwony	6,3 x 0,8	23,0	8,0	8,2	4,0	100	MCT2000A
N2-DC-638-BPBD	1,5 – 2,5	Niebieski	6,3 x 0,8	23,0	8,0	8,2	5,0	100	
N6-DC-638-YPBD	4,0 – 6,0	Żółty	6,3 x 0,8	24,0	8,0	8,2	6,5	100	

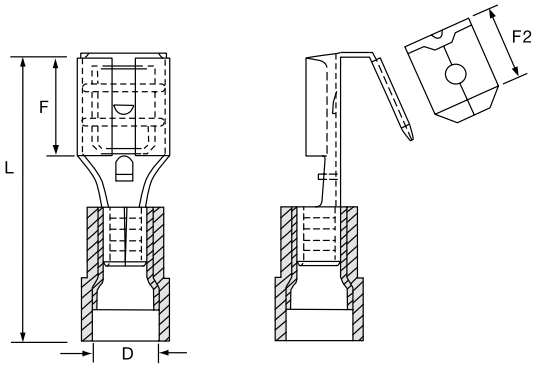

Gniazda do podwójnego zaciskania z izolacją z nylonu

Spec-Kon®Końcówki i złączki izolowane

Dane techniczne

Materiał	Mosiądz
Podwójne zaciskanie	z tulejką miedzianą w kołnierzu
Pokrycie powłoką	Cynowane galwanicznie
Izolacja	Nylon
Maks. parametry pracy	+105 °C / 600 V

Kod produktu	Zakres wielkości przewodów [mm²]	Kolor	Wymiary wsuwki [mm]	Wymiary W [mm]	L [mm]	D [mm]	Ilość [sztuk]	Narzędzie do zaciskania
N1-DC-39-RRD	0,5 – 1,5	Czerwony	4,0	3,9	22,5	4,0	100	
N2-DC-39-BRD	1,5 – 2,5	Niebieski	4,0	3,9	22,5	5,0	100	MCT2000A
N2-DC-49-BRD	1,5 – 2,5	Niebieski	5,0	4,9	22,7	5,0	100	
N6-DC-49-YRD	4,0 – 6,0	Żółty	5,0	4,9	24,5	6,5	100	

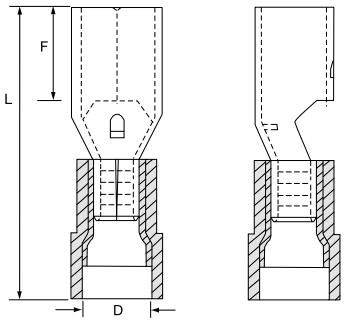

Gniazda do podwójnego zaciskania całkowicie izolowane z izolacją z nylonu

Spec-Kon®Końcówki i złączki izolowane

Dane techniczne

Materiał	Mosiądz
Podwójne zaciskanie	z tulejką miedzianą w kołnierzu
Pokrycie powłoką	Cynowane galwanicznie
Izolacja	Nylon
Maks. parametry pracy	+105 °C / 600 V

Kod produktu	Zakres wielkości przewodów [mm²]	Kolor	Wymiary wsuwki [mm]	Wymiary L [mm]	F [mm]	W [mm]	D [mm]	Ilość [sztuk]	Narzędzie do zaciskania
N1-DC-39F-RRD	0,5 – 1,5	Czerwony	4,0	25,2	7,0	3,9	4,0	100	
N2-DC-39F-BRD	1,5 – 2,5	Niebieski	4,0	25,2	7,0	3,9	5,0	100	MCT2000A

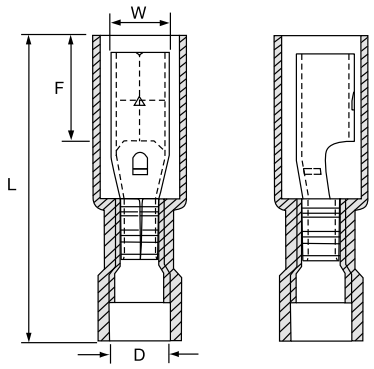

Wtyki do podwójnego zaciskania z izolacją z nylonu

Spec-Kon®Końcówki i złączki izolowane

Dane techniczne

Materiał	Mosiądz
Podwójne zaciskanie	z tulejką miedzianą w kołnierzu
Pokrycie powłoką	Cynowane galwanicznie
Izolacja	Nylon
Maks. parametry pracy	+105 °C / 600 V

Kod produktu	Zakres wielkości przewodów [mm²]	Kolor	Wymiary wsuwki [mm]	Wymiary W [mm]	L [mm]	F [mm]	D [mm]	Ilość [sztuk]	Narzędzie do zaciskania
N1-DC-4-RBD	0,5 – 1,5	Czerwony	4,0	4,0	22,0	8,5	4,0	100	MCT2000A
N2-DC-4-BBD	1,5 – 2,5	Niebieski	4,0	4,0	22,0	8,5	5,0	100	
N2-DC-5-BBD	1,5 – 2,5	Niebieski	5,0	5,0	22,0	8,5	5,0	100	
N6-DC-5-YBD	4,0 – 6,0	Żółty	5,0	5,0	23,5	8,5	6,5	100	

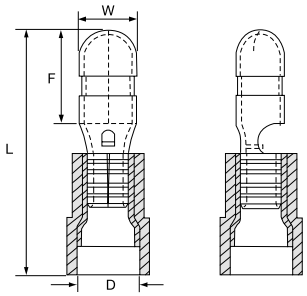

Nasuwki do podwójnego zaciskania całkowicie izolowane z izolacją z nylonu

Spec-Kon®Końcówki i złączki izolowane

Dane techniczne

Materiał	Mosiądz
Podwójne zaciskanie	z tulejką miedzianą w kołnierzu
Pokrycie powłoką	Cynowane galwanicznie
Izolacja	Nylon
Maks. parametry pracy	+105 °C / 600 V

Kod produktu	Zakres wielkości przewodów [mm²]	Kolor	Wymiary wsuwki [mm]	Wymiary L [mm]	F [mm]	D [mm]	Ilość [sztuk]	Narzędzie do zaciskania
N1-DC-285F-RFD	0,5 – 1,5	Czerwony	2,8 x 0,5	19,5	6,5	4,0	100	
N1-DC-288F-RFD	0,5 – 1,5	Czerwony	2,8 x 0,8	19,5	6,5	4,0	100	
N1-DC-485F-RFD	0,5 – 1,5	Czerwony	4,8 x 0,5	20,2	6,4	4,0	100	
N1-DC-488F-RFD	0,5 – 1,5	Czerwony	4,8 x 0,8	20,2	6,4	4,0	100	
N1-DC-638F-RFD	0,5 – 1,5	Czerwony	6,3 x 0,8	21,5	7,5	4,0	100	MCT2000A
N2-DC-485F-BFD	1,5 – 2,5	Niebieski	4,8 x 0,5	20,2	6,4	5,0	100	
N2-DC-488F-BFD	1,5 – 2,5	Niebieski	4,8 x 0,8	20,2	6,4	5,0	100	
N2-DC-638F-BFD	1,5 – 2,5	Niebieski	6,3 x 0,8	21,5	7,5	5,0	100	
N6-DC-638F-YFD	4,0 – 6,0	Żółty	6,3 x 0,8	24,2	7,5	6,5	100	

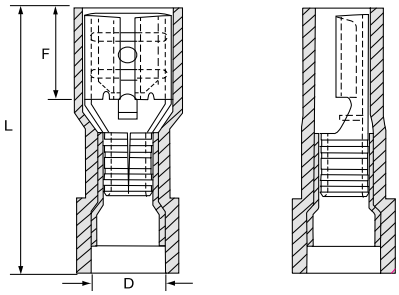

Wtyki do podwójnego zaciskania całkowicie izolowane z izolacją z nylonu

Spec-Kon®Końcówki i złączki izolowane

Dane techniczne

Materiał	Mosiądz
Podwójne zaciskanie	z tulejką miedzianą w kołnierzu
Pokrycie powłoką	Cynowane galwanicznie
Izolacja	Nylon
Maks. parametry pracy	+105 °C / 600 V

Kod produktu	Zakres wielkości przewodów [mm²]	Kolor	Wymiary wsuwki [mm]	Wymiary W [mm]	F [mm]	L [mm]	D [mm]	Ilość [sztuk]	Narzędzie do zaciskania
N1-DC-40F-RBD	0,5 – 1,5	Czerwony	4,0	4,0	10,5	27,0	4,0	100	MCT2000A
N2-DC-40F-BBD	1,5 – 2,5	Niebieski	4,0	4,0	10,5	27,0	4,8	100	

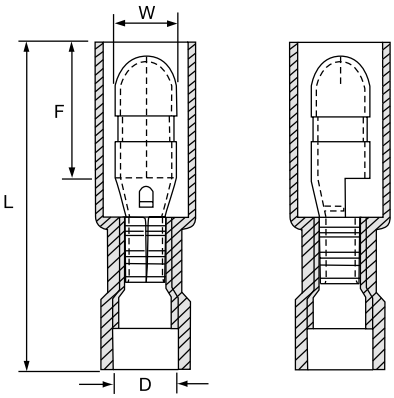

Wsuwki do podwójnego zaciskania całkowicie izolowane z izolacją z nylonu

Spec-Kon®Końcówki i złączki izolowane

Dane techniczne

Materiał	Mosiądz
Podwójne zaciskanie	z tulejką miedzianą w kołnierzu
Pokrycie powłoką	Cynowane galwanicznie
Izolacja	Nylon
Maks. parametry pracy	+105 °C / 600 V

Kod produktu	Zakres wielkości przewodów [mm²]	Kolor	Wymiary wsuwki [mm]	Wymiary L [mm]	F [mm]	D [mm]	Ilość [sztuk]	Narzędzie do zaciskania
N1-DC-485F-RMD	0,5 – 1,5	Czerwony	4,8 x 0,5	22,0	6,5	4,0	100	
N1-DC-488F-RMD	0,5 – 1,5	Czerwony	4,8 x 0,8	22,0	6,5	4,0	100	
N1-DC-638F-RMD	0,5 – 1,5	Czerwony	6,3 x 0,8	24,0	7,7	4,0	100	
N2-DC-485F-BMD	1,5 – 2,5	Niebieski	4,8 x 0,5	22,0	6,5	5,0	100	MCT2000A
N2-DC-488F-BMD	1,5 – 2,5	Niebieski	4,8 x 0,8	22,0	6,5	5,0	100	
N2-DC-638F-BMD	1,5 – 2,5	Niebieski	6,3 x 0,8	24,0	7,7	5,0	100	
N6-DC-638F-YMD	4,0 – 6,0	Żółty	6,3 x 0,8	26,0	7,7	6,5	100	

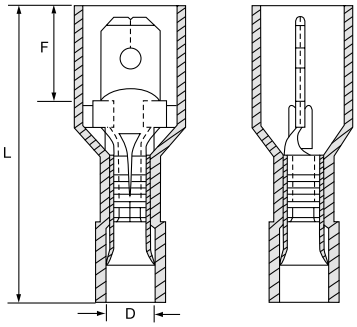

Końcówki oczkowe z izolacją z nylonu DIN 46237

Spec-Kon®Końcówki i złączki izolowane

Dane techniczne

Materiał	Miedź
Pokrycie powłoką	Cynowane galwanicznie
Izolacja	Nylon
Maks. parametry pracy	+105 °C / 600 V

Kod produktu	Zakres wielkości przewodów [mm²]	Kolor	Rozmiar śruby zacisku d2	Wymiary L [mm]	W [mm]	D [mm]	Ilość [sztuk]	Narzędzie do zaciskania
NT1-25RR-DIN	0,5 – 1,5	Czerwony	M2,5	17,0	6,0	4,0	100	
NT1-3RR-DIN	0,5 – 1,5	Czerwony	M3	17,0	6,0	4,0	100	
NT1-35RR-DIN	0,5 – 1,5	Czerwony	M3,5	17,0	6,0	4,0	100	
NT1-4RR-DIN	0,5 – 1,5	Czerwony	M4	18,0	8,0	4,0	100	
NT1-5RR-DIN	0,5 – 1,5	Czerwony	M5	19,0	10,0	4,0	100	
NT1-6RR-DIN	0,5 – 1,5	Czerwony	M6	19,0	10,0	4,0	100	
NT1-8RR-DIN	0,5 – 1,5	Czerwony	M8	23,0	14,0	4,0	100	
NT1-10RR-DIN	0,5 – 1,5	Czerwony	M10	23,0	14,0	4,0	100	
NT2-3BR-DIN	1,5 – 2,5	Niebieski	M3	17,0	6,0	4,5	100	
NT2-35BR-DIN	1,5 – 2,5	Niebieski	M3,5	17,0	6,0	4,5	100	
NT2-4BR-DIN	1,5 – 2,5	Niebieski	M4	18,0	8,0	4,5	100	MCT2000A
NT2-5BR-DIN	1,5 – 2,5	Niebieski	M5	20,0	10,0	4,5	100	
NT2-6BR-DIN	1,5 – 2,5	Niebieski	M6	22,0	11,0	4,5	100	
NT2-8BR-DIN	1,5 – 2,5	Niebieski	M8	23,0	14,0	4,5	100	
NT2-10BR-DIN	1,5 – 2,5	Niebieski	M10	23,0	15,0	4,5	100	
NT2-12BR-DIN	1,5 – 2,5	Niebieski	M12	26,0	18,0	4,5	100	
NT6-4YR-DIN	4,0 – 6,0	Żółty	M4	21,0	8,0	6,4	100	
NT6-5YR-DIN	4,0 – 6,0	Żółty	M5	22,0	10,0	6,4	100	
NT6-6YR-DIN	4,0 – 6,0	Żółty	M6	23,0	11,0	6,4	100	
NT6-8YR-DIN	4,0 – 6,0	Żółty	M8	26,0	14,0	6,4	100	
NT6-10YR-DIN	4,0 – 6,0	Żółty	M10	28,0	18,0	6,4	100	
NT6-12YR-DIN	4,0 – 6,0	Żółty	M12	28,0	18,0	6,4	100	

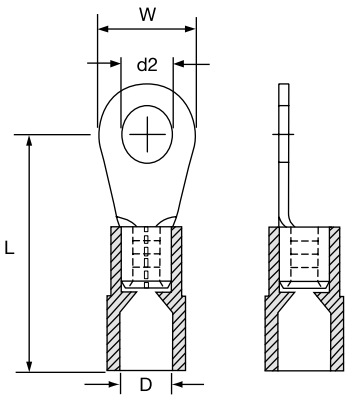

Końcówki widełkowe z izolacją z nylonu DIN 46237

Spec-Kon®Końcówki i złączki izolowane

Dane techniczne

Materiał	Miedź
Pokrycie powłoką	Cynowane galwanicznie
Izolacja	Nylon
Maks. parametry pracy	+75 °C / 600 V

Kod produktu	Zakres wielkości przewodów [mm²]	Kolor	Rozmiar śruby zacisku d2	Wymiary L [mm]	W [mm]	D [mm]	Ilość [sztuk]	Narzędzie do zaciskania
NT1-3RF-DIN	0,5 – 1,5	Czerwony	M3	17,0	6,0	4,0	100	
NT1-35RF-DIN	0,5 – 1,5	Czerwony	M3,5	17,0	6,0	4,0	100	
NT1-4RF-DIN	0,5 – 1,5	Czerwony	M4	18,0	6,8	4,0	100	
NT1-5RF-DIN	0,5 – 1,5	Czerwony	M5	19,0	10,0	4,0	100	
NT1-6RF-DIN	0,5 – 1,5	Czerwony	M6	21,0	11,0	4,0	100	
NT2-3BF-DIN	1,5 – 2,5	Niebieski	M3	19,0	5,5	4,5	100	
NT2-35BF-DIN	1,5 – 2,5	Niebieski	M3,5	17,0	6,0	4,5	100	MCT2000A
NT2-4BF-DIN	1,5 – 2,5	Niebieski	M4	18,0	6,8	4,5	100	
NT2-5BF-DIN	1,5 – 2,5	Niebieski	M5	20,0	10,0	4,5	100	
NT2-6BF-DIN	1,5 – 2,5	Niebieski	M6	22,0	11,0	4,5	100	
NT6-4YF-DIN	4,0 – 6,0	Żółty	M4	21,0	8,0	6,4	100	
NT6-5YF-DIN	4,0 – 6,0	Żółty	M5	22,0	10,0	6,4	100	
NT6-6YF-DIN	4,0 – 6,0	Żółty	M6	23,0	11,0	6,4	100	
NT6-8YF-DIN	4,0 – 6,0	Żółty	M8	26,0	14,0	6,4	100	
NT6-10YF-DIN	4,0 – 6,0	Żółty	M10	28,0	18,0	6,4	100	

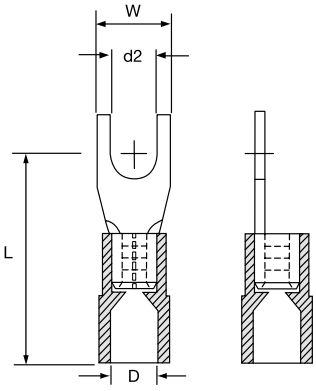

Końcówki tulejkowe z izolacją z nylonu 1/2

Spec-Kon®Końcówki i złączki izolowane

Dane techniczne

Materiał	Miedź
Pokrycie powłoką	Cynowane galwanicznie
Izolacja	Nylon
Maks. parametry pracy	+105 °C / 600 V

Kod produktu:	Zakres wielkości przewodów [mm²]	Kolor	Wymiary F [mm]	L [mm]	W [mm]	D [mm]	Ilość [sztuk]	Narzędzie do zaciskania
NC0206CG	0,25	Jasnoniebieski	6,0	10,4	1,9	1,1	1000	
NC0208CG	0,25	Jasnoniebieski	8,0	12,4	1,9	1,1	1000	
NC0306CG	0,34	Turkusowy	6,0	10,4	1,9	1,1	1000	
NC0505CD	0,50	Biały	5,0	11,0	2,6	1,3	1000	
NC0508CD	0,50	Biały	8,0	14,0	2,6	1,3	1000	
NC0510CD	0,50	Biały	10,0	16,0	2,6	1,3	1000	
NC0512CD	0,50	Biały	12,0	18,0	2,6	1,3	1000	
NC7506CD	0,75	Szary	6,0	12,3	2,8	1,5	1000	
NC7508CD	0,75	Szary	8,0	14,3	2,8	1,5	1000	
NC7510CD	0,75	Szary	10,0	16,3	2,8	1,5	1000	
NC7512CD	0,75	Szary	12,0	18,3	2,8	1,5	1000	
NC7518CD	0,75	Szary	18,0	24,3	2,8	1,5	1000	
NC1006CD	1,00	Czerwony	6,0	12,0	3,0	1,7	1000	
NC1008CD	1,00	Czerwony	8,0	14,0	3,0	1,7	1000	
NC1010CD	1,00	Czerwony	10,0	16,0	3,0	1,7	1000	
NC1012CD	1,00	Czerwony	12,0	18,0	3,0	1,7	1000	
NC1018CD	1,00	Czerwony	18,0	24,3	3,0	1,7	1000	MCT2000L
NC1506CD	1,50	Czarny	6,0	12,3	3,5	2,0	1000	
NC1508CD	1,50	Czarny	8,0	14,0	3,5	2,0	1000	
NC1510CD	1,50	Czarny	10,0	16,0	3,5	2,0	1000	
NC1512CD	1,50	Czarny	12,0	18,0	3,5	2,0	1000	
NC1515CD	1,50	Czarny	15,0	21,3	3,5	2,0	1000	
NC1518CD	1,50	Czarny	18,0	24,0	3,5	2,0	1000	
NC2508CD	2,50	Niebieski	8,0	15,0	4,2	2,5	1000	
NC2510CD	2,50	Niebieski	10,0	17,4	4,2	2,5	1000	
NC2512CD	2,50	Niebieski	12,0	18,0	4,2	2,5	1000	
NC2518CD	2,50	Niebieski	18,0	24,0	4,2	2,5	1000	
NC2525CD	2,50	Niebieski	25,0	32,4	4,2	2,5	1000	
NC4009CD	4,00	Szary	9,0	16,4	4,8	3,2	1000	
NC4010CD	4,00	Szary	10,0	17,0	4,8	3,2	1000	
NC4012CD	4,00	Szary	12,0	20,0	4,8	3,2	1000	
NC4018CD	4,00	Szary	18,0	26,0	4,8	3,2	1000	

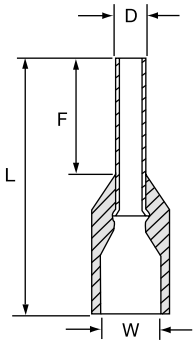

Końcówki tulejkowe z izolacją z nylonu 2/2

Spec-Kon®Końcówki i złączki izolowane

Dane techniczne

Materiał	Miedź
Pokrycie powłoką	Cynowane galwanicznie
Izolacja	Nylon
Maks. parametry pracy	+105 °C / 600 V

Kod produktu:	Zakres wielkości przewodów [mm²]	Kolor	Wymiary F [mm]	L [mm]	W [mm]	D [mm]	Ilość [sztuk]	Narzędzie do zaciskania
NC6010CD	6,00	Żółty	10,0	18,5	6,3	3,9	1000	
NC6012CD	6,00	Żółty	12,0	20,5	6,3	3,9	1000	
NC6018CD	6,00	Żółty	18,0	26,5	6,3	3,9	1000	MCT2000M
NC10012CD	10,00	Czerwony	12,0	20,8	7,6	4,9	1000	
NC10018CD	10,00	Czerwony	18,0	26,8	7,6	4,9	1000	
NC16012CD	16,00	Niebieski	12,0	22,0	8,8	6,2	1000	
NC16018CD	16,00	Niebieski	18,0	28,0	8,8	6,2	1000	
NC25012CD	25,00	Żółty	12,0	24,0	11,2	7,9	250	
NC25015CD	25,00	Żółty	15,0	27,0	11,2	7,9	250	
NC25016CD	25,00	Żółty	16,0	28,0	11,2	7,9	250	
NC25018CD	25,00	Żółty	18,0	30,0	11,2	7,9	250	MCT2000N
NC25022CD	25,00	Żółty	22,0	36,0	11,2	7,9	250	
NC25025CD	25,00	Żółty	25,0	39,0	11,2	7,9	250	
NC35016CD	35,00	Czerwony	16,0	30,0	12,7	8,7	200	
NC35018CD	35,00	Czerwony	18,0	32,0	12,7	8,7	200	
NC35022CD	35,00	Czerwony	22,0	36,0	12,7	8,7	200	
NC35025CD	35,00	Czerwony	25,0	39,0	12,7	8,7	200	
NC50012CD	50,00	Niebieski	12,0	28,0	15,0	10,9	100	
NC50016CD	50,00	Niebieski	16,0	32,0	15,0	10,9	100	
NC50020CD	50,00	Niebieski	20,0	36,0	15,0	10,9	100	MCT2000P
NC50022CD	50,00	Niebieski	22,0	38,0	15,0	10,9	100	
NC50025CD	50,00	Niebieski	25,0	41,0	15,0	10,9	100	
NC50030CD	50,00	Niebieski	30,0	46,0	15,0	10,9	100	

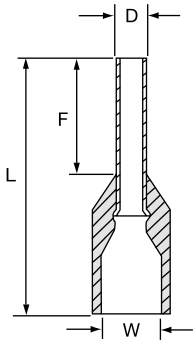

Końcówki tulejkowe podwójne z izolacją z nylonu

Spec-Kon®Końcówki i złączki izolowane

Dane techniczne

Materiał	Miedź
Pokrycie powłoką	Cynowane galwanicznie
Izolacja	Nylon

Kod produktu:	Zakres wielkości przewodów [mm²]	Kolor	Wymiary L [mm]	F [mm]	D [mm]	W [mm]	Ilość [sztuk]	Narzędzie do zaciskania
NC2-0508CD	2 x 0,50	Biały	14,5	8,0	1,8	5,0	1000	
NC2-7508CD	2 x 0,75	Szary	14,7	8,0	2,1	5,5	1000	
NC2-7510CD	2 x 0,75	Szary	16,7	10,0	2,1	5,5	1000	
NC2-1008CD	2 x 1,00	Czerwony	15,1	8,0	2,4	5,5	1000	
NC2-1010CD	2 x 1,00	Czerwony	17,1	10,0	2,4	5,5	1000	MCT2000L
NC2-1508CD	2 x 1,50	Czarny	15,5	8,0	2,6	6,4	1000	
NC2-1512CD	2 x 1,50	Czarny	19,5	12,0	2,6	6,4	1000	
NC2-2510CD	2 x 2,50	Niebieski	18,5	10,0	3,3	8,0	1000	
NC2-2513CD	2 x 2,50	Niebieski	21,5	13,0	3,3	8,0	1000	
NC2-4012CD	2 x 4,00	Szary	23,1	12,0	4,2	8,8	1000	MCT2000M
NC2-6014CD	2 x 6,00	Żółty	26,1	14,0	5,3	9,5	1000	
NC2-10014CD	2 x 10,00	Czerwony	26,6	14,0	6,9	12,6	500	MCT2000N
NC2-16014CD	2 x 16,00	Niebieski	31,3	14,0	8,7	19,0	200	

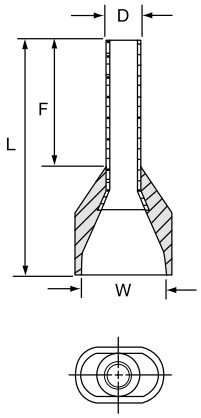

Końcówki igiełkowe do podwójnego zaciskania z izolacją z nylonu

Spec-Kon®Końcówki i złączki izolowane

Dane techniczne

Materiał	Miedź
Pokrycie powłoką	Cynowane galwanicznie
Podwójne zaciskanie	Z tulejką miedzianą w kołnierzu
Izolacja	Nylon
Maks. parametry pracy	+105 °C / 600 V

Kod produktu:	Zakres wielkości przewodów	Wymiary				Ilość	Narzędzie do zaciskania
	[mm²]	F [mm]	L [mm]	W [mm]	D [mm]	[sztuk]	
NT1-DC-RP20	0,5 – 1,5	9,0	19,5	1,9	4,5	100	
NT1-DC-RP21	0,5 – 1,5	10,0	20,8	1,9	4,5	100	
NT1-DC-RP23	0,5 – 1,5	12,0	22,8	1,9	4,5	100	
NT1-DC-RP24	0,5 – 1,5	13,0	23,8	1,9	4,5	100	
NT1-DC-RP25	0,5 – 1,5	14,0	24,8	1,9	4,5	100	
NT1-DC-RP27	0,5 – 1,5	16,0	27,0	1,9	4,5	100	MCT2000A
NT2-DC-BP20	1,5 – 2,5	9,0	19,8	1,9	5,2	100	
NT2-DC-BP21	1,5 – 2,5	10,0	20,8	1,9	5,2	100	
NT2-DC-BP23	1,5 – 2,5	12,0	22,8	1,9	5,2	100	
NT2-DC-BP24	1,5 – 2,5	13,0	23,8	1,9	5,2	100	
NT2-DC-BP27	1,5 – 2,5	16,0	27,0	1,9	5,2	100	
NT6-DC-YP27	4 – 6	14,0	27,0	2,8	7,0	100	

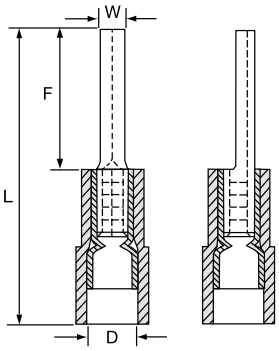

Końcówki oczkowe do podwójnego zaciskania z izolacją z nylonu

Spec-Kon®Końcówki i złączki izolowane

Dane techniczne

Materiał	Miedź
Pokrycie powłoką	Cynowane galwanicznie
Podwójne zaciskanie	Z tulejką miedzianą w kołnierzu
Izolacja	Nylon
Maks. parametry pracy	+105 °C / 600 V

Kod produktu:	Zakres wielkości przewodów [mm²]	Kolor	Rozmiar śruby zacisku d2	Wymiary F [mm]	L [mm]	W [mm]	D [mm]	Ilość [sztuk]	Narzędzie do zaciskania
NT1-DC-RR3	0,5 – 1,5	Czerwony	3,2	5,0	18,0	5,5	4,5	100	
NT1-DC-RR35	0,5 – 1,5	Czerwony	3,7	7,0	21,3	8,0	4,5	100	
NT1-DC-RR4	0,5 – 1,5	Czerwony	4,3	7,0	21,3	8,0	4,5	100	
NT1-DC-RR5	0,5 – 1,5	Czerwony	5,3	11,0	27,3	11,6	4,5	100	
NT1-DC-RR6	0,5 – 1,5	Czerwony	6,4	11,0	27,3	11,6	4,5	100	
NT1-DC-RR8	0,5 – 1,5	Czerwony	8,4	11,0	27,3	11,6	4,5	100	
NT1-DC-RR10	0,5 – 1,5	Czerwony	10,5	13,6	31,0	13,6	4,5	100	
NT1-DC-RR12	0,5 – 1,5	Czerwony	13,0	16,0	35,9	19,2	4,5	100	
NT2-DC-BR3	1,5 – 2,5	Niebieski	3,2	4,8	18,3	6,6	5,2	100	
NT2-DC-BR35	1,5 – 2,5	Niebieski	3,7	7,4	22,3	8,5	5,2	100	
NT2-DC-BR4	1,5 – 2,5	Niebieski	4,3	7,4	22,3	8,5	5,2	100	MCT2000A
NT2-DC-BR5	1,5 – 2,5	Niebieski	5,3	7,4	22,3	9,5	5,2	100	
NT2-DC-BR6	1,5 – 2,5	Niebieski	6,4	11,0	27,3	12,0	5,2	100	
NT2-DC-BR8	1,5 – 2,5	Niebieski	8,4	11,0	27,3	12,0	5,2	100	
NT2-DC-BR10	1,5 – 2,5	Niebieski	10,5	13,9	31,0	13,6	5,2	100	
NT2-DC-BR12	1,5 – 2,5	Niebieski	13,0	16,0	35,9	19,2	5,2	100	
NT6-DC-YR4	4 – 6	Żółty	4,3	8,3	26,5	9,5	7,0	100	
NT6-DC-YR5	4 – 6	Żółty	5,3	8,3	26,1	9,5	7,0	100	
NT6-DC-YR6	4 – 6	Żółty	6,4	10,5	29,5	12,0	7,0	100	
NT6-DC-YR8	4 – 6	Żółty	8,4	13,3	34,0	15,0	7,0	100	
NT6-DC-YR10	4 – 6	Żółty	10,5	13,3	34,0	15,0	7,0	100	
NT6-DC-YR12	4 – 6	Żółty	13,0	16,0	39,1	19,2	7,0	100	

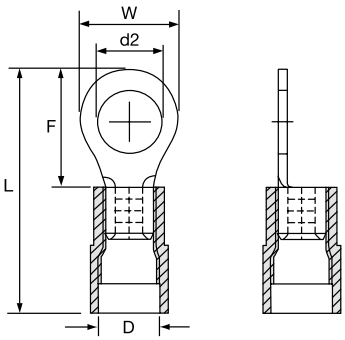

Końcówki oczkowe z izolacją z poliwęglanu

Spec-Kon®Końcówki i złączki izolowane

Dane techniczne

Materiał	Miedź
Pokrycie powłoką	Cynowane galwanicznie
Izolacja	Poliwęglan
Maks. parametry pracy	+105 °C / 600 V

Kod produktu	Zakres wielkości przewodów [mm²]	Kolor	Rozmiar śruby zacisku d2	Wymiary L [mm]	W [mm]	D [mm]	Ilość [sztuk]	Narzędzie do zaciskania
PT1-RR3	0,5 – 1,5	Czerwony	M3	18,5	5,5	4,0	100	
PT1-RR35	0,5 – 1,5	Czerwony	M3,5	21,8	8,0	4,0	100	
PT1-RR4	0,5 – 1,5	Czerwony	M4	21,8	8,0	4,0	100	
PT1-RR5	0,5 – 1,5	Czerwony	M5	27,8	11,6	4,0	100	
PT1-RR6	0,5 – 1,5	Czerwony	M6	27,8	11,6	4,0	100	
PT1-RR8	0,5 – 1,5	Czerwony	M8	27,8	11,6	4,0	100	
PT1-RR10	0,5 – 1,5	Czerwony	M10	31,5	13,6	4,0	100	
PT1-RR12	0,5 – 1,5	Czerwony	M12	36,4	19,2	4,0	100	
PT2-BR3	1,5 – 2,5	Niebieski	M3	18,8	6,6	4,5	100	
PT2-BR35	1,5 – 2,5	Niebieski	M3,5	22,8	8,5	4,5	100	
PT2-BR4	1,5 – 2,5	Niebieski	M4	22,8	8,5	4,5	100	MCT2000A
PT2-BR5	1,5 – 2,5	Niebieski	M5	22,8	9,5	4,5	100	
PT2-BR6	1,5 – 2,5	Niebieski	M6	27,8	12,0	4,5	100	
PT2-BR8	1,5 – 2,5	Niebieski	M8	27,8	12,0	4,5	100	
PT2-BR10	1,5 – 2,5	Niebieski	M10	31,5	13,6	4,5	100	
PT2-BR12	1,5 – 2,5	Niebieski	M12	36,4	19,2	4,5	100	
PT6-YR4	4,0 – 6,0	Żółty	M4	26,0	9,5	6,4	100	
PT6-YR5	4,0 – 6,0	Żółty	M5	26,0	9,5	6,4	100	
PT6-YR6	4,0 – 6,0	Żółty	M6	29,5	12,0	6,4	100	
PT6-YR8	4,0 – 6,0	Żółty	M8	34,0	15,0	6,4	100	
PT6-YR10	4,0 – 6,0	Żółty	M10	34,0	15,0	6,4	100	
PT6-YR12	4,0 – 6,0	Żółty	M12	38,6	19,2	6,4	100	

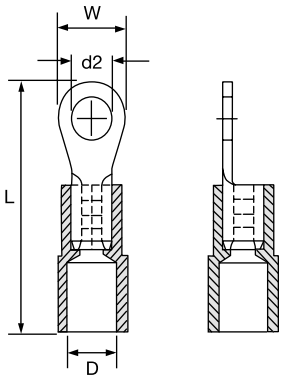

Końcówki widełkowe z izolacją z poliwęglanu

Spec-Kon®Końcówki i złączki izolowane

Dane techniczne

Materiał	Miedź
Pokrycie powłoką	Cynowane galwanicznie
Izolacja	Poliwęglan
Maks. parametry pracy	+105 °C / 600 V

Kod produktu	Zakres wielkości przewodów [mm²]	Kolor	Rozmiar śruby zacisku d2	Wymiary L [mm]	W [mm]	D [mm]	Ilość [sztuk]	Narzędzie do zaciskania
PT1-RF3	0,5 – 1,5	Czerwony	M3	22,0	5,7	4,0	100	
PT1-RF35	0,5 – 1,5	Czerwony	M3,5	22,0	6,4	4,0	100	
PT1-RF4	0,5 – 1,5	Czerwony	M4	22,0	8,1	4,0	100	
PT1-RF5	0,5 – 1,5	Czerwony	M5	22,0	9,5	4,0	100	
PT1-RF6	0,5 – 1,5	Czerwony	M6	28,0	12,0	4,0	100	
PT2-BF3	1,5 – 2,5	Niebieski	M3	22,0	5,7	4,5	100	
PT2-BF35	1,5 – 2,5	Niebieski	M3,5	22,0	6,0	4,5	100	MCT2000A
PT2-BF4	1,5 – 2,5	Niebieski	M4	22,0	7,9	4,5	100	
PT2-BF5	1,5 – 2,5	Niebieski	M5	22,0	9,3	4,5	100	
PT2-BF6	1,5 – 2,5	Niebieski	M6	28,0	12,0	4,5	100	
PT6-YF4	4,0 – 6,0	Żółty	M4	25,5	9,0	6,4	100	
PT6-YF5	4,0 – 6,0	Żółty	M5	25,5	9,0	6,4	100	
PT6-YF6	4,0 – 6,0	Żółty	M6	31,5	12,0	6,4	100	
PT6-YF8	4,0 – 6,0	Żółty	M8	30,2	14,0	6,4	100	

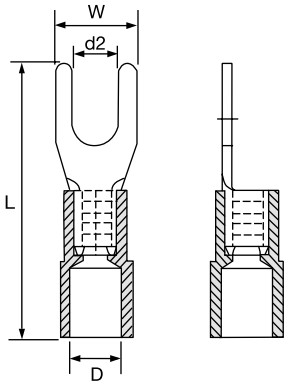

Końcówki igiełkowe z izolacją z poliwęglanu

Spec-Kon®Końcówki i złączki izolowane

Dane techniczne

Materiał	Miedź
Pokrycie powłoką	Cynowane galwanicznie
Izolacja	Poliwęglan
Maks. parametry pracy	+105 °C / 600 V

Kod produktu	Zakres wielkości przewodów [mm²]	Kolor	Wymiar wtyku d2 [mm]	Wymiary L [mm]	F [mm]	D [mm]	Ilość [sztuk]	Narzędzie do zaciskania
PT1-RP20	0,5 – 1,5	Czerwony	1,9	19,8	9,0	4,0	100	
PT1-RP21	0,5 – 1,5	Czerwony	1,9	20,8	10,0	4,0	100	
PT1-RP24	0,5 – 1,5	Czerwony	1,9	22,8	12,0	4,0	100	
PT1-RP25	0,5 – 1,5	Czerwony	1,9	23,8	13,0	4,0	100	
PT1-RP27	0,5 – 1,5	Czerwony	1,9	27,0	16,0	4,0	100	MCT2000A
PT2-BP20	1,5 – 2,5	Niebieski	1,9	19,8	9,0	4,5	100	
PT2-BP21	1,5 – 2,5	Niebieski	1,9	20,8	10,0	4,5	100	
PT2-BP24	1,5 – 2,5	Niebieski	1,9	22,8	12,0	4,5	100	
PT2-BP27	1,5 – 2,5	Niebieski	1,9	27,0	16,0	4,5	100	
PT6-YP27	4,0 – 6,0	Żółty	2,8	27,0	14,0	6,4	100	

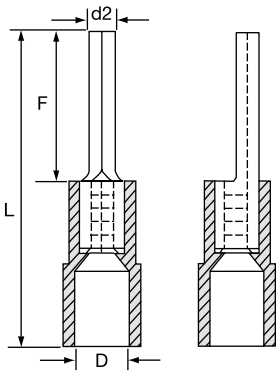

Nasuwki z izolacją z poliwęglanu

Spec-Kon®Końcówki i złączki izolowane

Dane techniczne

Materiał	Mosiądz
Pokrycie powłoką	Cynowane galwanicznie
Izolacja	Poliwęglan
Maks. parametry pracy	+125 °C / 300 V

Kod produktu	Zakres wielkości przewodów [mm²]	Kolor	Wymiary wsuwki [mm]	Wymiary L [mm]	F [mm]	D [mm]	Ilość [sztuk]	Narzędzie do zaciskania
P1-285-RFD	0,5 – 1,5	Czerwony	2,8 x 0,5	19,6	6,5	4,0	100	
P1-288-RFD	0,5 – 1,5	Czerwony	2,8 x 0,8	19,6	6,5	4,0	100	
P1-485-RFD	0,5 – 1,5	Czerwony	4,8 x 0,5	20,0	6,4	4,0	100	
P1-488-RFD	0,5 – 1,5	Czerwony	4,8 x 0,8	20,0	6,4	4,0	100	
P1-638-RFD	0,5 – 1,5	Czerwony	6,3 x 0,8	21,5	7,5	4,0	100	MCT2000C
P2-485-BFD	1,5 – 2,5	Niebieski	4,8 x 0,5	20,0	6,4	4,5	100	
P2-488-BFD	1,5 – 2,5	Niebieski	4,8 x 0,8	20,0	6,4	4,5	100	
P2-638-BFD	1,5 – 2,5	Niebieski	6,3 x 0,8	21,5	7,5	4,5	100	
P6-638-YFD	4,0 – 6,0	Żółty	6,3 x 0,8	23,5	7,5	6,3	100	
P6-941-YFD	4,0 – 6,0	Żółty	9,4 x 1,2	28,5	12,0	6,3	100	

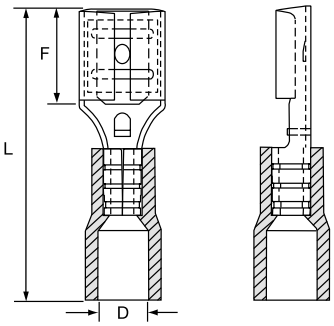

Wsuwki z izolacją z poliwęglanu

Spec-Kon®Końcówki i złączki izolowane

Dane techniczne

Materiał	Mosiądz
Pokrycie powłoką	Cynowane galwanicznie
Izolacja	Poliwęglan
Maks. parametry pracy	+125 °C / 300 V

Kod produktu	Zakres wielkości przewodów [mm²]	Kolor	Wymiary wsuwki [mm]	Wymiary L [mm]	F [mm]	D [mm]	Ilość [sztuk]	Narzędzie do zaciskania
P1-285-RMD	0,5 – 1,5	Czerwony	2,8 x 0,5	19,5	6,5	4,0	100	
P1-288-RMD	0,5 – 1,5	Czerwony	2,8 x 0,8	19,5	6,5	4,0	100	
P1-485-RMD	0,5 – 1,5	Czerwony	4,8 x 0,5	20,0	6,5	4,0	100	
P1-488-RMD	0,5 – 1,5	Czerwony	4,8 x 0,8	20,0	6,7	4,0	100	
P1-638-RMD	0,5 – 1,5	Czerwony	6,3 x 0,8	22,0	7,6	4,0	100	MCT2000C
P2-485-BMD	1,5 – 2,5	Niebieski	4,8 x 0,5	20,0	6,5	4,5	100	
P2-488-BMD	1,5 – 2,5	Niebieski	4,8 x 0,8	20,0	6,7	4,5	100	
P2-638-BMD	1,5 – 2,5	Niebieski	6,3 x 0,8	22,0	7,7	4,5	100	
P6-638-YMD	4,0 – 6,0	Żółty	6,3 x 0,8	24,0	7,7	5,5	100	

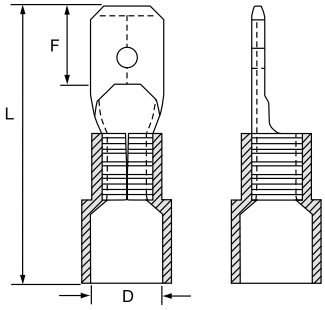

Nasuwki z odgałęzieniem z izolacją z poliwęglanu

Spec-Kon®Końcówki i złączki izolowane

Dane techniczne

Materiał	Mosiądz
Pokrycie powłoką	Cynowane galwanicznie
Izolacja	Poliwęglan
Maks. parametry pracy	+125 °C / 300 V

Kod produktu	Zakres wielkości przewodów [mm²]	Kolor	Wymiary wsuwki [mm]	Wymiary L [mm]	F [mm]	F2 [mm]	D [mm]	Ilość [sztuk]	Narzędzie do zaciskania
P1-638-RPBD	0,5 – 1,5	Czerwony	6,3 x 0,8	23,0	8,0	8,2	4,0	100	MCT2000C
P2-638-BPBD	1,5 – 2,5	Niebieski	6,3 x 0,8	23,0	8,0	8,2	4,5	100	
P6-638-YPBD	4,0 – 6,0	Żółty	6,3 x 0,8	24,0	8,0	8,2	5,5	100	

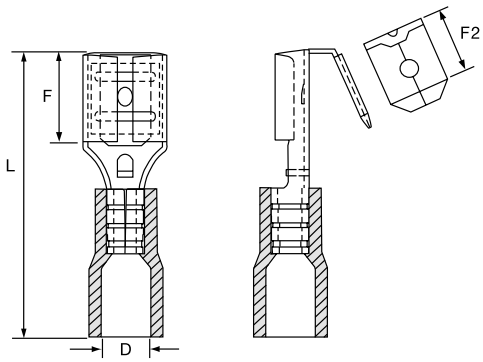

Gniazda z izolacją z poliwęglanu

Spec-Kon®Końcówki i złączki izolowane

Dane techniczne

Materiał	Mosiądz
Pokrycie powłoką	Cynowane galwanicznie
Izolacja	Poliwęglan
Maks. parametry pracy	+125 °C / 300 V

Kod produktu	Zakres wielkości przewodów [mm²]	Kolor	Wymiary wsuwki [mm]	Wymiary L [mm]	F [mm]	W [mm]	D [mm]	Ilość [sztuk]	Narzędzie do zaciskania
P1-39-RRD	0,5 – 1,5	Czerwony	4,0	22,5	7,0	3,9	4,0	100	
P2-39-BRD	1,5 – 2,5	Niebieski	4,0	22,5	7,0	3,9	4,5	100	MCT2000C
P2-49-BRD	1,5 – 2,5	Niebieski	5,0	22,5	7,0	4,9	4,5	100	
P6-49-YRD	4,0 – 6,0	Żółty	5,0	24,5	7,0	4,9	5,5	100	

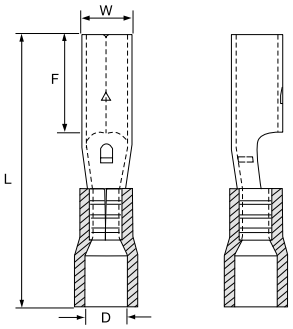

Wtyki z izolacją z poliwęglanu

Spec-Kon®Końcówki i złączki izolowane

Dane techniczne

Materiał	Mosiądz
Pokrycie powłoką	Cynowane galwanicznie
Izolacja	Poliwęglan
Maks. parametry pracy	+125 °C / 600 V

Kod produktu	Zakres wielkości przewodów [mm²]	Kolor	Wymiary wsuwki [mm]	Wymiary L [mm]	F [mm]	D [mm]	W [mm]	Ilość [sztuk]	Narzędzie do zaciskania
P1-4-RBD	0,5 – 1,5	Czerwony	4,0	22,0	8,5	4,0	4,0	100	MCT2000C
P2-4-BBD	1,5 – 2,5	Niebieski	4,0	22,0	8,5	4,5	4,0	100	
P2-5-BBD	1,5 – 2,5	Niebieski	5,0	22,0	8,5	4,5	5,0	100	
P6-5-YBD	4,0 – 6,0	Żółty	5,0	23,5	8,5	6,3	5,0	100	

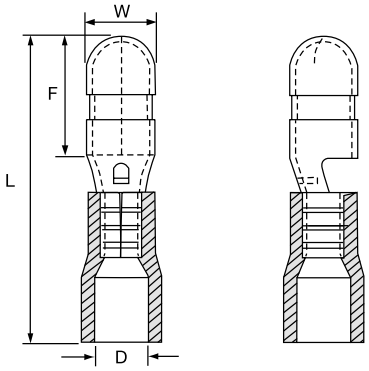

Nasuwki całkowicie izolowane z izolacją z poliwęglanu

Spec-Kon®Końcówki i złączki izolowane

Dane techniczne

Materiał	Mosiądz
Pokrycie powłoką	Cynowane galwanicznie
Izolacja	Poliwęglan
Maks. parametry pracy	+105 °C / 300 V

Kod produktu	Zakres wielkości przewodów [mm²]	Kolor	Wymiary wsuwki [mm]	Wymiary L [mm]	F [mm]	D [mm]	Ilość [sztuk]	Narzędzie do zaciskania
P1-638F-RFD	0,5 – 1,5	Czerwony	6,3 x 0,8	21,5	7,5	4,0	100	
P2-638F-BFD	1,5 – 2,5	Niebieski	6,3 x 0,8	21,5	7,5	5,0	100	MCT2000C
P6-638F-YFD	4,0 – 6,0	Żółty	6,3 x 0,8	23,5	7,5	6,3	100	

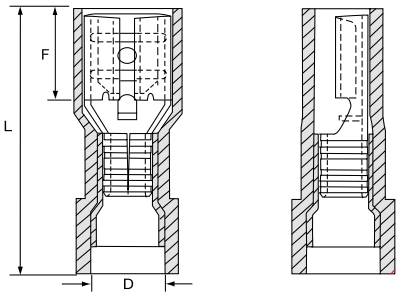

Nasuwki do podwójnego zaciskania całkowicie izolowane z izolacją termokurczliwą

Spec-Kon®Końcówki i złączki izolowane

Dane techniczne

Materiał	Mosiądz
Pokrycie powłoką	Cynowane galwanicznie
Izolacja	Nylon i polietylen PE-HD z tulejką miedzianą w kołnierzu
Temperatura pracy	Od -40 °C do +105 °C
Temperatura obkurczania	150 °C
Maks. parametry pracy	300 V

Kod produktu	Zakres wielkości przewodów [mm²]	Kolor	Wymiary wsuwki [mm]	Wymiary L [mm]	Wymiary D [mm]	Ilość [sztuk]	Narzędzie do zaciskania
HS1-638F-RFD	0,5 – 1,5	Czerwony	6,3 x 0,8	34,0	5,5	100	MCT2000A
HS2-638F-BFD	1,5 – 2,5	Niebieski	6,3 x 0,8	34,0	6,0	100	
HS6-638F-YFD	4,0 – 6,0	Żółty	6,3 x 0,8	35,0	8,1	100	

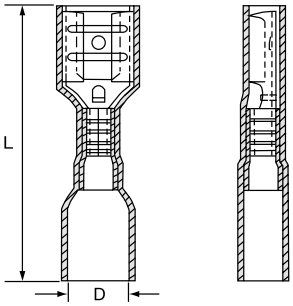

Nasuwki z izolacją termokurczliwą

Spec-Kon®Końcówki i złączki izolowane

Dane techniczne

Materiał	Mosiądz
Pokrycie powłoką	Cynowane galwanicznie
Izolacja	Nylon i polietylen PE-HD z tulejką miedzianą w kołnierzu
Temperatura pracy	Od -40 °C do +105 °C
Temperatura obkurczania	150 °C
Maks. parametry pracy	300 V

Kod produktu	Zakres wielkości przewodów [mm²]	Kolor	Wymiary wsuwki [mm]	Wymiary L [mm]	Wymiary D [mm]	Ilość [sztuk]	Narzędzie do zaciskania
HS1-638-RFD	0,5 – 1,5	Czerwony	6,3 x 0,8	34,0	5,5	100	MCT2000C
HS2-638-BFD	1,5 – 2,5	Niebieski	6,3 x 0,8	34,0	6,0	100	
HS6-638-YFD	4,0 – 6,0	Żółty	6,3 x 0,8	35,0	8,1	100	

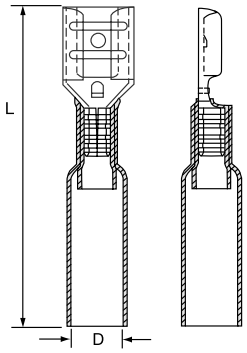

Nasuwki całkowicie izolowane z izolacją z nylonu i izolacją termokurczliwą

Spec-Kon®Końcówki i złączki izolowane

Dane techniczne

Materiał	Mosiądz
Pokrycie powłoką	Cynowane galwanicznie
Izolacja	Nylon i polietylen PE-HD
Temperatura pracy	Od -40 °C do +105 °C
Temperatura obkurczania	150 °C
Maks. parametry pracy	300 V

Kod produktu	Zakres wielkości przewodów [mm²]	Kolor	Wymiary wsuwki [mm]	Wymiary L [mm]	Wymiary D [mm]	Ilość [sztuk]	Narzędzie do zaciskania
NHS1-638F-RFD	0,5 – 1,5	Czerwony	6,3 x 0,8	36,5	6,5	100	MCT2000C
NHS2-638F-BFD	1,5 – 2,5	Niebieski	6,3 x 0,8	36,5	6,5	100	
NHS6-638F-YFD	4,0 – 6,0	Żółty	6,3 x 0,8	37,0	7,5	100	

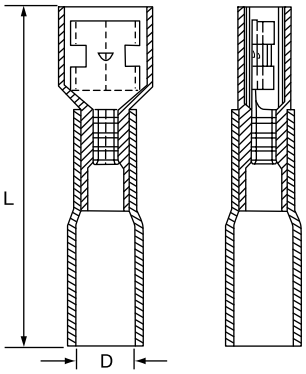

Wsuwki całkowicie izolowane z izolacją z nylonu i izolacją termokurczliwą

Spec-Kon®Końcówki i złączki izolowane

Dane techniczne

Materiał	Mosiądz
Pokrycie powłoką	Cynowane galwanicznie
Izolacja	Nylon i polietylen PE-HD z tulejką miedzianą w kołnierzu
Temperatura pracy	Od -40 °C do +105 °C
Temperatura obkurczania	150 °C
Maks. parametry pracy	300 V

Kod produktu	Zakres wielkości przewodów [mm²]	Kolor	Wymiary wsuwki [mm]	Wymiary L [mm]	Wymiary D [mm]	Ilość [sztuk]	Narzędzie do zaciskania
NHS1-638F-RMD	0,5 – 1,5	Czerwony	6,3 x 0,8	38,5	6,5	100	MCT2000C
NHS2-638F-BMD	1,5 – 2,5	Niebieski	6,3 x 0,8	39,5	6,5	100	
NHS6-638F-YMD	4,0 – 6,0	Żółty	6,3 x 0,8	39,5	7,5	100	

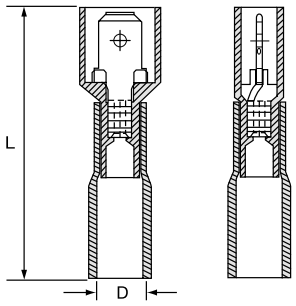

Wsuwki do podwójnego zaciskania z izolacją termokurczliwą

Spec-Kon®Końcówki i złączki izolowane

Dane techniczne

Materiał	Mosiądz
Pokrycie powłoką	Cynowane galwanicznie
Izolacja	Nylon i polietylen PE-HD z tulejką miedzianą w kołnierzu
Klasa palności	UL94 V-2
Temperatura pracy	Od -40 °C do +105 °C
Temperatura obkurczania	150 °C
Maks. parametry pracy	300 V

Kod produktu	Zakres wielkości przewodów [mm²]	Kolor	Wymiary wsuwki [mm]	Wymiary L [mm]	Wymiary D [mm]	Ilość [sztuk]	Narzędzie do zaciskania
HS1-638-RMD	0,5 – 1,5	Czerwony	6,3 x 0,8	34,0	5,5	100	MCT2000A
HS2-638-BMD	1,5 – 2,5	Niebieski	6,3 x 0,8	34,0	6,0	100	
HS6-638-YMD	4,0 – 6,0	Żółty	6,3 x 0,8	35,0	8,1	100	

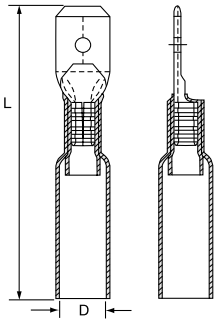

Końcówki oczkowe z izolacją termokurczliwą

Spec-Kon®Końcówki i złączki izolowane

Dane techniczne

Materiał	Miedź
Pokrycie powłoką	Cynowane galwanicznie
Izolacja	Nylon i polietylen PE-HD
Temperatura pracy	Od -40 °C do +105 °C
Temperatura obkurczania	150 °C
Maks. parametry pracy	600 V
Kołnierz metalowy	Szew lutowany

Kod produktu	Zakres wielkości przewodów [mm²]	Kolor	Rozmiar śruby zacisku d2	Wymiary W [mm]	Wymiary L [mm]	Ilość [sztuk]	Narzędzie do zaciskania
HS1B-RR35	0,5 – 1,5	Czerwony	M3,5	8,0	29,7	100	
HS1B-RR4	0,5 – 1,5	Czerwony	M4	8,0	28,5	100	
HS1B-RR5	0,5 – 1,5	Czerwony	M5	8,0	28,5	100	
HS1B-RR6	0,5 – 1,5	Czerwony	M6	11,6	34,5	100	
HS1B-RR8	0,5 – 1,5	Czerwony	M8	11,6	34,5	100	
HS1B-RR10	0,5 – 1,5	Czerwony	M10	13,6	37,5	100	
HS2B-BR35	1,5 – 2,5	Niebieski	M3,5	8,5	30,5	100	
HS2B-BR4	1,5 – 2,5	Niebieski	M4	8,5	30,5	100	
HS2B-BR5	1,5 – 2,5	Niebieski	M5	9,5	35,5	100	MCT2000G
HS2B-BR6	1,5 – 2,5	Niebieski	M6	12,0	35,5	100	
HS2B-BR8	1,5 – 2,5	Niebieski	M8	12,0	35,5	100	
HS2B-BR10	1,5 – 2,5	Niebieski	M10	13,6	37,5	100	
HS2B-BR12	1,5 – 2,5	Niebieski	M12	19,2	44,1	100	
HS6B-YR35	4,0 – 6,0	Żółty	M3,5	7,2	30,2	100	
HS6B-YR5	4,0 – 6,0	Żółty	M5	9,5	34,0	100	
HS6B-YR6	4,0 – 6,0	Żółty	M6	12,0	37,5	100	
HS6B-YR8	4,0 – 6,0	Żółty	M8	15,0	42,0	100	
HS6B-YR10	4,0 – 6,0	Żółty	M10	15,0	42,0	100	
HS6B-YR12	4,0 – 6,0	Żółty	M12	19,2	46,5	100	

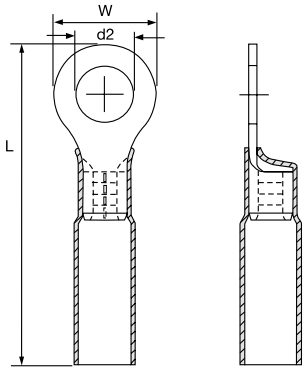

Końcówki oczkowe do podwójnego zaciskania z izolacją termokurczliwą

Spec-Kon®Końcówki i złączki izolowane

Dane techniczne

Materiał	Miedź
Pokrycie powłoką	Cynowane galwanicznie
Izolacja	Polietylen PE-HD z tulejką miedzianą w kołnierzu
Temperatura pracy	Od -40 °C do +105 °C
Temperatura obkurczania	150 °C
Maks. parametry pracy	600 V

Kod produktu	Zakres wielkości przewodów [mm²]	Kolor	Rozmiar śruby zacisku d2	Wymiary W [mm]	Wymiary L [mm]	Ilość [sztuk]	Narzędzie do zaciskania
HS1B-DC-RR35	0,5 – 1,5	Czerwony	M3,5	8,0	30,5	100	
HS1B-DC-RR4	0,5 – 1,5	Czerwony	M4	8,0	35,8	100	
HS1B-DC-RR5	0,5 – 1,5	Czerwony	M5	8,0	32,8	100	
HS1B-DC-RR6	0,5 – 1,5	Czerwony	M6	11,6	38,0	100	
HS1B-DC-RR8	0,5 – 1,5	Czerwony	M8	11,6	38,0	100	
HS1B-DC-RR10	0,5 – 1,5	Czerwony	M10	13,6	41,6	100	
HS1B-DC-RR12	0,5 – 1,5	Czerwony	M12	19,2	47,4	100	
HS2B-DC-BR35	1,5 – 2,5	Niebieski	M3,5	8,5	31,0	100	
HS2B-DC-BR4	1,5 – 2,5	Niebieski	M4	8,5	32,8	100	
HS2B-DC-BR5	1,5 – 2,5	Niebieski	M5	9,5	32,8	100	
HS2B-DC-BR6	1,5 – 2,5	Niebieski	M6	12,0	37,5	100	MCT2000B
HS2B-DC-BR8	1,5 – 2,5	Niebieski	M8	12,0	37,5	100	
HS2B-DC-BR10	1,5 – 2,5	Niebieski	M10	13,6	40,2	100	
HS2B-DC-BR12	1,5 – 2,5	Niebieski	M12	19,2	46,4	100	
HS6B-DC-YR35	4,0 – 6,0	Żółty	M3,5	7,2	32,8	100	
HS6B-DC-YR4	4,0 – 6,0	Żółty	M4	9,5	36,8	100	
HS6B-DC-YR5	4,0 – 6,0	Żółty	M5	9,5	36,8	100	
HS6B-DC-YR6	4,0 – 6,0	Żółty	M6	12,0	39,4	100	
HS6B-DC-YR8	4,0 – 6,0	Żółty	M8	15,0	44,0	100	
HS6B-DC-YR10	4,0 – 6,0	Żółty	M10	15,0	44,0	100	
HS6B-DC-YR12	4,0 – 6,0	Żółty	M12	19,2	49,2	100	

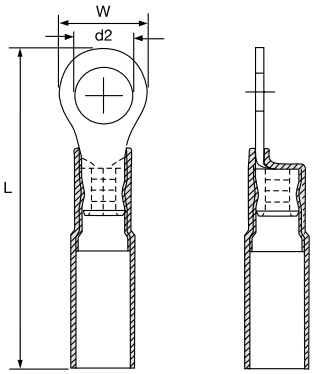

Końcówki widełkowe z izolacją termokurczliwą

Spec-Kon®Końcówki i złączki izolowane

Dane techniczne

Materiał	Miedź
Pokrycie powłoką	Cynowane galwanicznie
Izolacja	Polietylen PE-HD
Temperatura pracy	Od -40 °C do +105 °C
Temperatura obkurczania	150 °C
Maks. parametry pracy	600 V
Kołnierz metalowy	Szew lutowany

Kod produktu	Zakres wielkości przewodów [mm²]	Kolor	Rozmiar śruby zacisku d2	Wymiary W [mm]	Wymiary L [mm]	Ilość [sztuk]	Narzędzie do zaciskania
HS1B-RF35	0,5 – 1,5	Czerwony	M3,5	6,4	29,3	100	
HS1B-RF4	0,5 – 1,5	Czerwony	M4	7,2	29,6	100	
HS1B-RF5	0,5 – 1,5	Czerwony	M5	9,5	30,0	100	
HS2B-BF35	1,5 – 2,5	Niebieski	M3,5	6,0	28,5	100	
HS2B-BF4	1,5 – 2,5	Niebieski	M4	7,2	29,5	100	MCT2000G
HS2B-BF5	1,5 – 2,5	Niebieski	M5	9,3	30,5	100	
HS2B-BF6	1,5 – 2,5	Niebieski	M6	12,0	36,5	100	
HS6B-YF4	4,0 – 6,0	Żółty	M4	9,0	33,5	100	
HS6B-YF5	4,0 – 6,0	Żółty	M5	9,0	33,5	100	
HS6B-YF6	4,0 – 6,0	Żółty	M6	12,0	41,0	100	

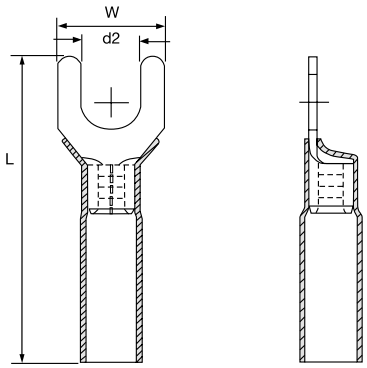

Końcówki widełkowe do podwójnego zaciskania z izolacją termokurczliwą

Spec-Kon®Końcówki i złączki izolowane

Dane techniczne

Materiał	Miedź
Pokrycie powłoką	Cynowane galwanicznie
Izolacja	Polietylen PE-HD z tulejką miedzianą w kołnierzu
Temperatura pracy	Od -40 °C do +105 °C
Temperatura obkurczania	150 °C
Maks. parametry pracy	600 V

Kod produktu	Zakres wielkości przewodów [mm²]	Kolor	Rozmiar śruby zacisku d2	Wymiary W [mm]	Wymiary L [mm]	Masa [g/100]	Ilość [sztuk]	Narzędzie do zaciskania
HS1B-DC-RF35	0,5 – 1,5	Czerwony	M3,5	6,4	33,0	107	100	
HS1B-DC-RF5	0,5 – 1,5	Czerwony	M5	9,5	34,0	117	100	
HS1B-DC-RF6	0,5 – 1,5	Czerwony	M6	12,0	39,8	117	100	
HS2B-DC-BF35	1,5 – 2,5	Niebieski	M3,5	6,0	33,5	128	100	
HS2B-DC-BF5	1,5 – 2,5	Niebieski	M5	9,3	33,2	143	100	MCT2000B
HS2B-DC-BF6	1,5 – 2,5	Niebieski	M6	12,0	38,2	143	100	
HS6B-DC-YF4	4,0 – 6,0	Żółty	M4	9,0	38,0	266	100	
HS6B-DC-YF5	4,0 – 6,0	Żółty	M5	9,0	38,0	259	100	
HS6B-DC-YF6	4,0 – 6,0	Żółty	M6	12,0	44,5	333	100	

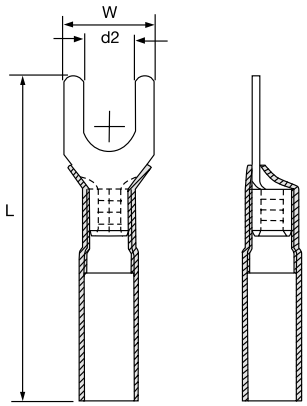

Złączki kablowe czołowe z izolacją termokurczliwą

Spec-Kon®Końcówki izolowane

Dane techniczne

Materiał	Miedź
Pokrycie powłoką	Cynowane galwanicznie
Izolacja	Polietylen PE-HD
Temperatura pracy	Od -40 °C do +105 °C
Temperatura obkurczania	150 °C

Kod produktu	Zakres wielkości przewodów [mm²]	Kolor	Wymiary L [mm]	Wymiary d2 [mm]	Ilość [sztuk]	Narzędzie do zaciskania
HS05-BS-C	0,2 – 0,5	Przezroczysty	10,5	1,3	100	MCT2000G
HS1-BS-R	0,5 – 1,5	Czerwony	15,0	1,7	100	
HS2-BS-B	1,5 – 2,5	Niebieski	15,0	2,3	100	
HS6-BS-Y	4,0 – 6,0	Żółty	15,0	3,4	100	

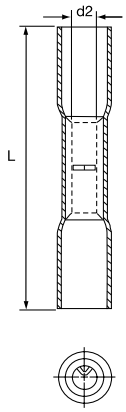

Wtyki do podwójnego zaciskania z izolacją termokurczliwą

Spec-Kon®Końcówki i złączki izolowane

Dane techniczne

Materiał	Mosiądz
Pokrycie powłoką	Cynowane galwanicznie
Izolacja	Nylon i polietylen PE-HD z tulejką miedzianą w kołnierzu
Temperatura pracy	Od -40 °C do +105 °C
Temperatura obkurczania	150 °C
Maks. parametry pracy	300 V

Kod produktu	Zakres wielkości przewodów [mm²]	Kolor	Wymiary wsuwki [mm]	Wymiary W [mm]	D [mm]	L [mm]	Ilość [sztuk]	Narzędzie do zaciskania
HS1-4-RBD	0,5 – 1,5	Czerwony	4,0	4,0	5,5	33,0	100	MCT2000A
HS2-4-BBD	1,5 – 2,5	Niebieski	4,0	4,0	6,0	33,0	100	
HS2-4.5-BBD	1,5 – 2,5	Niebieski	4,5	4,5	6,0	33,0	100	
HS2-5-YBD	1,5 – 2,5	Żółty	5,0	5,0	6,0	33,0	100	
HS6-5-YBD	4,0 – 6,0	Żółty	5,0	5,0	8,1	35,5	100	

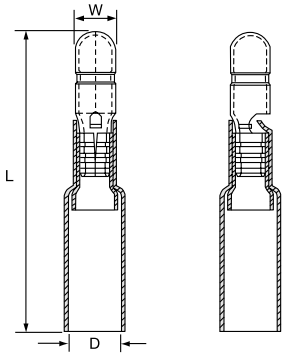

Gniazda do podwójnego zaciskania całkowicie izolowane z izolacją termokurczliwą

Spec-Kon®Końcówki i złączki izolowane

Dane techniczne

Materiał	Mosiądz
Pokrycie powłoką	Cynowane galwanicznie
Izolacja	Nylon i polietylen PE-HD z tulejką miedzianą w kołnierzu
Temperatura pracy	Od -40 °C do +105 °C
Temperatura obkurczania	150 °C
Maks. parametry pracy	300 V

Kod produktu	Zakres wielkości przewodów [mm²]	Kolor	Wymiary wsuwki [mm]	Wymiary W [mm]	D [mm]	L [mm]	Ilość [sztuk]	Narzędzie do zaciskania
HS1-4-RRD	0,5 – 1,5	Czerwony	4,0	3,9	6,5	40,5	100	MCT2000A
HS2-4-BRD	1,5 – 2,5	Niebieski	4,0	3,9	7,5	40,5	100	
HS2-4.5-BRD	1,5 – 2,5	Niebieski	4,5	4,4	7,5	40,5	100	
HS2-5-BRD	1,5 – 2,5	Niebieski	5,0	4,9	7,5	42,5	100	

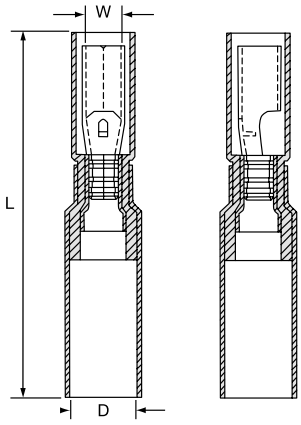

Narzędzia do zaciskania

Narzędzia

Kod produktu: TBZ3
Charakterystyka
- Narzędzie ręczne z mechanizmem zapadkowym i stałą matrycą
- Wkładanie czołowe
- Do końcówek tulejkowych izolowanych, przekroje od 0,5 do 6,0 mm^2
- Mechanizm Shure-Stake™ zapewnia za każdym razem całkowite zaciśnięcie końcówki
- Długość: 195 mm
- Masa: 390 g

Kod produktu: ERG4002
Charakterystyka
- Ergonomiczne narzędzie ze stałą matrycą i 3 gniazdami roboczymi
- Do końcówek i złączek nieizolowanych:
  - od 0,5 do 1,5 mm^2
  - od 1,5 do 2,5 mm^2
  - od 4,0 do 6,0 mm^2
- Mechanizm Shure-Stake™ zapewnia za każdym razem całkowite zaciśnięcie końcówki
- Długość: 265 mm
- Masa: 600 g

Kod produktu: MCT2000A
Charakterystyka
- Ergonomiczne narzędzie ze stałą matrycą i 3 gniazdami roboczymi z oznakowaniem barwnym
- Do końcówek izolowanych:
  - od 0,5 do 1,5 mm^2: Czerwony
  - od 1,5 do 2,5 mm^2: Niebieski
  - od 4,0 do 6,0 mm^2: Żółty
- Mechanizm Shure-Stake™ zapewnia zawsze całkowite zaciśnięcie końcówki
- Długość: 260 mm
- Masa: 565 g

Kod produktu: MCT2000B
Charakterystyka
- Ergonomiczne narzędzie ze stałą matrycą i 3 gniazdami roboczymi z oznakowaniem barwnym
- Do końcówek izolowanych do podwójnego zaciskania:
  - od 0,5 do 1,5 mm^2: Czerwony
  - od 1,5 do 2,5 mm^2: Niebieski
  - od 4 do 6 mm^2: Żółty
- Mechanizm Shure-Stake™ zapewnia zawsze całkowite zaciśnięcie końcówki
- Długość: 260 mm
- Masa: 565 g

Kod produktu: MCT2000C
Charakterystyka
- Do wszystkich końcówek z zaciskiem pojedynczym
- Do zaciskania nasuwek i wsuwek izolowanych:
  - od 0,5 do 1,5 mm^2: Czerwony
  - od 1,5 do 2,5 mm^2: Niebieski
  - od 4 do 6 mm^2: Żółty
- Mechanizm Shure-Stake™ zapewnia za każdym razem całkowite zaciśnięcie końcówki
- Długość: 260 mm
- Masa: 566 g

Narzędzia do zaciskania

Narzędzia

Kod produktu: MCT2000G

Charakterystyka

- Do zaciskania złączy kablowych skręcanych i końcówek z izolacją termokurczliwą:
  - od 0,5 do 1,5 mm^2: Czerwony
  - od 1,5 do 2,5 mm^2: Niebieski
  - od 4 do 6 mm^2: Żółty
- Mechanizm Shure-Stake™ zapewnia za każdym razem całkowite zaciśnięcie końcówki
- Długość: 260 mm
- Masa: 556 g

Kod produktu: MCT2000L

Charakterystyka

- Do zaciskania końcówek tulejkowych
  - 0,5 mm^2
  - 0,75 mm^2
  - 1,0 mm^2
  - 1,5 mm^2
  - 2,5 mm^2
  - 4,0 mm^2
- Mechanizm Shure-Stake™ zapewnia za każdym razem całkowite zaciśnięcie końcówki
- Długość: 260 mm
- Masa: 559 g

Kod produktu: MCT2000M

Charakterystyka

- Do zaciskania końcówek tulejkowych: 6 mm^2
  - 10 mm^2
  - 16 mm^2
- Mechanizm Shure-Stake™ zapewnia za każdym razem całkowite zaciśnięcie końcówki
- Długość: 260 mm
- Masa: 576 g

Kod produktu: MCT2000N
Charakterystyka
- Do zaciskania końcówek tulejkowych:
  - 25 mm^2
  - 35 mm^2
- Mechanizm Shure-Stake™ zapewnia za każdym razem całkowite zaciśnięcie końcówki
- Długość: 260 mm
- Masa: 575 g

Kod produktu: MCT2000P
Charakterystyka
- Do zaciskania końcówek tulejkowych:
  - 25 mm^2
  - 50 mm^2
- Mechanizm Shure-Stake™ zapewnia za każdym razem całkowite zaciśnięcie końcówki
- Długość: 260 mm
- Masa: 565 g