КАТАЛОГ

Выключатели-разъединители с предохранителями

Спроектированы для суровых условий эксплуатации

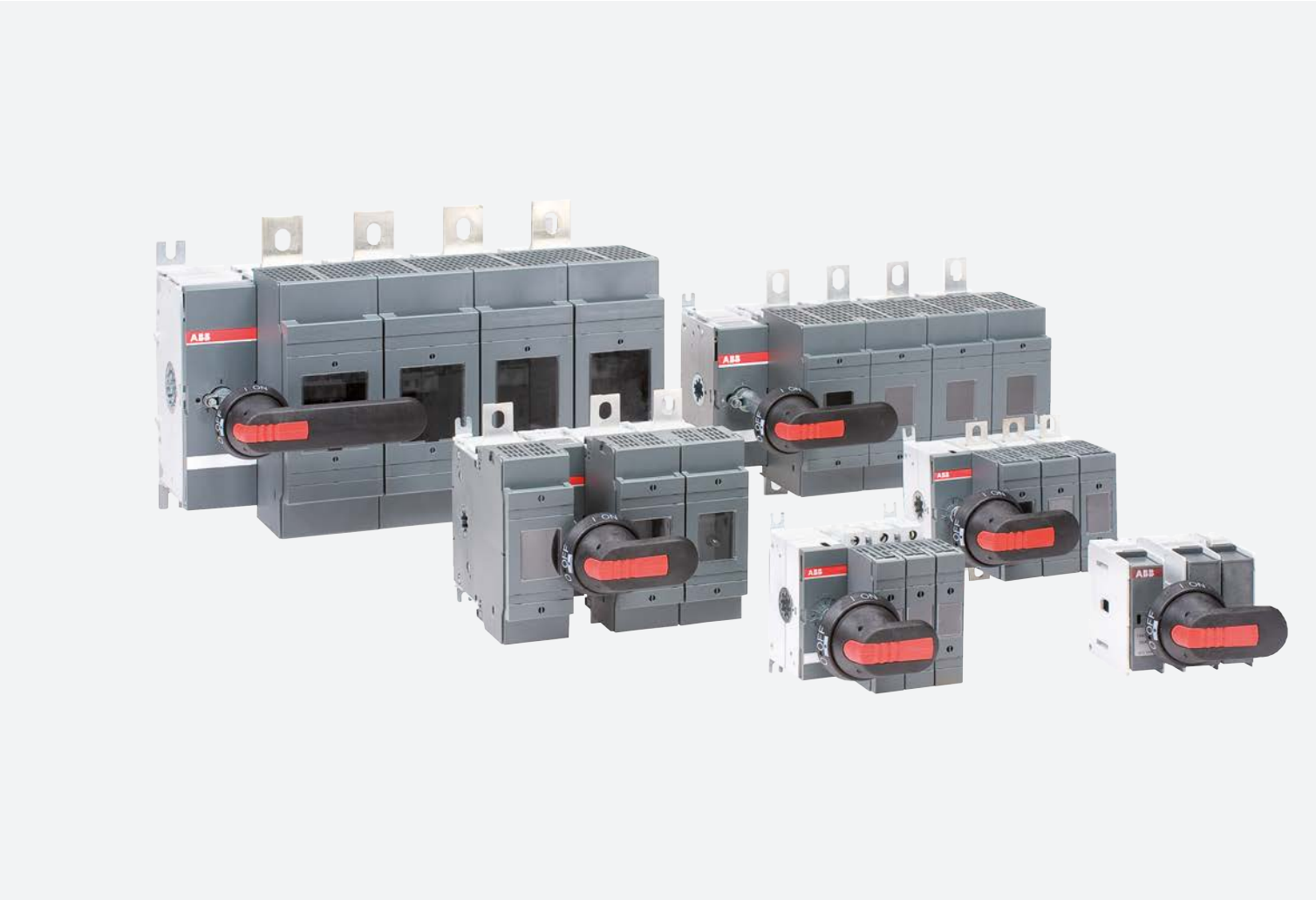

- **Надежность и эффективность**
- **Безопасность в работе и обслуживании**
- **Проверенные и практичные решения**

Содержание

ОБЩИЕ СВЕДЕНИЯ
004– 008

ШАБЛОН КОНФИГУРАЦИИ
009– 011

ТЕХНИЧЕСКИЕ ХАРАКТЕРИСТИКИ
012– 022

ИНФОРМАЦИЯ ДЛЯЗАКАЗА
023– 096

ГАБАРИТНЫЕ РАЗМЕРЫ
097– 164

ПРЕДМЕТНЫЙ УКАЗАТЕЛЬ
165– 185

Выключатели разъединители-предохранители
Спроектированы для суровых условий эксплуатации

Выключатели разъединители-предохранители серий OS и OSM компании ABB предназначены для обеспечения рабочих характеристик на уровне мировых стандартов даже в самых тяжелых условиях применения. Предлагаемый нами ассортимент надежных аппаратов, как с ручным, так и с моторным приводом, гарантированно удовлетворит все ваши потребности.

Надежность в самых тяжелых условиях

Надежность и эффективность
Выключатели разъединители-предохранители серий OS представляют собой оптимальное решение для защиты электродвигателей. Они могут устанавливаться вблизи трансформаторов в тяжелой промышленности. Сочетание специальной контактной группы и плавкой вставки, расположенной в держателе, позволяет быстро устранять короткие замыкания и обеспечивает защиту даже после аварийной стуации. Выключатели разъединители-предохранители с моторным приводом обеспечивают защиту электродвигателей от перегрузки по току и могут управляться как вручную, так и дистанционно.

Безопасность и защита

Безопасность в работе и обслуживании
Выключатели разъединители-предохранители серий OS предназначены для обеспечения безопасности персонала и надежной защиты технологического процесса. Во включенном состоянии защитные крышки отсека установки предохранителей блокируются, и предотвращают доступ к токоведущим частям. В положении ВЫКЛ. плавкая вставка полностью изолирована с обоих концов. Кроме того, для большей безопасности ручку можно блокировать с помощью трех отдельных навесных замков.

Ускорьте выполнение своих проектов

Проверенные и практичные решения
Проверенные в ходе испытаний таблицы координации типа 2 для аппаратов серии OS доступны в Интернете 24/7. Используя эти таблицы, можно легко подобрать соответствующие компоненты ABB для запуска и защиты электродвигателей. Эти решения позволяют максимально сократить затраты времени на подбор параметров всех компонентов для управления двигателем и обеспечивают надежную работу системы после аварии.

Выключатели разъединители-предохранители
Спроектированы для суровых условий эксплуатации

Выключатели разъединители-предохранители компании ABB обладают высокими рабочими характеристиками и обеспечивают надежную защиту даже в самых ответственных областях в промышленности.

Аппараты серии OS идеально подходят для наиболее ответственных участков, где важно обеспечить непрерывность работы даже в случае неполадок. Эти устройства применяются для защиты в самых разных условиях. Они часто используются в распределительных щитах и шкафах управления в условиях интенсивного использования в промышленности. Устройства рассчитаны на установку вблизи силового трансформатора.

Выключатели разъединители-предохранители используются не только в промышленных, коммерческих и жилых зданиях; они широко применяются в промышленных кранах и другом подъемном оборудовании для обеспечения изоляции и защиты электродвигателей. Также выключатели разъединители-предохранители серий OS используются для защиты аккумуляторных батарей и других устройств накопления энергии от коротких замыканий и изоляции их из соображений безопасности в процессе обслуживания.

Выключатели-разъединители с предохранителями

Спроектированы для суровых условий эксплуатации

Конструкция, рассчитанная на тяжелые условия эксплуатции
Благодаря конструкции с ножевыми контактами, ток обеспечивает более плотное прижатие контактов до, во время и после коротких замыканий без повреждения аппарата без ущерба для функционирования контактов. Контакты являются самоочищающимися и не требуют обслуживания, обеспечивая высокую надежность работы и долгий срок службы устройства. В положении выключения плавкая вставка полностью изолирована с обоих концов.

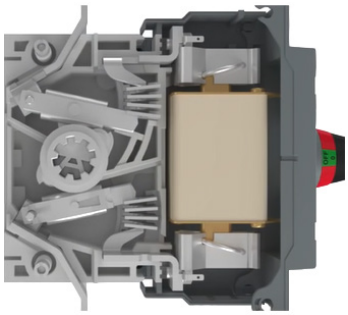

Структура полюсов в положении выключения

Модульная конструкция
Все наши выключатели являются простыми и экономичными в установке, эксплуатации и обслуживании. Модульная конструкция обеспечивает возможность 2-полюсного, 3-полюсного и 4-полюсного монтажа с различными положениями механизма переключения в зависимости от ваших потребностей и конкретных условий эксплуатации.

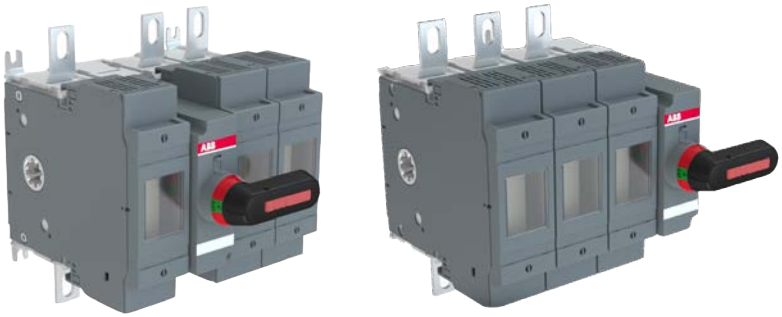

Модульная конструкция

Дополнительные принадлежности, экономящие время
Регулируемый переходник (для выносных рукояток), монтажные ножки, а также клеммные крышки и вспомогательные контакты с быстрой фиксацией дают возможность значительно сократить затраты времени и средств на установку. Например, глубину установки переходника можно регулировать; это позволяет обходиться без специальных режущих инструментов. Это, в свою очередь, позволяет сэкономить до 50% времени, затрачиваемого на установку рукоятки.

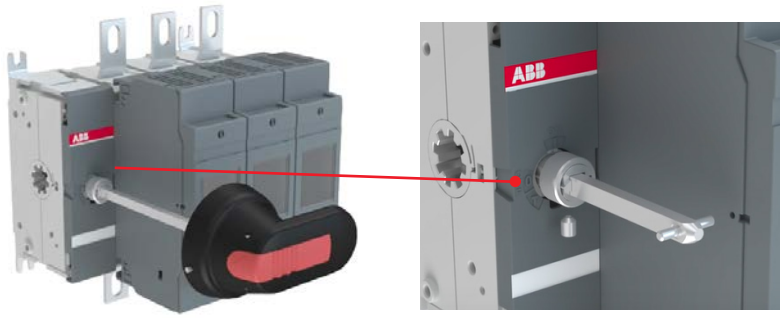

Регулируемая рукоятка

Безопасность персонала
Блокирующиеся крышки предохранителей невозможно открыть, когда выключатель находится во включенном положении. Контракты выключателей разъединителей-предохранителей расположены по обе стороны предохранителя. В положении «отключено» предохранители полностью изолируются, тем самым снижая опасность поражения током для персонала.

Блокирующиеся крышки предохранителей

Выключатели разъединители-предохранители с ручным управлением на 32–1250 А

Практичное решение

Ассортимент выключателей-предохранителей с ручным управлением на 20–1250 А:

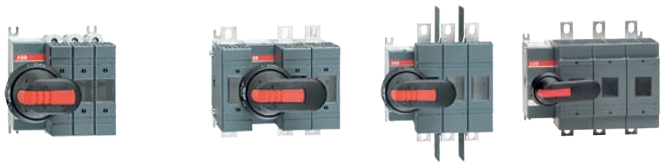

Типоразмер (А)	**32**	**50**	**60**	**63**	**100**	**125**	**160**	**100**	**200**	**250**
DIN	OS32GD				OS125GD				OS200D	
	OS63GD				OS160GD				OS250D	
AC23/400 В (кВт)	15	22		30		55	75		110	140
AC23/415 В (кВт)	15			30	55	55	75		110	145

Типоразмер (А)	**200**	**315**	**400**	**600**	**630**	**800**	**1200**	**1250**
DIN		OS400D		OS630D			OS1250D	
				OS800D				
AC23/400 В (кВт)			230		355	450		560
AC23/415 В (кВт)		180	230		355	450		560

Дополнительные принадлежности не включаются в заказ автоматически. См. перечень доступных аксесуаров на стр. 35–37 и информацию для оформления заказа на стр. 39–63.

Выключатели разъединители-предохранители с моторным приводом на 32–1250 А

Идеальный вариант для дистанционного использования

Ассортимент выключателей-предохранителей с моторным приводом на 32–1250 А:

Типоразмер (А)	**32**	**50**	**63**	**100**	**125**	**160**	**200**	**250**
DIN	OSM32GD			OSM125GD			OSM200D	
	OSM63GD			OSM160GD			OSM250D	

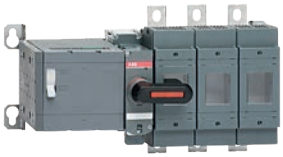

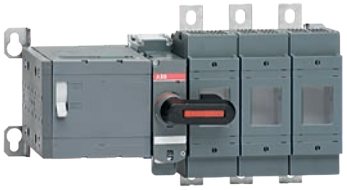

Типоразмер (А)	**315**	**400**	**630**	**800**	**800**	**1250**
DIN	OSM400D		OSM630D			OSM1250D
			OSM800D			

Дополнительные принадлежности не включаются в заказ автоматически. См. перечень доступных аксесуаров на стр. 35–37 и информацию для оформления заказа на стр. 50–52, 54–56 и 59–60.

Выключатели разъединители-предохранители с ручным управлением на 32–1250 A

Коды типов

Понимание принципа формирования типа поможет вам быстро найти нужное изделие. Простая система наименования позволяет сразу увидеть тип изделия, номинальную силу тока, стандартную классификацию и количество полюсов.

Расшифровка типа OS32…1250 A

OS	125G	D	_	04	N2	_	P
1	2	3	4	5	6	7	8

1	**Марка**
OS	Выключатель-предохранитель / выключатель с плавким предохранителем ABB
2	**Типоразмер / номинальный ток выключателя**
32G…160G	Gamma, 32 A…160 A
200…1250	200 A…1250 A
3	**Тип предохранителя**
D	DIN
B	BS
F	NFC
J	J
L	L
4	**Управление выключателем**
Пусто	Управление спереди
S	Управление сбоку
5	**Число полюсов и расположение исполнительного механизма**
03	3 полюса, исполнительный механизм слева
04	4 полюса, исполнительный механизм слева
12	3 полюса, исполнительный механизм между полюсами
22	4 полюса, исполнительный механизм между полюсами
30	3 полюса, исполнительный механизм на правом конце выключателя
40	4 полюса, исполнительный механизм на правом конце выключателя
6	**Четвертый полюс / клемма нейтрали**
Пусто	Клемма нейтрали не входит в комплект
N1	Отключающая нейтраль без предохранителя с левой стороны
N2	Отключающая нейтраль без предохранителя с правой стороны
N3	Съемная нейтраль, встроенная в механизм
F	Отключающая нейтраль с предохранителем
7	**Клеммы для специальных подключений (только стандарт МЭК)**
Пусто	Специальное подключение не предусмотрено
BB	Вход и выход сзади
LR	Вход слева, выход справа
8	**Наличие рукоятки**
Пусто	Рукоятка не входит в комплект
P	Рукоятка пистолетного типа и переходник
K	Рукоятка для прямого монтажа

Таблица конфигураций полюсов

Ниже показаны различные варианты расположения исполнительного механизма относительно 3 или 4 полюсов. Исполнительный механизм может быть расположен сбоку или между полюсами.

Механизм слева от полюсов (OS_03 или 04):

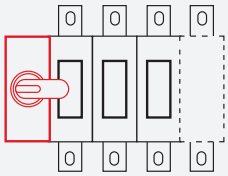

Механизм между полюсами (OS_12 или 22):

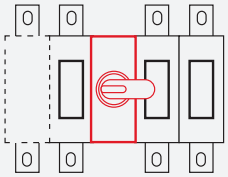

Типы с боковым управлением (OS_30 или 40 / OS_03 или 04):

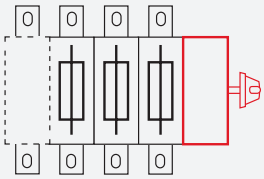

Типы BB:

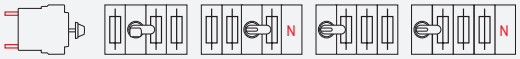

Типы LR:

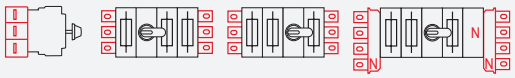

Выключатели разъединители-предохранители с моторным приводом на 32–1250 А

Коды типов

Понимание принципа формирования типа поможет вам быстро найти нужное изделие. Простая система наименования позволяет сразу увидеть тип изделия, номинальную силу тока, стандартную классификацию и количество полюсов.

Расшифровка типа OS20…40

OSM	125G	B	4	N1	M230C
1	2	3	4	5	6

1	**Марка**
OSM	Выключатель-предохранитель с моторным приводом ABB
2	**Типоразмер / номинальный ток выключателя**
32G…200G	Gamma, 32 A…200 A
200…1250	200 A…1250 A
3	**Тип предохранителя**
D	DIN
4	**Количество полюсов**
3	3 полюса, моторный привод слева
4	4 полюса, моторный привод слева
5	**Четвертый полюс / клемма нейтрали**
Пусто	Клемма нейтрали не входит в комплект
N1	Отключающая нейтраль без предохранителя с левой стороны
N2	Отключающая нейтраль без предохранителя с правой стороны
N3	Съемная нейтраль, встроенная в механизм
6	**Напряжение питания моторного привода**
230C	230 В перем. тока

Таблица конфигураций полюсов

Ниже показаны различные варианты расположения исполнительного механизма относительно 3 или 4 полюсов.

Механизм слева от полюсов (OSM_03 или 04):

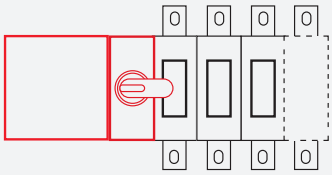

Выключатели разъединители-предохранители с ручным управлением (МЭК)

Технические данные для OS32...160G

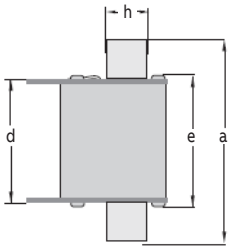

Технические данные в соответствии с требованиями IEC 60947-3

Тип выключателя			OS_32G	OS_50G	OS_63G	OS_100G	OS_125G	OS_160G
Номинальное напряжение изоляции	Степень загрязнения 3	50 Гц, 1 мин.	1000 В	1000 В	1000 В	1000 В	1000 В	1000 В
Электрическая прочность			10 кВ	10 кВ	10 кВ	10 кВ	10 кВ	10 кВ
Максимально допустимое импульсное напряжение			12 кВ	12 кВ	12 кВ	8 кВ	8 кВ	8 кВ
Номинальный ток по термической стойкости при температуре окружающей среды 35°C и временно 40°C [1] / макс. рассеяние мощности на предохранителе	На открытом воздухе		32 A / 7,5 Вт	50 A / 7,5 Вт	63 A / 7,5 Вт	100 A / 12 Вт	125 A / 12 Вт	160 A / 12 Вт
	В корпусе		32 A / 7,5 Вт	50 A / 7,5 Вт	63 A / 7,5 Вт	100 A / 12 Вт	125 A / 12 Вт	160 A / 12 Вт
...с минимальным поперечным сечением кабеля		Cu	6 мм²	10 мм²	16 мм²	50 мм²	50 мм²	70 мм²
Потеря мощности на полюс	С номинальным током, без предохранителя		1 Вт	2,5 Вт	4 Вт	4 Вт	5 Вт	9 Вт
Снижение характеристик, настенный монтаж, горизонтальные предохранители	На открытом воздухе или в вентилируемом корпусе		0 %	0 %	0 %	0 %	0 %	0 %
	В полностью закрытом корпусе		5 %	5 %	5 %	5 %	5 %	5 %
Снижение характеристик, монтаж на потолке			10 %	10 %	10 %	10 %	10 %	10 %
Снижение характеристик при 60 ˚C	На открытом воздухе / в корпусе		20/20%	20/20%	20/20%	20/20%	20/20%	20/20%
Номинальное рабочее напряжение (AC-20 и DC-20)			1000 В	1000 В	1000 В	1000 В	1000 В	1000 В
Номинальный рабочий ток, AC-21A		до 500 В	32 A	50 A	63 A	100 A	125 A	160 A
		690 В	32 A	50 A	63 A	100 A	125 A	160 A
Номинальный рабочий ток, AC-22A		до 500 В	32 A	50 A	63 A	100 A	125 A	160 A
		690 В	32 A	50 A	63 A	100 A	125 A	160 A
Номинальный рабочий ток, AC-23A		до 500 В	32 A	50 A	63 A	100 A	125 A	160 A
		690 В	32 A	50 A	63 A	100 A	125 A	160 A
Номинальный рабочий ток / полюса в серии DC-21A		48 В	32 A/2	50 A/2	63 A/2	100 A/2	125 A/2	160 A/2
		110–220 В	32 A/2*	50 A/2*	63 A/2*	100 A/2*	125 A/2*	125 A/2*
		440 В	32 A/4*	50 A/4*	50 A/4*	100 A/4*	125 A/4*	125 A/4*
Номинальный рабочий ток / полюса в серии DC-22A		48 В	32 A/2	50 A/2	63 A/2	100 A/2	125 A/2	160 A/2
		110–220 В	32 A/2*	50 A/2*	63 A/2*	100 A/2*	125 A/2*	125 A/2*
Номинальный рабочий ток / полюса в серии DC-23A		48 В	32 A/2	50 A/2	63 A/2	100 A/2	125 A/2	160 A/2
		110–220 В	32 A/2*	50 A/2*	63 A/2*	100 A/2*	125 A/2*	125 A/2*
Номинальная рабочая мощность, AC-23 [2]	Показатели мощности приведены для трехфазных асинхронных двигателей со стандартной частотой вращения 1500 об/мин	230 В	7,5 кВт	11 кВт	18,5 кВт	30 кВт	37 кВт	45 кВт
		400 В	15 кВт	22 кВт	30 кВт	55 кВт	55 кВт	75 кВт
		415 В	15 кВт	22 кВт	30 кВт	55 кВт	55 кВт	75 кВт
		500 В	18,5 кВт	30 кВт	37 кВт	55 кВт	75 кВт	90 кВт
		690 В	22 кВт	37 кВт	55 кВт	90 кВт	110 кВт	132 кВт
Номинальная отключающая способность в категории AC-23		≤ 690 В	504 A	504 A	504 A	1280 A	1280 A	1280 A
Номинальная отключающая способность / полюса в серии DC-23		до 220 В	252 A/2	252 A/2	252 A/2	640 A/2	640 A/2	640 A/2
Номинальный условный ток короткого замыкания I_q (действующее значение) и соответствующий макс. допустимый ток отключения предохранителя $\hat{i}_c$	I_q 80 кА, 415 В	Макс. допустимый $\hat{i}_c$ Макс. габарит предохранителя OFA_, gG/aM	13,5 кА 80/63 A	13,5 кА 80/63 A	13,5 кА 80/63 A	23,5 кА 160/160 A	23,5 кА 160/160 A	23,5 кА 160/160 A
	I_q 100 кА, 500 В	Макс. допустимый $\hat{i}_c$ Макс. габарит предохранителя OFA_, gG/aM	12,5 кА 63/50 A	12,5 кА 63/50 A	12,5 кА 63/50 A	25,5 кА 160/160 A	25,5 кА 160/160 A	25,5 кА 160/160 A
Ток отключения $\hat{i}_c$ соответствует значениям, указанным производителем предохранителя (однофазное испытание согласно IEC60269).	I_q 50 кА, 690 В	Макс. допустимый $\hat{i}_c$ Макс. габарит предохранителя OFA_, gG/aM	9,5 кА 63/50 A	9,5 кА 63/50 A	9,5 кА 63/50 A	17,5 кА 125/160 A	17,5 кА 125/160 A	17,5 кА 125/160 A
	I_q 80 кА, 690 В	Макс. допустимый $\hat{i}_c$ Макс. габарит предохранителя OFA_, gG/aM	11,5 кА 50/50 A	11,5 кА 50/50 A	11,5 кА 50/50 A	20,5 кА 125/160 A	20,5 кА 125/160 A	20,5 кА 125/160 A
Номинальный кратковременно выдерживаемый ток (1 с)	Действующее значение		2,5 кА	2,5 кА	2,5 кА	5 кА	5 кА	5 кА
Номинальная мощность конденсатора в отсутствие исходного заряда конденсатора	Параметры конденсатора выключателя-предохранителя ограничены плавкой вставкой.	400 В	15 кВАр	20 кВАр	25 кВАр	40 кВАр	50 кВАр	60 кВАр
		415 В	15 кВАр	25 кВАр	32 кВАр	42 кВАр	55 кВАр	65 кВАр
		690 В	25 кВАр	42 кВАр	50 кВАр	75 кВАр	90 кВАр	100 кВАр
Механическая износостойкость	Для определения числа циклов срабатывания поделить на 2.		20 000 раб. ц.	20 000 раб. ц.	20 000 раб. ц.	20 000 раб. ц.	16 000 раб. ц.	16 000 раб. ц.
Типы предохранителей, IEC 60269-2	DIN 43620		000[6]		000[6]		000,00 [6] [7]	000,00 [6] [7]
Сечение кабеля		Cu	2,5–25 мм²	2,5–25 мм²	2,5–25 мм²			
Момент затяжки клемм	Необходимый противодействующий момент		3/4 Н·м [5]	3/4 Н·м [5]	3/4 Н·м [5]	15–22 Н·м	15–22 Н·м	15–22 Н·м
Момент затяжки болтов плавкой вставки			3,5 Н·м		3,5 Н·м	M5:3,5 Н·м M8:5 Н·м	M5:3,5 Н·м M8:5 Н·м	M5:3,5 Н·м M8:5 Н·м
Момент переключения	Стандартный для 3-полюсных выключателей-предохранителей		5 Н·м	5 Н·м	5 Н·м	7 Н·м	7 Н·м	7 Н·м

* = категория применения B.
[1] Согласно стандарту IEC 60947-1, § 6.1.1. Минимальная температура окружающей среды -5°C. Категория B: от -5°C до -35°C.
[2] Некоторые плавкие вставки еще больше ограничивают эти значения. Характеристики пускового тока необходимо учитывать отдельно.
[3] Макс. диаметр корпуса предохранителя 22 мм.
[4] Макс. диаметр корпуса предохранителя 32 мм.
[5] 3 Н·м при сечении кабеля 2,5–6 мм2, 4 Н·м при сечении кабеля 10–25 мм2.
[6] Макс. допустимый размер h ножа – 15 мм.
[7] При размере шунтирующей вставки 00 размер a должен составлять не менее 80,0 мм.

Выключатели разъединители-предохранители с ручным управлением (МЭК)

Технические данные для OS200...400

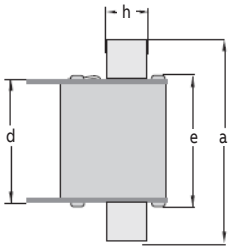

Технические данные в соответствии с требованиями IEC 60947-3

Тип выключателя				OS_200GB	OS_200_	OS_250_	OS_315B_	OS_400_
Номинальное напряжение изоляции и номинальное рабочее напряжение AC-20 и DC-20	Степень загрязнения 3		50 Гц, 1 мин.	1000 В	1000 В	1000 В	1000 В	1000 В
Электрическая прочность				10 кВ	10 кВ	10 кВ	10 кВ	10 кВ
Максимально допустимое импульсное напряжение				8 кВ	12 кВ	12 кВ	12 кВ	12 кВ
Номинальный ток по термической стойкости при температуре окружающей среды 35°C и временно 40°C [1] / макс. рассеяние мощности на предохранителе	На открытом воздухе			200 A / 14 Вт	200 A / 17 Вт	250 A / 23 Вт	315 A / 32 Вт	400 A / 45 Вт
	В корпусе			200 A / 14 Вт	200 A / 15 Вт	250 A / 20 Вт	315 A / 32 Вт	400 A / 30 Вт
...с минимальным поперечным сечением кабеля			Cu	70 мм²	95 мм²	120 мм²	185 мм²	240 мм²
Снижение характеристик, настенный монтаж, горизонтальные предохранители	На открытом воздухе или в вентилируемом корпусе			0 %	0 %	0 %	0 %	4 %
	В полностью закрытом корпусе			5 %	5 %	5 %	5 %	8 %
Снижение характеристик, монтаж на потолке				10 %	10 %	10 %	10 %	10 %
Снижение характеристик при 60˚C	На открытом воздухе / в корпусе			20/20%	20/20%	20/20%	20/20%	20/20%
Потеря мощности на полюс	С номинальным током, без предохранителя			9 Вт	8 Вт	13 Вт	19 Вт	30 Вт
Номинальный рабочий ток AC-22B			≤ 415 В	200 A				
Номинальный рабочий ток AC-21A			≤ 500 В		200 A	250 A	315 A	400 A
			690 В		200 A	250 A	315 A	400 A
Номинальный рабочий ток AC-22A			≤ 415 В		200 A	250 A	315 A	400 A
			500 В		200 A	250 A	315 A	400 A
			690 В		200 A	250 A	315 A	400 A
Номинальный рабочий ток AC-23A			≤ 415 В		200 A	250 A	315 A	400 A
			500 В		200 A	250 A	315 A	400 A
			690 В		200 A	250 A	315 A	400 A
Номинальный рабочий ток / полюса в сериях DC-21A, DC-22A и DC-23A			≤ 220 В		200 A/1	250 A/1	315 A/2	400 A/2
			440 В		200 A/2	250 A/2	315 A/3*	400 A/3*
			660 В		200 A/3	250 A/3	315 A/4*	400 A/4*
			750 В		180 A/4	230 A/4	315 A/4*	400 A/4*
			880 В		180 A/4	230 A/4		
Номинальная рабочая мощность AC-23 [3]			230 В		60 кВт	75 кВт	100 кВт	132 кВт
			400 В		110 кВт	140 кВт	160 кВт	220 кВт
			415 В		110 кВт	145 кВт	180 кВт	230 кВт
			500 В		132 кВт	170 кВт	220 кВт	280 кВт
			690 В		200 кВт	250 кВт	315 кВт	400 кВт
Номинальная отключающая способность AC-23			≤ 690 В		1600 A	2000 A	3200 A	3200 A
Номинальный условный ток короткого замыкания I_q (действующее значение) и соответствующий макс. допустимый ток отключения предохранителя îc	I_q 80 кА, 415 В	Макс. допустимый î$_c$ Макс. габарит предохранителя OFA_, gG/aM		23,5 кА	35 кА 250/200 A	40,5 кА 355/315 A		59 кА 500/500 A
	I_q 100 кА, 500 В	Макс. допустимый î$_c$ Макс. габарит предохранителя OFA_, gG/aM			37,5 кА 250/200 A	37,5 кА 250/250 A		63,5 кА 500/500 A
Ток отключения îc соответствует значениям, указанным производителем предохранителя (однофазное испытание согласно IEC60269). Номинальный кратковременно выдерживаемый ток (1 с)	I_q 80 кА, 690 В	Макс. допустимый î$_c$ Макс. габарит предохранителя OFA_, gG/aM			25 кА 160/-A	32,5 кА 200/250 A		46 кА 315/400 A
	I_q 50 кА, 415 В	Макс. допустимый î$_c$ Макс. габарит предохранителя BS, gG/gM		21 кА 200/- A	28 кА 200/200M315	28 кА 250/200M315	44 кА 400/400M500	44 кА 400/400M500
	I_q 80 кА, 690 В	Макс. допустимый î$_c$ Макс. габарит предохранителя BS, gG/gM			28 кА 200/200M250 A	28 кА 250/200M250 A	48 кА 400/400M450 A	48 кА 400/400M450 A
	Действующее значение			5 кА	8 кА	8 кА	14 кА	14 кА
	Макс. расстояние от рамки выключателя до ближайшей опоры шин/кабелей			150 мм	150 мм	150 мм	150 мм	150 мм
Номинальная мощность конденсатора в отсутствие исходного заряда конденсатора	Параметры конденсатора выключателей-предохранителей ограничены плавкими вставками		400 В	60 кВАр	90 кВАр	105 кВАр	145 кВАр	180 кВАр
			415 В	65 кВАр	100 кВАр	115 кВАр	160 кВАр	200 кВАр
			500 В		120 кВАр	135 кВАр	175 кВАр	215 кВАр
			690 В	100 кВАр	160 кВАр	190 кВАр	250 кВАр	325 кВАр
Механическая износостойкость	Для определения числа циклов срабатывания поделить на 2.			16 000 раб. ц.	20 000 раб. ц.	20 000 раб. ц.	16 000 раб. ц.	16 000 раб. ц.
Типы предохранителей, IEC 60269-2	DIN 43620				0[6]	0–1[6]		0-2[7]
	BS 88-2, -6			A2-A4	B1-B2	B1-B3[4]	B1-B4[5]	B1-B4[5]
	Размер / расстояние болтов плавкой вставки			M5/73 мм	M6/111 мм	M8/111 мм	M8/111 мм	M8/111 мм
				M8/94 мм				
Момент затяжки клемм	Необходимый противодействующий момент			15–22 Н·м	15–22 Н·м	30-44 Н·м	30-44 Н·м	30-44 Н·м
Момент затяжки болтов плавкой вставки				M5:3,5 Н·м M8:5 Н·м	4 Н·м	5 Н·м	20 Н·м	20 Н·м
Момент переключения	Стандартный для 3-полюсных выключателей-предохранителей			7 Н·м	7 Н·м	7 Н·м	19 Н·м	19 Н·м

* = категория применения B.
[1] Согласно стандартам IEC 60957-2, IEC 60947-1, § 6.1.1. Минимальная температура окружающей среды -5°C. Категория B: от -5°C до -35°C.
[2] Категория применения DC21-B.
[3] Приведенные значения являются ориентировочными и могут различаться в зависимости от производителя двигателя.
[4] Макс. диаметр корпуса предохранителя 52 мм.
[5] Макс. диаметр корпуса предохранителя 62 мм.
[6] Макс. допустимый размер h ножа – 21 мм.
[7] Макс. допустимый размер h ножа – 27 мм.

Выключатели разъединители-предохранители с ручным управлением (МЭК)

Технические данные для OS630...1250

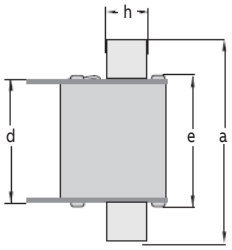

Технические данные в соответствии с требованиями IEC 60947-3

Тип выключателя			OS_630_	OS_800_	OS_1250_
Номинальное напряжение изоляции и номинальное рабочее напряжение AC-20 и DC-20	Степень загрязнения 3	50 Гц, 1 мин.			
			1000 В	1000 В	1000 В
Электрическая прочность			10 кВ	10 кВ	10 кВ
Максимально допустимое импульсное напряжение			12 кВ	12 кВ	12 кВ
Номинальный ток по термической стойкости при температуре окружающей среды 35°C и временно 40°C [1] / макс. рассеяние мощности на предохранителе	На открытом воздухе		630 A / 60 Вт	800 A / 65 Вт	1250 A / 110 Вт
	В корпусе		570 A / 50 Вт	720 A / 55 Вт	1000 A / 85 Вт
...с минимальным поперечным сечением кабеля		Cu	2 x 185 мм²	2 x 240 мм²	2 x 400 мм²
Снижение характеристик, настенный	На открытом воздухе или в вентилируемом корпусе		0 %	4 %	4 %
монтаж, горизонтальные предохранители	В полностью закрытом корпусе		5 %	8 %	8 %
Снижение характеристик, монтаж на потолке			10 %	10 %	10 %
Снижение характеристик при 60 ˚C	На открытом воздухе / в корпусе		20/20%	20/20%	20/20%
Потеря мощности на полюс	С номинальным током, без предохранителя		46 Вт	75 Вт	75 Вт
Номинальный рабочий ток AC-21A		≤ 500 В	630 A	800 A	1250 A [2]
		690 В	630 A	800 A	1250 A [2]
Номинальный рабочий ток AC-22A		≤ 415 В	630 A	800 A	1250 A
		500 В	630 A	800 A	1250 A [2]
		690 В	630 A	800 A	1250 A [2]
Номинальный рабочий ток AC-23A		≤ 415 В	630 A	800 A	1000 A
		500 В	630 A	800 A	1000 A [2]
		690 В	630 A	800 A	1000 A [2]
Номинальный рабочий ток / полюса в сериях DC-21A, DC-22A и DC-23A		≤ 220 В	630 A/1*	800 A/1*	
		440 В	630 A/2*	800 A/2*	
		660 В	630 A/3*	720 A/3*	
		750 В	630 A/4*	720 A/4*	
		880 В	630 A/4*	720 A/4*	
Номинальная рабочая мощность AC-23 [3]		230 В	200 кВт	250 кВт	315 кВт
		400 В	355 кВт	450 кВт	560 кВт
		415 В	355 кВт	450 кВт	560 кВт
		500 В	450 кВт	560 кВт	710 кВт
		690 В	630 кВт	710 кВт	1000 кВт
Номинальная отключающая способность AC-23		≤ 690 В	6400 A	6400 A	8000 A
Номинальный условный ток короткого замыкания I_q (действующее значение) и соответствующий макс. допустимый ток отключения предохранителя $\hat{i}_c$ Ток отключения $\hat{i}_c$ соответствует значениям, указанным производителем предохранителя (однофазное испытание согласно IEC60269) Номинальный кратковременно выдерживаемый ток (1 с)	I_q 80 кА, 415 В	Макс. допустимый $\hat{i}_c$ Макс. габарит предохранителя OFA_, gG/aM	77 кА 800/800 A	77 кА 800/800 A	89 кА 1250/1250 A
	I_q 100 кА, 500 В	Макс. допустимый $\hat{i}_c$ Макс. габарит предохранителя OFA_, gG/aM	83 кА 800/800 A	83 кА 800/800 A	105 кА 1250/-A
	I_q 80 кА, 690 В	Макс. допустимый $\hat{i}_c$ Макс. габарит предохранителя OFA_, gG/aM	55 кА 500/630 A	55 кА 500/630 A	88 кА 1000/1000 A
	Действующее значение		18 кА	18 кА	40 кА
	Макс. расстояние от рамки выключателя до ближайшей опоры шин/кабелей		150 мм	150 мм	150 мм
Номинальная мощность конденсатора в отсутствие исходного заряда конденсатора	Параметры конденсатора выключателей-предохранителей ограничены плавкими вставками	400 В	250 кВАр	310 кВАр	440 кВАр
		415 В	270 кВАр	340 кВАр	460 кВАр
		500 В	300 кВАр	375 кВАр	550 кВАр
		690 В	450 кВАр	550 кВАр	750 кВАр
Механическая износостойкость	Для определения числа циклов срабатывания поделить на 2.		10 000 раб. ц.	6 000 раб. ц.	6 000 раб. ц.
Типы предохранителей, IEC 60269-2	DIN 43620		2–3[4]	2–3[4]	4-4a
Момент затяжки клемм	Необходимый противодействующий момент		50-75 Н·м	50-75 Н·м	50-75 Н·м
Момент затяжки болтов плавкой вставки			M10:30 Н·м M12:40 Н·м	M10:30 Н·м M12:40 Н·м	M12:40 Н·м
Момент переключения	Стандартный для 3-полюсных выключателей-предохранителей		38 Н·м	38 Н·м	65 Н·м

* = категория применения B.
[1] Согласно стандартам IEC 60957-2, IEC 60947-1, § 6.1.1. Минимальная температура окружающей среды -5°C. Категория B: от -5°C до -35°C.
[2] Категория B.
[3] Приведенные значения являются ориентировочными и могут различаться в зависимости от производителя двигателя.
[4] Макс. допустимый размер h ножа – 35 мм.

Выключатели разъединители-предохранители со специальным подключением (МЭК)

Технические данные для OS125...200

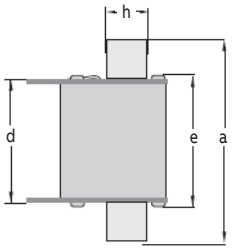

Технические данные в соответствии с требованиями IEC 60947-3

Тип выключателя				OS_125G	OS_160G	OS_200
Номинальное напряжение изоляции и номинальное рабочее напряжение AC-20 и DC-20	Степень загрязнения 3		50 Гц, 1 мин.	1000 В	1000 В	1000 В
Электрическая прочность				10 кВ	10 кВ	10 кВ
Максимально допустимое импульсное напряжение				8 кВ	8 кВ	12 кВ
Номинальный ток по термической стойкости при температуре окружающей среды 35°C и временно 40°C [1] / макс. рассеяние мощности на предохранителе ...с минимальным поперечным сечением кабеля				125 A / 12 Вт	160 A / 12 Вт	200 A / 17 Вт
				50 мм²	70 мм²	95 мм²
Снижение характеристик, настенный монтаж, горизонтальные предохранители	На открытом воздухе или в вентилируемом корпусе			0 %	0 %	0 %
	В полностью закрытом корпусе			5 %	5 %	5 %
Снижение характеристик, монтаж на потолке				10 %	10 %	10 %
Снижение характеристик при 60 ˚C	На открытом воздухе / в корпусе			20/20%	20/20%	20/20%
Потеря мощности на полюс	С номинальным током, без предохранителя		BB	5 Вт	9 Вт	8 Вт
			LR			11 Вт
Номинальный рабочий ток AC-21A, AC-22A и AC-23A			до 690 В	125 A	160 A	200 A
Номинальный рабочий ток / полюса в сериях DC-21A, DC-22A и DC-23A			48 В	125 A/2	160 A/2	200 A/1
			110–220 В	125 A/2	125 A/2*	200 A/1
			440 В	125 A/4* (DC-21A)	125 A/4* (DC-21A)	200 A/2
			660 В			200 A/3
			750 В			180 A/4
			880 В			180 A/4
Номинальная рабочая мощность AC-23 [2]	Показатели мощности приведены для трехфазных асинхронных двигателей со стандартной частотой вращения 1500 об/мин.		230 В	37 кВт	45 кВт	60 кВт
			400 В/415 В	55/55 кВт	75/75 кВт	100/110 кВт
			500 В/690 В	75/110 кВт	90/132 кВт	140/180 кВт
Номинальная отключающая способность в категории AC-23			до 690 В	1280 A	1280 A	1600 A
Номинальная отключающая способность / полюса в серии DC-23			до 220 В	640 A/2	640 A/2	
Номинальный условный ток короткого замыкания I_q (действующее значение) и соответствующий макс. допустимый ток отключения предохранителя $\hat{i}_c$ Ток отключения $\hat{i}_c$ соответствует значениям, указанным производителем предохранителя (однофазное испытание согласно IEC60269)	I_q 80 кА, 415 В	Макс. допустимый $\hat{i}_c$ Макс. габарит предохранителя OFA_, gG/aM		23,5 кА 160/160 A	23,5 кА 160/160 A	
	I_q 100 кА, 500 В	Макс. допустимый $\hat{i}_c$ Макс. габарит предохранителя OFA_, gG/aM		25,5 кА 160/160 A	25,5 кА 160/160 A	30 кА 200/200 A [6]
	I_q 50 кА, 690 В	Макс. допустимый $\hat{i}_c$ Макс. габарит предохранителя OFA_, gG/aM		17,5 кА 125/160 A	17,5 кА 125/160 A	20 кА 160/- A
	I_q 80 кА, 690 В	Макс. допустимый $\hat{i}_c$ Макс. габарит предохранителя OFA_, gG/aM		20,5 кА 125/160 A	20,5 кА 125/160 A	25 кА 160/- A [6]
Номинальный кратковременно выдерживаемый ток (1 с)	Действующее значение			5 кА	5 кА	8 кА
	Макс. расстояние от рамки выключателя до ближайшей опоры шин/кабелей					150 мм
Номинальная мощность конденсатора в отсутствие исходного заряда конденсатора	Параметры конденсатора выключателей-предохранителей ограничены плавкими вставками		400 В/415 В	50/55 кВАр	60/65 кВАр	
			690 В	90 кВАр	100 кВАр	
Механическая износостойкость	Для определения числа циклов срабатывания поделить на 2.			20 000 раб. ц.	20 000 раб. ц.	20 000 раб. ц.
Типы предохранителей, IEC 60269-2	DIN 43620			000, 00 [7] [9]	000, 00 [7] [9]	0 [8]
Момент затяжки клемм	Необходимый противодействующий момент			15–22 Н·м	15–22 Н·м	M8:15-22 Н·м [3], M10:30-44 Н·м
Момент затяжки болтов плавкой вставки				M5:3,5 Н·м M8:5 Н·м	M5:3 Н·м M8:5 Н·м	4 Н·м 5 Н·м
Момент переключения	Стандартный для 3-полюсных и 4-полюсных выключателей			7 Н·м	7 Н·м	7 Н·м

* = категория применения B.
[1] Согласно стандарту IEC 60947-1, § 6.1.1. Минимальная температура окружающей среды -5°C. Категория B: от -5°C до -35°C.
[2] Некоторые плавкие вставки еще больше ограничивают эти значения. Характеристики пускового тока необходимо учитывать отдельно.
[3] Момент затяжки боковых клемм не более 15 Н·м.
[4] Макс. диаметр корпуса предохранителя 32 мм.
[6] Только для типов с 3 полюсами.
[7] Макс. допустимый размер h ножа – 15 мм.
[8] Макс. допустимый размер h ножа – 21 мм.
[9] При размере шунтирующей вставки 00 размер a должен составлять не менее 80,0 мм.

Выключатели разъединители-предохранители со специальным подключением (МЭК)

Технические данные для OS250...400

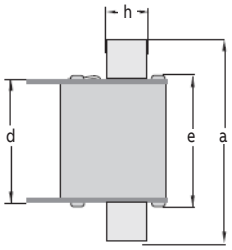

Технические данные в соответствии с требованиями IEC 60947-3

Тип выключателя				**OS_250**	**OS_315**	**OS_400**
Номинальное напряжение изоляции и номинальное рабочее напряжение AC-20 и DC-20	Степень загрязнения 3		50 Гц, 1 мин.	1000 В	1000 В	1000 В
Электрическая прочность				10 кВ	10 кВ	10 кВ
Максимально допустимое импульсное напряжение				12 кВ	12 кВ	12 кВ
Номинальный ток по термической стойкости при температуре окружающей среды 35°C и временно 40°C [1] / макс. рассеяние мощности на предохранителе ...с минимальным поперечным сечением кабеля				250 A / 23 Вт	315 A / 32 Вт	400 A / 45 Вт
				120 мм²	185 мм²	240 мм²
Снижение характеристик, настенный монтаж, горизонтальные предохранители	На открытом воздухе или в вентилируемом корпусе			0 %	0 %	0 %
	В полностью закрытом корпусе			5 %	5 %	5 %
Снижение характеристик, монтаж на потолке				10 %	10 %	10 %
Снижение характеристик при 60 ˚C	На открытом воздухе / в корпусе			20/20%	20/20%	20/20%
Потеря мощности на полюс	С номинальным током, без предохранителя		BB	13 Вт	19 Вт	30 Вт
			LR	17 Вт	25 Вт	40 Вт
Номинальный рабочий ток AC-21A, AC-22A и AC-23A			до 690 В	215 A	315 A	400 A
Номинальный рабочий ток / полюса в сериях DC-21A, DC-22A и DC-23A			48 В	250 A/1	315 A/2	400 A/2
			110–220 В	250 A/1	315 A/2	400 A/2
			440 В	250 A/2	315 A/3*	400 A/3
			660 В 750 В	250 A/3 230 A/4	315 A/4* 315 A/4*	400 A/4* 400 A/4*
			880 В	230 A/4		
Номинальная рабочая мощность AC-23 [2]	Показатели мощности приведены для трехфазных асинхронных двигателей со стандартной частотой вращения 1500 об/мин.		230 В	75 кВт	100 кВт	110 кВт
			400 В/415 В	132/140 кВт	170/180 кВт	220/230 кВт
			500 В/690 В	170/240 кВт	220/295 кВт	280/335 кВт
Номинальная отключающая способность в категории AC-23			до 690 В	2000 A	3200 A	3200 A
Номинальный условный ток короткого замыкания I_q (действующее значение) и соответствующий макс. допустимый ток отключения $\hat{\imath}_c$ Ток отключения $\hat{\imath}_c$ соответствует значениям, указанным производителем предохранителя (однофазное испытание согласно IEC60269)	I_q 65 кА, 500 В	Макс. допустимый $\hat{\imath}_c$ Макс. габарит предохранителя OFA_, gG/aM		32,5 кА 250/- A		40,5 кА 400/- A
	I_q 100 кА, 500 В	Макс. допустимый $\hat{\imath}_c$ Макс. габарит предохранителя OFA_, gG/aM		37,5 кА 250/250 A [7]		63,5 кА 400/400 A [7]
	I_q 50 кА, 690 В	Макс. допустимый $\hat{\imath}_c$ Макс. габарит предохранителя OFA_, gG/aM		29,5 кА 250/- A		32 кА 355/- A
	I_q 80 кА, 690 В	Макс. допустимый $\hat{\imath}_c$ Макс. габарит предохранителя OFA_, gG/aM		32,5 кА 200/250 A [7]		38 кА 355/400 A [7]
Номинальный кратковременно выдерживаемый ток (1 с)	Действующее значение Макс. расстояние от рамки выключателя до ближайшей опоры шин/кабелей			8 кА	14 кА	14 кА
				150 мм	150 мм	150 мм
Номинальная мощность конденсатора в отсутствие исходного заряда конденсатора	Параметры конденсатора выключателей-предохранителей ограничены плавкими вставками		400 В/415 В			
			690 В			
Механическая износостойкость	Для определения числа циклов срабатывания поделить на 2.			20 000 раб. ц.	16 000 раб. ц.	16 000 раб. ц.
Типы предохранителей, IEC 60269-2	DIN 43620			0-1[9]		0-2[10]
Момент затяжки клемм	Необходимый противодействующий момент			M8:15-22 Н·м [5], M10:30-44 Н·м	M8:15-22 Н·м [5], M10:30-44 Н·м	M8:15-22 Н·м [5], M10:30-44 Н·м
Момент затяжки болтов плавкой вставки			BB	5 Н·м	20 Н·м	20 Н·м
			LR	5 Н·м	20 Н·м	20 Н·м
Момент переключения	Стандартный для 3-полюсных и 4-полюсных выключателей			7 Н·м	19 Н·м	19 Н·м

* = категория применения B.
[1] Согласно стандарту IEC 60947-1, § 6.1.1. Минимальная температура окружающей среды -5°C. Категория B: от -5°C до -35°C.
[2] Некоторые плавкие вставки еще больше ограничивают эти значения. Характеристики пускового тока необходимо учитывать отдельно.
[3] Макс. диаметр корпуса предохранителя 52 мм.
[4] Макс. диаметр корпуса предохранителя 62 мм.
[5] Момент затяжки боковых клемм не более 15 Н·м.
[7] Только для типа с 3 полюсами.
[9] Макс. допустимый размер h ножа – 21 мм.
[10] Макс. допустимый размер h ножа – 27 мм.

Выключатели разъединители-предохранители с моторным приводом (МЭК)

Технические данные для моторных приводов OSM32...250

Технические данные для моторных приводов OSM согласно IEC 60947

Тип выключателя			**32...63**	**100...160**	**200...250**
Номинальное рабочее напряжение U_e	Степень загрязнения 3	50/60 Гц		220–240 В пер. тока	220–240 В пер. тока
Диапазон рабочего напряжения			0,85–1,1 x U_e	0,85–1,1 x U_e	0,85–1,1 x U_e
Время срабатывания[1)]	90° I–0, 0–I	220–240 В пер. тока	0,5–1,0 с	0,5–1,0 с	0,5–1,0 с
Номинальный ток I_n[1)]		220–240 В пер. тока	0,3 A	0,3 A	0,3 A
Бросок тока [1)]		220–240 В пер. тока	1,5 A	1,5 A	1,5 A
Предохранитель от перегрузки	Тип / I_n / отключающая способность	220–240 В пер. тока	T / 315 мА / H	T / 315 мА / H	T / 315 мА / H
	Типоразмер		5x20 мм	5x20 мм	5x20 мм
Скорость работы	Цикл 0-I-0				
	Макс. непрерывная	220–240 В пер. тока	1 цикл/мин	1 цикл/мин	1 цикл/мин
	Макс. кратковременная ≤ 10 циклов	220–240 В пер. тока	10 циклов/мин	10 циклов/мин	10 циклов/мин
Категория по перенапряжению			III	III	III
Максимально допустимое импульсное напряжение U_{imp}			4 кВ	4 кВ	4 кВ
Электрическая прочность		50 Гц, 1 мин.	1,5 кВ	1,5 кВ	1,5 кВ
Импульсная команда		Мин. длительность			
		импульса		100 мс	100 мс
Клеммы	Провода подачи напряжения U_e		PE–N–L	PE–N–L	PE–N–L
	Сечение	одно-/ многожильный	1,5–2,5 мм²	1,5–2,5 мм²	1,5–2,5 мм²
	Защита от тока короткого замыкания	макс. габарит предохранителя	16 A	16 A	16 A
	Кнопочное управление	C–I–O	Без SELV	Без SELV	Без SELV
	Сечение	одно-/ многожильный	1,5–2,5 мм²	1,5–2,5 мм²	1,5–2,5 мм²
	Макс. длина кабеля		100 м	100 м	100 м
Официальная информация о блокировке			Без SELV	Без SELV	Без SELV
	Присоединенная рукоятка или блокировка моторного привода	11-12-14 (П.К.)	5 A / 250 В cosφ=1	5 A / 250 В cosφ=1	5 A / 250 В cosφ=1
	Заблокированный моторный привод	23–24 (Н.О.)	5 A / 250 В cosφ=1	5 A / 250 В cosφ=1	5 A / 250 В cosφ=1
	Защита от тока короткого замыкания	Тип и размер MCB	C/2A	C/2A	C/2A
Класс защиты			IP20	IP20	IP20
Рабочая температура			от -25 до +55°C	от -25 до +55°C	от -25 до +55°C
Температура транспортировки и хранения			от -40 до +70°C	от -40 до +70°C	от -40 до +70°C
Макс. высота над ур. моря			2000 м	2000 м	2000 м

[1)] В номинальном режиме.

Выключатели разъединители-предохранители с моторным приводом (МЭК)

Технические данные для моторных приводов OSM315...1250

Технические данные для моторных приводов OSM согласно IEC 60947

Тип выключателя			**315...400**	**630...800**	**1250**
Номинальное рабочее напряжение U_e	Степень загрязнения 3	50/60 Гц	220–240 В пер. тока	220–240 В пер. тока	220–240 В пер. тока
Диапазон рабочего напряжения			0,85–1,1 x U_e	0,85–1,1 x U_e	0,85–1,1 x U_e
Время срабатывания[1)]	90° I–0, 0–I	220–240 В пер. тока	0,5–1,2 с	0,5–1,5 с	0,8–2,0 с
Номинальный ток I_n[1)]		220–240 В пер. тока	0,5 А	0,9 А	1,4 А
Бросок тока [1)]		220–240 В пер. тока	2,5 А	4 А	10 А
Предохранитель от перегрузки	Тип / I_n / отключающая способность	220–240 В пер. тока	T / 500 мА / H	T / 1000 мА / H	T / 2000 мА / H
	Типоразмер		5x20 мм	5x20 мм	5x20 мм
Скорость работы	Цикл 0–I–0				
	Макс. непрерывная	220–240 В пер. тока	1 цикл/мин	1 цикл/мин	0,5 цикла/мин
	Макс. кратковременная ≤ 10 циклов	220–240 В пер. тока	10 циклов/мин	10 циклов/мин	5 циклов/мин
Категория по перенапряжению			III	III	
Максимально допустимое импульсное напряжение U_{imp}			4 кВ	4 кВ	
Электрическая прочность		50 Гц, 1 мин.	1,5 кВ	1,5 кВ	
Импульсная команда		Мин. длительность			
		импульса	100 мс	100 мс	
Клеммы	Провода подачи напряжения U_e		PE–N–L	PE–N–L	
	Сечение	одно-/ многожильный	1,5–2,5 мм²	1,5–2,5 мм²	1,5–2,5 мм²
	Защита от тока короткого замыкания	макс. габарит предохранителя	16 А	16 А	16 А
	Кнопочное управление	C–I–O	Без SELV	Без SELV	Без SELV
	Макс. длина кабеля		100 м	100 м	100 м
Официальная информация о блокировке			Без SELV	Без SELV	Без SELV
	Присоединенная рукоятка или блокировка моторного привода	11-12-14 (П.К.)	5 А / 250 В cosφ=1	5 А / 250 В cosφ=1	5 А / 250 В cosφ=1
	Заблокированный моторный привод	23–24 (Н.О.)	5 А / 250 В cosφ=1	5 А / 250 В cosφ=1	5 А / 250 В cosφ=1
	Защита от тока короткого замыкания	Тип и размер MCB	C/2A	C/2A	C/2A
Класс защиты			IP20	IP20	IP20
Рабочая температура			от -25 до +55°C	от -25 до +55°C	от -25 до +55°C
Температура транспортировки и хранения			от -40 до +70°C	от -40 до +70°C	от -40 до +70°C
Макс. высота над ур. моря			2000 м	2000 м	2000 м

[1)] В номинальном режиме.

Выключатели разъединители-предохранители
Информация для оформления заказа

Информация для заказа выключателей-предохранителей типа DIN
Выключатели разъединители-предохранители с ручным управлением на 32–63 А 25
Выключатели разъединители-предохранители с ручным управлением на 63 А 26
Выключатели разъединители-предохранители с ручным управлением на 125 А 27
Выключатели разъединители-предохранители с ручным управлением на 160 А 28
Выключатели разъединители-предохранители с ручным управлением на 200 А 29
Выключатели разъединители-предохранители с ручным управлением на 250 А 30
Выключатели разъединители-предохранители с ручным управлением на 400 А 31
Выключатели разъединители-предохранители с ручным управлением на 630 А 32
Выключатели разъединители-предохранители с ручным управлением на 800 А 33
Выключатели разъединители-предохранители с ручным управлением на 1250 А 34
Выключатели разъединители-предохранители со специальным подключением на 125–160 А 35
Выключатели разъединители-предохранители со специальным подключением 200–400 А 36
Выключатели разъединители-предохранители с моторным приводом на 32–1250 А 37

Обзор ассортимента 35–37

Информация для заказа дополнительных принадлежностей 39–63

Выключатели разъединители-предохранители с ручным управлением (МЭК)

Информация для заказа, тип DIN, 32–63 A

OS32...63GD02P

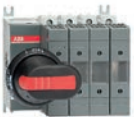

OS32...63GD04N2P

OS32...63GD03K

OS32...63GD04N2K

OS32...63GDS30K

OS32...63GDS40N2K

Выключатели разъединители-предохранители с ручным управлением типа DIN на 32–63 A

В комплект входит набор клеммных болтов M8X25. Рукоятки защищены по классу IP65, блокируются навесным замком в положении выключения; также дверца блокируется в положении «отключено».

G = выключатели разъединители-предохранители линейки Gamma на 32–160 A

N2 = отключающая нейтраль без предохранителя с правой стороны
F = отключающая нейтраль с предохранителем

Управление спереди

Номинальный ток, A	Габарит предохра-нителя	Количество полюсов	Тип	Код для заказа
Переходник и рукоятка в комплект не входят				
32	000	2	OS32GD02	1SCA116776R1001
32	000	3	OS32GD03	1SCA115188R1001
32	000	4	OS32GD04N2	1SCA115192R1001
32	000	4	OS32GD04F	1SCA115195R1001
С переходником 161 мм и внешней рукояткой OHB45J6				
32	000	2	OS32GD02P	1SCA116714R1001
32	000	3	OS32GD03P	1SCA115189R1001
32	000	4	OS32GD04N2P	1SCA115193R1001
32	000	4	OS32GD04FP	1SCA115196R1001
С рукояткой для прямого монтажа OSV200BK				
32	000	2	OS32GD02K	1SCA122905R1001
32	000	3	OS32GD03K	1SCA116733R1001
32	000	4	OS32GD04N2K	1SCA116734R1001
32	000	4	OS32GD04FK	1SCA116737R1001

Управление сбоку

Переходник и рукоятка в комплект не входят				
32	000	3	OS32GDS30	1SCA115963R1001
32	000	4	OS32GDS40N2	1SCA116046R1001
32	000	4	OS32GDS40F	1SCA116755R1001
С рукояткой для прямого монтажа OHB65D6				
32	000	3	OS32GDS30K	1SCA115929R1001
32	000	4	OS32GDS40N2K	1SCA116402R1001

Выключатели разъединители-предохранители с ручным управлением (МЭК)

Информация для заказа, тип DIN, 63 A

OS32...63GD02P

OS32...63GD04N2P

OS32...63GD03K

OS32...63GD04N2K

OS32...63GDS30K

OS32...63GDS40N2K

Выключатели разъединители-предохранители с ручным управлением типа DIN на 63 A
В комплект входит набор клеммных болтов M8X25. Рукоятки защищены по классу IP65, блокируются навесным замком в положении выключения; также дверца блокируется в положении «отключено».

G = выключатели разъединители-предохранители линейки Gamma на 32–160 A

N2 = отключающая нейтраль без предохранителя с правой стороны
F = отключающая нейтраль с предохранителем

Управление спереди

Номинальный ток, A	Габарит предохра-нителя	Количество полюсов	Тип	Код для заказа
Переходник и рукоятка в комплект не входят				
63	000	2	OS63GD02	1SCA116777R1001
63	000	3	OS63GD03	1SCA115206R1001
63	000	4	OS63GD04N2	1SCA115208R1001
63	000	4	OS63GD04F	1SCA115225R1001
С переходником 161 мм и внешней рукояткой OHB45J6				
63	000	2	OS63GD02P	1SCA116715R1001
63	000	3	OS63GD03P	1SCA115207R1001
63	000	4	OS63GD04N2P	1SCA115209R1001
63	000	4	OS63GD04FP	1SCA115228R1001
С рукояткой для прямого монтажа OSV200BK				
63	000	2	OS63GD02K	1SCA122906R1001
63	000	3	OS63GD03K	1SCA116738R1001
63	000	4	OS63GD04N2K	1SCA116876R1001
63	000	4	OS63GD04FK	1SCA116739R1001

Управление сбоку

Переходник и рукоятка в комплект не входят				
63	000	3	OS63GDS30	1SCA116007R1001
63	000	4	OS63GDS40N2	1SCA116047R1001
63	000	4	OS63GDS40F	1SCA116877R1001
С рукояткой для прямого монтажа OHB65D6				
63	000	3	OS63GDS30K	1SCA115931R1001
63	000	4	OS63GDS40N2K	1SCA116403R1001

Выключатели разъединители-предохранители с ручным управлением (МЭК)

Информация для заказа, тип DIN, 125 А

OS125...160GD03P

OS125...160GD03K

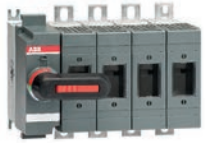

OS125...160GD04FK

OS125...160GDS40N2K

Выключатели разъединители-предохранители с ручным управлением типа DIN на 125 А
В комплект входит набор клеммных болтов M8X25. Рукоятки защищены по классу IP65, блокируются навесным замком в положении выключения; также дверца блокируется в положении «отключено».

G = выключатели разъединители-предохранители линейки Gamma на 32–160 А

F = отключающая нейтраль с предохранителем
N2 = отключающая нейтраль без предохранителя с правой стороны

Управление спереди

Номинальный ток, А	Габарит предохра-нителя	Количество полюсов	Тип	Код для заказа
Переходник и рукоятка в комплект не входят				
125	000, 00	2	OS125GD02	1SCA116873R1001
125	000, 00	3	OS125GD03	1SCA115638R1001
125	000, 00	4	OS125GD04N2	1SCA115876R1001
125	000, 00	4	OS125GD04F	1SCA115685R1001
С переходником 161 мм и внешней рукояткой OHB65J6				
125	000, 00	2	OS125GD02P	1SCA116716R1001
125	000, 00	3	OS125GD03P	1SCA115639R1001
125	000, 00	4	OS125GD04N2P	1SCA115877R1001
125	000, 00	4	OS125GD04FP	1SCA115686R1001
С рукояткой для прямого монтажа OSV200BK				
125	000, 00	2	OS125GD02K	1SCA122908R1001
125	000, 00	3	OS125GD03K	1SCA116878R1001
125	000, 00	4	OS125GD04N2K	1SCA116740R1001
125	000, 00	4	OS125GD04FK	1SCA116741R1001

Управление сбоку

Переходник и рукоятка в комплект не входят				
125	000, 00	3	OS125GDS30	1SCA115966R1001
125	000, 00	4	OS125GDS40N2	1SCA115967R1001
125	000, 00	4	OS125GDS40F	1SCA116756R1001
С рукояткой для прямого монтажа OHB65D6				
125	000, 00	3	OS125GDS30K	1SCA115933R1001
125	000, 00	4	OS125GDS40N2K	1SCA115934R1001

Рекомендуемые аксессуары: Кабельные крышки
Монтаж с защелкиванием, серая пластмасса, класс защиты спереди IP 3X. Прозрачные крышки поставляются под заказ. Дополнительные сведения см. на стр. 54.

Для выключателей	Описание	Количество полюсов	Тип	Код для заказа
OS/OSM100G...160G	Длинные	3	OSS160GG1L/3	1SCA114764R1001
OS/OSM100G...160G	Короткие	3	OSS160GG1S/3	1SCA114766R1001
OS/OSM100G...160G	Длинные	4	OSS160GG1L/4	1SCA114765R1001
OS/OSM100G...160G	Короткие	4	OSS160GG1S/4	1SCA114767R1001

Выключатели разъединители-предохранители с ручным управлением (МЭК)

Информация для заказа, тип DIN, 160 A

OS125...160GD03P

OS125...160GD03K

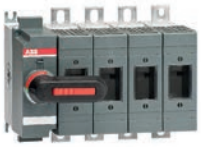

OS125...160GD04FK

OS125...160GDS40N2K

Выключатели разъединители-предохранители с ручным управлением типа DIN на 160 A
В комплект входит набор клеммных болтов M8X25. Рукоятки защищены по классу IP65, блокируются навесным замком в положении выключения; также дверца блокируется в положении «отключено».

G = выключатели разъединители-предохранители линейки Gamma на 32–160 A

N2 = отключающая нейтраль без предохранителя с правой стороны
F = отключающая нейтраль с предохранителем

Управление спереди

Номинальный ток, A	Габарит предохра-нителя	Количество полюсов	Тип	Код для заказа
Переходник и рукоятка в комплект не входят				
160A	000, 00	2	OS160GD02	1SCA116778R1001
160A	000, 00	3	OS160GD03	1SCA114221R1001
160A	000, 00	4	OS160GD04N2	1SCA115881R1001
160A	000, 00	4	OS160GD04F	1SCA115401R1001
С переходником 161 мм и внешней рукояткой OHB65J6				
160A	000, 00	2	OS160GD02P	1SCA116717R1001
160A	000, 00	3	OS160GD03P	1SCA115399R1001
160A	000, 00	4	OS160GD04N2P	1SCA115882R1001
160A	000, 00	4	OS160GD04FP	1SCA115402R1001
С рукояткой для прямого монтажа OSV200BK				
160A	000, 00	2	OS160GD02K	1SCA122910R1001
160A	000, 00	3	OS160GD03K	1SCA116742R1001
160A	000, 00	4	OS160GD04N2K	1SCA116743R1001
160A	000, 00	4	OS160GD04FK	1SCA116880R1001

Управление сбоку

Переходник и рукоятка в комплект не входят				
160A	000, 00	3	OS160GDS30	1SCA115968R1001
160A	000, 00	4	OS160GDS40N2	1SCA115969R1001
160A	000, 00	4	OS160GDS40F	1SCA116757R1001
С рукояткой для прямого монтажа OHB65D6				
160A	000, 00	3	OS160GDS30K	1SCA115935R1001
160A	000, 00	4	OS160GDS40N2K	1SCA115939R1001

Рекомендуемые аксессуары: Крышки
Монтаж с защелкиванием, серая пластмасса, класс защиты спереди IP 3X. Прозрачные крышки поставляются под заказ. Дополнительные сведения см. на стр. 54.

Для выключателей	Описание	Количество полюсов	Тип	Код для заказа
OS/OSM100G...160G	Длинные	3	OSS160GG1L/3	1SCA114764R1001
OS/OSM100G...160G	Короткие	3	OSS160GG1S/3	1SCA114766R1001
OS/OSM100G...160G	Длинные	4	OSS160GG1L/4	1SCA114765R1001
OS/OSM100G...160G	Короткие	4	OSS160GG1S/4	1SCA114767R1001

Выключатели разъединители-предохранители с ручным управлением (МЭК)

Информация для заказа, тип DIN, 200 A

OS200DZ04N2P

OS200...250D03N3P

OS200...250D02P

OS200...250D03K

OS200...250DS40FK

OSS200G1L

OSS200G1S

Выключатели разъединители-предохранители с ручным управлением типа DIN на 200 A
В комплект входит набор клеммных болтов M8X25. Рукоятки защищены по классу IP65, блокируются навесным замком в положении выключения; также дверца блокируется в положении «отключено».

F = отключающая нейтраль с предохранителем
N2 = отключающая нейтраль без предохранителя с правой стороны

Управление спереди

Номинальный ток, A	Габарит предохра-нителя	Количество полюсов	Тип	Код для заказа
Переходник и рукоятка в комплект не входят				
200	0	2	OS200D02	1SCA022759R9140
200	0	3	OS200D03	1SCA022715R2240
200	0	4	OS200D04N2	1SCA022717R3670
200	0	4	OS200D04F	1SCA022725R8230
200	00	4	OS200DZ04N2	1SCA022819R4110
С переходником 161 мм и внешней рукояткой OHB65J6				
200	0	2	OS200D02P	1SCA022759R9220
200	0	3	OS200D03P	1SCA022709R9500
200	0	4	OS200D04N2P	1SCA022709R9680
200	0	4	OS200D04FP	1SCA022725R4750
С рукояткой для прямого монтажа OSV200BK				
200	0	3	OS200D03K	1SCA022764R7130
200	0	4	OS200D04N2K	1SCA022768R7430
200	0	4	OS200D04FK	1SCA022783R1220

Управление сбоку

Переходник и рукоятка в комплект не входят				
200	0	3	OS200DS30	1SCA022871R1370
200	0	4	OS200DS40N2	1SCA022871R1700
200	0	4	OS200DS40F	1SCA022871R1530
С рукояткой для прямого монтажа OHB65D6				
200	0	3	OS200DS30K	1SCA022871R1450
200	0	4	OS200DS40N2K	1SCA022871R1880
200	0	4	OS200DS40FK	1SCA022871R1610

Рекомендуемые аксессуары: Кабельные крышки
Монтаж с защелкиванием, серая пластмасса, класс защиты спереди IP 3X. Прозрачные крышки поставляются под заказ. Дополнительные сведения см. на стр. 54.

Для выключателей	Описание	Количество полюсов	Тип	Код для заказа
OS/OSM200	Длинные	3	OSS200G1L/3	1SCA022731R8910
OS/OSM200	Короткие	3	OSS200G1S/3	1SCA022732R0130
OS/OSM200	Длинные	4	OSS200G1L/4	1SCA022731R9040
OS/OSM200	Короткие	4	OSS200G1S/4	1SCA022732R0050

Выключатели разъединители-предохранители с ручным управлением (МЭК)

Информация для заказа, тип DIN, 250 A

OS200...250D03N3P

OS200...250D02P

OS200...250D03K

OS200...250DS40FK

OSS250G1L

Выключатели разъединители-предохранители с ручным управлением типа DIN на 250 A
В комплект входит набор клеммных болтов M10X30. Рукоятки защищены по классу IP65, блокируются навесным замком в положении выключения; также дверца блокируется положении «отключено».

F = отключающая нейтраль с предохранителем
N2 = отключающая нейтраль без предохранителя с правой стороны

Управление спереди

Номинальный ток, A	Габарит предохра-нителя	Количество полюсов	Тип	Код для заказа
Переходник и рукоятка в комплект не входят				
250	0-1	2	OS250D02	1SCA022746R7740
250	0-1	3	OS250D03	1SCA022720R7080
250	0-1	4	OS250D04N2	1SCA022725R0500
250	0-1	4	OS250D04F	1SCA022727R0360
С переходником 161 мм и внешней рукояткой OHB65J6				
250	0-1	2	OS250D02P	1SCA022760R0170
250	0-1	3	OS250D03P	1SCA022719R0090
250	0-1	4	OS250D04N2P	1SCA022719R2380
250	0-1	4	OS250D04FP	1SCA022726R8620
С рукояткой для прямого монтажа OSV200BK				
250	0-1	2	OS250D02K	1SCA101367R1001
250	0-1	3	OS250D03K	1SCA022763R6360
250	0-1	4	OS250D04N2K	1SCA022763R6440
250	0-1	4	OS250D04FK	1SCA022783R1310

Управление сбоку

Переходник и рукоятка в комплект не входят				
250	0-1	3	OS250DS30	1SCA022871R2180
250	0-1	4	OS250DS40N2	1SCA022871R2510
250	0-1	4	OS250DS40F	1SCA022871R2340
С рукояткой для прямого монтажа OHB65D6				
250	0-1	3	OS250DS30K	1SCA022871R2260
250	0-1	4	OS250DS40N2K	1SCA022871R2690
250	0-1	4	OS250DS40FK	1SCA022871R2420

Рекомендуемые аксессуары: Крышки
Монтаж с защелкиванием, серая пластмасса, класс защиты спереди IP 3X. Прозрачные крышки поставляются под заказ. Дополнительные сведения см. на стр. 54

Для выключателей	Описание	Количество полюсов	Тип	Код для заказа
OS/OSM250	Длинные	3	OSS250G1L/3	1SCA022731R9390
OS/OSM250	Короткие	3	OSS250G1S/3	1SCA022731R9550
OS/OSM250	Длинные	4	OSS250G1L/4	1SCA022731R9470
OS/OSM250	Короткие	4	OSS250G1S/4	1SCA022731R9630

Выключатели разъединители-предохранители с ручным управлением (МЭК)

Информация для заказа, тип DIN, 400 А

OS400D04FP

OS400D03K

OS400DS40FK

Выключатели разъединители-предохранители с ручным управлением типа DIN на 400 А
В комплект входит набор клеммных болтов M10X30. Рукоятки защищены по классу IP65, блокируются навесным замком в положении выключения; также дверца блокируется в положении «отключено».

F = отключающая нейтраль с предохранителем
N2 = отключающая нейтраль без предохранителя с правой стороны

Управление спереди

Номинальный ток, А	Габарит предохра-нителя	Количество полюсов	Тип	Код для заказа
Переходник и рукоятка в комплект не входят				
400	0...2	2	OS400D02	1SCA022811R2820
400	0...2	3	OS400D03	1SCA022753R1000
400	0...2	4	OS400D04N2	1SCA022754R2620
400	0...2	4	OS400D04F	1SCA022754R3860
С переходником 250 мм и внешней рукояткой OHB95J12				
400	0...2	2	OS400D02P	1SCA022811R2740
400	0...2	3	OS400D03P	1SCA022719R0250
400	0...2	4	OS400D04N2P	1SCA022719R2460
400	0...2	4	OS400D04FP	1SCA022753R7110
С рукояткой для прямого монтажа OSV400DK				
400	0...2	2	OS400D02K	1SCA101369R1001
400	0...2	3	OS400D03K	1SCA022779R5410
400	0...2	4	OS400D04N2K	1SCA022763R7250
400	0...2	4	OS400D04FK	1SCA022783R1490

Управление сбоку

Переходник и рукоятка в комплект не входят				
400	0...2	3	OS400DS30	1SCA022871R2850
400	0...2	4	OS400DS40N2	1SCA022871R3230
400	0...2	4	OS400DS40F	1SCA022871R3070
С рукояткой для прямого монтажа OHB145D12				
400	0...2	3	OS400DS30K	1SCA022871R2930
400	0...2	4	OS400DS40N2K	1SCA022871R3310
400	0...2	4	OS400DS40FK	1SCA022871R3150

Рекомендуемые аксессуары: Кабельные крышки
Монтаж с защелкиванием, серая пластмасса, класс защиты спереди IP 3X. Прозрачные крышки поставляются под заказ. Дополнительные сведения см. на стр. 54.

Для выключателей	Описание	Количество полюсов	Тип	Код для заказа
OS/OSM315...400	Длинные	3	OSS400G1L/3	1SCA022776R6650
OS/OSM315...400	Короткие	3	OSS400G1S/3	1SCA022776R6900
OS/OSM315...400	Длинные	4	OSS400G1L/4	1SCA022776R6730
OS/OSM315...400	Короткие	4	OSS400G1S/4	1SCA022776R7030

Выключатели разъединители-предохранители с ручным управлением (МЭК)

Информация для заказа, тип DIN, 630 А

OS630...800D02P

OS630...800D04FP

OS630...800D03K

OS630...800DS04FK

OSS800G1L

OSS800G1S

Выключатели разъединители-предохранители с ручным управлением типа DIN на 630 А
В комплект входит набор клеммных болтов M12X40. Рукоятки защищены по классу IP65, блокируются навесным замком в положении выключения; также дверца блокируется в положении «отключено».

F = отключающая нейтраль с предохранителем
N2 = отключающая нейтраль без предохранителя с правой стороны

Управление спереди

Номинальный ток, А	Габарит предохра-нителя	Количество полюсов	Тип	Код для заказа
Переходник и рукоятка в комплект не входят				
630	3	2	OS630D02	1SCA106144R1001
630	3	3	OS630D03	1SCA022825R2670
630	3	4	OS630D04N2	1SCA022825R4110
630	3	4	OS630D04F	1SCA022825R4530
С переходником 280 мм и внешней рукояткой OHB145J12				
630	3	2	OS630D02P	1SCA107745R1001
630	3	3	OS630D03P	1SCA022825R2830
630	3	4	OS630D04N2P	1SCA022825R4290
630	3	4	OS630D04FP	1SCA022825R4610
С рукояткой для прямого монтажа OSV800DK				
630	3	3	OS630D03K	1SCA108704R1001
630	3	4	OS630D04N2K	1SCA108705R1001
630	3	4	OS630D04FK	1SCA110300R1001

Управление сбоку

Переходник и рукоятка в комплект не входят				
630	3	3	OS630DS30	1SCA108135R1001
630	3	4	OS630DS40N2	1SCA108139R1001
630	3	4	OS630DS40F	1SCA108137R1001
С рукояткой для прямого монтажа OHB145D12				
630	3	3	OS630DS30K	1SCA108136R1001
630	3	4	OS630DS40N2K	1SCA108140R1001
630	3	4	OS630DS40FK	1SCA108138R1001

Рекомендуемые аксессуары: Кабельные крышки
Монтаж с защелкиванием, серая пластмасса, класс защиты спереди IP 3X. Прозрачные крышки поставляются под заказ.
Дополнительные сведения см. на стр. 54.

Для выключателей	Описание	Количество полюсов	Тип	Код для заказа
OS/OSM600...800	Длинные	3	OSS800G1L/3	1SCA022776R7200
OS/OSM600...800	Короткие	3	OSS800G1S/3	1SCA022776R7540
OS/OSM600...800	Длинные	4	OSS800G1L/4	1SCA022776R7380
OS/OSM600...800	Короткие	4	OSS800G1S/4	1SCA022776R7460

Выключатели разъединители-предохранители с ручным управлением (МЭК)

Информация для заказа, тип DIN, 800 A

OS630...800D02P

OS630...800D04FP

OS630...800D03K

OS630...800DS04FK

OSS800G1L

OSS800G1S

Выключатели разъединители-предохранители с ручным управлением типа DIN на 800 A
В комплект входит набор клеммных болтов M12X40. Рукоятки защищены по классу IP65, блокируются навесным замком в положении выключения; также дверца блокируется в положении «отключено».

F = отключающая нейтраль с предохранителем
N2 = отключающая нейтраль без предохранителя с правой стороны

Управление спереди

Номинальный ток, A	Габарит предохра-нителя	Количество полюсов	Тип	Код для заказа
Переходник и рукоятка в комплект не входят				
800	3	2	OS800D02	1SCA022837R2570
800	3	3	OS800D03	1SCA022825R4700
800	3	4	OS800D04N2	1SCA022825R5690
800	3	4	OS800D04F	1SCA022825R8520
С переходником 280 мм и внешней рукояткой OHB145J12				
800	3	2	OS800D02P	1SCA022837R2650
800	3	3	OS800D03P	1SCA022825R4880
800	3	4	OS800D04N2P	1SCA022825R5180
800	3	4	OS800D04FP	1SCA022825R5000
С рукояткой для прямого монтажа OSV800DK				
800	3	3	OS800D03K	1SCA108725R1001
800	3	4	OS800D04N2K	1SCA108722R1001
800	3	4	OS800D04FK	1SCA110299R1001

Управление сбоку

Переходник и рукоятка в комплект не входят				
800	3	3	OS800DS30	1SCA108098R1001
800	3	4	OS800DS40N2	1SCA108103R1001
800	3	4	OS800DS40F	1SCA108100R1001
С рукояткой для прямого монтажа OHB145D12				
800	3	3	OS800DS30K	1SCA108099R1001
800	3	4	OS800DS40N2K	1SCA108104R1001
800	3	4	OS800DS40FK	1SCA108101R1001

Рекомендуемые аксессуары: Крышки
Монтаж с защелкиванием, серая пластмасса, класс защиты спереди IP 3X. Прозрачные крышки поставляются под заказ. Дополнительные сведения см. на стр. 54.

Для выключателей	Описание	Количество полюсов	Тип	Код для заказа
OS/OSM600...800	Длинные	3	OSS800G1L/3	1SCA022776R7200
OS/OSM600...800	Короткие	3	OSS800G1S/3	1SCA022776R7540
OS/OSM600...800	Длинные	4	OSS800G1L/4	1SCA022776R7380
OS/OSM600...800	Короткие	4	OSS800G1S/4	1SCA022776R7460

Выключатели разъединители-предохранители с ручным управлением (МЭК)

Информация для заказа, тип DIN, 1250 A

OS1250D02P

OS1250D03P

OS1250D04P

OS1250D03K

Выключатели разъединители-предохранители с ручным управлением типа DIN на 1250 A
В комплект входит набор клеммных болтов M12X50. Рукоятки защищены по классу IP65, блокируются навесным замком в положении выключения; также дверца блокируется в положении «отключено».

F = отключающая нейтраль с предохранителем
N2 = отключающая нейтраль без предохранителя с правой стороны

Управление спереди

Номинальный ток, A	Габарит предохра-нителя	Количество полюсов	Тип	Код для заказа
Переходник и рукоятка в комплект не входят				
1250	4	2	OS1250D02	1SCA114045R1001
1250	4	3	OS1250D03	1SCA105474R1001
1250	4	4	OS1250D04N2	1SCA105247R1001
1250	4	4	OS1250D04F	1SCA105472R1001
1250	4a	2	OS1250DA02	1SCA114058R1001
1250	4a	3	OS1250DA03	1SCA105165R1001
1250	4a	4	OS1250DA04N2	1SCA105242R1001
1250	4a	4	OS1250DA04F	1SCA105239R1001
С переходником 395 мм и внешней рукояткой OHB274J12				
1250	4	2	OS1250D02P	1SCA114051R1001
1250	4	3	OS1250D03P	1SCA105475R1001
1250	4	4	OS1250D04N2P	1SCA105248R1001
1250	4	4	OS1250D04FP	1SCA105473R1001
1250	4a	2	OS1250DA02P	1SCA114059R1001
1250	4a	3	OS1250DA03P	1SCA105238R1001
1250	4a	4	OS1250DA04N2P	1SCA105243R1001
1250	4a	4	OS1250DA04FP	1SCA105240R1001
С рукояткой для прямого монтажа OSV1250DK				
1250	4	3	OS1250D03K	1SCA108718R1001
1250	4	4	OS1250D04N2K	1SCA108719R1001
1250	4	4	OS1250D04FK	1SCA113109R1001
1250	4	3	OS1250DA03K	1SCA108720R1001
1250	4	4	OS1250DA04N2K	1SCA108721R1001

Рекомендуемые аксессуары: Крышки
Монтаж с защелкиванием, серая пластмасса, класс защиты спереди IP 3X. Прозрачные крышки поставляются под заказ. Дополнительные сведения см. на стр. 54.

Для выключателей	Описание	Количество полюсов	Тип	Код для заказа
OS1200...1250	Длинные	3	OSS1250G1L/3	1SCA107938R1001
OS1200...1250	Короткие	3	OSS1250G1S/3	1SCA107939R1001
OS1200...1250	Длинные	4	OSS1250G1L/4	1SCA107940R1001
OS1200...1250	Короткие	4	OSS1250G1S/4	1SCA107940R1001

Выключатели разъединители-предохранители со специальным подключением (МЭК)

Информация для заказа, тип DIN, 125–160 A

OS125...160GD12LRP

OS125...160GD04BBN2

Выключатели разъединители-предохранители со специальным подключением типа DIN на 125–160 A
В комплект входит набор клеммных болтов M8X25. Рукоятки защищены по классу IP65, блокируются навесным замком в положении выключения; также дверца блокируется в положении «отключено».

G = выключатели разъединители-предохранители линейки Gamma на 125–160 A

N2 = отключающая нейтраль без предохранителя с правой стороны

Управление спереди, питание и нагрузка сзади

Номинальный ток, A	Габарит предохра-нителя	Количество полюсов	Тип	Код для заказа
Переходник и рукоятка в комплект не входят				
125	000, 00	3	OS125GD03BB	1SCA120801R1001
125	000, 00	4	OS125GD04BBN2	1SCA120805R1001
160A	000, 00	3	OS160GD03BB	1SCA120654R1001
160A	000, 00	4	OS160GD04BBN2	1SCA120660R1001
С переходником 161 мм и внешней рукояткой OHB65J6				
125	000, 00	3	OS125GD03BBP	1SCA120802R1001
125	000, 00	4	OS125GD04BBN2P	1SCA120806R1001
160A	000, 00	3	OS160GD03BBP	1SCA120655R1001
160A	000, 00	4	OS160GD04BBN2P	1SCA120661R1001

Управление спереди, питание и нагрузка справа и слева

Переходник и рукоятка в комплект не входят				
125	000, 00	3	OS125GD12LR	1SCA120253R1001
125	000, 00	3	OS125GD21LR	1SCA120319R1001
125	000, 00	4	OS125GD22LR	1SCA120262R1001
160	000, 00	3	OS160GD12LR	1SCA120266R1001
160	000, 00	3	OS160GD21LR	1SCA120268R1001
160	000, 00	4	OS160GD22LR	1SCA120274R1001
С переходником 161 мм и внешней рукояткой OHB65J6				
125	000, 00	3	OS125GD12LRP	1SCA120062R1001
125	000, 00	3	OS125GD21LRP	1SCA120255R1001
125	000, 00	4	OS125GD22LRP	1SCA120263R1001
160	000, 00	3	OS160GD12LRP	1SCA120267R1001
160	000, 00	3	OS160GD21LRP	1SCA120294R1001
160	000, 00	4	OS160GD22LRP	1SCA120275R1001

Выключатели разъединители-предохранители со специальным подключением (МЭК)

Информация для заказа, тип DIN, 200–400 A

OS200...250D22LRP

OS250D03BB

OS250D04BBN2

OS400D12LRP

Выключатели разъединители-предохранители со специальным подключением типа DIN на 200–400 A

В комплект входит набор клеммных болтов M8X25 (OS200…250) или M10X30 (OS400). Рукоятки защищены по классу IP65, блокируются навесным замком в положении выключения; также дверца блокируется в положении «отключено».

F = отключающая нейтраль с предохранителем
N2 = отключающая нейтраль без предохранителя с правой стороны

Управление спереди, питание и нагрузка сзади

Номинальный ток, A	Габарит предохра-нителя	Количество полюсов	Тип	Код для заказа
Переходник и рукоятка в комплект не входят				
200	0	3	OS200D03BB	1SCA102151R1001
200	0	4	OS200D04BBN2	1SCA102146R1001
250	0-1	3	OS250D03BB	1SCA102197R1001
250	0-1	4	OS250D04BBN2	1SCA102201R1001
400	0…2	3	OS400D03BB	1SCA102273R1001
400	0…2	4	OS400D04BBN2	1SCA102291R1001
С переходником 210 мм и внешней рукояткой OHB65J6				
200	0	3	OS200D03BBP	1SCA102150R1001
200	0	4	OS200D04BBN2P	1SCA102139R1001
250	0-1	3	OS250D03BBP	1SCA102190R1001
250	0-1	4	OS250D04BBN2P	1SCA102205R1001
С переходником 250 мм и внешней рукояткой OHB95J12				
400	0…2	3	OS400D03BBP	1SCA102260R1001
400	0…2	4	OS400D04BBN2P	1SCA102289R1001

Управление спереди, питание и нагрузка справа и слева

Переходник и рукоятка в комплект не входят				
250	0-1	3	OS250D12LR	1SCA022852R8250
250	0-1	3	OS250D21LR	1SCA022852R8330
250	0-1	4	OS250D22LR	1SCA022853R0230
400	0…2	3	OS400D12LR	1SCA022853R2010
400	0…2	4	OS400D21LR	1SCA022853R2100
400	0…2	4	OS400D22LR	1SCA022853R4060
С переходником 210 мм и внешней рукояткой OHB65J6				
250	0-1	3	OS250D12LRP	1SCA022852R8410
250	0-1	3	OS250D21LRP	1SCA022852R8500
250	0-1	4	OS250D22LRP	1SCA022853R0310
С переходником 250 мм и внешней рукояткой OHB95J12				
400	0…2	3	OS400D12LRP	1SCA022853R2280
400	0…2	4	OS400D21LRP	1SCA022853R2360
400	0…2	4	OS400D22LRP	1SCA022853R4140

Выключатели разъединители-предохранители с моторным приводом (МЭК)

Информация для заказа, тип DIN, OSM, на 32–1250 А

OSM63GD3M230C

OSM160GD3M230C

OSM200D4N2M230C

OSM400D3M230C

OSM800D3M230C

OSM1250D3M230C

Выключатели разъединители-предохранители с моторным приводом OSM на 32–1250 А
В комплект входят рукоятка для ручного управления, набор болтов с гайками и шайбами для всех клемм (100 А…1250 А), штекерные соединители для схемы управления и зажим для хранения рукоятки и запасного предохранителя. Коды типов для напряжения двигателя U_e = 220–240 В пер. тока

G = выключатели разъединители-предохранители линейки Gamma на 32–160 А

N2 = отключающая нейтраль без предохранителя с правой стороны
N3 = съемная нейтраль, встроенная в механизм
Отключающая нейтраль с предохранителем доступна под заказ.

Управление спереди

Номинальный ток, А	Габарит предохра-нителя	Количество полюсов	Тип	Код для заказа
32	000	3	OSM32GD3M230C	1SCA116664R1001
32	000	4	OSM32GD4N2M230C	1SCA118822R1001
63	000	3	OSM63GD3M230C	1SCA116660R1001
63	000	4	OSM63GD4N2M230C	1SCA118865R1001
125	000, 00	3	OSM125GD3M230C	1SCA116674R1001
125	000, 00	4	OSM125GD4N2M230C	1SCA118828R1001
160	000, 00	3	OSM160GD3M230C	1SCA116673R1001
160	000, 00	4	OSM160GD4N2M230C	1SCA118831R1001
200	0	3	OSM200D3M230C	1SCA104284R1001
200	0	3+N	OSM200D3N3M230C	1SCA104282R1001
200	0	4	OSM200D4N2M230C	1SCA118836R1001
250	0-1	3	OSM250D3M230C	1SCA104295R1001
250	0-1	3+N	OSM250D3N3M230C	1SCA104297R1001
250	0-1	4	OSM250D4N2M230C	1SCA118838R1001
400	0-2	3	OSM400D3M230C	1SCA104315R1001
400	0-2	3+N	OSM400D3N3M230C	1SCA104317R1001
400	0-2	4	OSM400D4N2M230C	1SCA118842R1001
630	3	3	OSM630D3M230C	1SCA104518R1001
630	3	3+N	OSM630D3N3M230C	1SCA104533R1001
630	3	4	OSM630D4N2M230C	1SCA118846R1001
800	3	3	OSM800D3M230C	1SCA104522R1001
800	3	3+N	OSM800D3N3M230C	1SCA104534R1001
800	3	4	OSM800D4N2M230C	1SCA118847R1001
1250	4	3	OSM1250D3M230C	1SCA112549R1001
1250	4	3+N	OSM1250D3N3M230C	1SCA112547R1001
1250	4	4	OSM1250D4N2M230C	1SCA118850R1001
1250	4a	3	OSM1250DA3M230C	1SCA112546R1001
1250	4a	3+N	OSM1250DA3N3M230C	1SCA112544R1001
1250	4a	4	OSM1250DA4N2M230C	1SCA118851R1001

Стандартный комплект поставки включает рукоятки и наборы болтов

Для выключателей	Комплект рукоятки и пере-ходника
OSM32…63	OTV250EMK
OSM100…200	OTV250EMK
OSM250	OTV250EMK
OSM400	OTV400EMK
OSM630…800	OTV800EMK
OSM1250	OTV1000EMK

ABB

Выключатели разъединители-предохранители с ручным управлением 32...63

Обзор аксессуаров

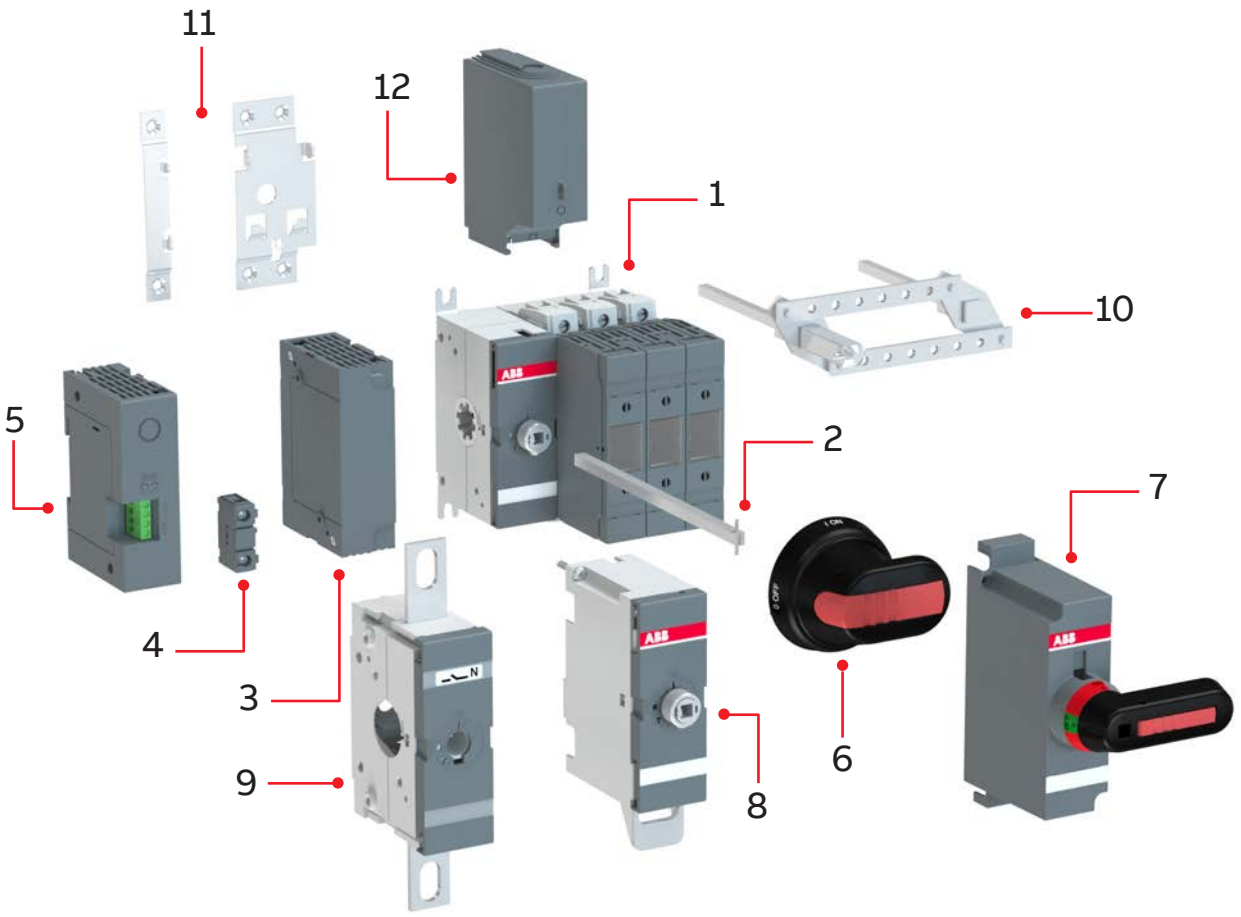

Аксессуары для моделей OS32G...OS63G

1. Выключатель разъединитель-предохранитель
2. Переходник
3. Модуль для дополнительных контактов
4. Дополнительный контакт
5. Контроль предохранителей
6. Рукоятка пистолетного типа
7. Рукоятка прямого монтажа
8. Устройство блокировки
9. Съемная нейтраль
10. Комплект преобразования
11. Комплект для монтажа на DIN-рейку
12. Клеммная крышка

Перечисленные дополнительные принадлежности не включаются в заказ автоматически.
Информация для заказа дополнительных принадлежностей приведена на стр. 35–42, 43–44, 45–46, 49 и 52–63.

Выключатели разъединители-предохранители с ручным управлением 100...1250

Обзор ассортимента

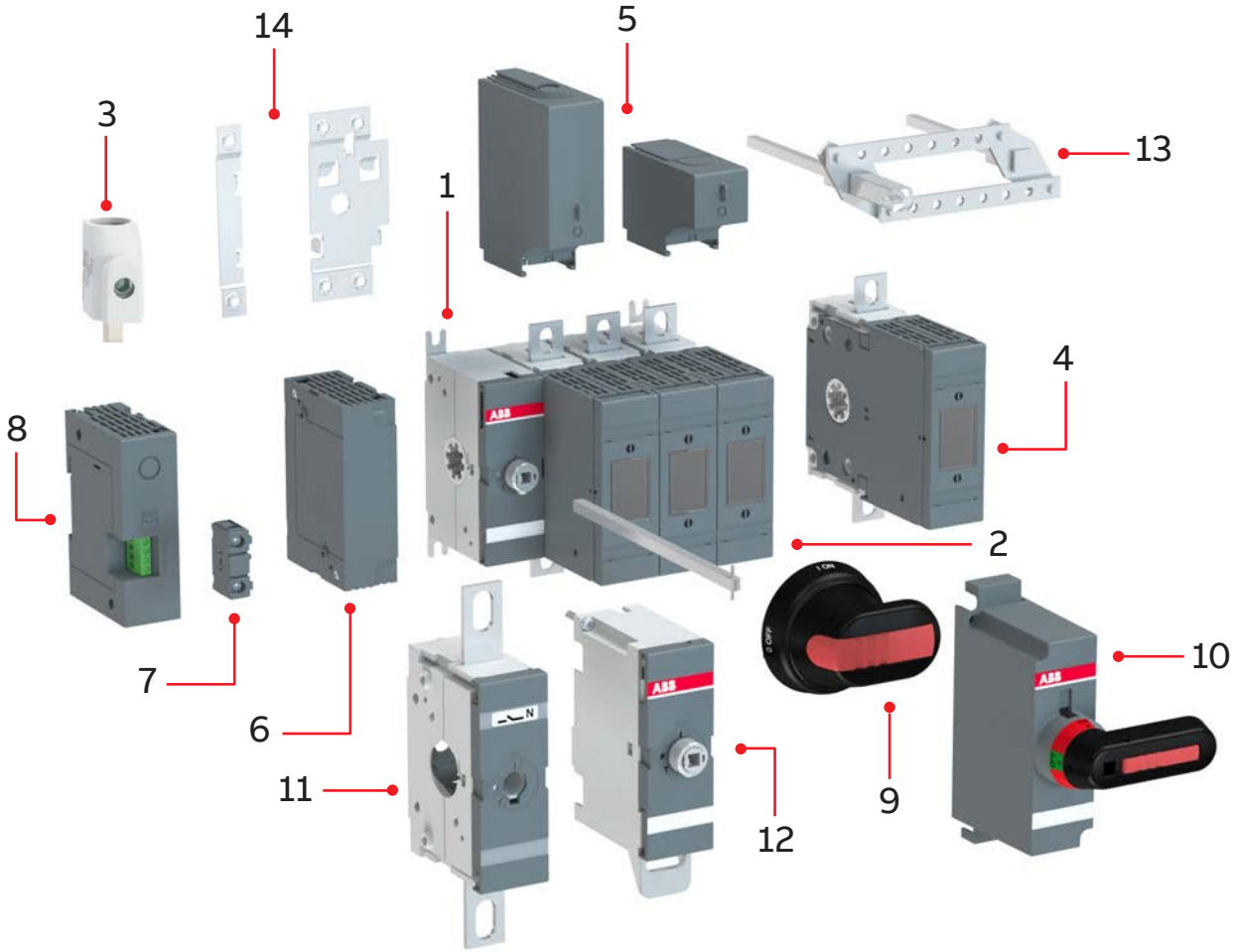

Аксессуары для моделей OS100...1250

1. Выключатель разъединитель-предохранитель
2. Переходник
3. Кабельный зажим
4. Четвертый полюс
5. Клеммная крышка
6. Модуль для дополнительных контактов
7. Дополнительный контакт
8. Контроль предохранителей
9. Рукоятка пистолетного типа
10. Рукоятка прямого монтажа
11. Съемная нейтраль
12. Устройство блокировки
13. Комплект преобразования
14. Комплект для монтажа на DIN-рейку

Перечисленные дополнительные принадлежности не включаются в заказ автоматически.
Информация для заказа приведена на стр. 35–42, 43–44, 45–46, 49 и 52–63.

Выключатели разъединители-предохранители с моторным приводом OSM32G...OSM1250

Обзор ассортимента

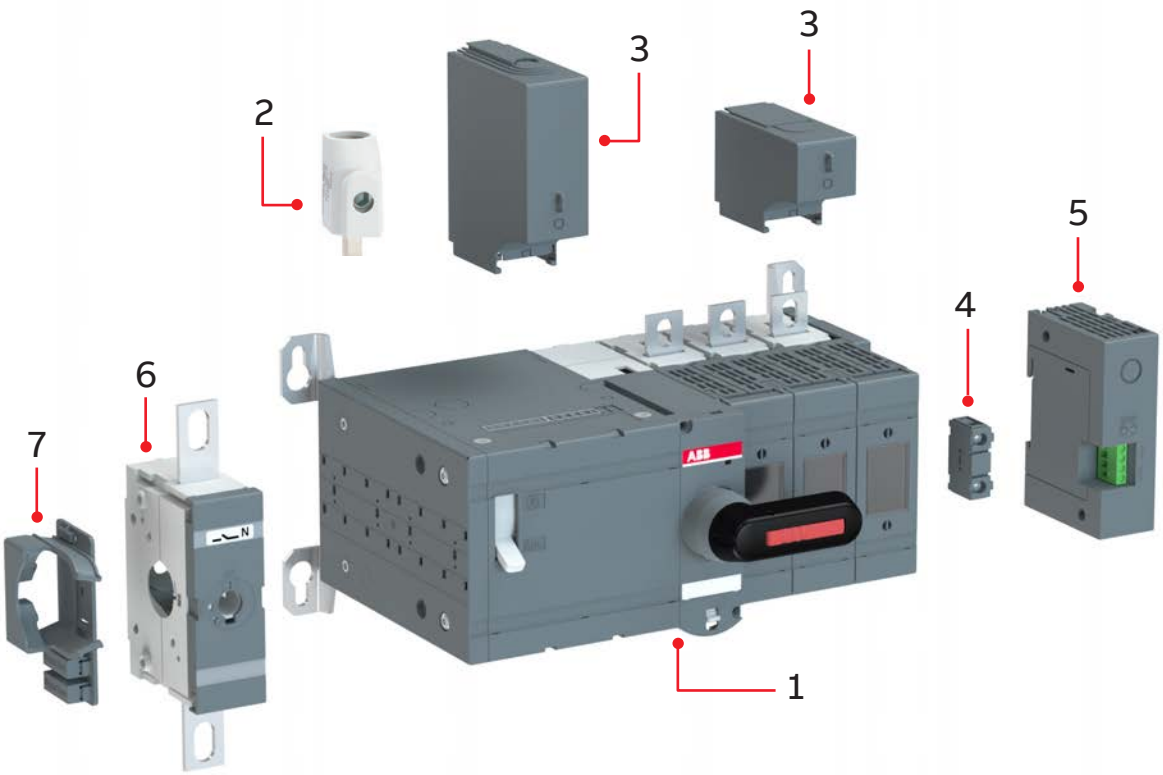

Аксессуары для моделей OSM32G...OSM1250

1. Выключатель-предохранитель с моторным приводом
2. Кабельный зажим
3. Клеммная крышка
4. Вспомгательный контакт
5. Контроль предохранителей
6. Съемная нейтраль
7. Зажим для хранения рукоятки и предохранителей

Перечисленные дополнительные принадлежности не включаются в заказ автоматически.
Информация для заказа дополнительных принадлежностей приведена на стр. 50–52, 54–56 и 59–60.

75t
1
75t
3
120t

Выключатели разъединители-предохранители с ручным управлением на 32–1250 А

Информация для заказа рукояток

OHB65J6

OHY65J6

OHG65J6

OHB95J12

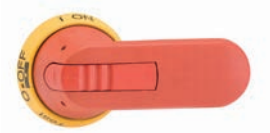
OHY95J12T

OHB125J12

Рукоятки пистолетного типа для аппаратов с управлением спереди

Пластиковые рукоятки пистолетного типа, класс защиты IP65
Блокируется с помощью 3 навесных замков в положении отключено; дверца блокируется в положении включения. Крепежные винты с обратной стороны рукоятки обеспечивают двойную изоляцию.

Для переходника диаметром 6 мм (для OS32...250)

Цвет	Длина рукоятки, мм	Тип	Код для заказа	Масса/шт, кг
Черный и красно-желтый: I-O/ON-OFF, серый: I–O.				
Черный	45	OHB45J6	1SCA022380R8770	0,12
Красно-желтый	45	OHY45J6	1SCA022380R8930	0,12
Серый	45	OHG45J6	1SCA022380R8850	0,12
Черный	65	OHB65J6	1SCA022380R9660	0,12
Красно-желтый	65	OHY65J6	1SCA022380R9820	0,12
Серый	65	OHG65J6	1SCA022380R9740	0,12
Черный	80	OHB80J6	1SCA022381R0240	0,14
Черный и красно-желтый: Test/I-O/ON-OFF, серый: тест/I–O.				
Черный	45	OHB45J6T	1SCA109870R1001	0,12
Черный	65	OHB65J6T	1SCA022399R8110	0,12
Красно-желтый	65	OHY65J6T	1SCA022456R9540	0,12
Серый	65	OHG65J6T	1SCA022456R9620	0,12
Черный	80	OHB80J6T	1SCA022399R8290	0,14

Для переходника диаметром 12 мм (для OS315...400)

Цвет	Длина рукоятки, мм	Тип	Код для заказа	Масса/шт, кг
Черный и красно-желтый: I-O/ON-OFF, серый: I–O.				
Черный	95	OHB95J12	1SCA022381R0830	0,16
Красно-желтый	95	OHY95J12	1SCA022381R1050	0,16
Серый	95	OHG95J12	1SCA022381R0910	0,16
Индикация: тест–ВКЛ.–ВЫКЛ./тест–O–I				
Черный	95	OHB95J12T	1SCA022736R1750	0,16
Красно-желтый	95	OHY95J12T	1SCA022736R1910	0,16

Для переходника диаметром 12 мм (для OS630...800)

Цвет	Длина рукоятки, мм	Тип	Код для заказа	Масса/шт, кг
Черный и красно-желтый: I-O/ON-OFF, серый: I–O.				
Черный	125	OHB125J12	1SCA022381R1560	0,16
Красно-желтый	125	OHY125J12	1SCA022381R1720	0,16
Серый	125	OHG125J12	1SCA022381R1640	0,16
Черный	145	OHB145J12	1SCA022381R2110	0,17
Красно-желтый	145	OHY145J12	1SCA022381R2370	0,17
Серый	145	OHG145J12	1SCA022381R2290	0,17
Черный	175	OHB175J12	1SCA022381R2450	0,18
Красно-желтый	175	OHY175J12	1SCA022381R2700	0,18
Серый	175	OHG175J12	1SCA022381R2610	0,18
Индикация: тест–ВКЛ.–ВЫКЛ./тест–O–I				
Черный	125	OHB125J12T	1SCA022652R2220	0,16
Красно-желтый	125	OHY125J12T	1SCA022652R2310	0,16
Черный	145	OHB145J12T	1SCA022652R2570	0,17
Красно-желтый	145	OHY145J12T	1SCA022652R2650	0,17
Черный	175	OHB175J12T	1SCA022708R0740	0,18

- Блокировка дверцы в положении включения означает, что дверцу нельзя открыть, если рукоятка находится в положении включения. Эту блокировку можно обойти, чтобы дать квалифицированному персоналу возможность проверки выключателя.
- Рукоятки, блокируемые с помощью навесного замка во всех положениях, доступны под заказ.

Выключатели разъединители-предохранители с ручным управлением на 32–1250 А

Информация для заказа рукояток

OHB274/330J12

OHY274J12

OHM_

Рукоятки пистолетного типа для аппаратов с управлением спереди

Пластиковые рукоятки пистолетного типа, класс защиты IP65

Блокируется с помощью 3 навесных замков в положении отключено; дверца блокируется в положении включения. Крепежные винты с обратной стороны рукоятки обеспечивают двойную изоляцию.

Для переходника диаметром 12 мм (для OS1200...1250)

Цвет	Длина рукоятки, мм	Тип	Код для заказа	Масса/шт, кг
Черный и красно-желтый: I–O/ВКЛ.-ВЫКЛ.				
Черный	274	OHB274J12	1SCA115920R1001	0,54
Красно-желтый	274	OHY274J12	1SCA115919R1001	0,54
Черный	330	OHB330J12	1SCA115922R1001	0,58
Красно-желтый	330	OHY330J12	1SCA115921R1001	0,58
Черный	2x150	OHB150J12P	1SCA022865R9430	0,17
Красно-желтый	2x150	OHY150J12P	1SCA101586R1001	0,17
Черный	2x200	OHB200J12P	1SCA022865R9510	0,40
Красно-желтый	2x200	OHY200J12P	1SCA101587R1001	0,40
Индикация: тест–ВКЛ.–ВЫКЛ./тест–O–I				
Черный	274	OHB274J12T	1SCA120250R1001	0,54
Черный	330	OHB330J12T	1SCA120252R1001	0,58
Черный	2x200	OHB200J12PT	1SCA106510R1001	0,40
Красно-желтый	2x200	OHY200J12PT	1SCA111512R1001	0,40

- Блокировка дверцы в положении включения означает, что дверцу нельзя открыть, если рукоятка находится в положении включения. Эту блокировку можно обойти, чтобы дать квалифицированному персоналу возможность проверки выключателя.
- Рукоятки, блокируемые с помощью навесного замка во всех положениях доступны под заказ.

Рукоятки пистолетного типа из нержавеющей стали, класс защиты IP66, NEMA 4X

Блокируется с помощью 3 навесных замков в положении выключения; дверца блокируется в положении включения; индикация: I–O/ВКЛ.-ВЫКЛ.

Для переходника диаметром 6 мм (для OSMini и OS32...250)

Цвет	Длина рукоятки, мм	Тип	Код для заказа	Масса/шт, кг
Металлик	45	OHM45L6	1SCA111295R1001	0,70
Металлик	65	OHM65L6	1SCA022739R1070	0,73
Для переходника диаметром 12 мм				
Металлик	125	OHM125L12	1SCA022739R1150	0,76
Металлик	175	OHM175L12	1SCA022739R1230	0,83
Металлик	275	OHM275L12	1SCA022832R4840	0,96

Выключатели разъединители-предохранители с ручным управлением на 32–1250 А

Информация для заказа рукояток

OHB65J6E00S

OHY65J6E00S

OHZX14

Рукоятки пистолетного типа для выключателей-предохранителей с управлением сбоку

Пластиковые рукоятки пистолетного типа, класс защиты IP65
Для установки на боковой части корпуса. Блокируется с помощью трех навесных замков в положении выключения; дверца блокируется в положении включения; класс защиты IP65. Указатели положений повернуты на 90°. В случае установки рукоятки спереди дверцы можно также использовать стандартную рукоятку.

Для переходника диаметром 6 мм

Цвет	Длина рукоятки, мм	Тип	Код для заказа	Масса/шт, кг
Пластмассовые рукоятки, черные и красно-желтые: I-O/ON-OFF, серый: I–O.				
Черный	65	OHB65J6E00S	1SCA022382R9850	0,12
Красно-желтый	65	OHY65J6E00S	1SCA022382R9930	0,12
Серый	65	OHG65J6E00S	1SCA022383R4510	0,12
Пластмассовые рукоятки, черные и красно-желтые: Test/I-O/ON-OFF, серый: тест/I–O.				
Черный	65	OHB65J6TE00S	1SCA109016R1001	0,12
Красно-желтый	65	OHY65J6TE00S	1SCA022688R0140	0,12
Серый	65	OHG65J6TE00S	1SCA109014R1001	0,12

Для переходника диаметром 12 мм

Пластмассовые рукоятки, индикация I–O/ВКЛ.-ВЫКЛ.				
Черный	145	OHB145J12E00S	1SCA022679R9700	0,17

- Блокировка дверцы в положении включения означает, что дверцу нельзя открыть, если рукоятка находится в положении включения. Эту блокировку можно обойти, чтобы дать квалифицированному персоналу возможность проверки выключателя.
- Рукоятки, блокируемые с помощью навесного замка во всех положениях, доступны под заказ.

Надставное кольцо для рукояток пистолетного типа

Подходит для рукояток	Цвет	Тип	Код для заказа	Масса/шт, кг
OHB_	Черный	OHZX14	1SCA022851R6590	0,06

Выключатели разъединители-предохранители с ручным управлением на 32–1250 А

Информация для заказа рукояток

OSV250DK

OSV400DK

OSV1250DK

OFAE506

Рукоятки прямого монтажа для выключателей-предохранителей с управлением спереди
Рукоятка может блокироваться в положении выключения. В комплект входит специальный переходник.

Для OS 32G...1250

Для выключателей	Цвет	Тип	Код для заказа	Масса/шт, кг
Индикация: тест–ВКЛ.–ВЫКЛ./тест–О–I. Блокируется с помощью трех навесных замков в положении выключения; также возможна блокировка в положении включения. В комплект входят переходник и крышка механизма.				
OS32G...160G	Черный	OSV200BK	1SCA022779R7530	0,14
OS200D_K	Черный	OSV250DK	1SCA022763R3510	0,16
OS200D_K	Красно-желтый	OSVY250DK	1SCA022778R6500	0,16
OS400D_K	Черный	OSV400DK	1SCA022763R4230	0,34
OS400D_K	Красно-желтый	OSVY400DK	1SCA022779R5590	0,34
OS315…400_K	Черный	OSV400BK	1SCA022763R3930	0,33
OS315…400B_K	Красно-желтый	OSVY400BK	1SCA022779R5830	0,33
OS600…800_K	Черный	OSV800DK	1SCA107794R1001	1,1
OS600…800_K	Красно-желтый	OSVY800DK	1SCA108703R1001	1,1
OS1200...OS1250_K	Черный	OSV1250DK	1SCA107797R1001	1,5
OS1200...OS1250_K	Красно-желтый	OSVY1250DK	1SCA108702R1001	1,5

Рукоятки для замены предохранителей

Типоразмеры предохранителей по DIN	Тип	Код для заказа	Масса/шт, кг
000, 00, 0, 1, 2, 3, 4	OFAE506	1SCA128175R1001	0,2

Выключатели разъединители-предохранители с ручным управлением на 32–1250 А

Информация для заказа переходников

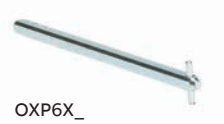

OXP6X_

OXP_X_-45

OHP12X_

Удлиненные переходники

Длина переход-ника, мм	Управление спереди H, мм	Управление сбоку H, мм	Тип	Код для заказа	Масса/шт, кг
Для OS100G...160G[2], диаметр переходника 6 мм					
63		161…167	OXP6X63	1SCA111010R1001	0,02
90		188…194	OXP6X90	1SCA022064R1180	0,03
130	127…174	228…234	OXP6X130	1SCA022057R0570	0,04
161	138…205		OXP6X161[3]	1SCA022067R1760	0,05
210	187…254		OXP6X210	1SCA022295R6080	0,06
290	267…334		OXP6X290	1SCA022042R6370	0,08
360	337…404		OXP6X360	1SCA022042R6530	0,10
430	407…474		OXP6X430	1SCA022056R6030	0,12
210	187…254		OXP6X210-45[1]	1SCA022294R4230	0,06
290	267…334		OXP6X290-45[1]	1SCA022304R4290	0,08
360	337…404		OXP6X360-45[1]	1SCA022341R4640	0,10
Для OS 200...250 (тип DIN)[2], диаметр переходника 6 мм					
161	160...205	321...327	OXP6X161	1SCA022067R1760	0,05
210	189...254	370...376	OXP6X210[3]	1SCA022295R6080	0,06
290	269...334		OXP6X290	1SCA022042R6370	0,08
Для OS 315...400, диаметр переходника 12 мм					
250	230…325	489...495	OXP12X250[3]	1SCA022325R6980	0,30
280	260…355	519...525	OXP12X280	1SCA022137R5140	0,30
325	305…400		OXP12X325	1SCA022042R5810	0,36
395	375…470		OXP12X395	1SCA022042R5990	0,43
465	445…540		OXP12X465	1SCA022042R6020	0,51
535	515…610		OXP12X535	1SCA022042R6110	0,59

[1] Переходник поворачивается на 45 градусов.
[2] При управлении сбоку и 4 полюсах следует добавить 35 мм.
[3] Входит в стандартную комплектацию типов P.

Выключатели разъединители-предохранители с ручным управлением на 32–1250 А

Информация для заказа переходников

OXP12X_

OXP12X250-45

OETLZX95

Удлиненные переходники

Длина переход-ника, мм	Управление спереди H, мм	Управление сбоку H, мм	Тип	Код для заказа	Масса/шт, кг
Для OS 630...800, диаметр переходника 12 мм					
280	258...382	645...651	OXP12X280[2]	1SCA022137R5140	0,30
325	303...427		OXP12X325	1SCA022042R5810	0,40
395	373...497		OXP12X395	1SCA022042R5990	0,50
465	443...567		OXP12X465	1SCA022042R6020	0,60
535	513...637		OXP12X535	1SCA022042R6110	0,70
280	258...382		OXP12X280-45[1]	1SCA022382R0800	0,30
325	303...427		OXP12X325-45[1]	1SCA022304R4450	0,40
Для OS 1200...1250, диаметр переходника 12 мм					
395	366…495[3]	371...500[4]	OXP12X395[2]	1SCA022042R5990	0,43
465	436…565[3]	441...570[4]	OXP12X465	1SCA022042R6020	0,51
535	506…635[3]	441...571[4]	OXP12X535	1SCA022042R6110	0,59

[1] Переходник поворачивается на 45 градусов.
[2] Входит в стандартную комплектацию типов P с управлением спереди.
[3] H с рукояткой OH_274/330J12.
[4] H с рукояткой OHB150/200J12P.

Гнездо удлинения переходника

Для удлинения переходника

Подходящий диаметр переходника, мм	Тип	Код для заказа	Масса/шт, кг
12	OETLZX95	1SCA022083R5620	0,04

Выключатели разъединители-предохранители с ручным управлением на 32–1250 А

Информация для заказа дополнительных контактов

OA1G10, OA3G01

Дополнительные контакты для OS/OSM32G...1250

Для выключателей	Описание	Класс защиты	Тип	Код для заказа	Масса/шт, кг
OS/OSM32G...1250	1NO	IP20	OA1G10	1SCA022353R4970	0,03
OS/OSM32G...1250	1NC	IP20	OA3G01	1SCA022456R7410	0,03
OS/OSM32G...1250	1NO	IP20	OA1G10AU[1)]	1SCA022436R7910	0,03
OS/OSM32G...1250	1NC	IP20	OA3G01AU[1)]	1SCA022819R5260	0,03

[1)]Типы _AU оснащены позолоченными контактами для использования в тяжелых условиях и при низком рабочем напряжении.

Крепление под крышкой механизма

Дополнительные контакты работают в положениях включения и выключения, а также при установке рукоятки в положение "ТЕСТ" (под углом 45 градусов к положению выключения). Тестовые контакты действуют только при установке рукоятки в положение "ТЕСТ". См. таблицу функций ниже. Дополнительные контакты OA1G10 или OA3G01 могут использоваться в качестве стандартных дополнительных контактов или тестовых. Контакты выполняют требуемую функцию при установке их в определенном месте, указанном в инструкции по монтажу. Для активации функций тестовых контактов необходима рукоятка с положением «ТЕСТ». См. описание дополнительных рукояток на стр. 41–43.

Таблица функций дополнительных контактов OS/OSM32G...1250

Положение рукоятки	Силовые контакты	Вспом./Доп. контакты Н.О.	Тестовые контакты
Тест	разомкнуты	замкнуты	замкнуты
0	разомкнуты	разомкнуты	разомкнуты
I	замкнуты	замкнуты	разомкнуты

Максимальное количество дополнительных/тествых контактов указано в таблице ниже.

Стандартные версии имеют все функции – за исключением типов N3, которые оснащены встроенной в механизм нейтралью.

Максимальное количество дополнительных контактов под крышкой механизма

	OS/OSM32G...250		OS/OSM315...800		OS/OSM1200...1250	
Полюсная версия	Стандартное	N3	Стандартное	N3	Стандартное	N3
Максимальное число доп. контактов	4	0	8	4	12	8
Доп. контакты	4	0	4	2	8[1)]	6[2)]
Тестовые контакты	2	0	4	2	4	2

Информацию о времени срабатывания контактов см. на стр. 49.

[1)] 6 дополнительных контактов и 2дополнительных контакта раннего срабатывания.

[2)] 4 дополнительных контактов и 2дополнительных контакта раннего срабатывания.

Установка на левую боковую часть выключателя-предохранителя OS:

до 8 дополнительных контактов (НО или Н3) с модулем OEA28.

Установка на правую боковую часть выключателя-предохранителя OSM:

до 4 дополнительных контактов (НО или Н3), монтаж с прищелкиванием.

Выключатели разъединители-предохранители с ручным управлением на 32–1250 А

Техническая информация по вспомогательным контактам

OEA28

Модуль для дополнительных контактов для OS32...1250

Описание	Тип	Код для заказа	Масса/шт, кг
Крепление винтами на левую боковую часть выключателя	OEA28	1SCA022714R8810	0,04

Рабочие характеристики дополнительных контактов согласно IEC 60947-5-1

OA1G_, OA3G_	
U_i, В	690
U_{imp}, кВ	4
Степень загрязнения	3
I_{th}, А	16
Сечение кабеля	1...2 x 0,75–2,5 м²
Максимальные параметры предохранителя	16 A/gG

OA1G_, OA3G_

	AC15		DC12			DC13
Ue, В	**Ie, А**	**Ue, В**	**Ie, А**	**P, Вт**	**Ie, А**	**P, Вт**
230	6	24	10	240	2	48
400	4	72	4	288	0,8	58
690	2	125	2	250	0,55	69
		250	0,55	138	0,27	68
		440	0,1	44		

Выключатели-разъединители-предохранители с ручным управлением на 32–1250 А

Техническая информация по дополнительным контактам

Индикация и функции рукоятки

- Рукоятка позволяет абсолютно надежно определить положение контактов в любой ситуации. Если контакты сплавились вместе, рукоятку не удастся установить в положение выключения; она останется между положениями ВКЛ. и ВЫКЛ., сохраняя блокировку двери от открытия, одновременно предотвращая блокировку рукоятки навесным замком.
- При установке выключателя-предохранителя в положение (ТЕСТ) с помощью проверочной рукоятки положение тестовых контактов изменится. Силовые контакты останутся разомкнутыми.

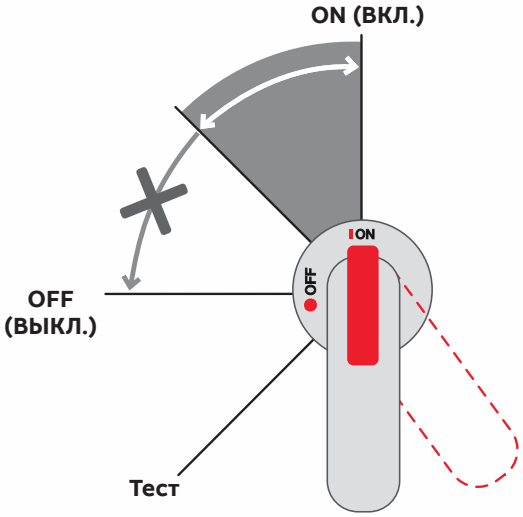

Выключатели разъединители-предохранители на 32–1250 А

Техническая информация по дополнительным контактам

Функции включения и выключения силовых и дополнительных контактов

OS/OSM32G...1250

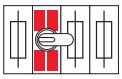

OS_, OSM

OA1G10, 1NO
OA3G01, 1NC

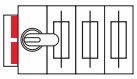

OS_

OA1G10, 1NO
OA3G01, 1NC
+ OEA28

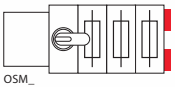

OSM_

OA1G10, 1NO
OA3G01, 1NC

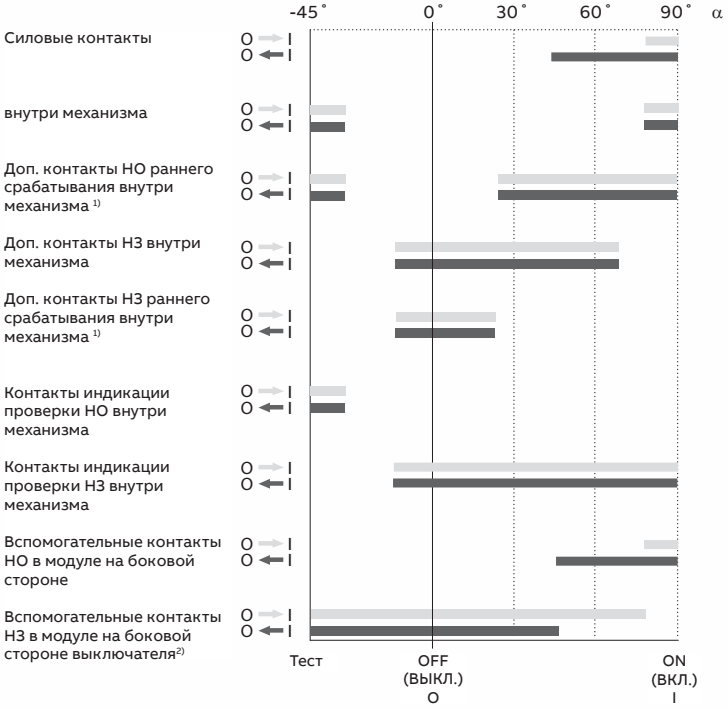

1) Только OS/OSM1200...1250
2) Также для OSM32G...1250 при установке на правую боковую часть выключателя

Выключатели разъединители-предохранители на 32–1250 А

Информация для заказа четвертых полюсов

OSP200-400D

OSP160GN

OSP250N

OSP800N

Четвертые полюсы

Установка с привинчиванием на боковую часть выключателя (не подходит для типов OSM с моторным приводом).

Подходят для 3-полюсных выключателей	Сторона установки	Тип	Код для заказа	Масса/шт, кг
4 полюса с предохранителем				
OS125GD...160GD	Левая/правая	OSP160GD	1SCA114768R1001	0,45
OS200D	Левая/правая	OSP200D	1SCA022735R8960	1,20
OS250D	Левая/правая	OSP250D	1SCA022735R9340	1,20
OS400D	Левая/правая	OSP400D	1SCA022770R3220	2,00
OS630...800D	Левая/правая	OSP800D	1SCA100433R1001	4,20
OS1250D	Левая/правая	OSP1250D	1SCA107946R1001	7,20
OS1250DA	Левая/правая	OSP1250DA	1SCA112402R1001	7,20
4 полюса с выключателем				
OS100G...160G	Левая/правая	OSP160GN	1SCA114770R1001	0,45
OS200_	Левая/правая	OSP200N	1SCA022735R8700	1,20
OS250_	Левая/правая	OSP250N	1SCA022735R9260	1,20
OS400_	Левая/правая	OSP400N	1SCA022770R3490	1,20
OS630...800	Левая/правая	OSP800N	1SCA100432R1001	4,40
OS1200...1250	Левая/правая	OSP1250N	1SCA107943R1001	7,20

Дополнительные принадлежности для выключателей-предохранителей с ручным управлением и моторным приводом на 32–1250 А

Информация для заказа нейтралей

OXN250

OXN400

OXN800S

Нейтрали

Для OS/OSM 100G...1250

Монтаж винтами (входят в комплект) на боковой стороне выключателя (OXN250 и OS200...250) или на основной панели (OXN250...1250) согласно приведенной ниже таблице.

Для выключателей	Тип	Код для заказа	Масса/шт, кг
Съемные, крепление на выключатель			
OS200...250	OXN250	1SCA022752R9950	0,40
Съемные, крепления на основную панель			
OS/OSM32G...250	OXN250	1SCA022752R9950	0,40
OS/OSM315…400	OXN400	1SCA022770R3060	0,70
OS/OSM630…800	OXN800S	1SCA022831R4880	1,20
OS/OSM1250	OXN1250S	1SCA104163R1001	2,50

Дополнительные принадлежности для выключателей-предохранителей с ручным управлением и моторным приводом на 32–1250 А

Информация для заказа

OTVS1

OTVS2

PB200 high

Шунтирующие вставки

Для выключателей	Тип	Код для заказа	Масса/шт, кг
OS32GD...OS160GD	OFAW00	1SCA022003R9680	0,08
OS250 D	OFAW1	1SCA022003R9760	0,15
OS400 D	OFAW2	1SCA022003R9840	0,24
OS630/800 D	OFAW3	1SCA022003R9920	0,28
OS1250 D	OFAW4	1SCA022842R5440	0,665
OS1250 D	OFAW4a	1SCA148430R1001	0,665

Зажим для хранения рукоятки и запасного предохранителя для OSM

На OTVS_ можно хранить рукоятку и два запасных предохранителя (для моторных приводов). OTVS_ можно установить на левой стороне выключателя-предохранителя с моторным приводом OSM_. Монтаж с прищелкиванием, не требует инструментов. На OSM1250 размер рукоятки не позволяет установить зажим на раму выключателя. Однако зажим для рукоятки можно установить отдельно на раму панели, а зажим для предохранителей – на раму выключателя.

Для выключателей	Тип	Код для заказа	Масса/шт, кг
OSM32G...250	OTVS1	1SCA111413R1001	0,02
OSM315...1250	OTVS2	1SCA111414R1001	0,04

Межфазные перегородки

Межфазные перегородки для Tmax T4-T5 можно использовать для выключателей разъединителей-предохранителей OS200…400. Для полной защиты 3-полюсным выключателям резъединителям-предохранителям требуется 4 барьера, а 4-полюсным – 6 барьеров.

Для выключателей	Число полю-сов	Высота h, мм	Тип	Код для заказа	Ед./тип, шт.
OS100G…OS200	3	-	OSB160/4	1SCA131820R1001	4
OS100G…OS200	3	-	OSB160/6	1SCA131821R1001	6
OS250	3	-	OSB250/4	1SCA131822R1001	4
OS250	4	-	OSB250/6	1SCA131823R1001	6
OS315, OS400	3	200	PB200 high	1SDA054972R1	4
OS315, OS400	4	200	PB200 high	1SDA054973R1	6

Дополнительные принадлежности для выключателей-предохранителей с ручным управлением и моторным приводом на 32–1250 А

Информация для заказа клеммных крышек

OSS200G1L

OSS200G1S

OSS250G1L

OSS800G1L

OSS800G1S

OSS250G1SH

Клеммные крышки

Для выключателей	Описание	Тип	Код для заказа	Ед./тип, шт.	Масса/ шт, кг
Набор однополюсных клеммных крышек					
Монтаж с прищелкиванием, серая пластмасса, класс защиты спереди IP 3X. Прозрачные крышки поставляются под заказ.					
OS/OSM100G…160G, OS200GB	Длинные	OSS160GG1L/3	1SCA114764R1001	3	0,08
OS/OSM100G…160G, OS200GB	Короткие	OSS160GG1S/3	1SCA114766R1001	3	0,05
OS/OSM100G…160G, OS200GB	Длинные	OSS160GG1L/4	1SCA114765R1001	4	0,11
OS/OSM100G…160G, OS200GB	Короткие	OSS160GG1S/4	1SCA114767R1001	4	0,07
OS/OSM200	Длинные	OSS200G1L/3	1SCA022731R8910	3	0,09
OS/OSM200	Короткие	OSS200G1S/3	1SCA022732R0130	3	0,06
OS/OSM200	Длинные	OSS200G1L/4	1SCA022731R9040	4	0,12
OS/OSM200	Короткие	OSS200G1S/4	1SCA022732R0050	4	0,08
OS/OSM250	Длинные	OSS250G1L/3	1SCA022731R9390	3	0,09
OS/OSM250	Короткие	OSS250G1S/3	1SCA022731R9550	3	0,06
OS/OSM250	Длинные	OSS250G1L/4	1SCA022731R9470	4	0,12
OS/OSM250	Короткие	OSS250G1S/4	1SCA022731R9630	4	0,08
OS/OSM315...400	Длинные	OSS400G1L/3	1SCA022776R6650	3	0,18
OS/OSM315...400	Короткие	OSS400G1S/3	1SCA022776R6900	3	0,10
OS/OSM315...400	Длинные	OSS400G1L/4	1SCA022776R6730	4	0,25
OS/OSM315...400	Короткие	OSS400G1S/4	1SCA022776R7030	4	0,15
OS/OSM600...800	Длинные	OSS800G1L/3	1SCA022776R7200	3	0,53
OS/OSM600...800	Короткие	OSS800G1S/3	1SCA022776R7540	3	0,21
OS/OSM600...800	Длинные	OSS800G1L/4	1SCA022776R7380	4	0,70
OS/OSM600...800	Короткие	OSS800G1S/4	1SCA022776R7460	4	0,28
OS1200...1250/ OSM1250	Длинные	OSS1250G1L/3	1SCA107938R1001	3	0,76
OS1200...1250/ OSM1250	Короткие	OSS1250G1S/3	1SCA107939R1001	3	0,40
OS1200...1250/ OSM1250	Длинные	OSS1250G1L/4	1SCA107940R1001	4	1,00
OS1200...1250/ OSM1250	Короткие	OSS1250G1S/4	1SCA107941R1001	4	0,52
Клеммные крышки подходят для механизмов со съемной встроенной нейтралью (версии N3)					
OS/OSM100G…250_N3_	Длинные	OTS250G1L	1SCA022715R5340	1	0,03
OS/OSM100G…250_N3_	Короткие	OTS250G1S	1SCA022715R5260	1	0,02
OS/OSM315…400_N3_	Длинные	OSS250G1L	1SCA022727R5080	1	0,03
OS/OSM315…400_N3_	Короткие	OSS250G1S	1SCA022727R4940	1	0,02
OS/OSM630…800_N3_	Длинные	OTS800G1L	1SCA022776R7710	1	0,10
OS/OSM630…800_N3_	Короткие	OTS800G1S	1SCA022776R8010	1	0,06
OS1200...1250/OSM1250_N3_	Длинные	OTS1600G1L	1SCA106134R1001	1	0,20
OS1200...1250/OSM1250_N3_	Короткие	OTS1600G1S	1SCA102667R1001	1	0,12
Однополюсная клеммная крышка для боковых клемм четвертого полюса (типы LR)					
IP20, монтаж с защелкой, серая пластмасса.					
OS250_LR	Короткие	OSS250G1SH/1	1SCA103500R1001	1	0,003
OS400_LR	Короткие	OSS400G1SH/1	1SCA103503R1001	1	0,003

Дополнительные принадлежности для выключателей-предохранителей с ручным управлением и моторным приводом на 32–1250 А

Информация для заказа клеммных крышек

OSS160GG3LS

OSS400G3LS

OEZXU14

Клеммные крышки:

Трех- и четырехполюсные клеммные крышки для боковых клемм (типы LR)
IP20. Монтаж с прищелкианием, серая пластмасса.

Для выключателей	Число полюсов	Примечания	Тип	Код для заказа	Ед./тип, шт.	Масса/ шт, кг
OS100G...160G_LR	3	Длинные	OSS160GG3LS	1SCA121570R1001	1	0,01
OS100G...160G_LR	4	Длинные	OSS160GG4LS	1SCA121571R1001	1	0,01
OS200…400_	3	Короткие	OSS400G3SS	1SCA100390R1001	1	0,01
OS200…400_	3	Длинные	OSS400G3LS	1SCA100396R1001	1	0,01
OS200…400_	4	Слева, короткие	OSS400G4SSL	1SCA100392R1001	1	0,01
OS200…400_	4	Слева, длинные	OSS400G4LSL	1SCA100398R1001	1	0,01
OS200…400_	4	Справа, короткие	OSS400G4SSR	1SCA100394R1001	1	0,01
OS200…400_	4	Справа, длинные	OSS400G4LSR	1SCA100400R1001	1	0,01

Однополюсная крышка для кабельных зажимов
Монтаж с прищелкиванием, прозрачная пластмасса, класс защиты IP 2X.

Для зажимов	Тип	Код для заказа	Ед./тип, шт.	Масса/ шт, кг
OZXB2, 2L	OZXB2K	1SCA022264R0010	3	0,06
OZXB3, 4	OZXB3K	1SCA022264R0440	3	0,18
OZXB5, 6	OZXB4K	1SCA022199R2850	3	0,24
OZXB7, 7L	OZXB5K	1SCA022283R8040	3	0,15

Клеммный уголок для боковых клемм (типы LR)
Уголок-удлинитель для кабельных соединений с верхнем или нижнем положении. В комплект входят клеммные болты M10x30.

Для выключателей	Тип	Код для заказа	Ед./тип, шт.	Масса/ шт, кг
OS100G...160G_LR, 3-pole	OEZXU68/3	1SCA121380R1001	3	
OS100G...160G_LR, 4-pole	OEZXU68/4	1SCA121379R1001	4	
OS200…400_LR	OEZXU14/3	1SCA100361R1001	3	0,24
OS200…400_LR	OEZXU14/4	1SCA101082R1001	4	0,32

Дополнительные принадлежности для выключателей-предохранителей с ручным управлением и моторным приводом на 32–1250 А

Информация для заказа комплектов кабельных зажимов

OZXT1

OZXB8

OZXB2L

OZXB17

Комплекты кабельных зажимов

Для выключателей	Сечение кабеля, мм²	Тип	Код для заказа	Ед./тип, шт.	Масса/ шт, кг
Изолированный					
OS/OSM32G…63G	16…50 Al, 2.5…50 Cu	OZXT1	1SCA022469R6310	3	0,05

Зажимы из нержавеющей стали для алюминиевых и медных кабелей (тип OZXB)

Для выключателей	Сечение кабеля, мм²	Подходящая крышка	Тип	Код для заказа	Ед./тип, шт.	Масса/ шт, кг
OS/OSM100G...160G[1]	10...70	OSS160G_	OZXB1L	1SCA022169R2030	3	0,15
OS/OSM100G...160G[1]	95...185	OSS160G_	OZXB8	1SCA022744R1510	3	0,50
OS/OSM200	10...70	OSS200_L	OZXB1L	1SCA022169R2030	3	0,15
OS/OSM200	25...120	OZXB2K	OZXB2	1SCA022119R7610	3	0,34
OS/OSM200[2]	25...120	OZXB2K	OZXB2L	1SCA022158R7750	3	0,42
OS/OSM200	95...185	OSS200_L	OZXB8	1SCA022744R1510	3	0,50
OS200	95...240	OSS200_L	OZXB9	1SCA022750R3210	3	0,50
OSM250	10...70	OSS200_L	OZXB1L	1SCA022169R2030	3	0,15
OS/OSM250[2]	25..120	OZXB2K	OZXB2L	1SCA022158R7750	3	0,42
OS/OSM250[2]	95...185	OZXB3K	OZXB3	1SCA022136R8100	3	1,30
OS/OSM250[2]	2x(95...185)	OZXB3K	OZXB4	1SCA022137R4760	3	1,70
OS/OSM250[2]	120...300	OZXB4K	OZXB5	1SCA022137R2470	3	2,30
OS/OSM250[2]	120...240	OZXB5K	OZXB7L	1SCA022185R7130	3	1,20
OS/OSM250[2]	95...185	OSS250_L	OZXB8	1SCA022744R1510	3	0,50
OS250[2]	95...240	OSS250_L	OZXB9	1SCA022750R3210	3	0,50
OS200...400_LR_	95...240	OSS400G4LSL	OZXB17	1SCA022859R3230	3	0,53

[1] Для типов OS125G...160G_LR только при использовании клеммного уголка OEZXU68.
[2] Для типов OS250_BB; типы OS200B_LR и OS250_LR подходят только при использовании клеммного уголка OEZXU14.

Дополнительные принадлежности для выключателей-предохранителей с ручным управлением и моторным приводом на 32–1250 А

Информация для заказа комплектов кабельных зажимов

OZXB2L

OZXB8

Комплекты кабельных зажимов

Для выключателей	Сечение кабеля, мм²		Тип	Код для заказа	Ед./тип, шт.	Масса/ шт, кг
Зажимы из нержавеющей стали для алюминиевых и медных кабелей (тип OZXB)						
OS/OSM315...400[1]	25...120	OSS400_L	OZXB2L	1SCA022158R7750	3	0,42
OS/OSM315...400[1]	95...185	OZXB3K	OZXB3	1SCA022136R8100	3	1,30
OS/OSM315...400[1]	2x(95...185)	OZXB3K	OZXB4	1SCA022137R4760	3	1,70
OS315...400[1]	120...300	OZXB4K	OZXB5	1SCA022137R2470	3	2,30
OS315...400[1]	2x(120...300)	OZXB4K	OZXB6	1SCA022137R4920	3	3,03
OS/OSM315...400[1]	120...240	OZXB5K	OZXB7	1SCA022185R0040	3	1,00
OS/OSM315...400[1]	95...185	OSS400_L	OZXB8	1SCCA022744R1510	3	0,50
OS/OSM315...400[1]	95...240	OSS400_L	OZXB9	1SCA022750R3210	3	0,50
OS/OSM630...800	95...185	OSS800_L	OZXB3	1SCA022136R8100	3	1,30
OS/OSM630...800	2x(95...185)	OSS800_L	OZXB4	1SCA022137R2470	3	1,70
OS/OSM630...800	120...300	OSS800_L	OZXB5	1SCA022137R2470	3	2,30
OS/OSM630...800	2x(120...300)	OSS800_L	OZXB6	1SCA022137R4920	3	3,03
OS/OSM630...800	120...240	OSS800_L	OZXB7L	1SCA022185R7130	3	1,20
OS/OSM630...800	95...185	OSS800_L	OZXB8	1SCA022744R1510	3	0,50
OS/OSM630...800	95...240	OSS800_L	OZXB9	1SCA022750R3210	3	0,50

[1] Для типов OS315...400_BB_; типы OS315...400_LR_ подходят только при использовании клеммного уголка OEZXU14.

Дополнительные принадлежности для выключателей-предохранителей с ручным управлением и моторным приводом на 32–1250 А

Информация для заказа комплектов кабельных зажимов

OZXB8

OZXR95

OZXR185

OZXR240

OZXR300

Комплекты кабельных зажимов

Для выключателей	Сечение кабеля, мм²	Подходящая крышка	Тип	Код для заказа	Ед./тип, шт.	Масса/ шт, кг
Зажимы из нержавеющей стали для алюминиевых и медных жил (тип OZXR)						
OS/OSM1250	95...185	OTS1600_L	OZXB3	1SCA022136R8100	3	1,30
OS/OSM1250	2x(95...185)	OTS1600_L	OZXB4	1SCA022137R4760	3	1,70
OS/OSM1250	120...300	OTS1600_L	OZXB5	1SCA022137R2470	3	2,03
OS/OSM1250	2x(120...300)	OTS1600_L	OZXB6	1SCA022137R4920	3	3,03
OS/OSM1250	210...240	OTS1600_L	OZXB7L	1SCA022185R7130	3	1,20
OS/OSM1250	95...185	OTS1600_L	OZXB8	1SCA022744R1510	3	0,50
OS/OSM1250	95...240	OTS1600_L	OZXB9	1SCA022750R3210	3	0,50
Зажимы из нержавеющей стали для алюминиевых и медных жил (тип OZXR) [2]						
OS100G…160G[1]	6…70	OSS160G_L	OZXR70	1SCA115529R1001	3	0,15
OS100G…160G[1]	25…95	OSS160G_L	OZXR95	1SCA115530R1001	3	0,21
OS200	25…95	OSS200_L	OZXR95	1SCA115530R1001	3	0,21
OS200	95…185	OSS200_L	OZXR185	1SCA115531R1001	3	0,45
OS200	2x(95…185)	-	OZXR2X185	1SCA115534R1001	3	0,66
OS250	95…185	OSS250_L	OZXR185	1SCA115531R1001	3	0,45
OS250	2x(95…185)	-	OZXR2X185	1SCA115534R1001	3	0,66
OS315…400	95…240	OSS400_L	OZXR240	1SCA115532R1001	3	0,42
OS315…400	2x(95…185)	-	OZXR2X185	1SCA115534R1001	3	0,66
OS315…400	185…300	-	OZXR300	1SCA115533R1001	3	0,87
OS630…800	2x(185…300)	OSS800_L	OZXR2X300	1SCA115535R1001	3	1,59
Соединители из луженого алюминиевого профиля для алюминиевых и медных жил (тип OZXP) [2]						
OS100G...160G[1]	6...95	OSS160G_L	OZXP95	1SCA115539R1001	3	0,09
OS200	6...95	OSS200_L	OZXP95	1SCA115539R1001	3	0,09
OS200	16...120	OSS200_L	OZXP120	1SCA115540R1001	3	0,15
OS200	25...150	-	OZXP150	1SCA115541R1001	3	0,18
OS200	35...240	-	OZXP240	1SCA115542R1001	3	0,27
OS250	35...240	-	OZXP240	1SCA115542R1001	3	0,27
OS315...400	35...240	-	OZXP240	1SCA115542R1001	3	0,27
OS315...400	95...300	-	OZXP300	1SCA115543R1001	3	0,42
OS315...400	2x(70...240)	-	OZXP2X240	1SCA115544R101	3	1,38
OS630...800	2x(70...240)	OSS800_L	OZXP2X240	1SCA115544R1001	3	1,38

[1] Для типов _LR только при использовании клеммного уголка OEZXU68.
[2] Для типов OS200...400_BB_; типы OS200...400_LR_ подходят только при использовании клеммного уголка OEZXU14.

Выключатели разъединители-предохранители на 32–1250 А

Информация для заказа комплектов преобразования

OESAZW2

OTZW25

OTZW26

OETLZW14

Комплекты преобразования

Для выключателей	Нужно выключателей, шт.	Расстояние до переходника, мм	Тип	Код для заказа	Ед./тип, шт.	Масса/ шт, кг

6- и 8-полюсная сблокировка
Параллельное крепление для присоединения 3- и 4-полюсных выключателей. Выключатели работают одновременно.

6-полюсные и 8-полюсные выключатели, OS32G...400						
В соединительных рычагах предусмотрены отверстия, позволяющие использовать разные расстояния между переходниками. Комбинируемые выключатели можно устанавливать горизонтально или вертикально.						
OS32G...250	Два 3- или 4-полюсных	45–240 мм, шаг 15 мм	OESAZW2	1SCA022078R1600	1	0,37
OS315...400	Два 3- или 4-полюсных	60–440 мм, шаг 20 мм	OETLZW9	1SCA022061R3300	1	1,1

Реверсивная сблокировка
Два выключателя соединены с механизмом, обеспечивающим работу в положениях I-O-II.

OS32G...250	Два 3- или 4-полюсных	210–570 мм, шаг 20 мм	OTZW25	1SCA022778R6920	1	2,8
OS315...400	Два 3- или 4-полюсных	210–430 мм, шаг 20 мм	OETLZW11	1SCA022078R0030	1	3,0
OS315...800	Два 3- или 4-полюсных	210–610 мм, шаг 20 мм	OETLZW12	1SCA022078R0200	1	4,6

Байпасная сблокировка
Три выключателя соединены механизмом, обеспечивающим переключение с основной линии на обходную (байпасную), для временного вывода из эксплуатации участка основной цепи, к примеру, для проведения профилактических или регламентных работ.

OS32G...250	Три 3- или 4-полюсных		OTZW26	1SCA022778R7060	1	3,3
	Между 1 и 2:	210–390 мм, шаг 20 мм				
	Между 1 и 3:	250–430 мм, шаг 20 мм				
OS315...800	Три 3- или 4-полюсных		OETLZW13	1SCA022078R0460	1	4,0
	Между 1 и 2:	210–570 мм, шаг 20 мм				
	Между 1 и 3:	250–610 мм, шаг 20 мм				

Механическая блокировка
Предотвращает включение второго выключателя нагрузки при включенном первом и наоборот. Типы OTZW/OETLZW: При перевернутой установке предотвращает размыкание выключателя, если другой выключатель не находится в положении ВКЛ (UPS-использование, включение с опережением).

OS32G...250	Два 3- или 4-полюсных	190	OTZW10	1SCA022431R5280	1	0,40
OS315...800	Два 3- или 4-полюсных	250	OETLZW14	1SCA022077R3410	1	0,70
OS315...800	Два 3- или 4-полюсных	300	OETLZW3	1SCA022049R0380	1	0,80
OS315...1250	Два 3- или 4-полюсных	500	OETLZW15	1SCA022081R9340	1	1,24

Выключатели разъединители-предохранители на 32–1250 А

Информация для заказа комплектов преобразования

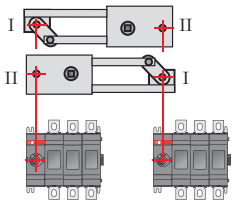

Реверсивная сблокировка

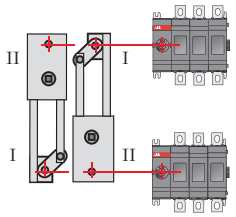

Реверсивная сблокировка

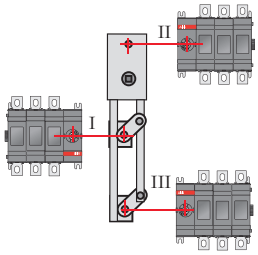

Байпасная сблокировка

Переходники и рукоятки для комплектов преобразования

Тип комплекта преобразо-вания	Переходник	Заказы-вается отдельно	Переход-ник	Входит в комплект преобразования	Можно использовать стандартные рукоятку или переходник одного из комбинируемых выключателей	
		Рукоятка		Рукоятка	Переход-ник	Рукоятка
6-полюсные и 8-полюсные сблокирока						
OESAZW2	-	-	x (2 шт.)	OHB145J12	-	-
OETLZW9	-	-	-	-	x	x
Реверсивная сблокировка						
OTZW25	-	-	x (2 шт.)	OHB95J12E011	-	-
OETLZW11	-	-	x (2 шт.)	OHB145J12E011	-	-
OETLZW12	-	-	x (2 шт.)	YASDA21	-	-
Байпасная сблокировка						
OTZW26	-	-	x (3 шт.)	OHB95J12E011	-	-
OETLZW13	-	-	x (3 шт.)	YASDA 6	-	-
Механическая блокировка						
OTZW10	-	-	-	-	x	x
OETLZW14	-	-	-	-	x	x
OETLZW3	-	-	-	-	x	x
OETLZW15	-	-	-	-	x	x

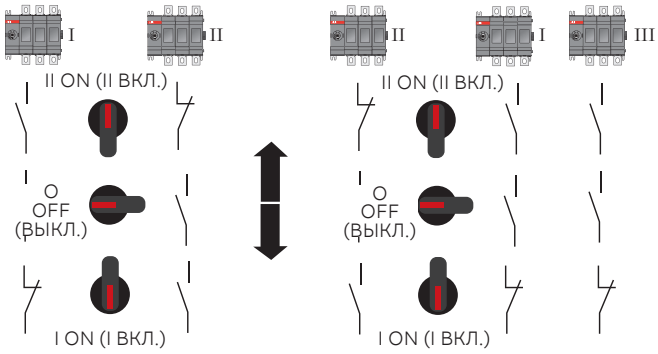

Реверсивная сблокировка **Байпасная сблокировка**

Дополнительные принадлежности для выключателей-предохранителей с ручным управлением и моторным приводом на 32–1250 А

Информация для заказа модуля электронного контроля предохранителей

OFM260

OFS260

OFD500EA

OFMZX2

Электронный контроль предохранителей

OS/OSM32G...1250

Устанавливается на левой стороне OS32G-1250 (на правой стороне OSM), на DIN-рейке или монтажной панели.

Номинальное напряжение, В	Тип	Код для заказа	Масса/шт, кг
100…260/AC	OFS260	1SCA022716R0180	0,16
380…690/AC	OFS690	1SCA022715R9920	0,16
45...140/DC	OFD110EA	1SCA121775R1001	0,155
135...550/DC	OFD500EA	1SCA121776R1001	0,155

Монтажные принадлежности для модуля контроля предохранителей

Для выключателей	Размер плоских клемм мм	Тип	Код для заказа	Ед./тип, шт.	Масса/ шт, кг
Наконечники					
OS_	2,8–0,8	OFMZX2	1SCA022475R9910	6	0,01

Дополнительные принадлежности для выключателей-предохранителей с ручным управлением и моторным приводом на 32–1250 А

Информация для заказа индикатора перегоревших предохранителей

OSD25P3

Индикаторы перегоревших предохранителей (DPMM)

Требуется предохранитель с индикаторным штырьком Размеры см. в IEC60269-2-1, раздел 1А.

Для выключателей	Тип	Код для заказа	Масса/шт, кг

OSGD50P4

OS/OSM250D...800D

В комплект входят вспомогательные контакты (3xNO + 3xNC для 3-полюсного, 4xNO + 4xNC для 4-полюсного). См. характеристики на стр. 46 (типы OA1G_, OA3G_)

для 3-полюсных выключателей	OSZX3	1SCA101224R1001	0,15
для 4-полюсных выключателей, с предохранителем на нейтрали	OSZX4	1SCA101225R1001	0,20

OSGD125P3

Состояние предохранителя и соответствующее положение вспомогательного контакта

Тип вспомогательного контакта	Предохранитель в порядке	Предохранитель перегорел
OA1G_	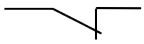	
OA3G_		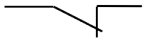

OSZX3

Выключатели разъединители-предохранители на 32–1250 А

Информация для заказа устройств механической блокировки

OSZT1A

OSZT2A

Комплекты механической и электрической блокировки
Выключатели OS32G…1250 могут быть заблокированны в положении выключения с помощью навесных замков или установленного на механизме комплекта механической блокировки. Диаметр ушка замка - до 8 мм.

Примечание: Переходник должен проходить через устройство блокировки в механизм выключателя.

Для выключателей	Тип	Код для заказа	Масса/шт, кг
Блокировка в положении ОТКЛ.			
OS32G...160G	OTZT1A	1SCA106522R1001	0,21
OS200 … 250_	OSZT1A	1SCA106532R1001	0,32
OS315 … 400_	OSZT2A	1SCA106534R1001	0,75
OS600 …800_	OSZT3A	1SCA106535R1001	1,20
OS1200 … 1250_	OSZT4A	1SCA106536R1001	2,00
Блокировка в положениях ВКЛ и ОТКЛ			
OS32G...160G	OTZT1L	1SCA106527R1001	0,21
OS200 … 250_	OSZT1L	1SCA106538R1001	0,32
OS315 … 400_	OSZT2L	1SCA106539R1001	0,75
OS600 …800_	OSZT3L	1SCA106540R1001	1,20
OS1200 … 1250_	OSZT4L	1SCA106541R1001	2,00

Выключатели разъединители-предохранители на 32–1250 А

Информация для заказа катушек и монтажных аксессуаров

PDAL2-230AC50Hz

OSGZD1

Катушки

При установке катушки внутри корпуса комплекта механической блокировки выключатель можно электрически заблокировать в положении OFF (ВЫКЛ) или в обоих положениях OFF (ВЫКЛ) и ON (ВКЛ). Электрическая блокировка работает с использованием принципа «замкнутого контура». Это означает, что когда управляющее напряжение не подключено к катушке, выключатели, снабженные средствами блокировки типа A, нельзя повернуть в положение ON (ВКЛ), а выключатели с блокировкой типа L нельзя повернуть в положение ON (ВКЛ) или OFF (ВЫКЛ).

Для выключателей	Тип	Код для заказа	Масса/шт, кг
Катушки переменного тока			
24 В пер. тока, 60 Гц	PDAL2/24AC60Hz	1SCA111350R1001	0,15
110 В пер. тока, 50 Гц	PDAL2/110AC50Hz	1SCA106543R1001	0,15
110 В пер. тока, 60 Гц	PDAL2/110AC60Hz	1SCA107100R1001	0,15
120 В пер. тока, 60 Гц	PDAL2/120AC60Hz	1SCA111353R1001	0,15
208 В пер. тока, 60 Гц	PDAL2/208AC60Hz	1SCA107101R1001	0,15
230 В пер. тока, 50 Гц	PDAL2/230AC50Hz	1SCA107102R1001	0,15
240 В пер. тока, 60 Гц	PDAL2/240AC60Hz	1SCA111356R1001	0,15
Катушки постоянного тока			
24 В пост. тока	PDAL2/24DC	1SCA106542R1001	0,15
48 В пост. тока	PDAL2/48DC	1SCA107103R1001	0,15
60 В пост. тока	PDAL2/60DC	1SCA107104R1001	0,15
110 В пост. тока	PDAL2/110DC	1SCA107105R1001	0,15
125 В пост. тока	PDAL2/125DC	1SCA111338R1001	0,15
220 В пост. тока	PDAL2/220DC	1SCA112503R1001	0,15

Технические данные катушек			
Рабочее напряжение		U=0,8–1,1 x Un	
Рабочая температура окружающей среды		от -40ºC до 65ºC	
Потребление энергии	переменный ток	6,5 Вт	
	постоянный ток	9 ВА	

Монтажные аксессуары: Комплект для установки на DIN-рейку

Для монтажа выключателя-предохранителя на DIN-рейку 35 мм

Для выключателей	Тип	Код для заказа	Масса/шт, кг
OS32G…160G, 1–4 полюса	OSGZD1	1SCA115688R1001	0,20

Выключатели разъединители-предохранители на 32–1250 А

Информация для заказа комплектов запасных частей

Комплекты запасных частей

Для выключателей	Тип	Код для заказа	Ед./тип, шт.	Масса/ шт, кг
Крышка предохранителей, окошко и набор наклеек				
OS32GD-OS63GD	OSFC1/B10	1SCA149864R1001	10	0 100
OS125GD-OS160GD	OSFC3/B10	1SCA149873R1001	10	0 200
OS200D	OSFC6/B10	1SCA149876R1001	10	0 300
OS200J	OSFC7/B10	1SCA149877R1001	10	0 330
OS250D	OSFC8/B10	1SCA149878R1001	10	0 400
OS400D	OSFC9/B4	1SCA149879R1001	4	0 200
OS630D-OS800D	OSFC11	1SCA149866R1001	1	0 100
OS1250D	OSFC12	1SCA149867R1001	1	0 330
Крышка механизма и набор наклеек				
OS32GD-OS160GD	OSMC1/B4	1SCA149880R1001	4	0 040
OS200D-250D	OSMC2/B4	1SCA149881R1001	4	0 045
OS400D	OSMC3	1SCA149882R1001	1	0 020
OS630D-OS800D	OSMC4	1SCA149883R1001	1	0 050
OS1250D	OSMC5	1SCA149884R1001	1	0 070
Стопорное кольцо переходника и винт				
OS32GD-OS250D	OTZS2/B10	1SCA126043R1001	10	0 001
Стопорная пружина и винт				
OS400D-OS1250D	OZX1	1SCA105708R1001	10	0 090

ABB

Выключатели разъединители-предохранители
Габаритные размеры

Габаритные размеры

Выключатели разъединители-предохранители с управлением спереди 66–83
Выключатели разъединители-предохранители с управлением сбоку, МЭК и UL/CSA 84–88
Выключатели разъединители-предохранители со специальным подключением 89–103
Выключатели разъединители-предохранители с моторным приводом 104–110
Вспомогательные принадлежности для выключателей-предохранителей на 32–1250 А 111–117

Выключатели разъединители-предохранители с управлением спереди

Габаритные размеры

OS32...63G_P

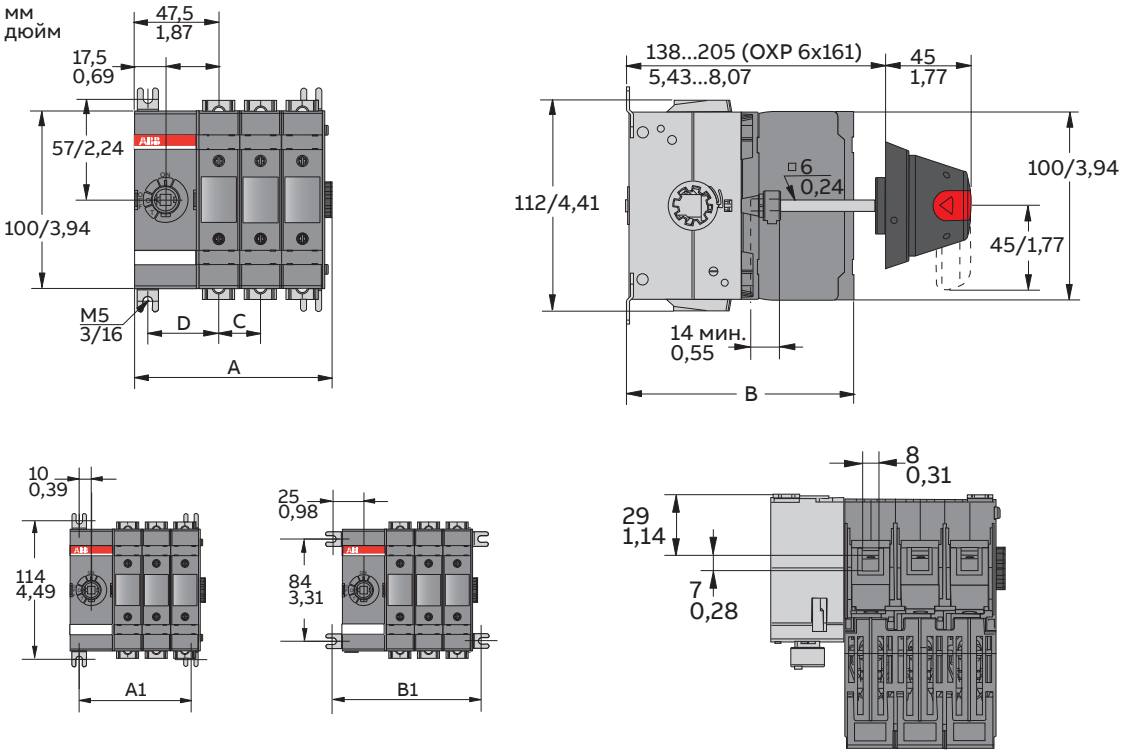

OS32-63GD				
мм	D01	D02	D03	D04
A	64,5	88	111,5	135,5
B	120,5	120,5	120,5	120,5
C	-	23,5	23,5	23,5
D	40	40	40	40
E	30	30	30	30
A1	45	68,5	92	111,5
B1	75	98,5	122	145,5

M00287/OS32-63G_01-04 B

Выключатели разъединители-предохранители с управлением спереди

Габаритные размеры

OS32...63G_P

Механизм между полюсами

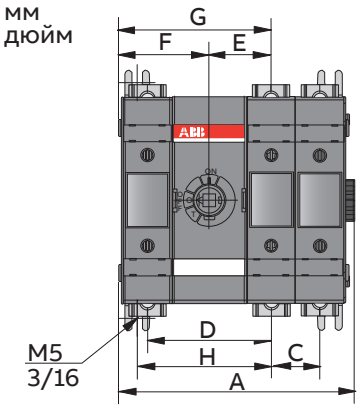

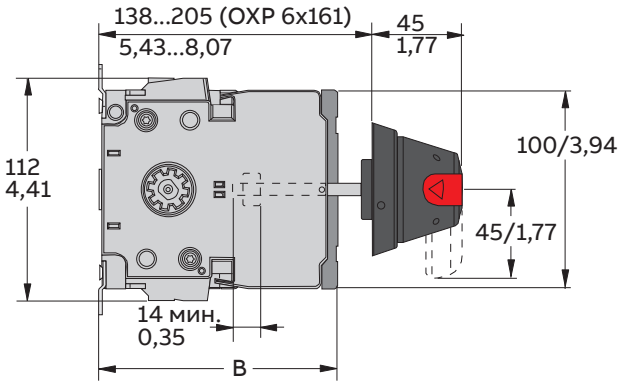

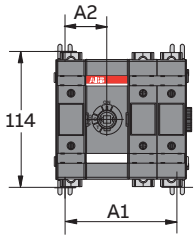

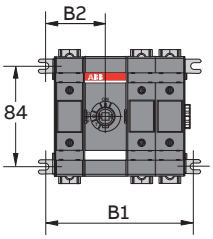

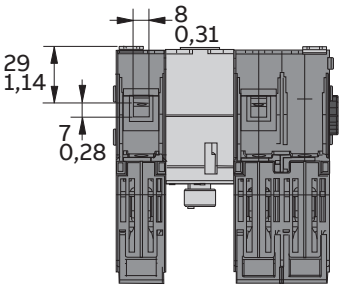

OS32-63GD				
мм	**D11**	**D12**	**D13**	**D22**
A	91	114,5	138	138
B	120,5	120,5	120,5	120,5
C	-	23,5	23,5	23,5
D	60	60	60	60
E	30	30	30	30
F	44	44	44	67,5
G	74	74	74	97,5
A1	70	93,5	117	117
A2	35	35	35	58,5
B1	100	123,5	147	147
B2	50	50	50	73,5

M00288/OS32-63G_11-22 B

Выключатели разъединители-предохранители с управлением спереди

Габаритные размеры

OS32G_K...OS63G_K

Рукоятка прямого монтажа

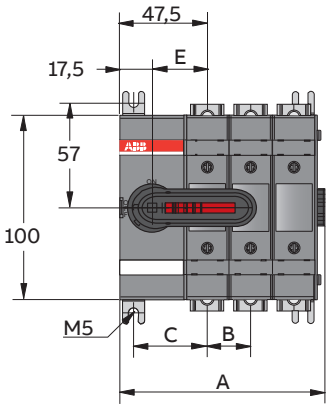

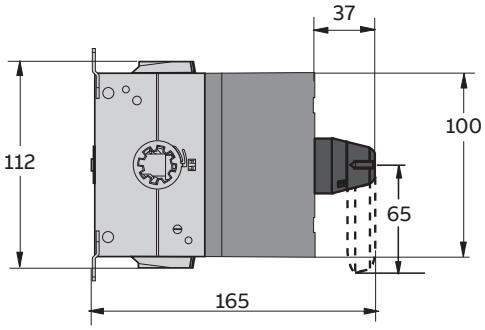

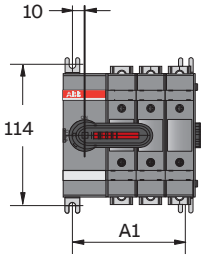

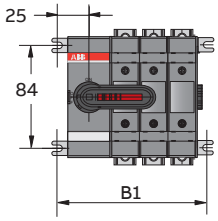

OS32-63G_K				
мм	**D01**	**D02**	**D03**	**D04**
A	64,5	88	111,5	135,5
B	40	40	40	40
C	-	23,5	23,5	23,5
E	30	30	30	30
A1	45	68,5	92	111,5
B1	75	98,5	122	145,5

M00389/OS32-63G_01-04K A

Выключатели разъединители-предохранители с управлением спереди

Габаритные размеры

OS100...160G_P

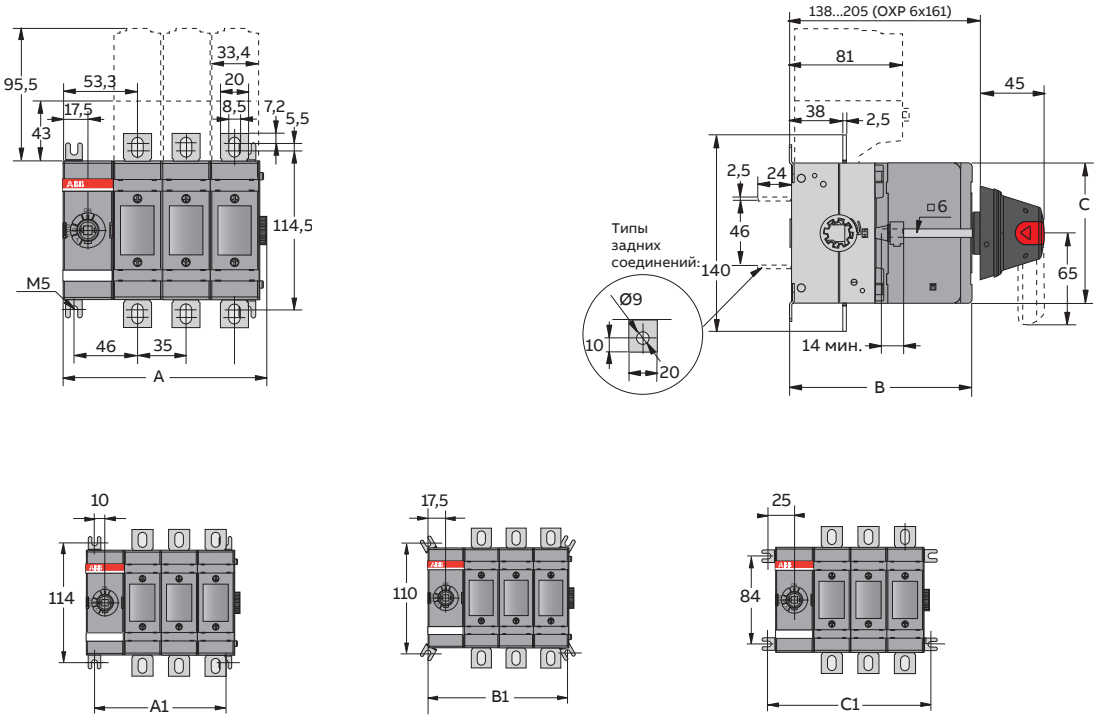

OS100-160G_				
мм	**D01**	**D02**	**D03**	**D04**
A	76,5	111,5	146,5	181,5
B	130	130	130	130
C	100	100	100	100
A1	55	92	125	160
B1	70	105	140	175
C1	85	120	155	190

M00289/OS100-160G_01-04 C

Выключатели разъединители-предохранители с управлением спереди

Габаритные размеры

OS100...160G_P

Механизм между полюсами

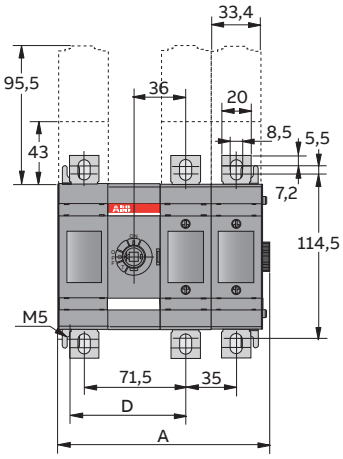

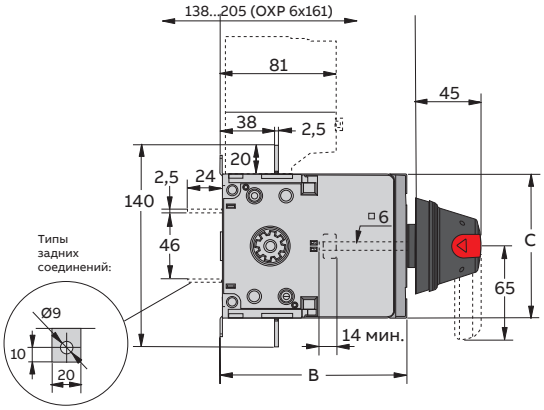

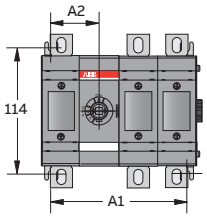

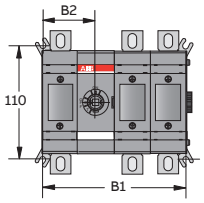

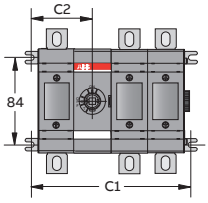

OS100-160GD				
мм	**D11**	**D12**	**D13**	**D22**
A	113	148	183	183
B	130	130	130	130
C	100	100	100	100
A1	90	125	160	160
A2	45	45	45	80
B1	105	140	175	175
B2	52,5	52,5	52,5	87,5
C1	120	155	190	190
C2	60	60	60	95

M00290/OS100-160G_11-22 B

Выключатели разъединители-предохранители с управлением спереди

Габаритные размеры

OS100G_K...OS160G_K

Рукоятка прямого монтажа

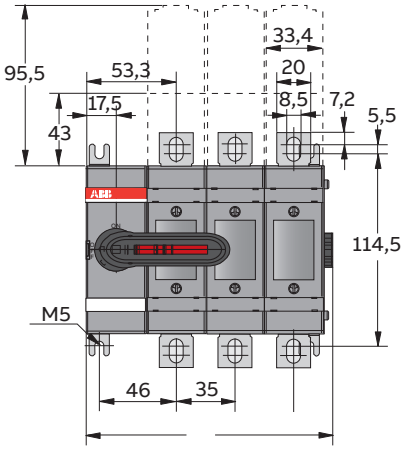

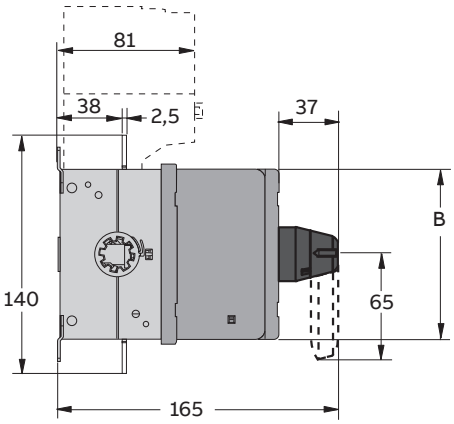

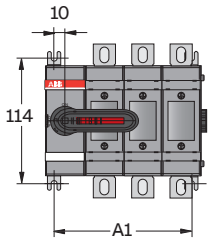

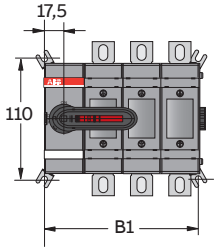

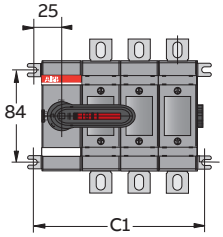

OS100-160G_K				
мм	**D01**	**D02**	**D03**	**D04**
A	76,5	111,5	146,5	181,5
B	100	100	100	100
A1	55	90	125	160
B1	70	105	140	175
C1	85	120	155	190

M00390/OS100-160G_01-04K A

Выключатели разъединители-предохранители с управлением спереди

Габаритные размеры

OS200_P и OS250_P

Механизм в конце выключателя-предохранителя

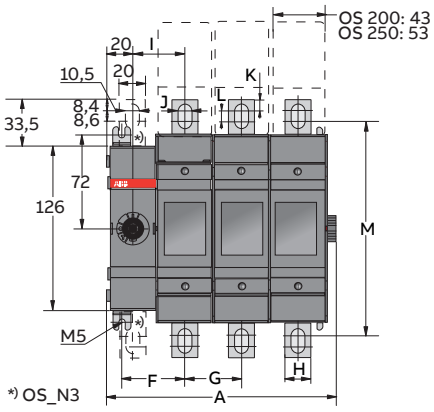

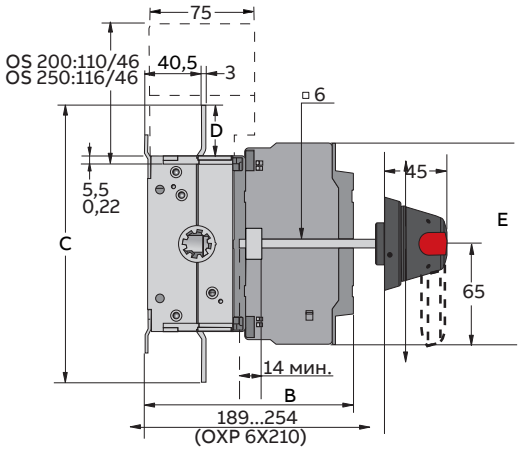

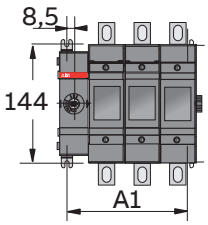

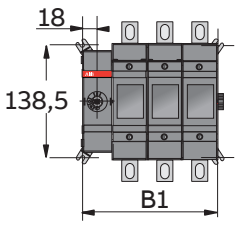

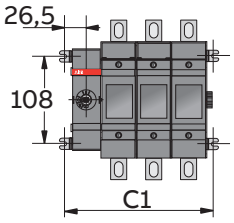

OS200				
мм	**D01**	**D02**	**D03**	**D04**
A	89,5	133	176,5	220
B	149	149	149	149
C	198,5	198,5	198,5	198,5
D	36,5	36,5	36,5	36,5
E	144,5	144,5	144,5	144,5
F	48,5	48,5	48,5	48,5
G	-	43,5	43,5	43,5
H	20	20	20	20
I	40	40	40	40
J	10	10	10	10
K	8,4	8,4	8,4	8,4
L	8,6	8,6	8,6	8,6
M	164,5	164,5	164,5	164,5
A1	60,5	104	147,5	191
B1	79,5	123	166,5	210
C1	96,5	140	183,5	227

M00008/OS200 250 01 04 H

OS250				
мм	**D01**	**D02**	**D03**	**D04**
A	99,5	153,5	207,5	261,5
B	154	154	154	154
C	193	193	193	193
D	33,5	33,5	33,5	33,5
E	148,5	148,5	148,5	148,5
F	53,5	53,5	53,5	53,5
G	-	54	54	54
H	25	25	25	25
I	45	45	45	45
J	11	11	11	11
K	11,5	11,5	11,5	11,5
L	4	4	4	4
M	162	162	162	162
A1	70,5	124,5	178,5	232,5
B1	89,5	143,5	197,5	251,5
C1	106,5	160,5	214,5	268,5

Выключатели разъединители-предохранители с управлением спереди

Габаритные размеры

OS200_P и OS250_P

Механизм между полюсами

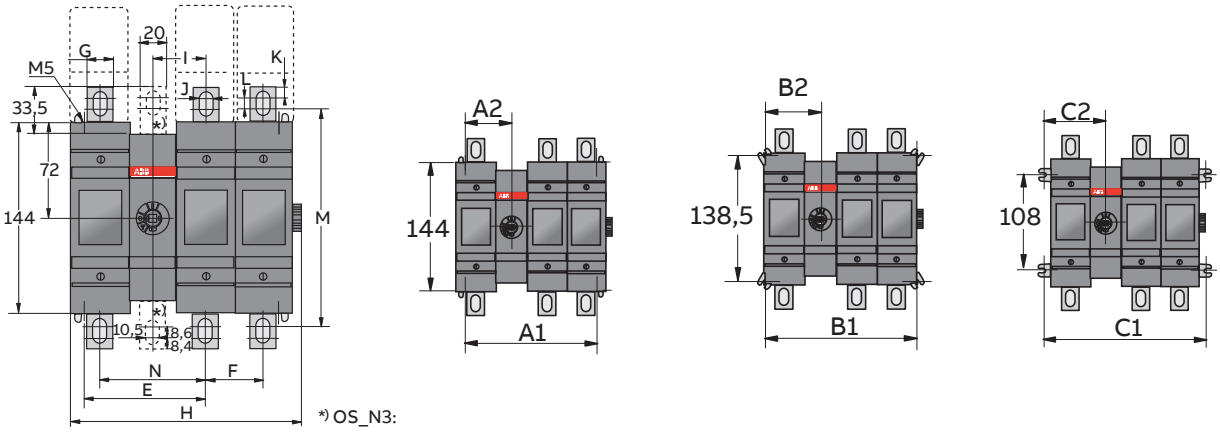

OS200				
мм	**D11**	**D12**	**D13**	**D22**
A	149	149	149	149
B	199	199	199	199
C	36,5	36,5	36,5	36,5
D	144,5	144,5	144,5	144,5
E	92	92	92	135,5
F	43,5	43,5	43,5	43,5
G	20	20	20	20
H	132	175,5	219	219
I	40	40	40	40
J	10	10	10	10
K	8,4	8,4	8,4	8,4
L	8,6	8,6	8,6	8,6
M	165	165	165	165
N	80	80	80	80
A1	104	147,5	191	191
A2	52	52	52	95,5
B1	123	166,5	210	210
B2	61,5	61,5	61,5	105
C1	140	183,5	227	227
C2	70	70	70	113,5

M00014/OS200_250_11_22 K

OS250				
мм	**D11**	**D12**	**D13**	**D22**
A	154	154	154	154
B	193	193	193	193
C	33,5	33,5	33,5	33,5
D	148,5	148,5	148,5	148,5
E	112,5	112,5	112,5	112,5
F	54	54	54	54
25	25	25	25	25
H	152	152	152	152
I	45	45	45	45
J	11	11	11	11
K	11,5	11,5	11,5	11,5
L	4	4	4	4
M	162	162	162	162
N	90	90	90	90
A1	124	178	232	232
A2	62	62	62	116
B1	143	197	251	251
B2	71,5	71,5	71,5	125,5
C1	160	214	268	268
C2	80	80	80	134

Выключатели разъединители-предохранители с управлением спереди

Габаритные размеры

OS200_K и OS250_K

Рукоятка прямого монтажа

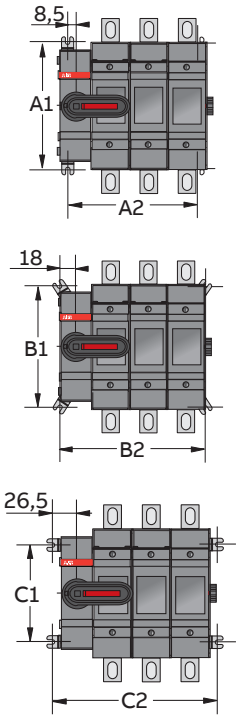

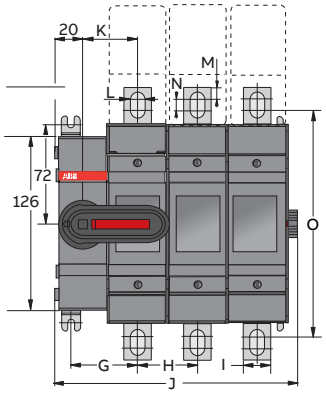

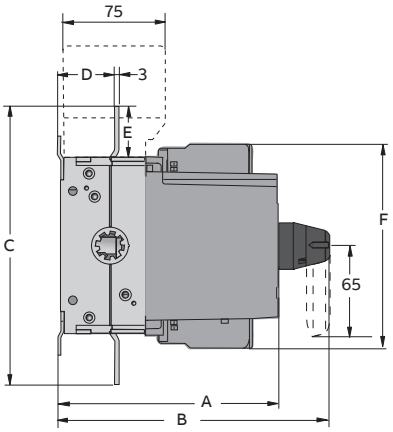

OS200K				
мм	**D01**	**D02**	**D03**	**D04**
A1	144	144	144	144
A2	60,5	104	147,5	191
B1	138,5	138,5	138,5	138,5
B2	79,5	123	166,5	210
C1	108	108	108	108
C2	96,5	140	183,5	227

OS250K				
мм	**D01**	**D02**	**D03**	**D04**
A1	144	144	144	144
A2	70,5	124,5	178,5	232,5
B1	138,5	138,5	138,5	138,5
B2	89,5	143,5	197,5	251,5
C1	108	108	108	108
C2	106,5	106,5	214,5	268,5

OS200_K				
мм	**D01**	**D02**	**D03**	**D04**
A	154	154	154	154
B	191	191	191	191
C	198,5	198,5	198,5	198,5
D	40,5	40,5	40,5	40,5
E	36,5	36,5	36,5	36,5
F	144,5	144,5	144,5	144,5
G	48,5	48,5	48,5	48,5
H	-	43,5	43,5	43,5
I	20	20	20	20
J	89,5	133	176,5	220
K	40	40	40	40
L	10	10	10	10
M	8,5	8,5	8,5	8,5
N	8,5	8,5	8,5	8,5
O	164,5	164,5	164,5	164,5

M00080/OS 200_250_01_04K C

OS250_K				
мм	**D01**	**D02**	**D03**	**D04**
A	154	154	154	154
B	191	191	191	191
C	193	193	193	193
D	40,5	40,5	40,5	40,5
E	33,5	33,5	33,5	33,5
F	148,5	148,5	148,5	148,5
G	53,5	53,5	53,5	53,5
H	-	54	54	54
I	25	25	25	25
J	99,5	153,5	207,5	261,5
K	45	45	45	45
L	11	11	11	11
M	11,5	11,5	11,5	11,5
N	4	4	4	4
O	162	162	162	162

Выключатели разъединители-предохранители с управлением спереди

Габаритные размеры

OS315_P и OS400_P

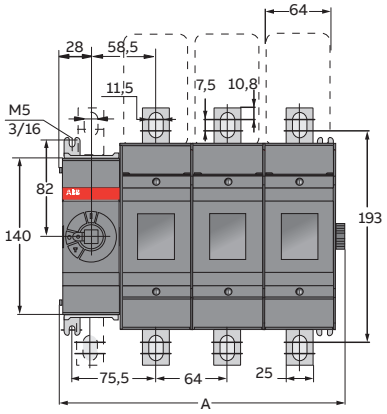

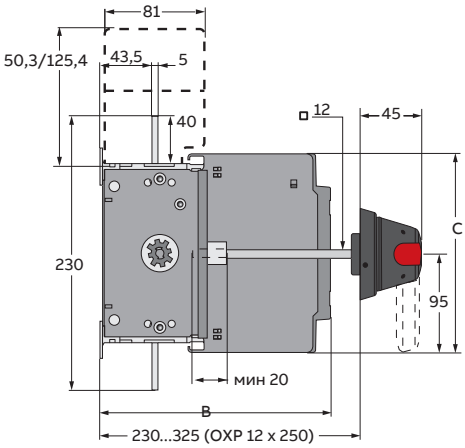

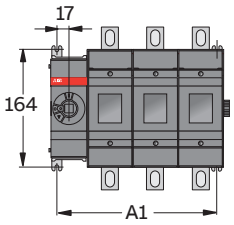

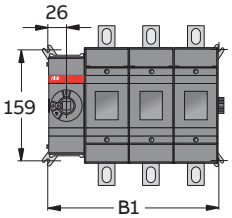

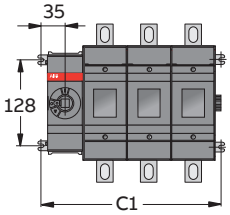

OS400				
мм	**D01**	**D02**	**D03**	**D04**
A	127	191	255	319
B	193	193	193	193
C	166	166	166	166

OS400				
мм	**D01**	**D02**	**D03**	**D04**
A1	98,5	162,5	226,5	290,5
B1	116,5	180,5	244,5	308,5
C1	134,5	198,5	262,5	326,5

Выключатели разъединители-предохранители с управлением спереди

Габаритные размеры

OS315_P и OS400_P

Механизм между полюсами

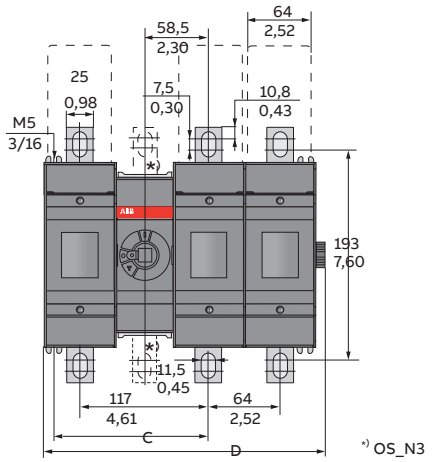

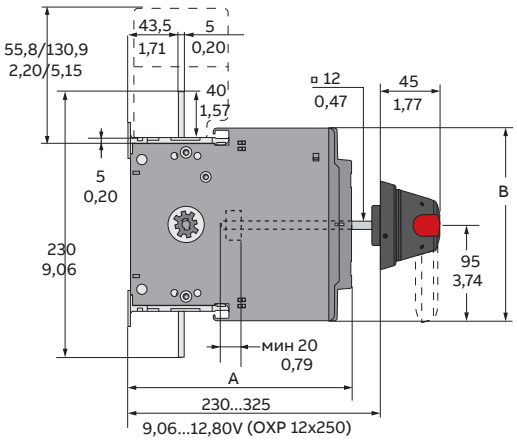

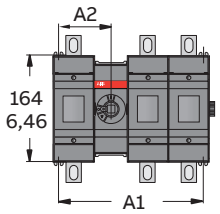

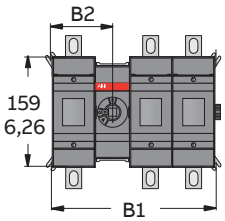

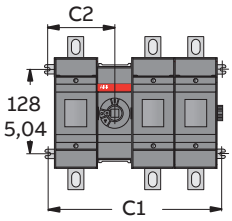

OS400					
мм	**D11**	**D12**	**D13**	**D21**	**D22**
A	193	193	193	193	193
B	166	166	166	166	166
C	140	140	140	204	204
D	190	254	318	254	318

OS400					
мм	**D11**	**D12**	**D21**	**D22**	**D13**
A1	163	227	227	291	291
A2	81,5	81,5	145,5	145,5	81,5
B1	181	245	245	309	309
B2	90,5	90,5	154,5	154,5	90,5
C1	199	263	263	327	327
C2	99,5	99,5	163,5	163,5	99,5

Выключатели разъединители-предохранители с управлением спереди

Габаритные размеры

OS315_K и OS400_K

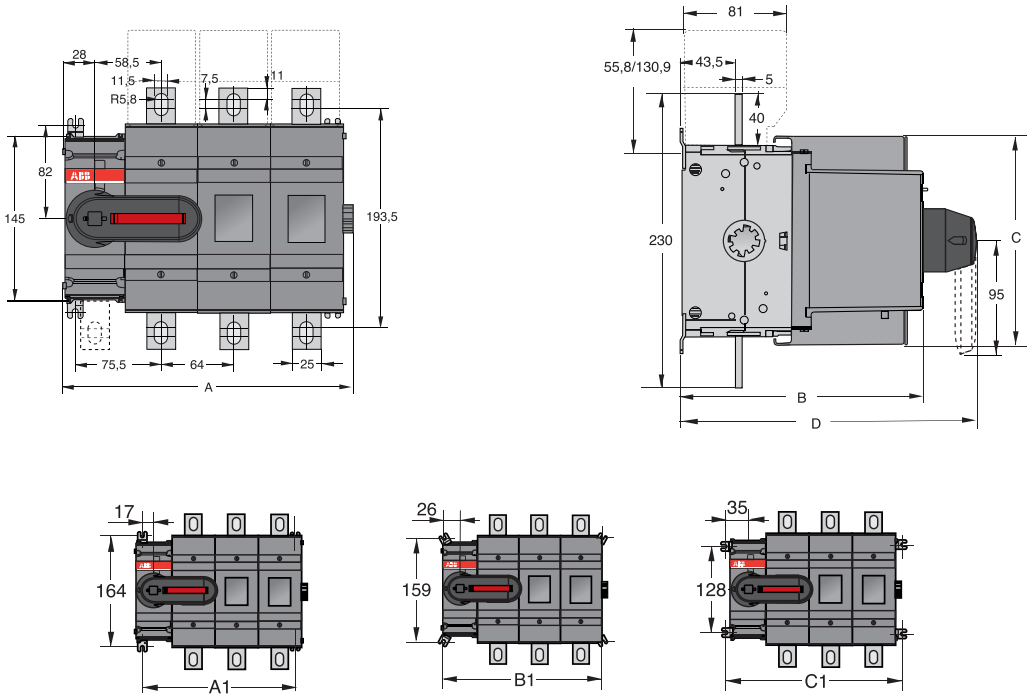

OS400				
мм	**D01K**	**D02K**	**D03K**	**D04K**
A	127	191	255	319
B	193	193	193	193
C	166	166	166	166
D	236	236	236	236
A1	98,5	162,5	226,5	290,5
B1	116,5	180,5	244,5	308,5
C1	134,5	198,5	262,5	326,5

Выключатели разъединители-предохранители с управлением спереди

Габаритные размеры

OS 630_P и OS 800_P

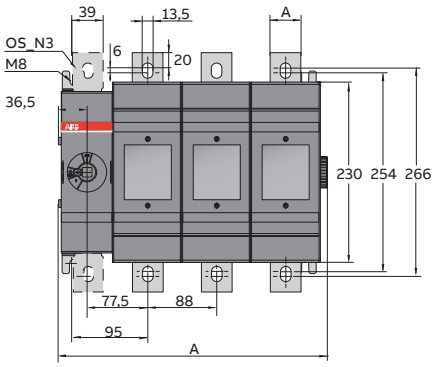

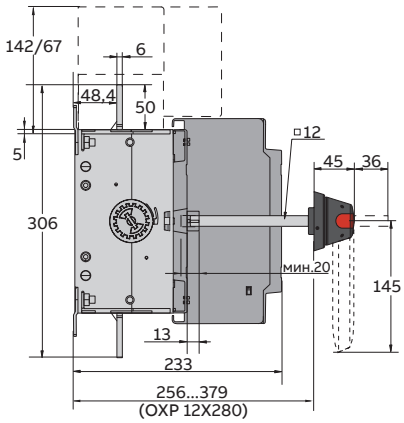

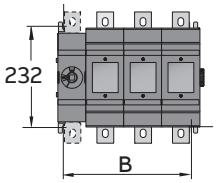

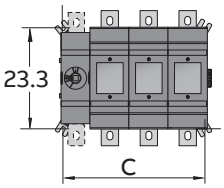

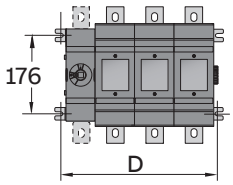

OS630-800				
мм	**D01**	**D02**	**D03**	**D04**
A	167	255	343	431
B	120	208	296	384
C	150	238	326	414
D	176	264	352	440

M00097/OS600-800_01-04 A / KE00041

Выключатели разъединители-предохранители с управлением спереди

Габаритные размеры

OS 630_P и OS 800_P

Механизм между полюсами

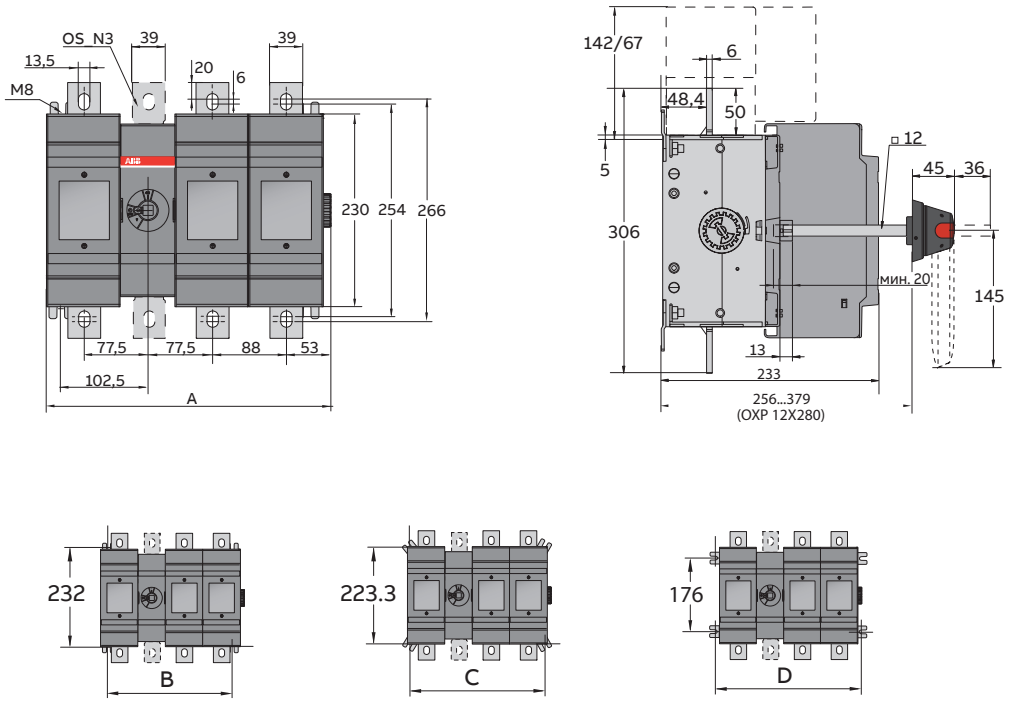

OS630-800				
мм	**D11**	**D12**	**D13**	**D22**
A	253	341	429	429
B	205	293	381	381
C	235	323	411	411
D	261	349	437	437

KE00042 / M00100/OS600-800_11-22 A

Выключатели разъединители-предохранители с управлением спереди

Габаритные размеры

OS630_K и OS800_K

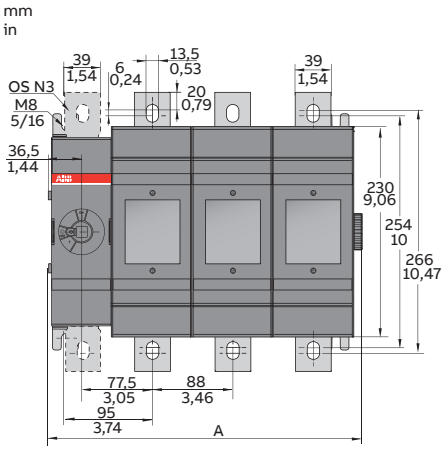

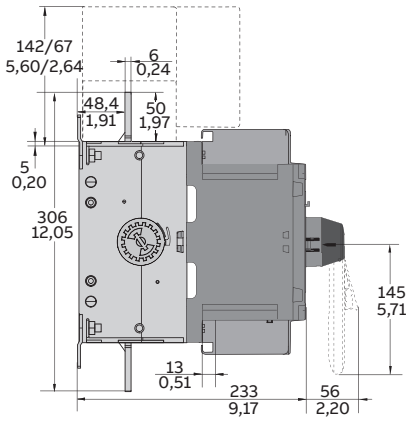

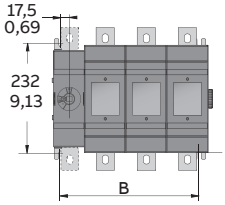

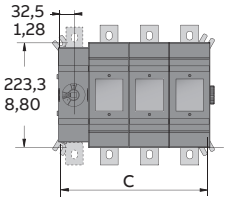

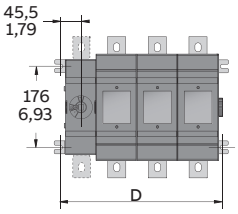

OS630-800_				
мм/ дюймы	**D01**	**D02**	**D03**	**D04**
A	167/6,57	255/10,04	343/13,50	431/16,97
B	120/4,72	208/8,19	296/11,65	384/15,12
C	150/5,91	238/9,37	326/12,83	414/16,30
D	176/6,93	264/10,39	352/13,86	440/17,32

M00229/OS600-800_01-04K A

Выключатели разъединители-предохранители с управлением спереди

Габаритные размеры

OS1200...1250_P

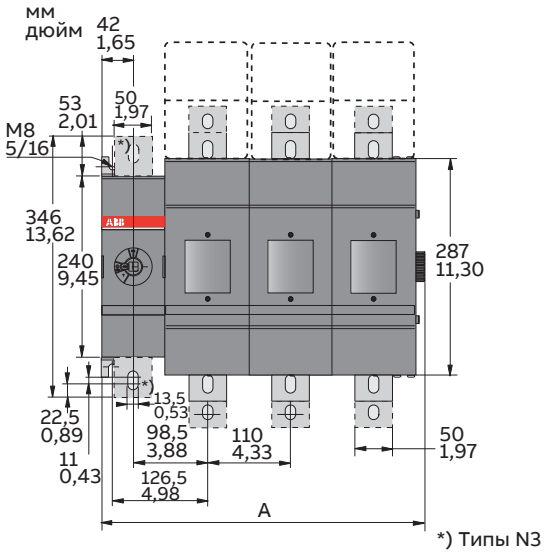

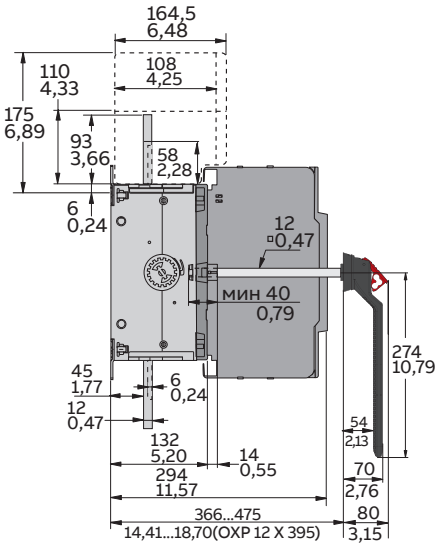

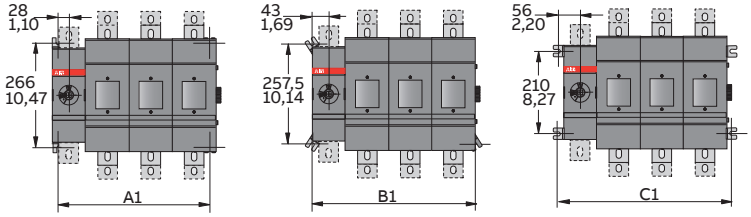

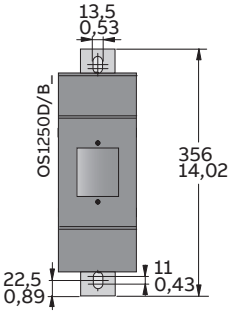

OS1200/1250				
мм	**D01**	**D02**	**D03**	**D04**
A	209	319	429	539
A1	166	276	386	496
B1	196	306	416	526
C1	222	332	442	552

M00207/OS1200-1250_01-04 C

Выключатели разъединители-предохранители с управлением спереди

Габаритные размеры

OS1250_P

Механизм между полюсами

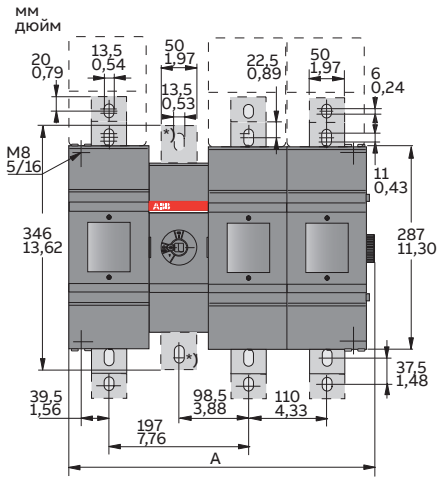

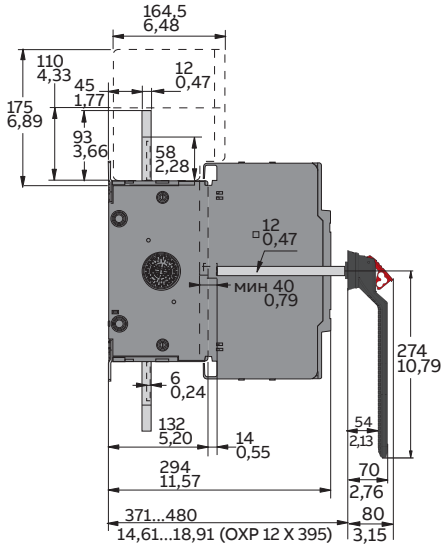

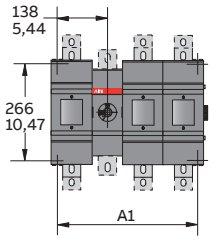

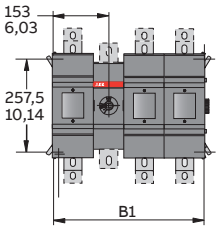

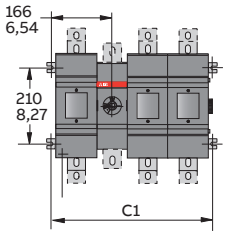

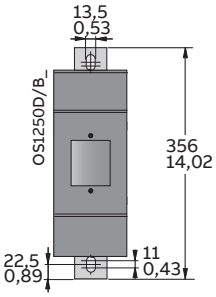

OS1250				
мм	**D11**	**D12**	**D13**	**D22**
A	322	432	542	542
A1	276	386	496	496
B1	306	416	526	526
C1	322	442	552	552

M00208/OS1200-1250_11-22 C

Выключатели разъединители-предохранители с управлением спереди

Габаритные размеры

OS1250_K

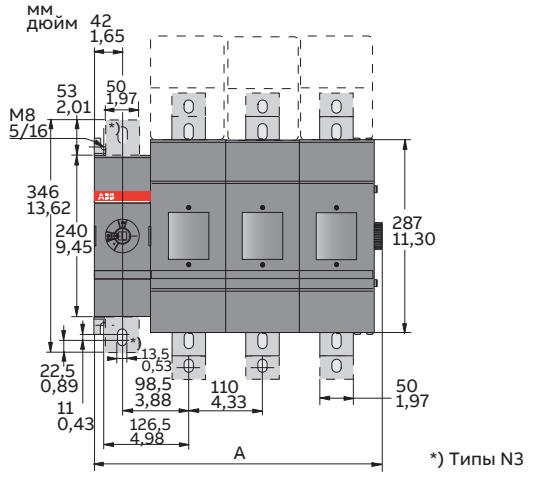

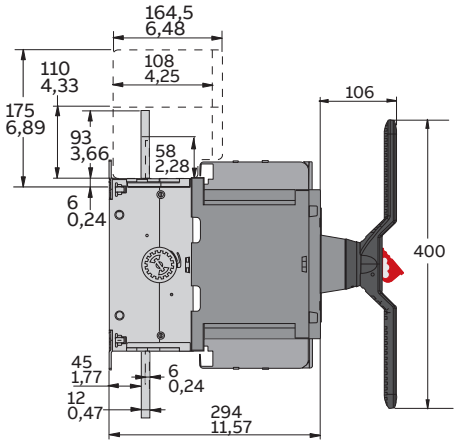

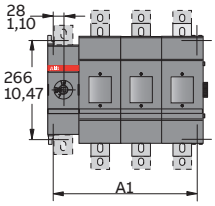

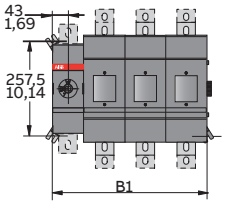

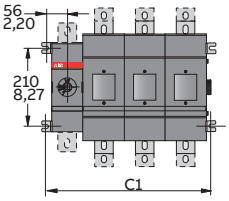

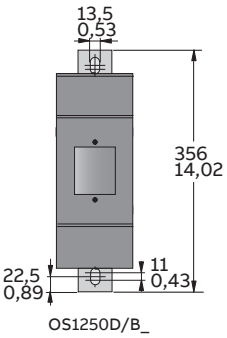

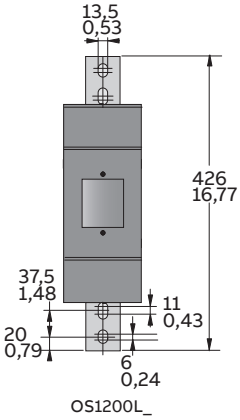

OS1250_				
мм/ дюймы	**L01**	**L02**	**L03**	**L04**
A	209/8,23	319/12,56	429/16,89	539/21,22
A1	166/6,54	276/10,87	386/15,20	496/19,53
B1	196/7,72	306/12,05	416/16,38	526/20,71
C1	222/8,74	332/13,07	442/17,40	552/21,73

M00231/OS1200-1250_01-04K A

Выключатели разъединители-предохранители с управлением сбоку, МЭК и UL/CSA

Габаритные размеры

OS32G...63G_S_

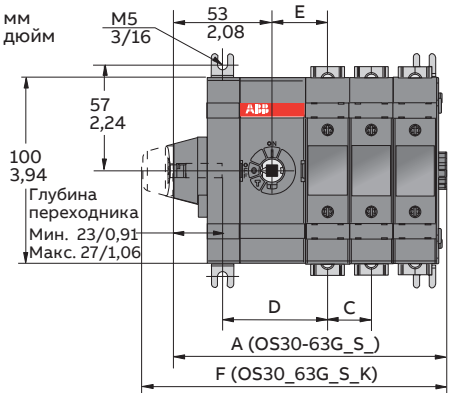

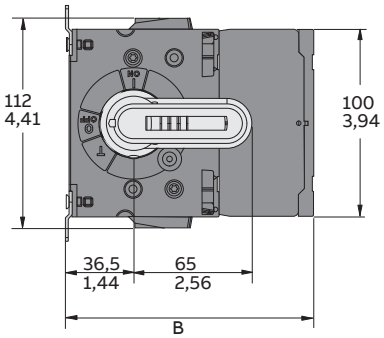

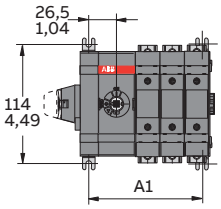

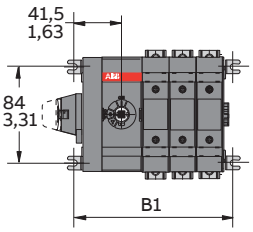

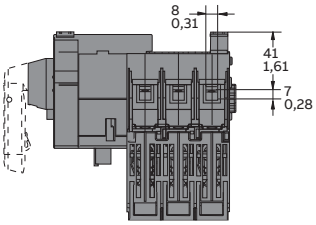

OS32-63G				
мм	**DS01**	**DS02**	**DS03**	**DS04**
A	99,5	123	146,5	170
B	132,5	132,5	132,5	132,5
C	-	23,5	23,5	23,5
D	56,5	56,5	56,5	56,5
E	30	30	30	30
F	116,5	140	163,5	187
A1	61,5	85	108,5	132
B1	91,5	115	138,5	162,5

M0029/OS30_63G_01_04S A

Выключатели разъединители-предохранители с управлением сбоку, МЭК и UL/CSA

Габаритные размеры

OS125G...160G_S_

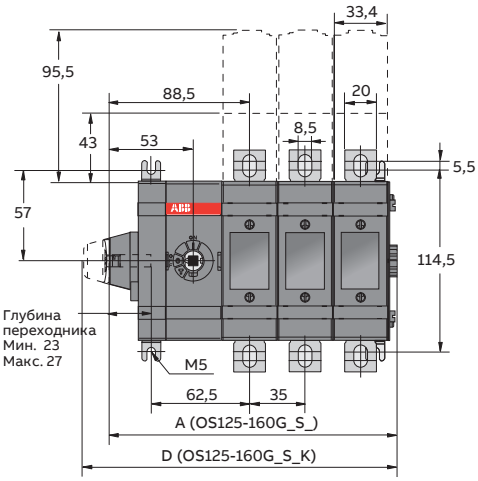

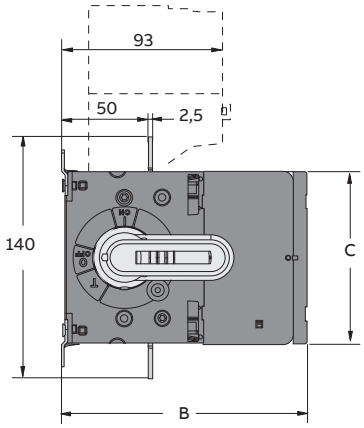

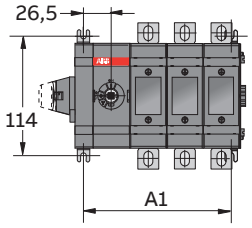

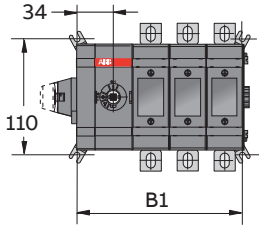

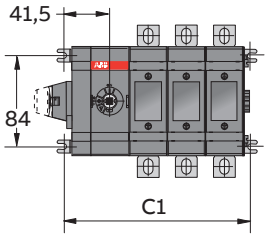

OS125-160G_				
мм	**D01**	**D02**	**D03**	**D04**
A	111,5	146,5	181,5	216,5
142	142	142	142	142
C	100	100	100	100
D	128,5	163,5	198,5	233,5
A1	71,5	106,5	141,5	176,5
B1	86,5	121,5	156,5	191,5
C1	101,5	136,5	171,5	206,5

M00298/OS100_160G_S01_04 A

Выключатели разъединители-предохранители с управлением сбоку, МЭК и UL/CSA

Габаритные размеры

OS200...250_S_

OS200_, OS200_K				
мм/ дюймы	DS01	DS02	DS03	DS04
A	162,0/6,38	162,0/6,38	162,0/6,38	162,0/6,38
B	164,5/6,48	164,5/6,48	164,5/6,48	164,5/6,48
C	198,5/7,81	198,5/7,81	198,5/7,81	198,5/7,81
D	8,5/0,33	8,5/0,33	8,5/0,33	8,5/0,33
E	36,5/1,44	36,5/1,44	36,5/1,44	36,5/1,44
F	144,5/5,69	144,5/5,69	144,5/5,69	144,5/5,69
G	48,5/1,91	48,5/1,91	48,5/1,91	48,5/1,91
H	-/-	43,5/1,71	43,5/1,71	43,5/1,71
I	20,0/0,79	20,0/0,79	20,0/0,79	20,0/0,79
J	138,5/5,45	182,0/7,17	225,5/8,88	269,0/10,59
K	40,0/1,57	40,0/1,57	40,0/0,39	40,0/1,57
L	10,0/0,39	10,0/0,39	10,0/0,39	10,0/0,39
M	8,5/0,33	8,5/0,33	8,5/0,33	8,5/0,33
N	121,5/4,78	165,0/6,50	208,5/8,21	252,0/9,92
A1	60,5/2,38	104,0/4,09	147,5/5,81	191,0/7,52
B1	79,5/3,13	123,0/4,84	166,5/6,56	210,0/8,27
C1	96,5/3,80	140,0/5,51	183,5/7,22	227,0/8,94

M00153/OS200-250_SO01-04_ C

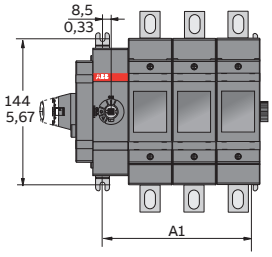

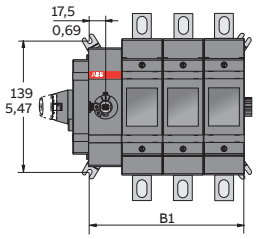

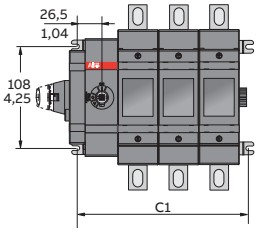

OS250_, OS250_K		
мм/ дюймы	DS01	DS02
A	154,5/6,06	154,0/6,06
B	162,0/6,38	162,0/6,38
C	193,0/7,60	193,0/7,60
D	4,0/0,16	4,0/0,16
E	33,5/1,30	33,5/1,32
F	148,5/5,85	148,5/5,85
G	53,5/2,11	53,5/2,11
H	-/-	54,0/2,13
I	25,0/0,98	25,0/0,98
J	148,5/5,85	256,5/10,10
K	45,0/1,77	45,0/1,77
L	11,0/0,43	11,0/0,43
M	11,5/0,45	11,5/0,45
N	131,5/5,18	240,0/9,45
A1	70,5/2,78	178,5/7,03
B1	89,5/3,52	197,5/7,78
C1	106,5/4,19	268,5/10,57

M00528/ OS60GJ11-22 A

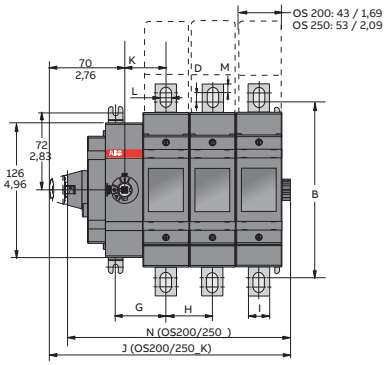

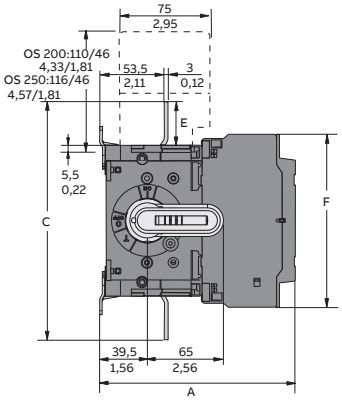

Выключатели разъединители-предохранители с управлением сбоку, МЭК и UL/CSA

Габаритные размеры

OS315...400_S_

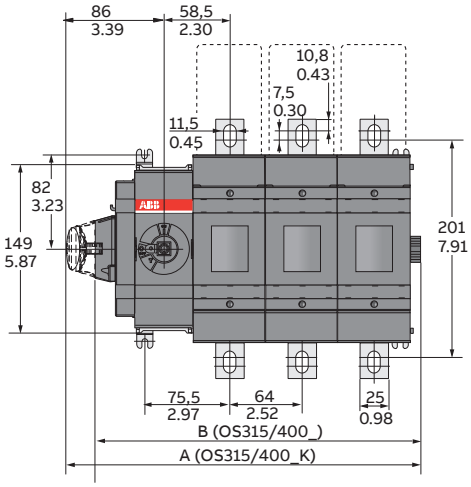

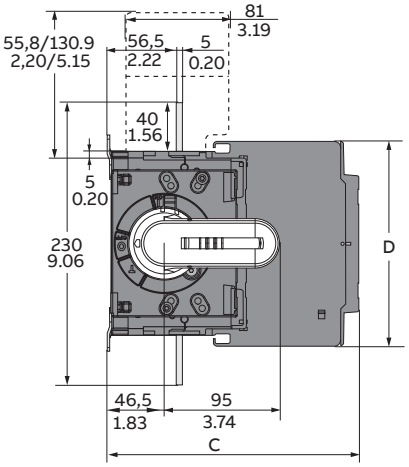

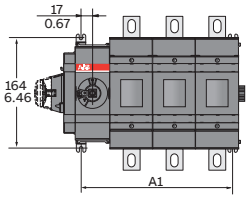

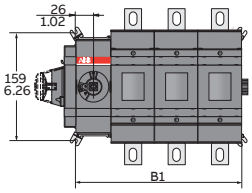

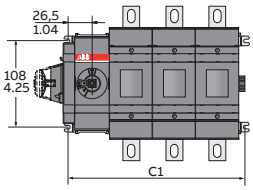

OS400, OS400 K				
мм/ дюймы	DS01	DS02	DS03	DS04
A	185,0/7,28	249,0/9,80	313,0/12,32	377,0/14,84
B	160,0/6,30	224,0/8,82	288,0/11,34	352,0/13,86
C	206,0/8,12	206,0/8,12	206,0/8,12	206,0/8,12
D	166,0/6,54	166,0/6,54	166,0/6,54	166,0/6,54
A1	98,5/3,88	162,5/6,40	226,5/8,92	290,5/11,44
B1	116,5/4,59	180,5/7,11	244,5/9,63	308,5/12,15
C1	134,5/5,30	198,5/7,81	262,5/10,33	326,5/12,85

Выключатели разъединители-предохранители с управлением сбоку, МЭК и UL/CSA

Габаритные размеры

OS630...OS800_S_

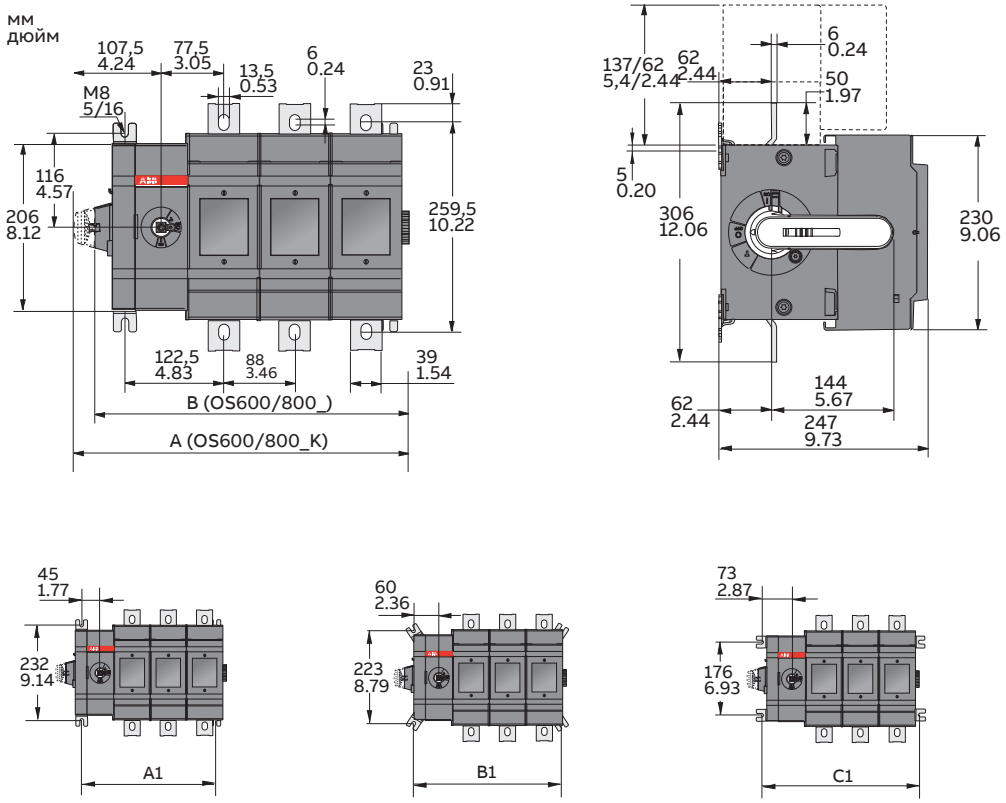

OS630/800_, OS630/800_K				
мм/дюймы	**DS01**	**DS02**	**DS03**	**DS04**
A	238,0/9,38	326,0/12,84	414,0/16,31	502,0/19,78
B	213,0/8,39	301,0/11,86	389,0/15,32	477,0/18,79
A1	147,5/5,81	235,5/9,28	323,5/12,75	411,5/16,21
B1	177,5/6,99	265,5/10,46	353,5/13,93	441,5/17,39
C1	203,5/8,02	291,5/11,48	379,5/14,95	467,5/18,42

M00146/OS600-800_S01_-04_ C

Выключатели разъединители-предохранители со специальным подключением

Габаритные размеры

OS200_12/22_ и OS250_12/22 (BB)

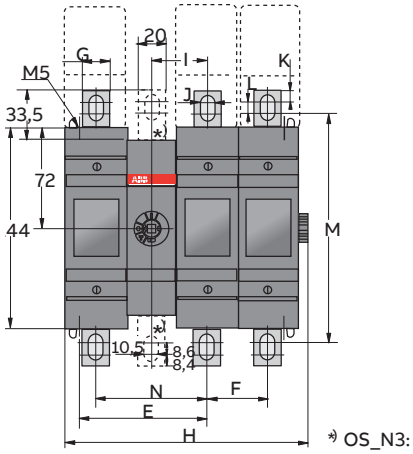

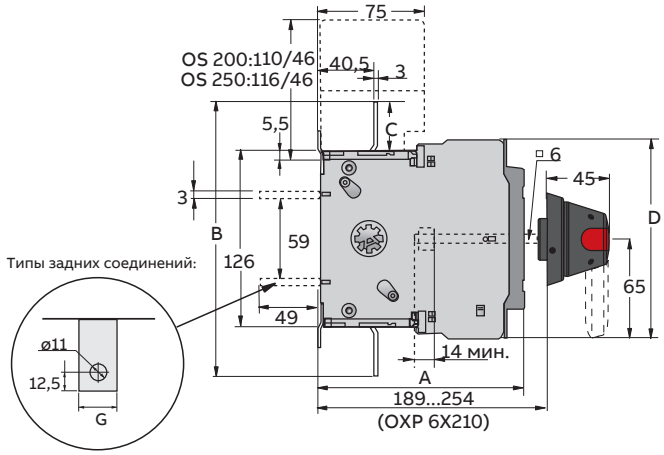

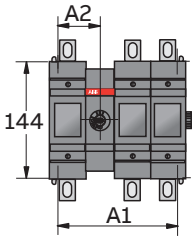

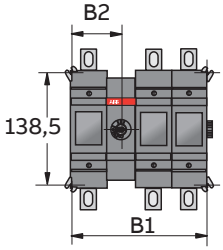

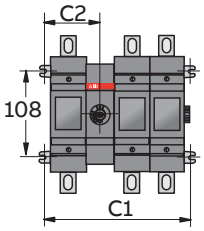

OS200				
мм	**D11**	**D12**	**D13**	**D22**
A	149	149	141	149
B	199	199	199	199
C	36,5	36,5	36,5	36,5
D	144,5	144,5	144,5	144,5
E	92	92	92	135,5
F	43,5	43,5	43,5	43,5
G	20	20	20	20
H	132	175,5	219	219
I	40	40	40	40
J	10	10	10	10
K	8,4	8,4	8,4	8,4
L	8,6	8,6	8,6	8,6
M	165	165	165	165
N	80	80	80	80
A1	104	147,5	191	191
A2	52	52	52	95,5
B1	123	166,5	210	210
B2	61,5	61,5	61,5	105
C1	140	183,5	227	227
C2	70	70	70	113,5

M00014/OS200_250_11_22 K

OS250				
мм	**D11**	**D12**	**D13**	**D22**
A	154	154	154	154
B	193	193	193	193
C	33,5	33,5	33,5	33,5
D	148,5	148,5	148,5	148,5
E	112,5	112,5	112,5	161
F	54	54	54	54
G	25	25	25	25
H	152	206	260	260
I	45	45	45	45
J	11	11	11	11
K	11,5	11,5	11,5	11,5
L	4	4	4	4
M	162	162	162	162
N	90	90	90	90
A1	124	178	232	232
A2	62	62	62	116
B1	143	197	251	251
B2	71,5	71,5	71,5	125,5
C1	160	214	268	268
C2	80	80	80	134

Выключатели разъединители-предохранители со специальным подключением

Габаритные размеры

OS200_03/04_ и OS250_03/04 (BB)

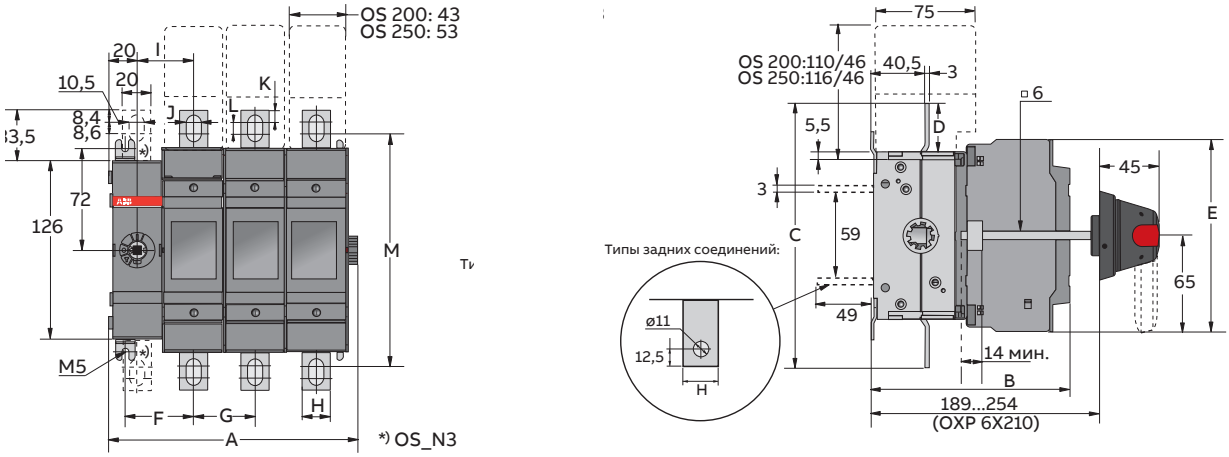

OS200_BB_				
мм	**D01**	**D02**	**D03**	**D04**
A	89,5	133	176,5	220
B	149	149	149	149
C	198,5	198,5	198,5	198,5
D	36,5	36,5	36,5	36,5
E	144,5	144,5	144,5	144,5
F	48,5	48,5	48,5	48,5
G	-	43,5	43,5	43,5
H	20	20	20	20
I	40	404	40	40
J	10	10	10	10
K	8,4	8,4	8,4	8,4
L	8,6	8,6	8,6	8,6
M	164,5	164,5	164,5	164,5
A1	60,5	104	147,5	191
B1	79,5	123	166,5	210
C1	96,5	140	183,5	227

M00008/OS200_250_01_04 K / M07023

OS250_BB_				
мм	**D01**	**D02**	**D03**	**D04**
A	99,5	153,5	207,5	261,5
B	154	154	154	154
C	193	193	193	193
D	33,5	33,5	33,5	33,5
E	148,5	148,5	148,5	148,5
F	53,5	53,5	53,5	53,5
G	-	54	54	54
H	25	25	25	25
I	45	45	45	45
J	11	11	11	11
K	11,5	11,5	11,5	11,5
L	4	4	4	4
M	162	162	162	162
A1	70,5	124,5	178,5	232,5
B1	89,5	143,5	197,5	251,5
C1	106,5	160,5	214,5	268,5

Выключатели разъединители-предохранители со специальным подключением

Габаритные размеры

OS315_12/22_ и OS400_12/22 (BB)

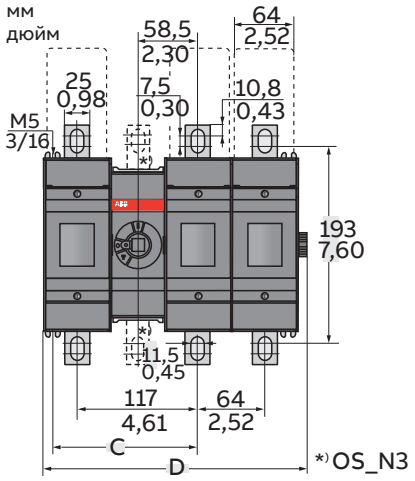

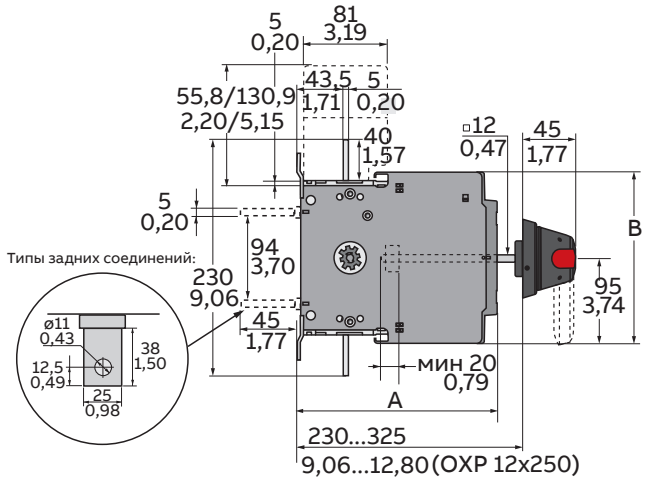

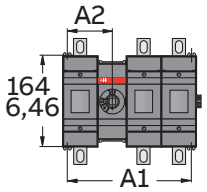

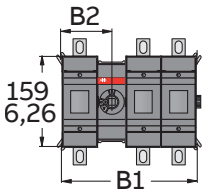

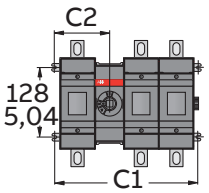

OS400_BB_					
мм	**D11**	**D12**	**D13**	**D21**	**D22**
A	193	193	193	193	193
B	166	166	166	166	166
C	140	140	140	204	204
D	190	254	318	254	318

OS400_BB_					
мм	**D11**	**D12**	**D21**	**D22**	**D13**
A1	163	227	227	291	291
A2	81,5	81,5	145,5	145,5	81,5
B1	181	245	245	309	309
B2	90,5	90,5	154,5	154,5	90,5
C1	199	263	263	327	327
C2	99,5	99,5	163,5	163,5	99,5

Выключатели разъединители-предохранители со специальным подключением

Габаритные размеры

OS315_03/04_ и OS400_03/04 (BB)

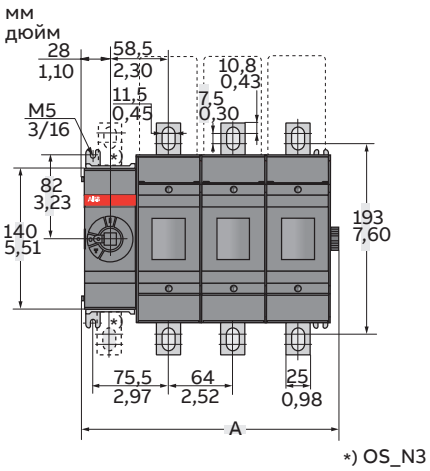

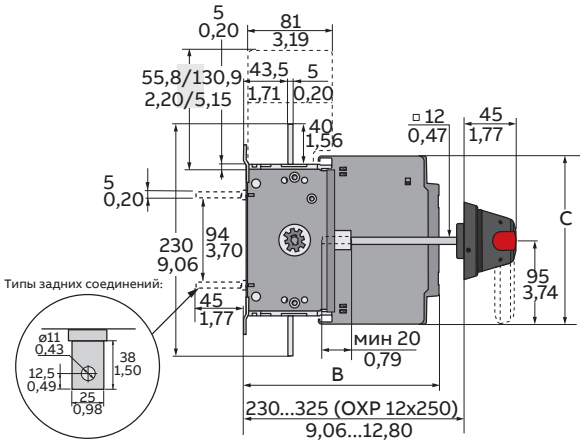

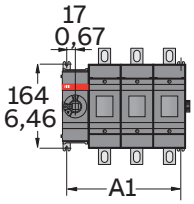

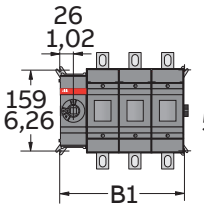

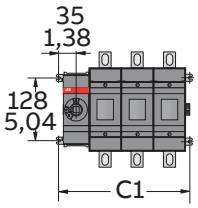

OS400_BB_				
мм	**D01**	**D02**	**D03**	**D04**
A	127	191	255	319
B	193	193	193	193
C	166	166	166	166

OS400_BB_				
мм	**D01**	**DO2**	**DO3**	**DO4**
A1	98,5	162,5	226,5	290,5
B1	116,5	180,5	244,5	308,5
C1	134,5	198,5	262,5	326,5

Выключатели разъединители-предохранители со специальным подключением

Габаритные размеры

OS125G...160GD12LR (LR)

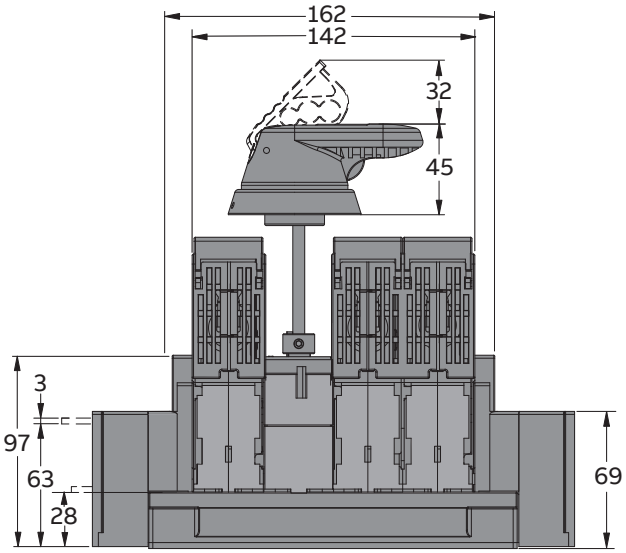

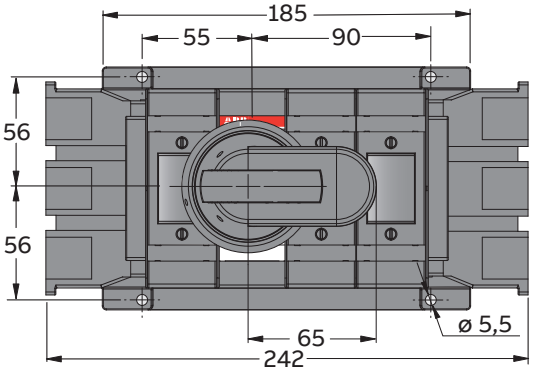

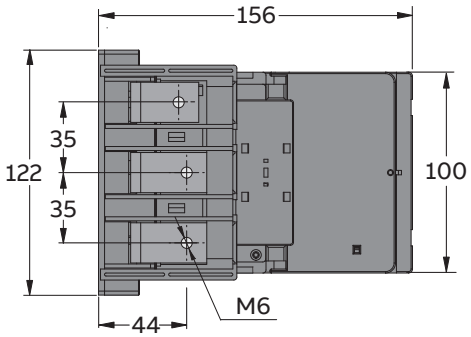

M00364/OS160GD12LR_B

Выключатели разъединители-предохранители со специальным подключением

Габаритные размеры

OS125G...160GD21LR (LR)

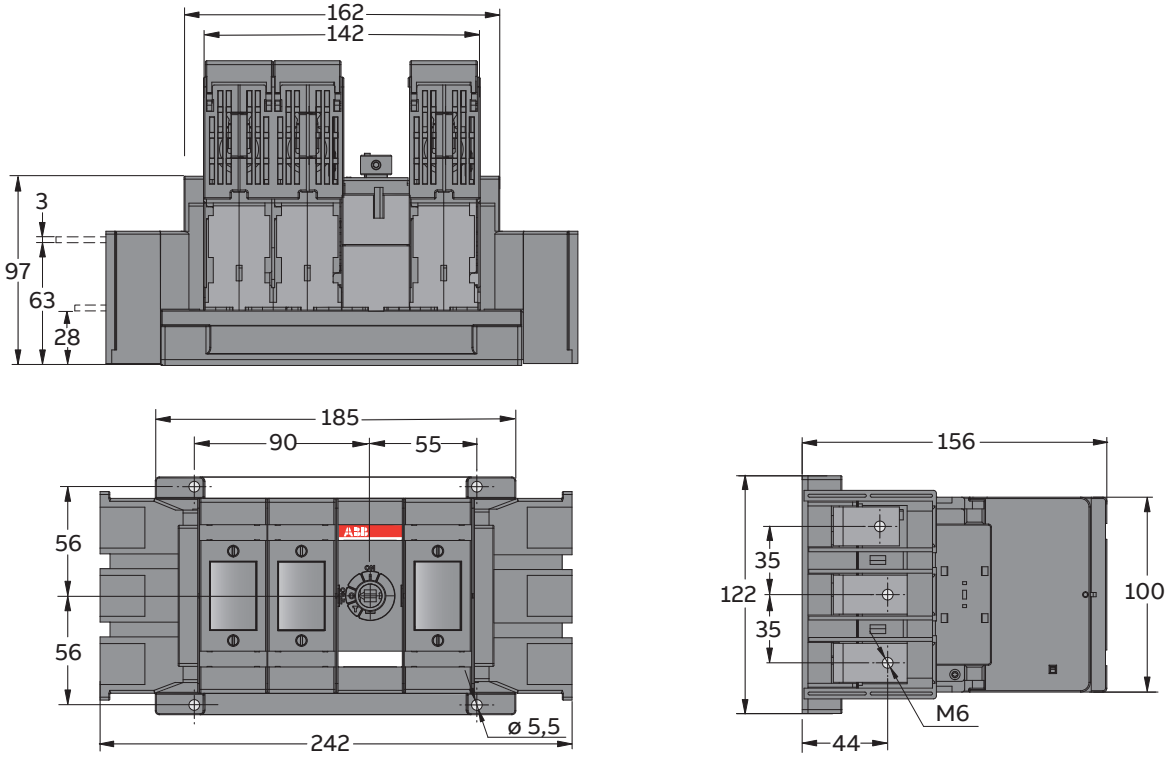

M00365/OS160GD21LR_A

Выключатели разъединители-предохранители со специальным подключением

Габаритные размеры

OS125G...160GD22LR (LR)

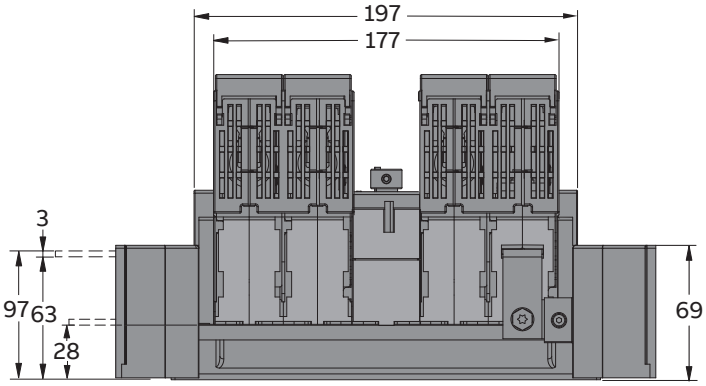

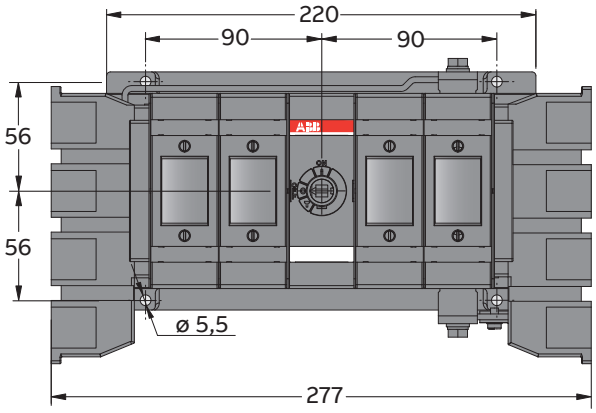

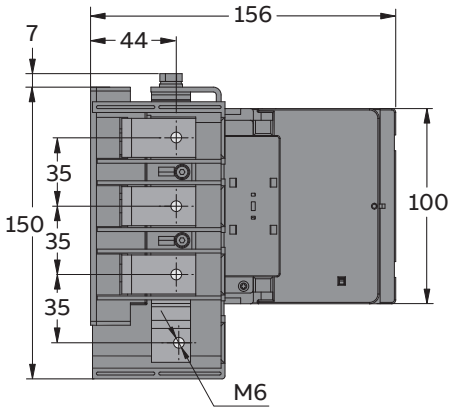

Выключатели разъединители-предохранители со специальным подключением

Габаритные размеры

OS125G...160GB12LR (LR)

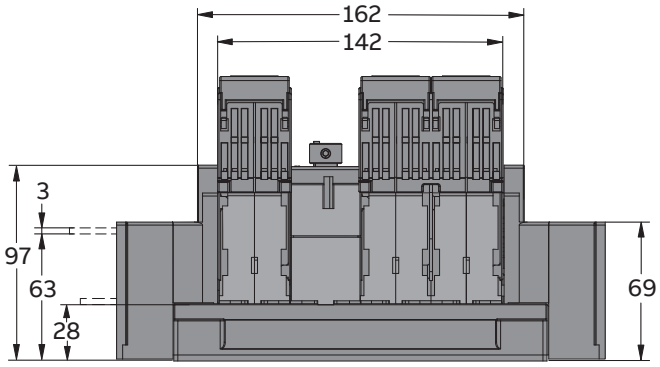

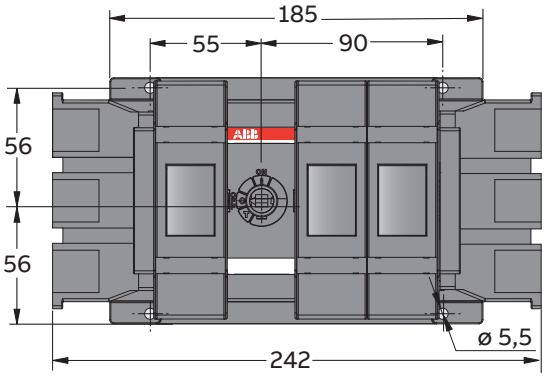

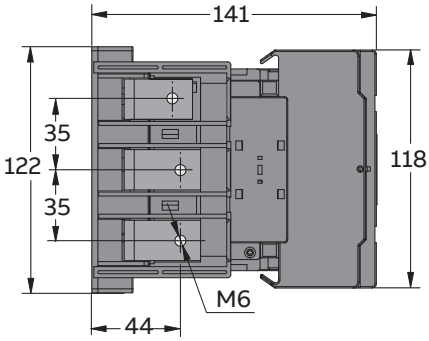

M00361/OS160GB12LR_A

Выключатели разъединители-предохранители со специальным подключением

Габаритные размеры

OS125G...160G_21LR + OSS160G$^{G}_{T}$3LS

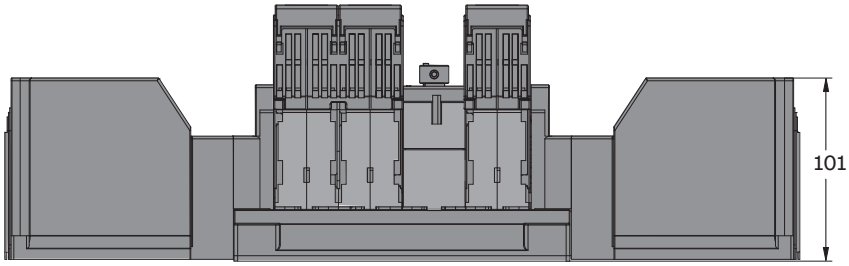

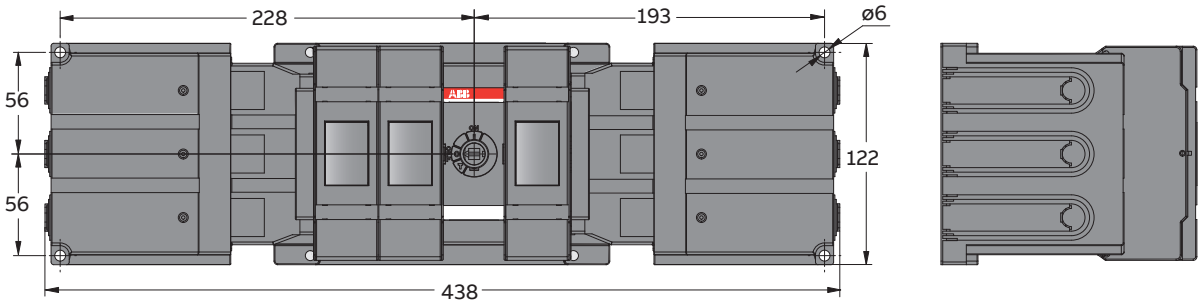

Выключатели разъединители-предохранители со специальным подключением

Габаритные размеры

OS125G...160G_22LR + OSS160G$^{G}_{T}$4LS

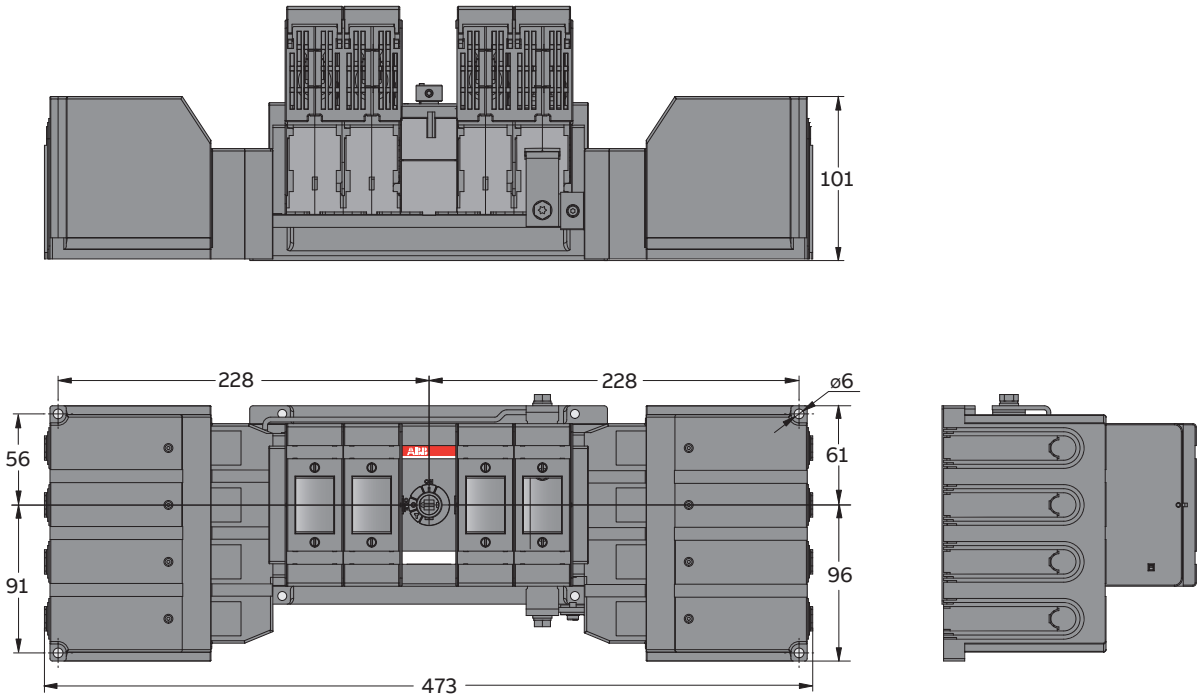

Выключатели разъединители-предохранители со специальным подключением

Габаритные размеры

OS250_12_ (LR)

OS250_LR, 3-pole
OS250D12LR
M00120/OS250_12BL-BR B/M07026

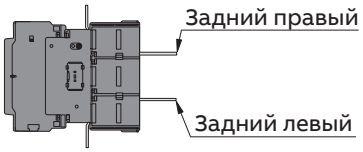

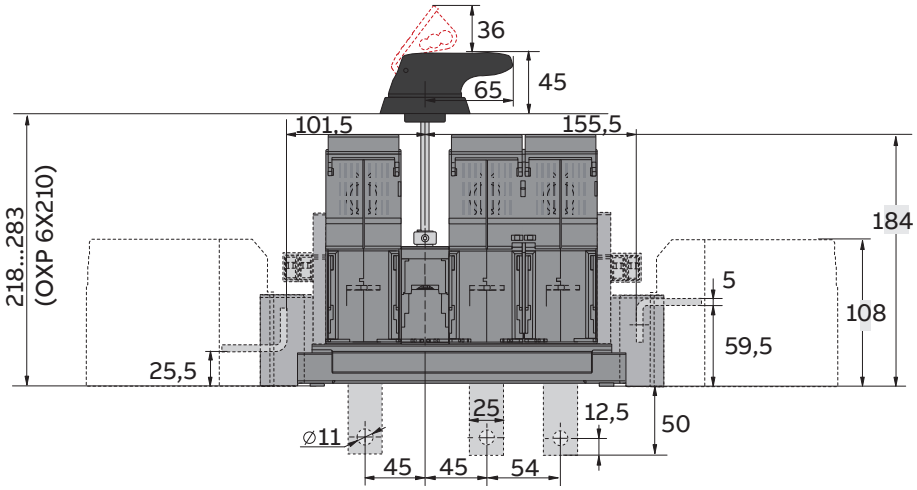

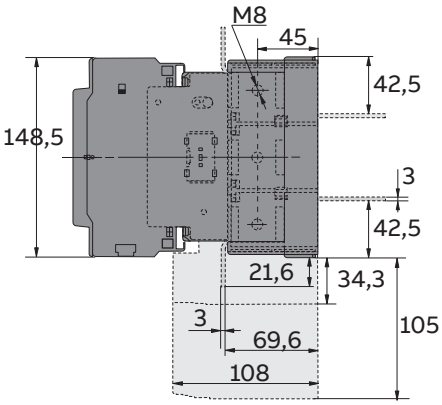

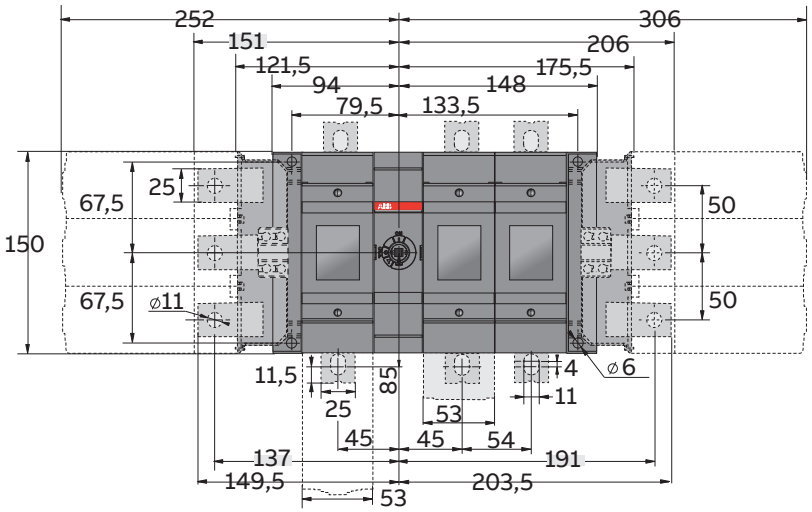

Выключатели разъединители-предохранители со специальным подключением

Габаритные размеры

OS250_21_ (LR)

OS250_LR, 3-pole
OS250D21LR
M00119/OS250_21BD-BR B/M07027

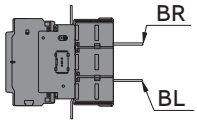

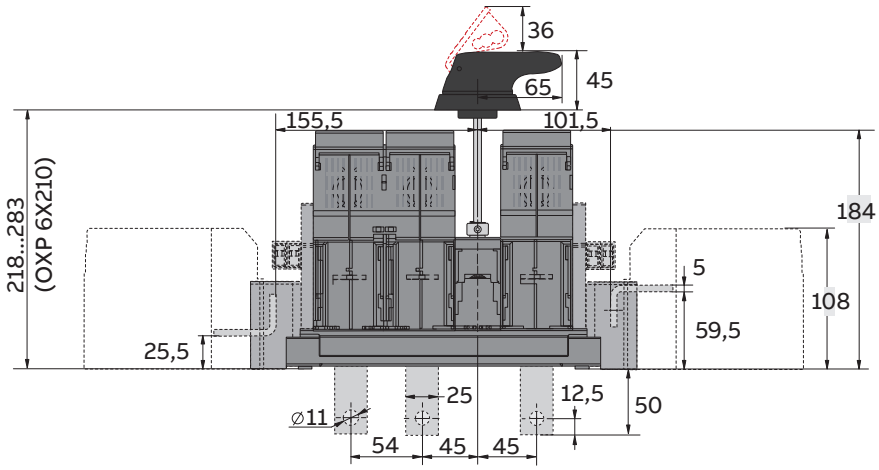

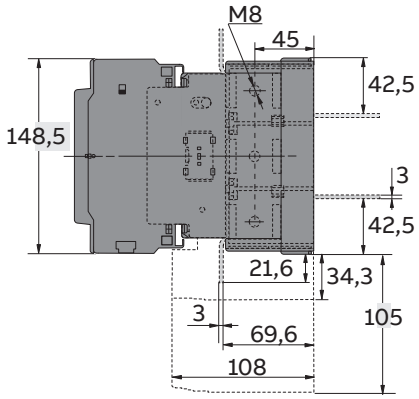

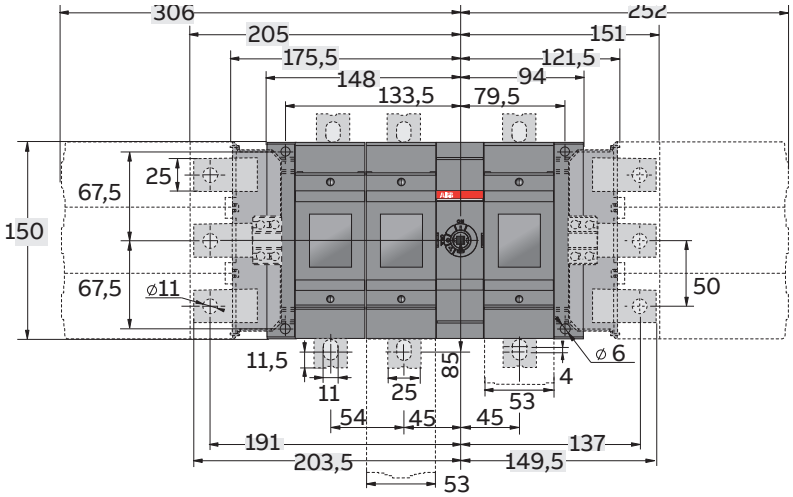

Выключатели разъединители-предохранители со специальным подключением

Габаритные размеры

OS400_12_ (LR)

OS400_LR		
	A	B
OS400D12LR	218	166

M00130/OS400_12BL-BR C/M070028

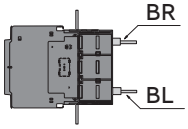

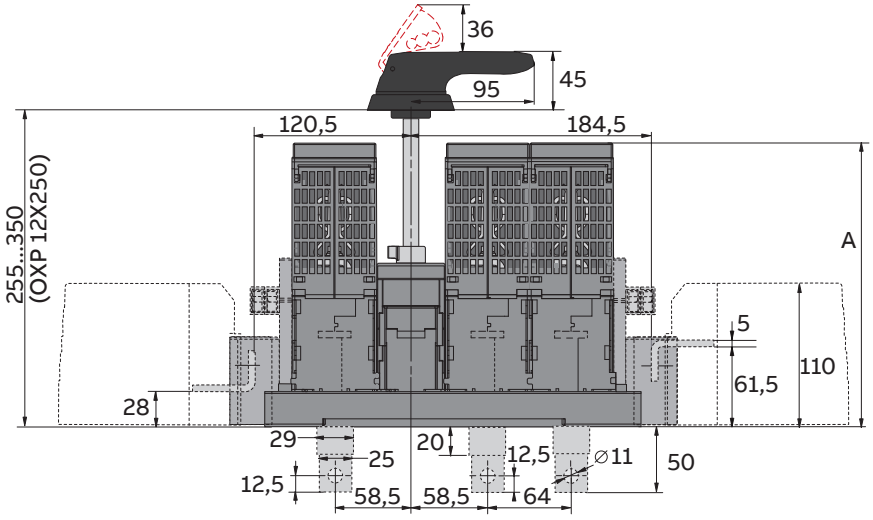

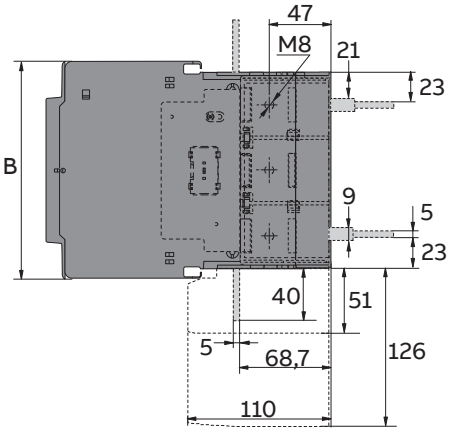

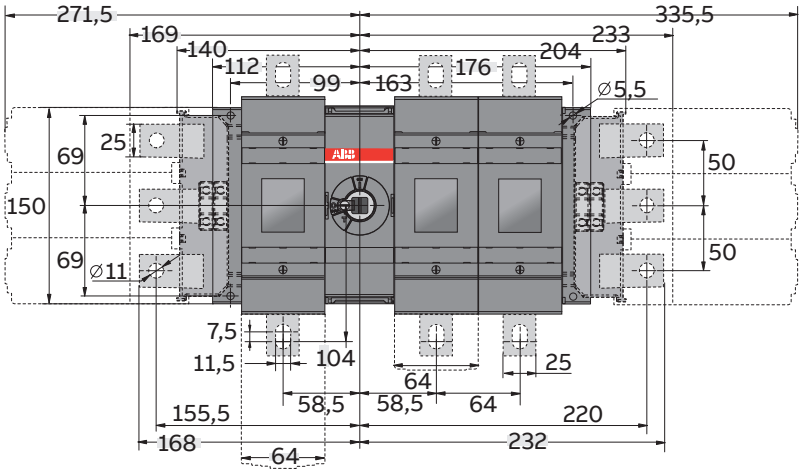

Выключатели разъединители-предохранители со специальным подключением

Габаритные размеры

OS400_21_ (LR)

OS400_LR		
	A	B
OS400D21LR	218	166

M00127/OS400_21BL-BR C/M070029

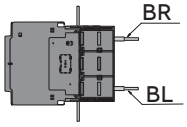

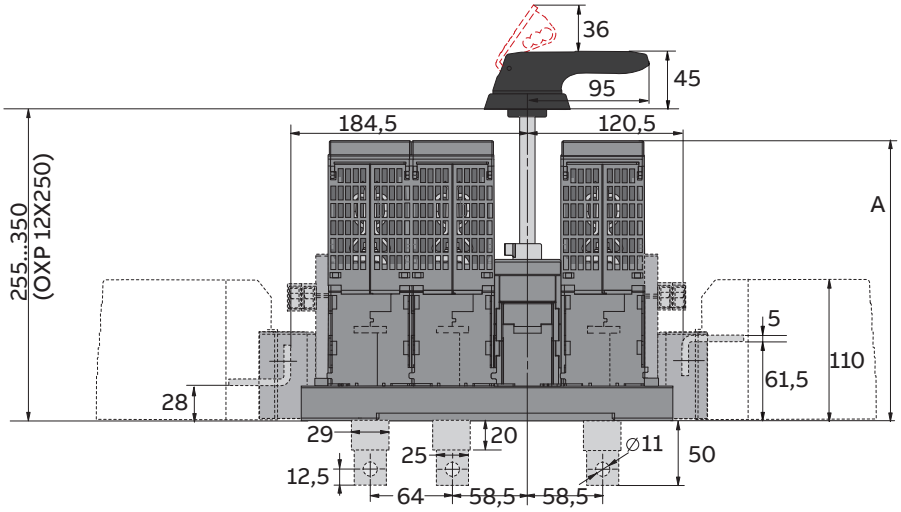

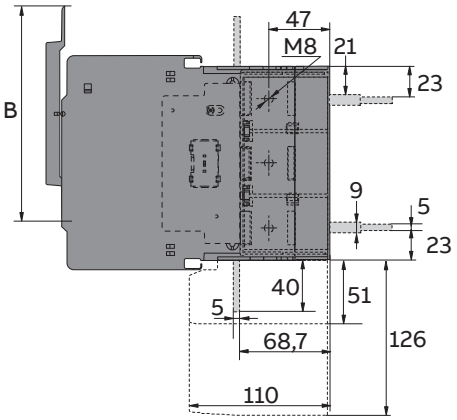

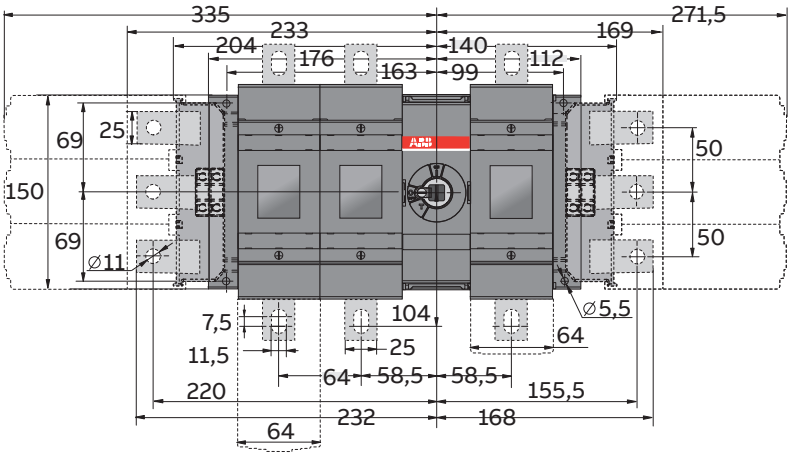

Выключатели разъединители-предохранители со специальным подключением

Габаритные размеры

OS400_22_N2 (LR)

OS400_LR		
	A	B
OS400D22LR	218	166

M00126/OS400_22BL-BRN2 C/M07030

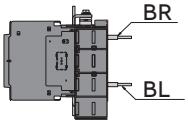

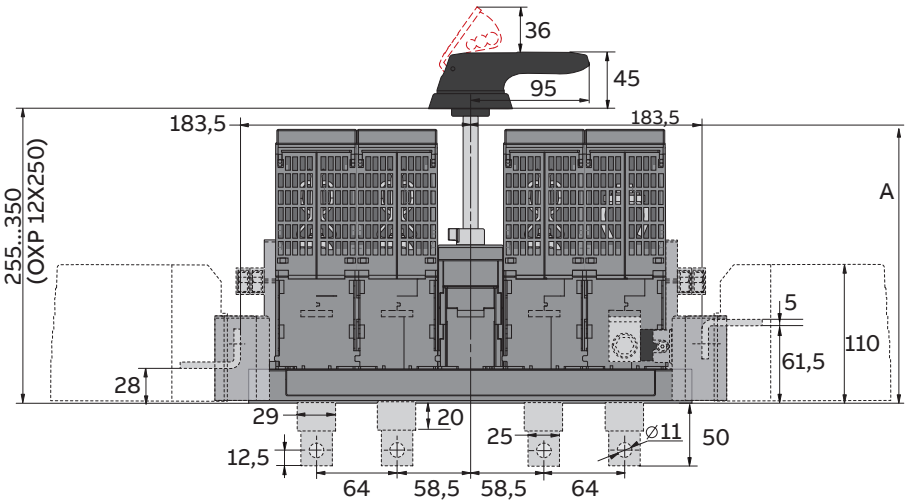

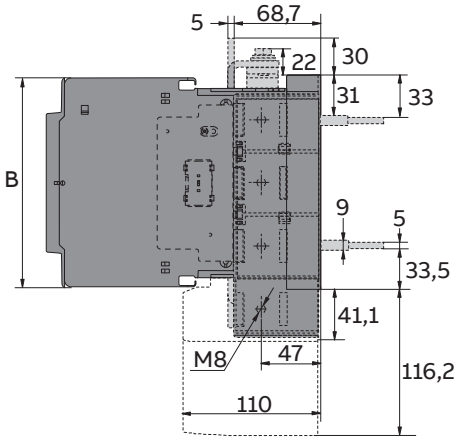

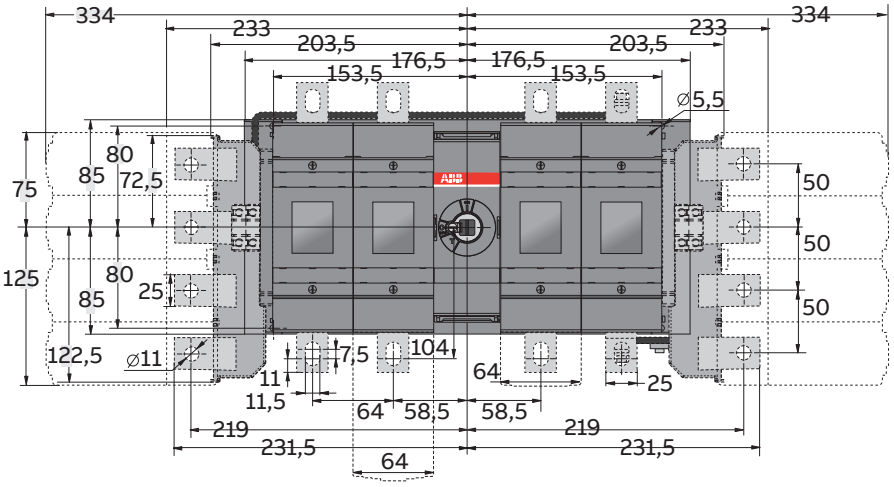

Выключатели разъединители-предохранители с моторным приводом

Габаритные чертежи

OSM32...63_M_

OSM32-63_M_				
мм	**D3**	**D4**	**B3**	**B4**
A	23,5	23,5	23,5	23,5
A1	122	122	122	122
A2	187,5	211	187,5	211
B	229	252,5	229	252,5
C	100	100	100	100
D	136,5	136,5	124,5	124,5

M00293/OSM32-63-M A

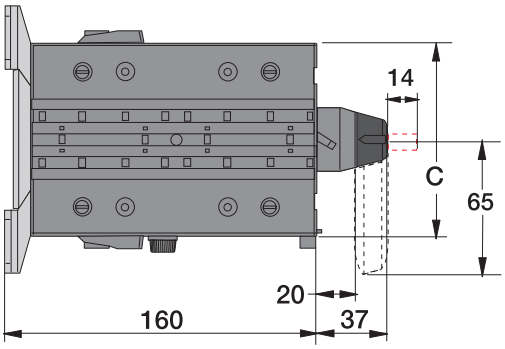

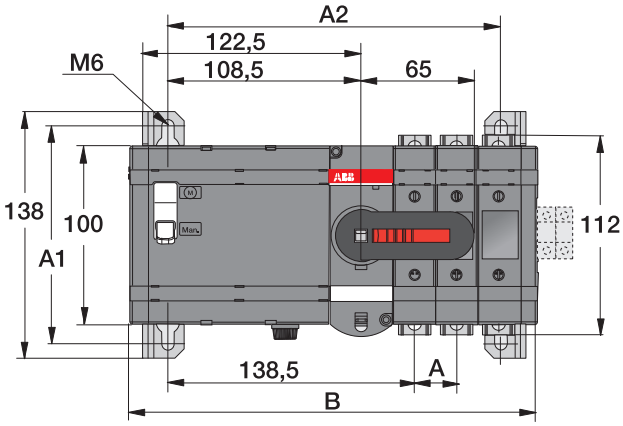

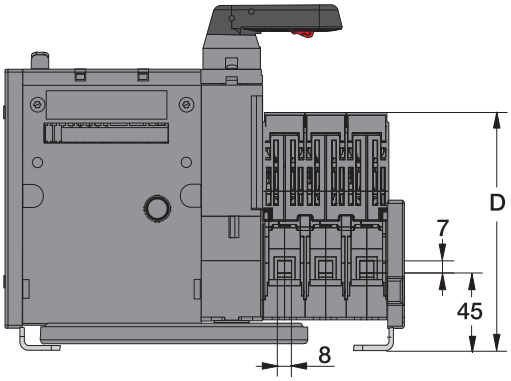

Выключатели разъединители-предохранители с моторным приводом

Габаритные чертежи

OSM100...160_M_

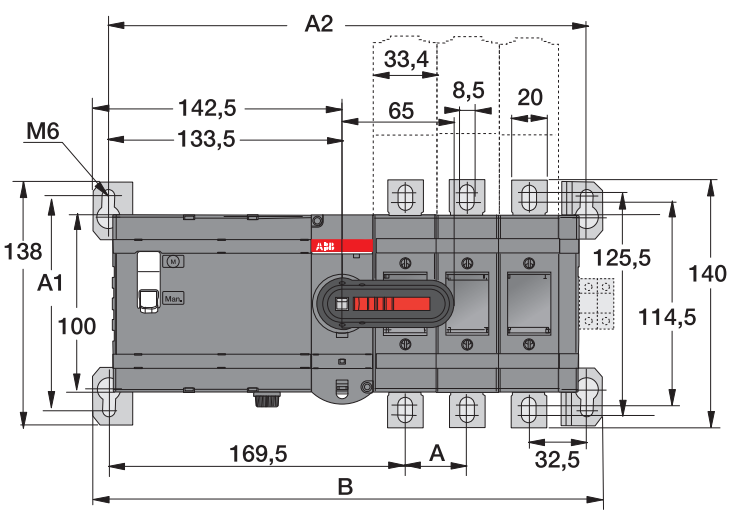

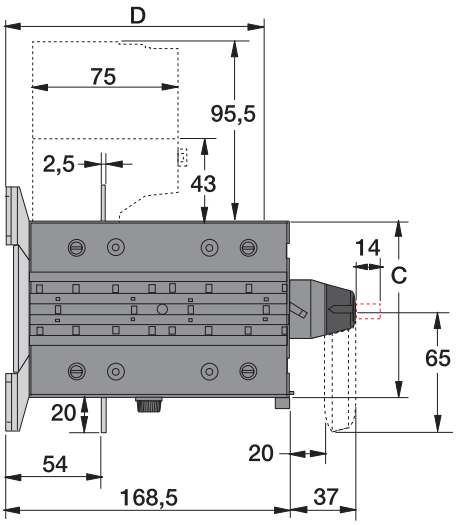

OSM100-160_M-		
мм	**D3**	**D4**
A	35	35
A1	122	122
A2	272	307
B	290	325
C	100	100
D	146	146

M00294/OSM100-160-M A

Выключатели разъединители-предохранители с моторным приводом

Габаритные чертежи

OSM200_M_

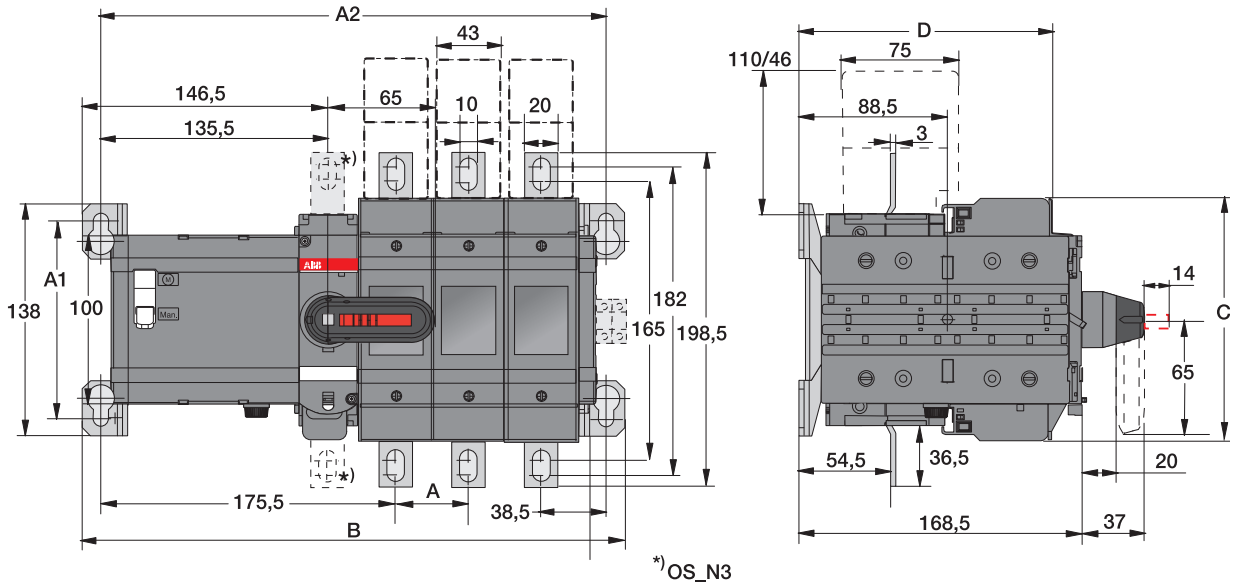

OSM200_M_		
мм	**D3**	**D4**
A	43,5	43,5
A1	118	118
A2	301,5	345
B	323,5	367
C	144,5	144,5
D	151	151

M001997 OSM200-M B

Выключатели разъединители-предохранители с моторным приводом

Габаритные чертежи

OSM250_M_

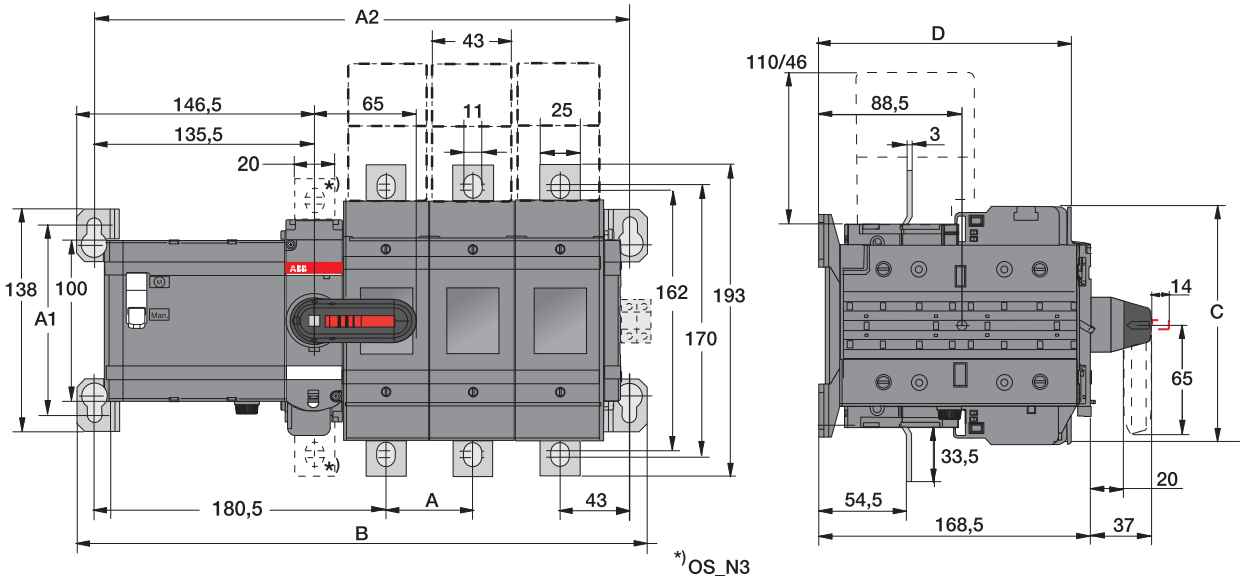

OSM250_M_		
мм	**D3**	**D4**
A	54	54
A1	118	118
A2	332	386
B	354	408
C	148,5	148,5
D	156	156

M00198 / OSM250-M B

Выключатели разъединители-предохранители с моторным приводом

Габаритные размеры

OSM315...400_M_

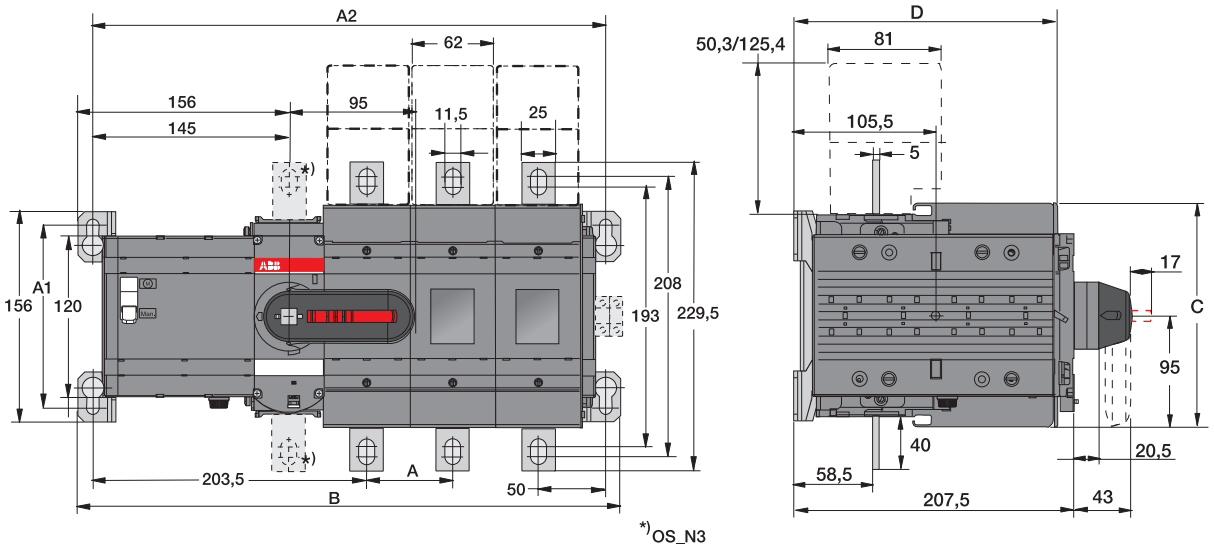

OSM400_M_		
мм	**D3**	**D4**
A	64	64
A1	136	136
A2	382	446
B	404	468
C	166	166
D	196,5	196,5

Выключатели разъединители-предохранители с моторным приводом

Габаритные размеры

OSM630...800_M_

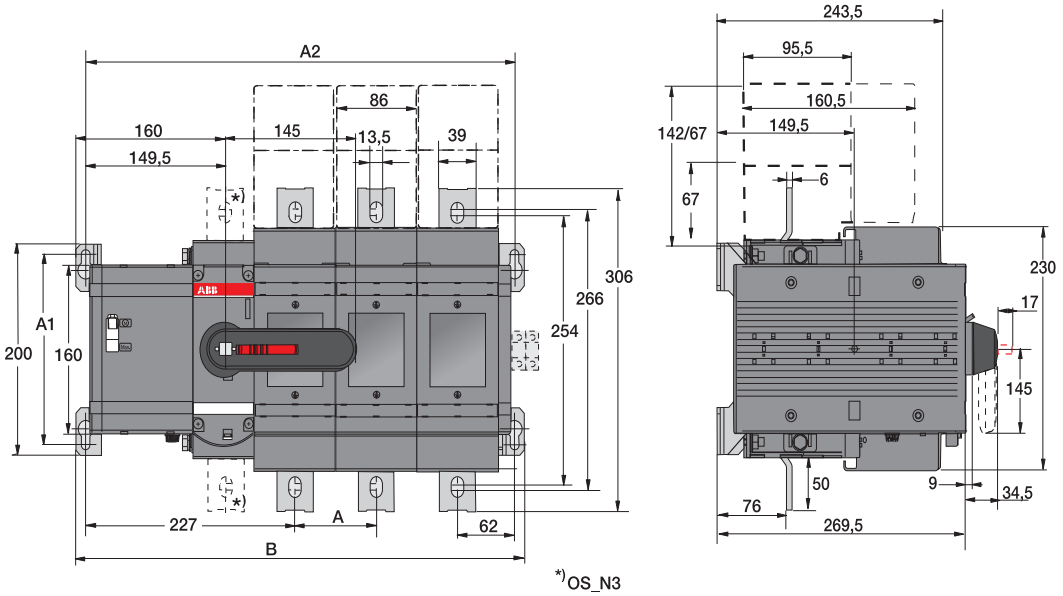

OSM630-800_M_		
мм	**D3**	**D4**
A	88	88
A1	180	180
A2	465,5	553,5
B	486,5	574,5

M00206 / OSM639-800-M B

Выключатели разъединители-предохранители с моторным приводом

Габаритные размеры

OSM1250_M_

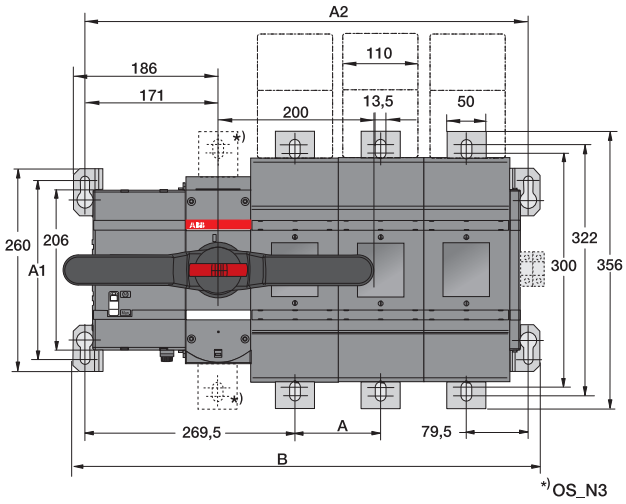

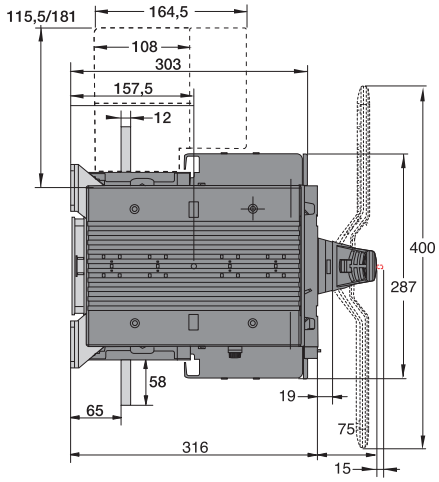

OSM1250_M_		
мм	**D3**	**D4**
A	110	110
A1	230	230
A2	569,5	679,5
B	599,5	709,5

M00238 / OSM1250-M C

Вспомогательные принадлежности для выключателей-предохранителей на 32–1250 А

Габаритные чертежи рукояток

Пластмассовые рукоятки

Тип рукоятки, мм	Диаметр переходника B	Длина L
OH_45J6	6	45
OH_65J6	6	65
OH_95J12	12	95
OH_125J12	12	125
OH_145J12	12	145
OH_175J12	12	175
OH_275J12	12	275

Тип рукоятки, мм	Длина L
OH_274J12	274
OH_330J12	330

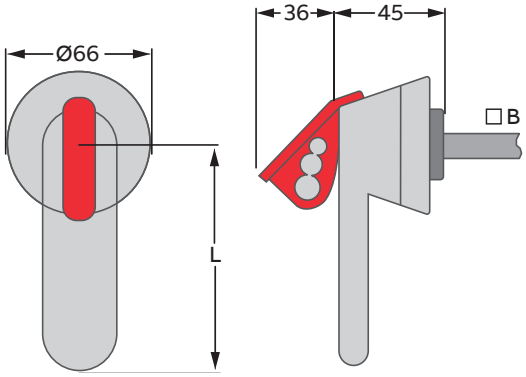

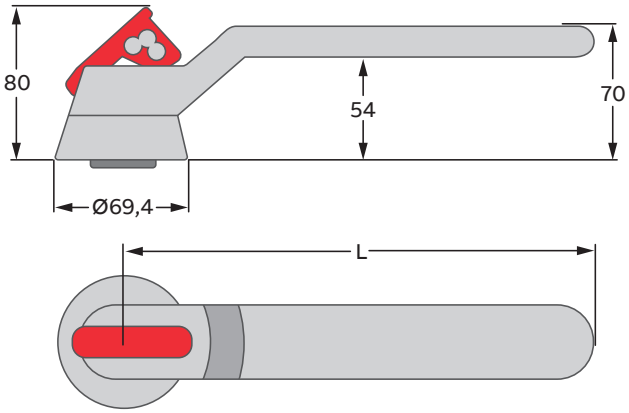

Отверстие в дверце для рукояток OH_:

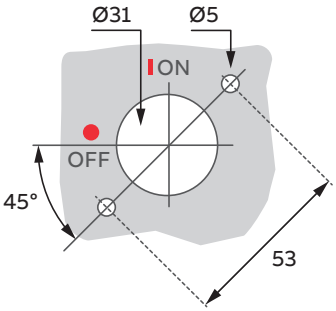

Пластмассовые рукоятки, тип OHB

Тип рукоятки, мм	Длина L
OHB150J12P	300
OHB200J12P	400

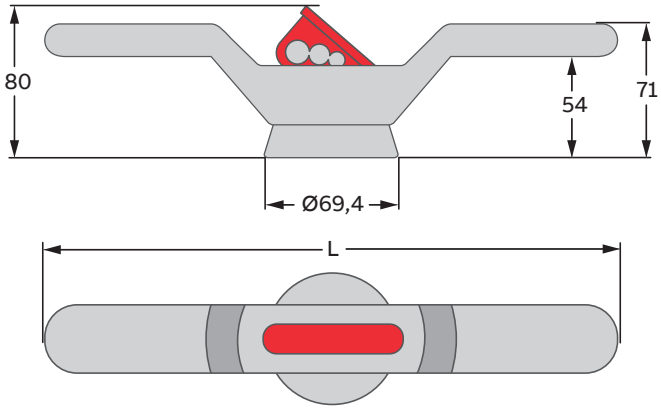

Отверстие в дверце для рукояток OHB_:

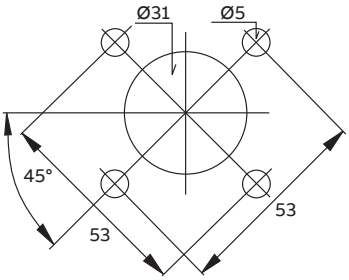

Вспомогательные принадлежности для выключателей-предохранителей на 32–1250 А

Габаритные чертежи рукояток

Рукоятки из нержавеющей стали

Тип рукоятки	Диаметр переходника B, мм	Длина L, мм
OHM45L6	6	45
OHM65L6	6	65
OHM125L12	12	125
OHM175L12	12	175
OHM275L12	12	275

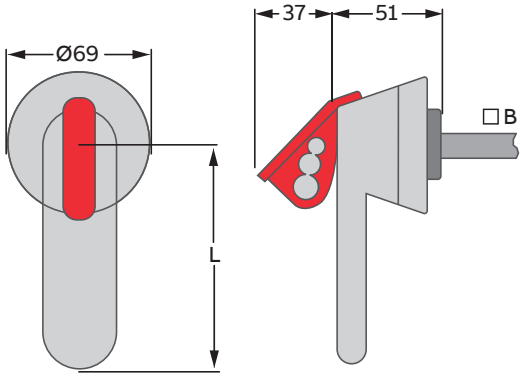

Отверстие в дверце для рукояток OHM_:

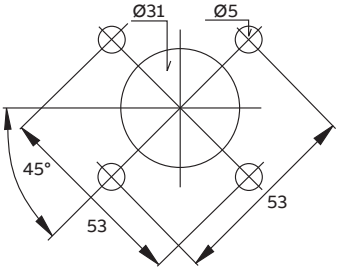

Минимальное расстояние L между петлей и поворотным валом-переходником

Типоразмеры, А	Длина L, мм	Тип рукоятки
30...250	60	OH_65J6
315...400	95	OH_95J12
630...800	150	OH_125J12, OH_145J12
630...800	175	OH_175J12
630...800	275	OH_275J12
1200...1250	274	OH_274J12
1200...1250	330	OH_330J12

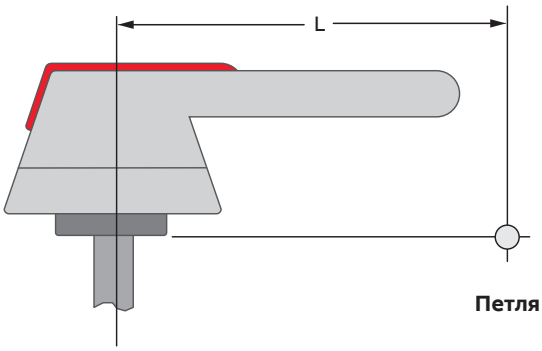

Петля

Переходник

Вспомогательные принадлежности для выключателей-предохранителей на 32–1250 А

Габаритные чертежи рукояток

Пластмассовые рукоятки

Тип рукоятки, мм	Диаметр переходника B	Длина L
OH_45J6	6	45
OH_65J6	6	65
OH_80J6	6	80

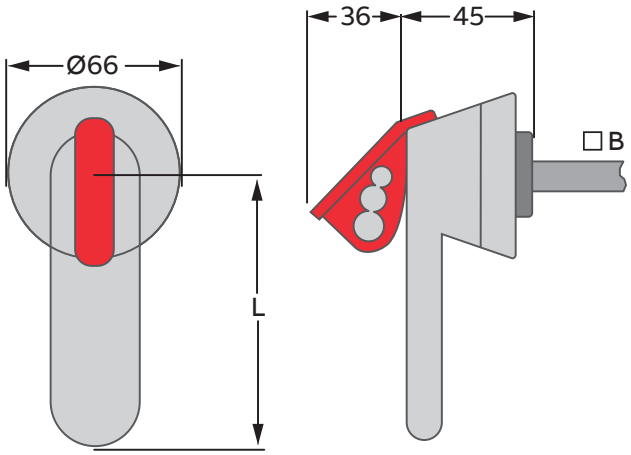

Отверстие в дверце для рукояток OHM_:

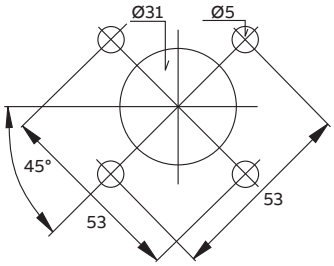

Минимальное расстояние L между петлей и поворотным валом-переходником

Типоразмеры, A	Длина L, мм	Тип рукоятки
30...250	60	OH_65J6

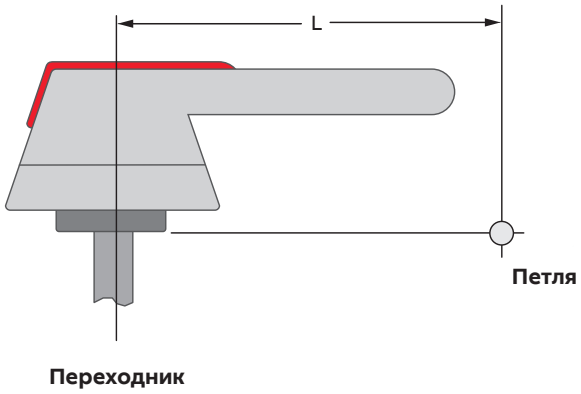

Вспомогательные принадлежности для выключателей-предохранителей на 32–1250 А

Габаритные чертежи комплектов преобразования

6-полюсные и 8-полюсные выключатели разъединители-предохранители

OESAZW2

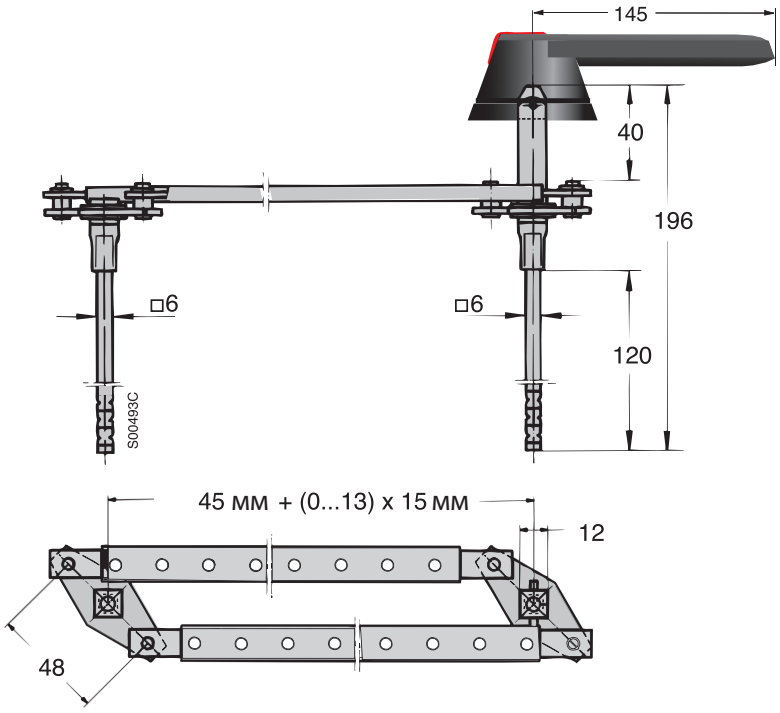

OETLZW9

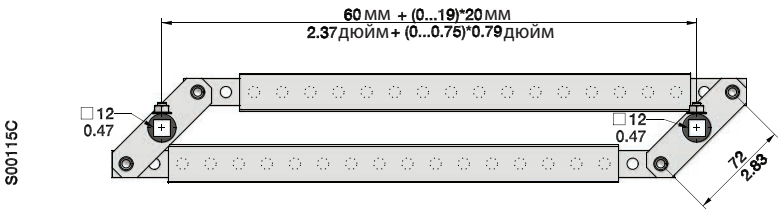

05

Вспомогательные принадлежности для выключателей-предохранителей на 32–1250 А

Габаритные чертежи комплектов преобразования

Переключатели-предохранители

OETLZW11

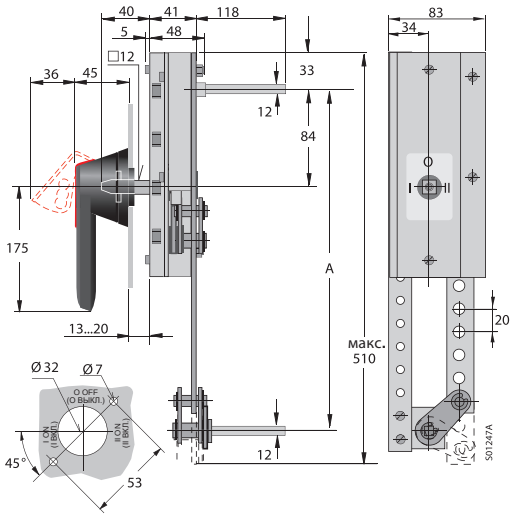

OFTLZW11	
A	210+(0...11)x20 мм

OETLZW12

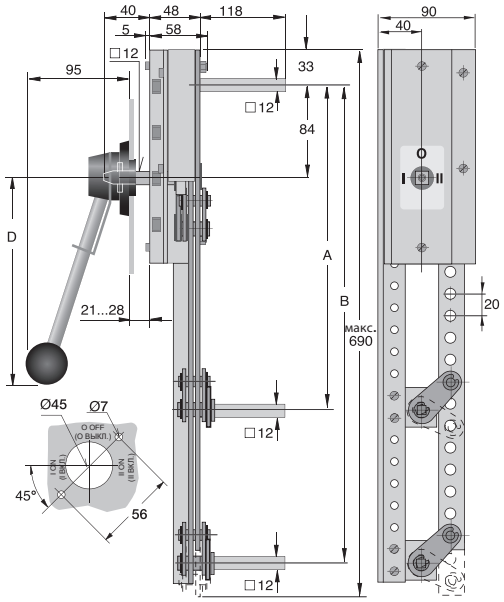

OFTLZW12	
A	210+(0...18)x20 мм
D	220mm

OTZW 25

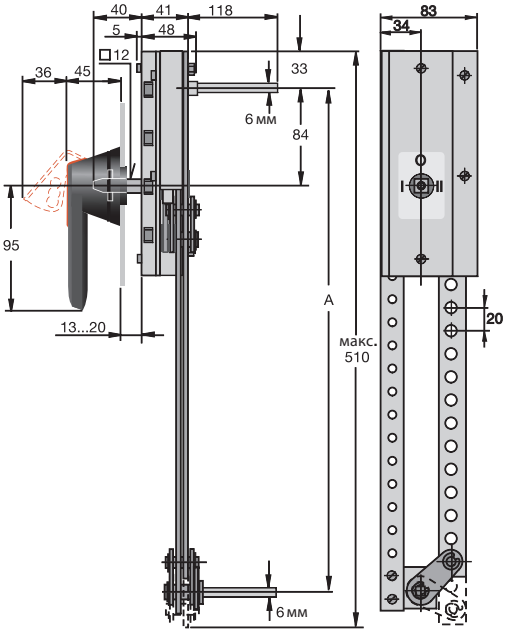

OTZW25	
A	210+(0...18)x20 мм

Вспомогательные принадлежности для выключателей-предохранителей на 20–1250 А

Габаритные чертежи комплектов преобразования

Обходные выключатели разъединители-предохранители

OETLZW13

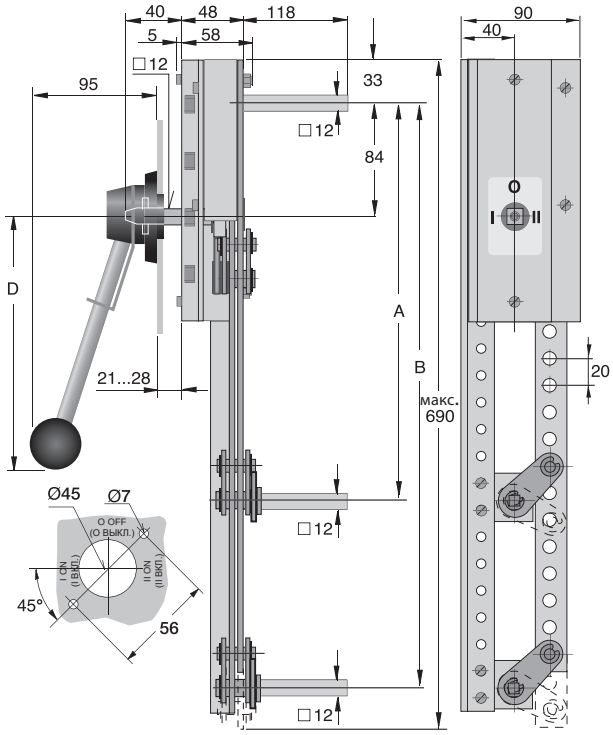

OETLZW13	
A	210+(0...18)x20 мм
B	250+(0...18)x20 мм
D	320mm

OTZW26

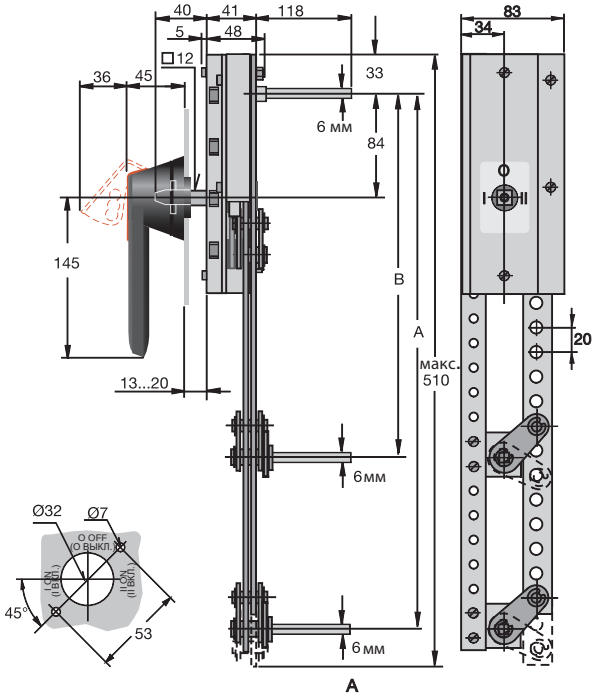

OTZW26	
A	210+(0...9)x20 мм
B	210+(0...9)x20 мм

Вспомогательные принадлежности для выключателей-предохранителей на 20–1250 А

Габаритные чертежи комплектов преобразования

Механическая блокировка

OTZW10

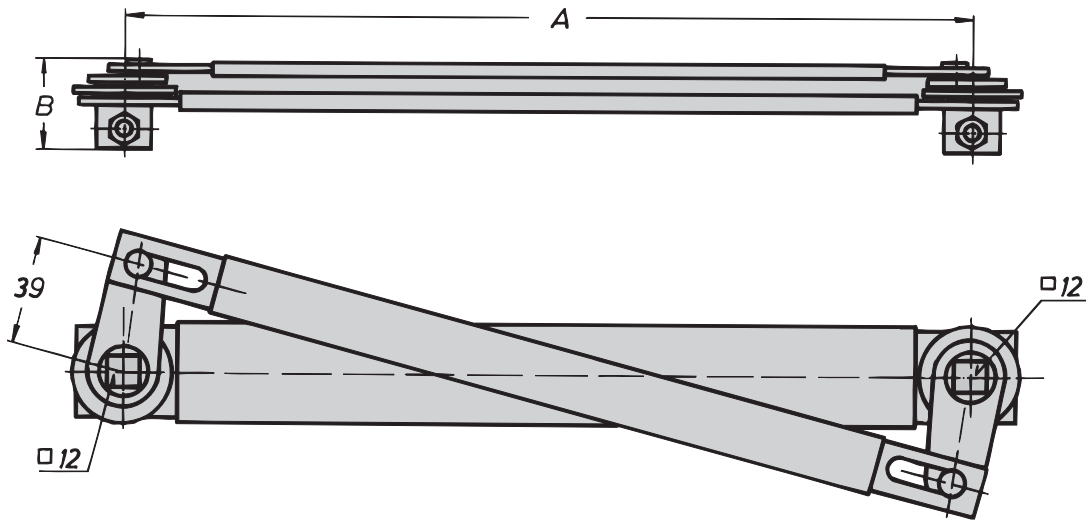

OETLZX3, 14, 15			
	OETLZW3	OETLZW14	OETLZW15
A	300	250	500
B	31	31	36

OTZW10

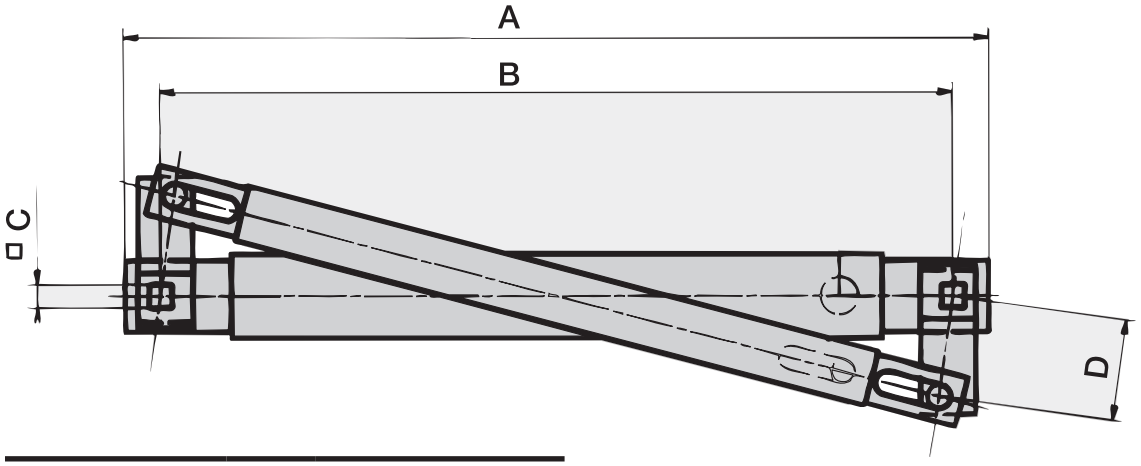

OTZW10	
A	206
B	190
C	6
D	30

A10
A12
A13
A14
A15
A16
88:88

ABB Oy
Smart Power
P.O. Box 622
FI-65101 Vaasa, Finland (Финляндия)
Телефон: +358 10 22 11
Факс: +358 10 22 45708

www.abb.com

Адреса региональных торговых организаций указаны на главной странице веб-сайта ABB:

www.abb.com/contacts
> Низковольтные изделия и системы

Примечание: Мы оставляем за собой право вносить технические изменения, а также редактировать текст данного документа без предварительного уведомления. В отношении заказов на покупку приоритет имеют согласованные документы. ABB не несет ответственности за возможные ошибки и неполную информацию в настоящем документе.

Мы оставляем за собой все права на данный документ, а также на изложенную в нем информацию и приведенные иллюстрации. Любое воспроизведение, разглашение третьим лицам или использование содержимого документа, будь то полностью или частично, без предварительного письменного согласия компании ABB запрещается.

OS1GB 19-04, 1SCC311013C0201

© ABB, 2019 г. Все права защищены.