Doc. N.° 1SDH000719R0502 - ECN000084121 - Rev. C

SACE Tmax XT

UVR - Sganciatore di minima tensione cablato e non cablato, per interruttore XT1-XT2-XT3-XT4 fisso/rimovibile.
UVR - Wired and non-wired undervoltage release for XT1-XT2-XT3-XT4 fixed/plug-in circuit-breakers.
UVR - Unterspannungsauslöser, verdrahtet verdrahtet und nicht verdrahtet, für XT1-XT2-XT3-XT4 Leistungsschalter vom festen Typ/Steckbaren.
UVR - Déclencheur à minimum de tension câblé et non câblé, pour disjoncteur XT1-XT2-XT3-XT4 fixe/debrochable.
UVR - Relé de minima tensión cableado y no cableado, para interruptor XT1-XT2-XT3-XT4 fijo/removible.
UVR - 用于XT1-XT2-XT3-XT4固定式/插入式断路器的带导线和不带导线欠电压脱扣器

XT1-XT2-XT3-XT4

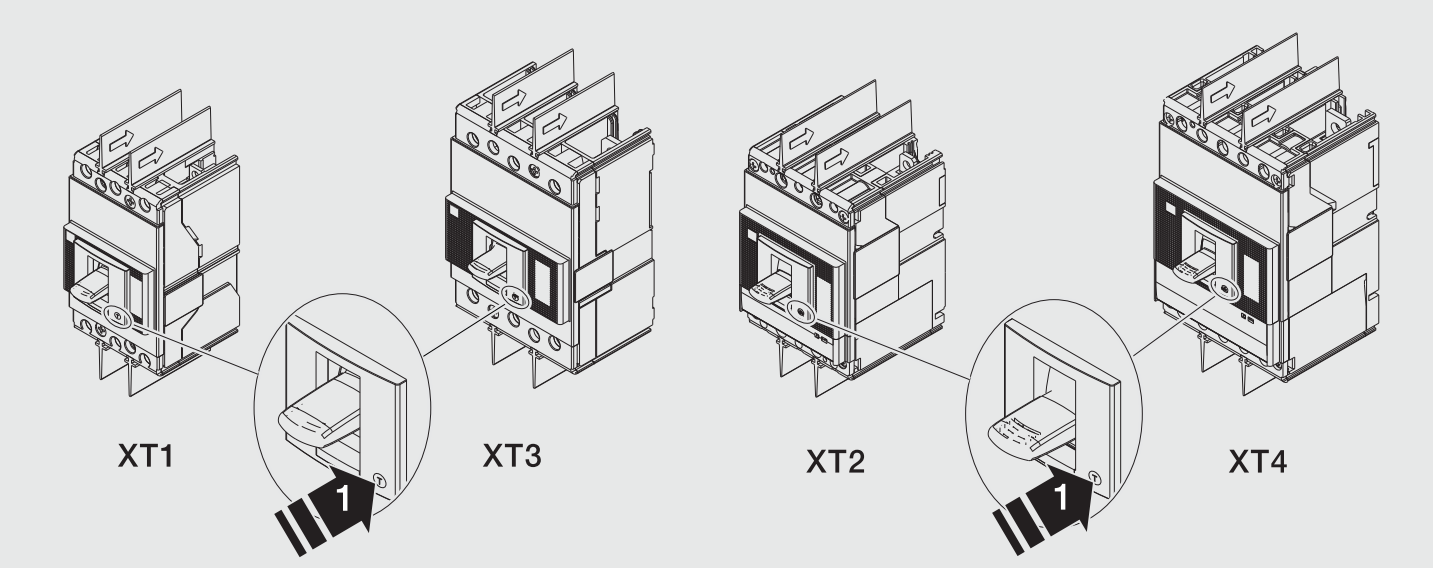

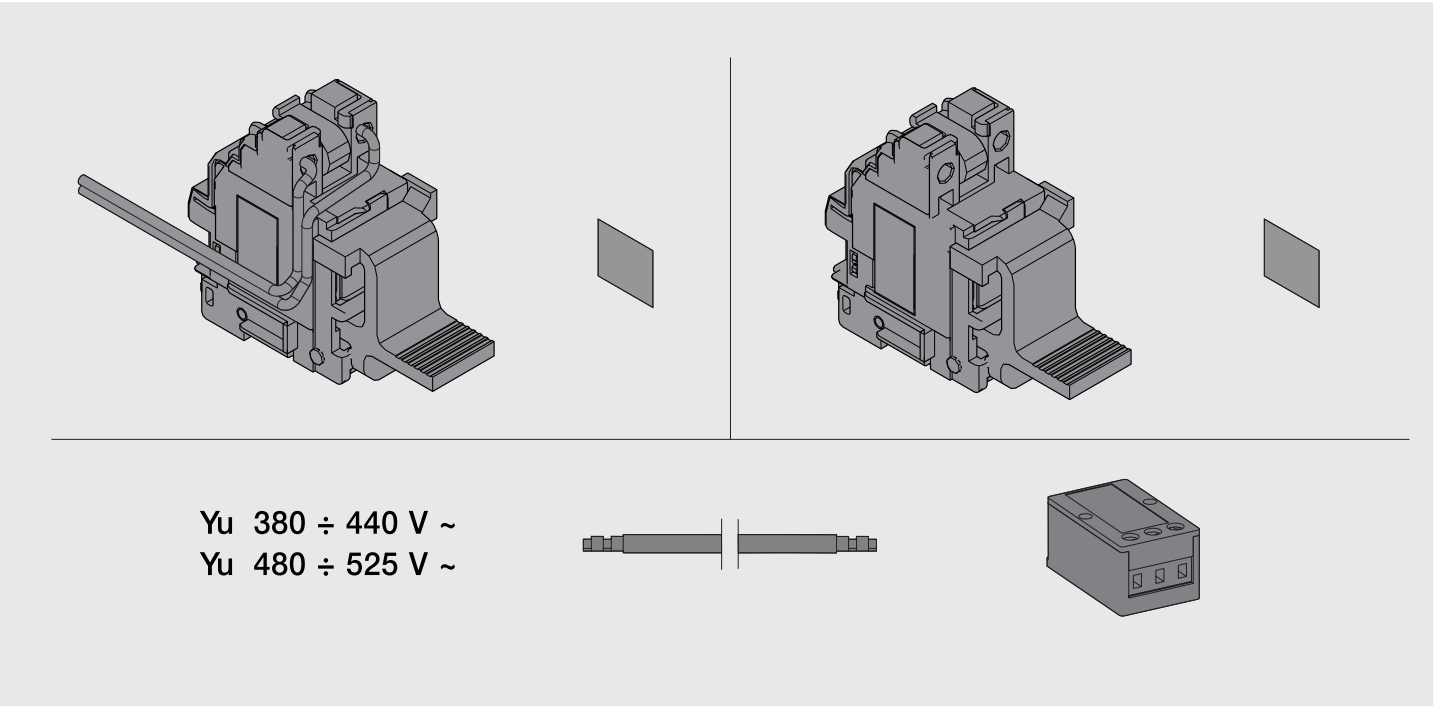

1

Nel caso sganciatore e dima non siano assemblati, montarli come indicato.
In case release and template are not assembled, mount them as indicated.
Im Fall Auslöser und Schablone nicht montiert sind, montieren sie als angezeigt.
En cas déclencheur et gabarit ne soient assemblé, les assembler comme indiqué.
En el caso relé y plantilla no estén ensamblado, ensemblarlos como indicado.
如果脱扣器和辅助安装支架未装配在一起，请按图示进行安装。

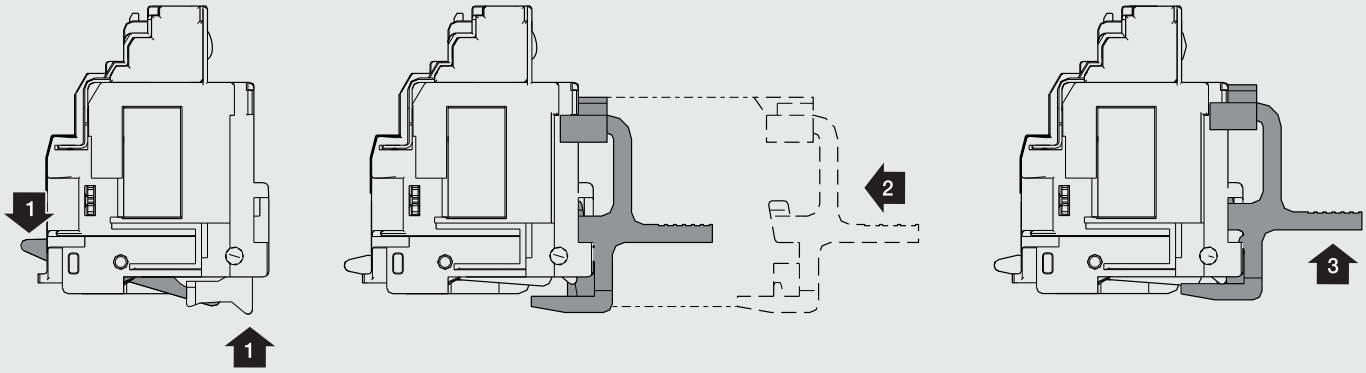

2

FOR XT1 F - XT3 F ONLY

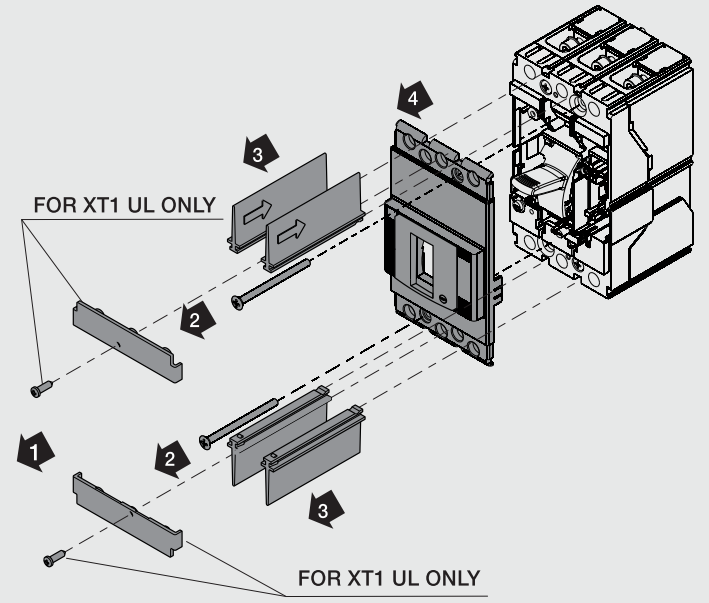

3

FOR XT2 F - XT4 F ONLY

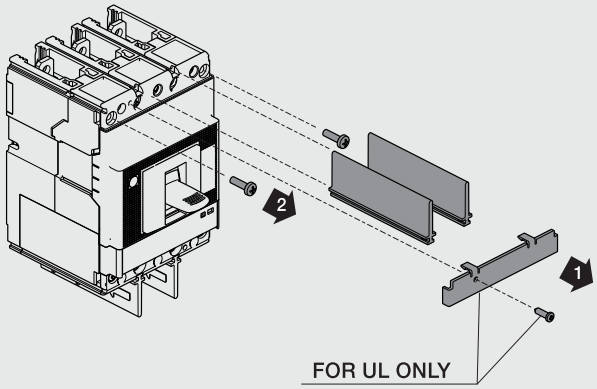

4

FOR XT4 V-X ONLY

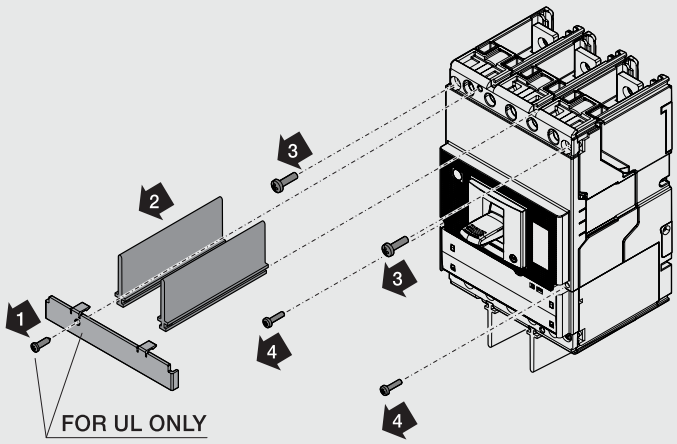

5

FOR XT2 - XT4 ONLY

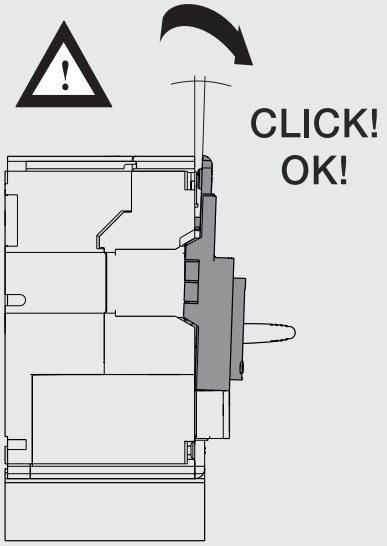

6 FOR XT2 - XT4 ONLY

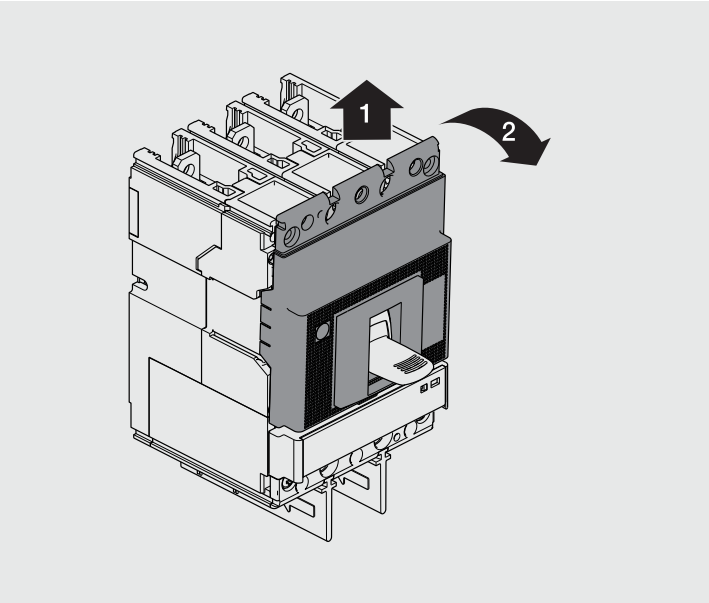

7 FOR XT1 3P ONLY

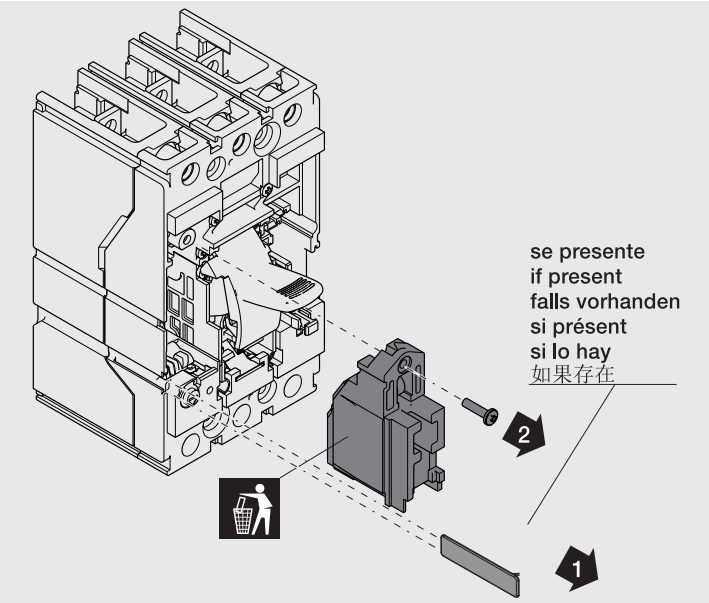

8 FOR XT3 3P ONLY

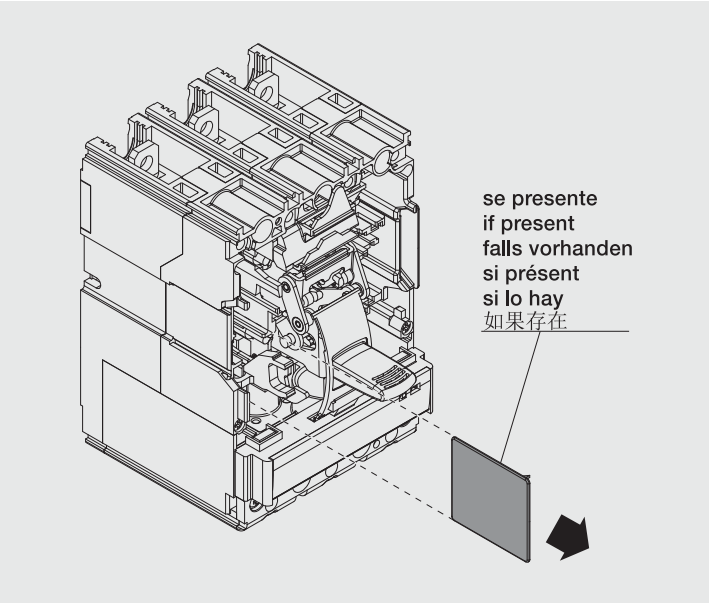

9 FOR XT2 - XT4 3P ONLY

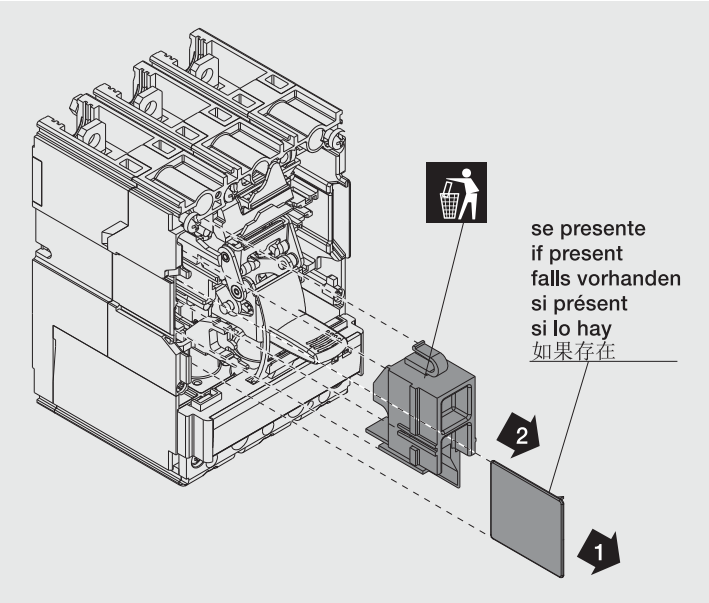

10 FOR NOT CABLED ONLY

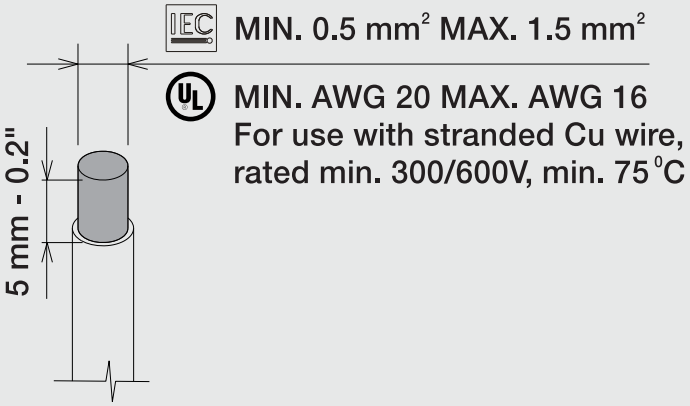

11

FOR NOT CABLED ONLY

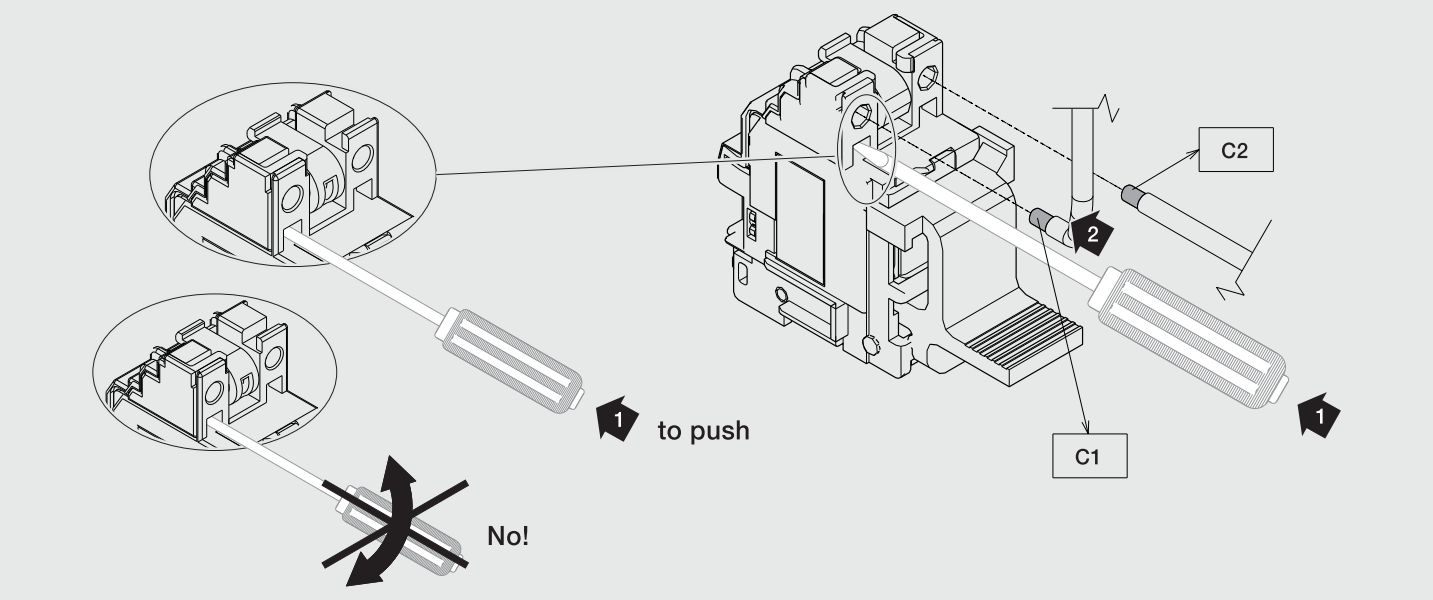

12

FOR XT2 - XT4 4P ONLY

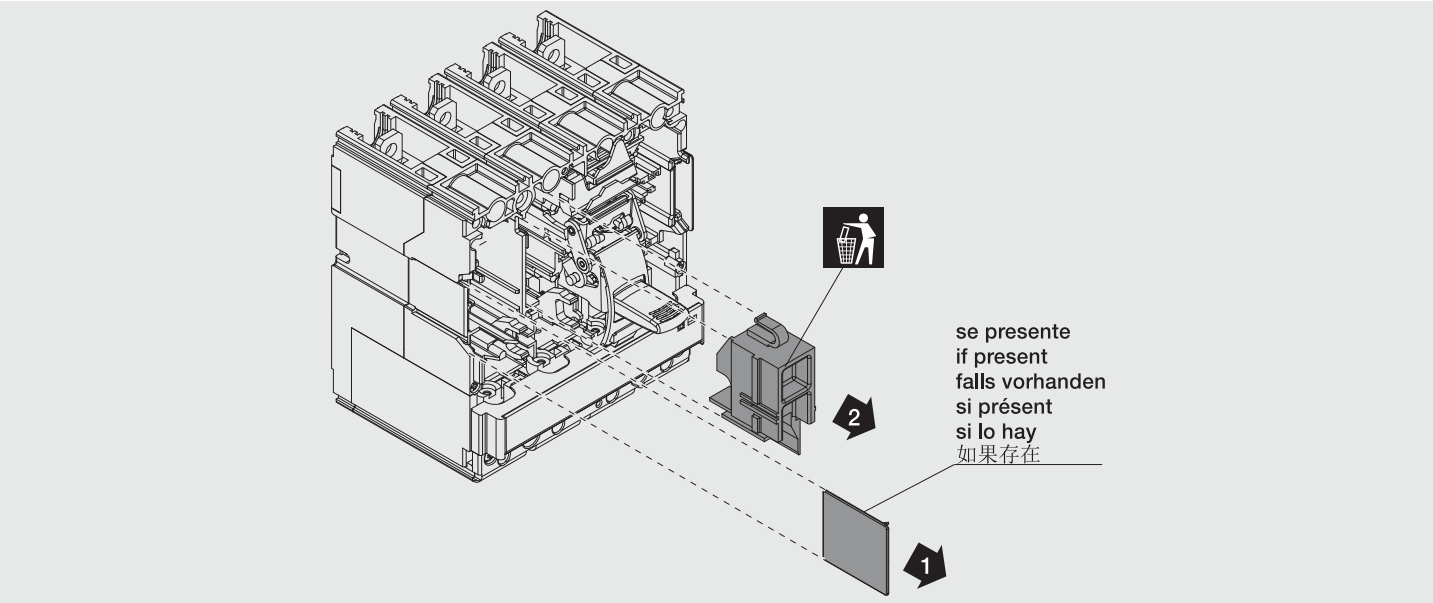

13

XT1 - XT2 - XT3 -XT4 3P

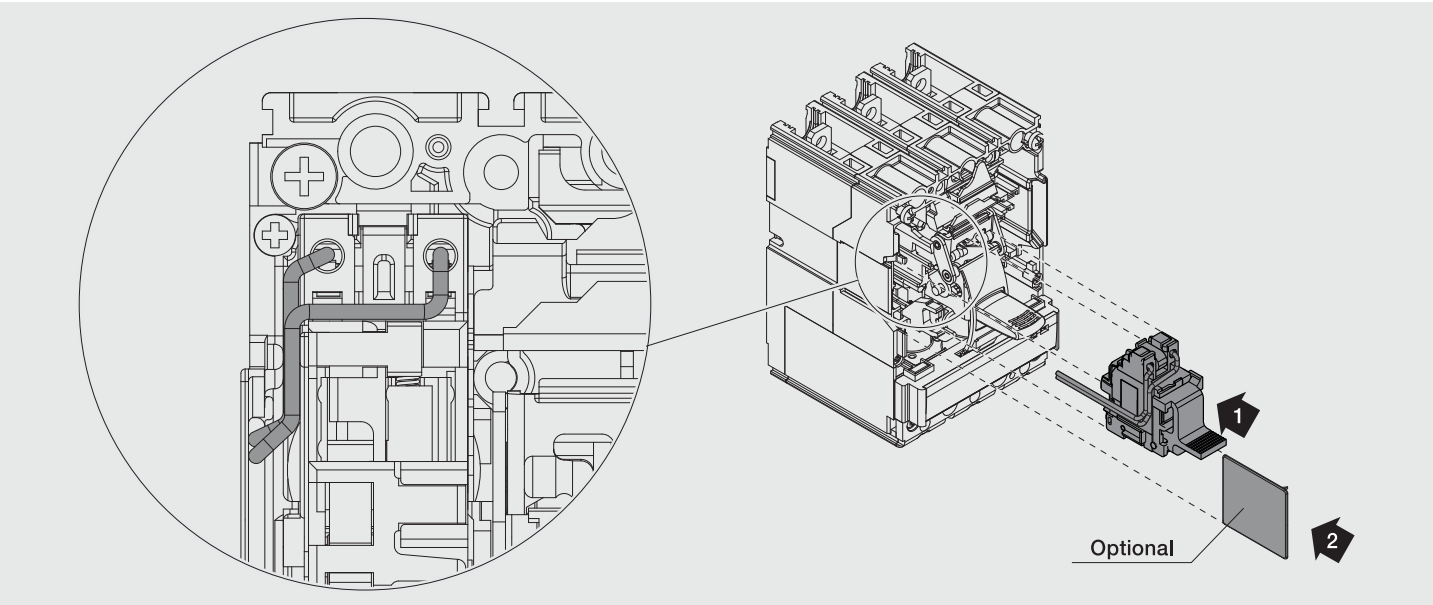

14

XT1 - XT2 - XT3 - XT4 4P ON THIRD POLE

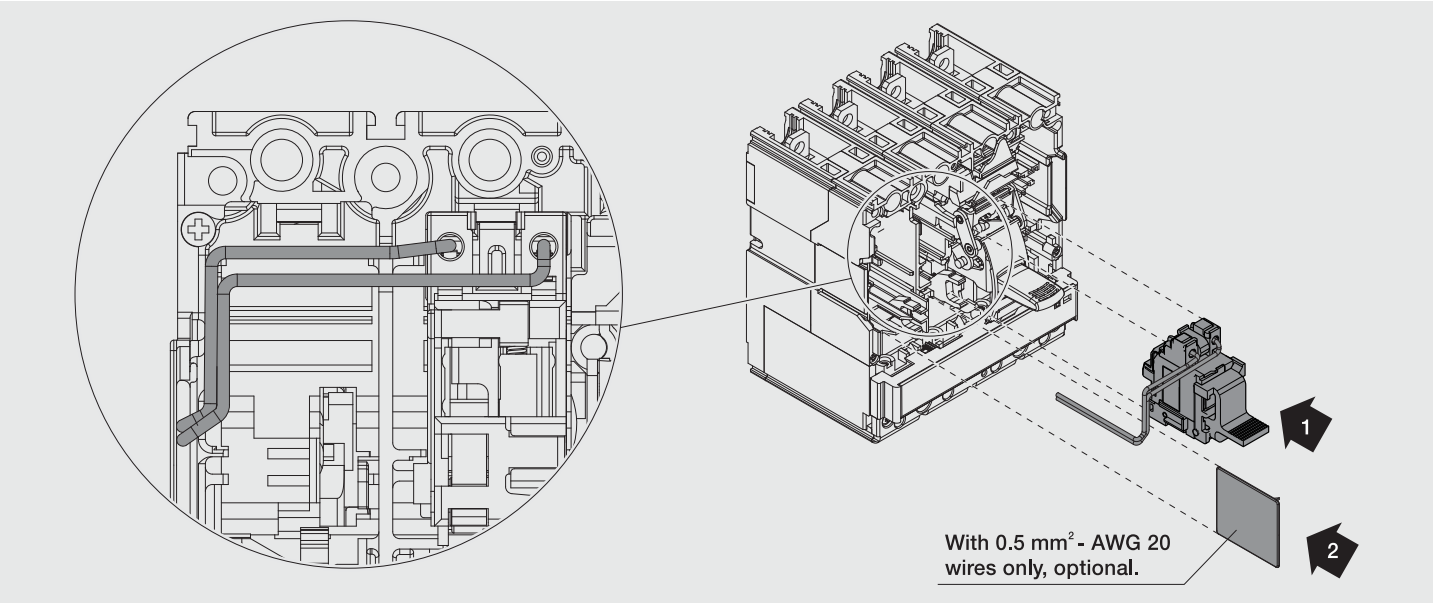

15

XT1 - XT2 - XT3 - XT4 4P ON FOURTH POLE

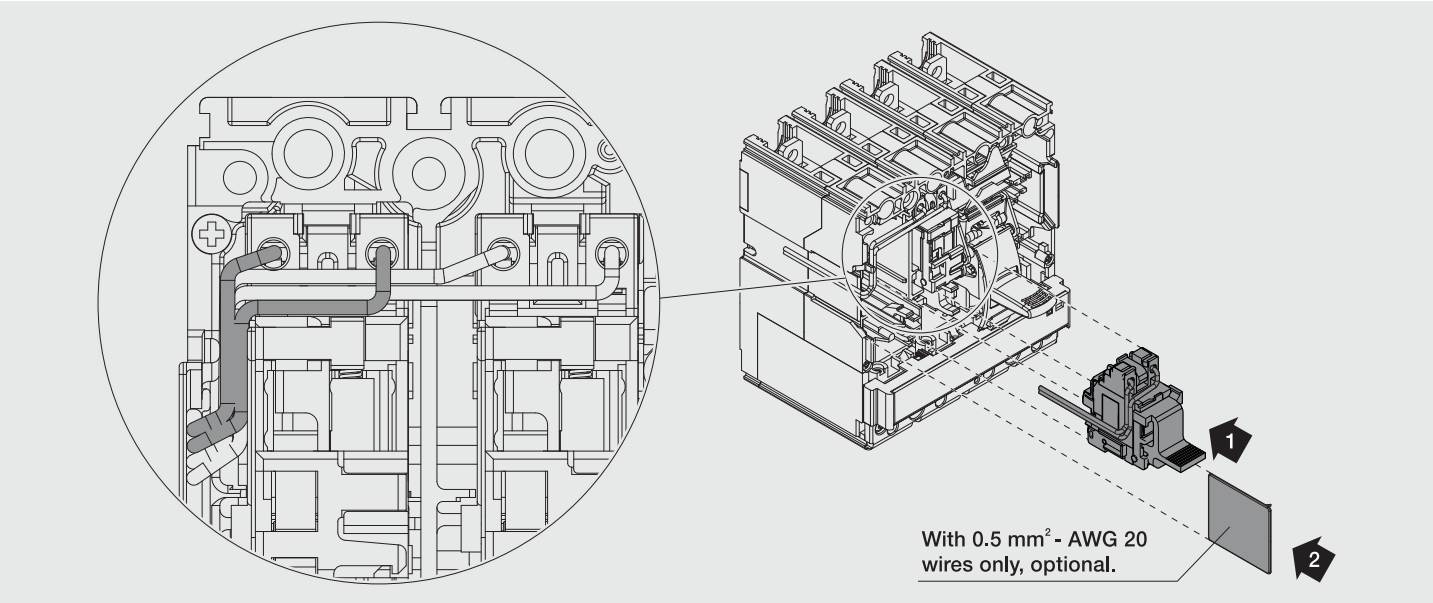

16

XT1 - XT2 - XT3 - XT4

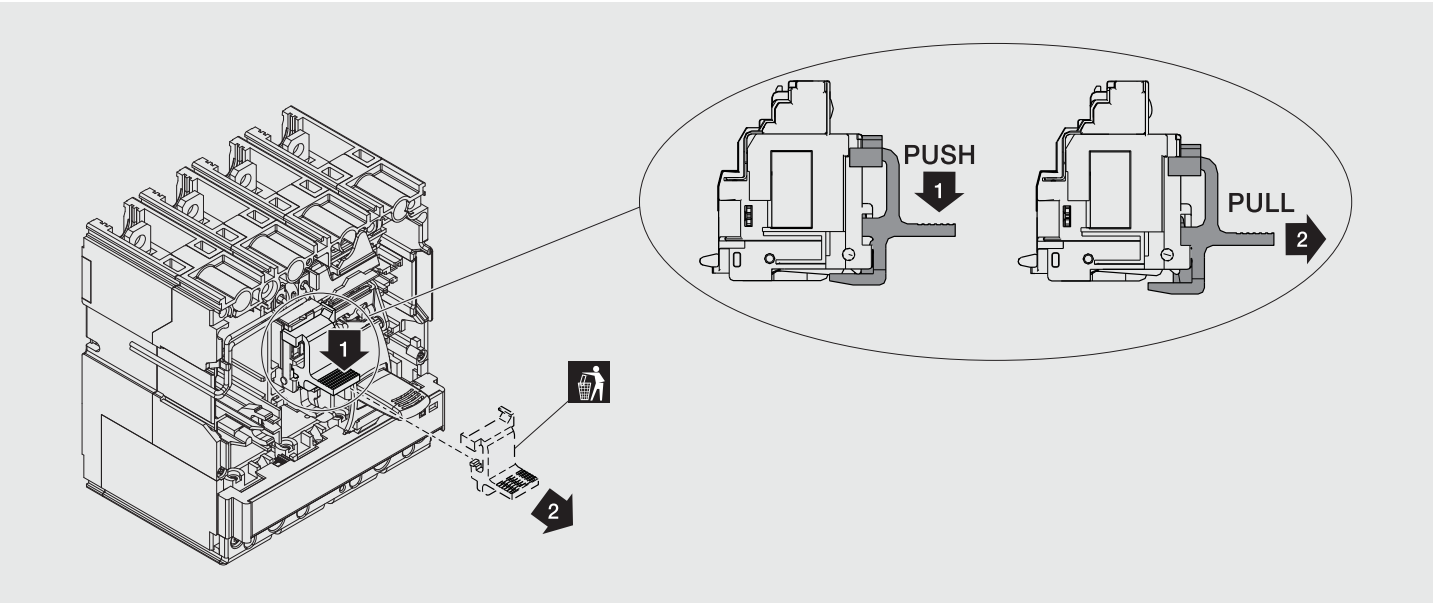

17

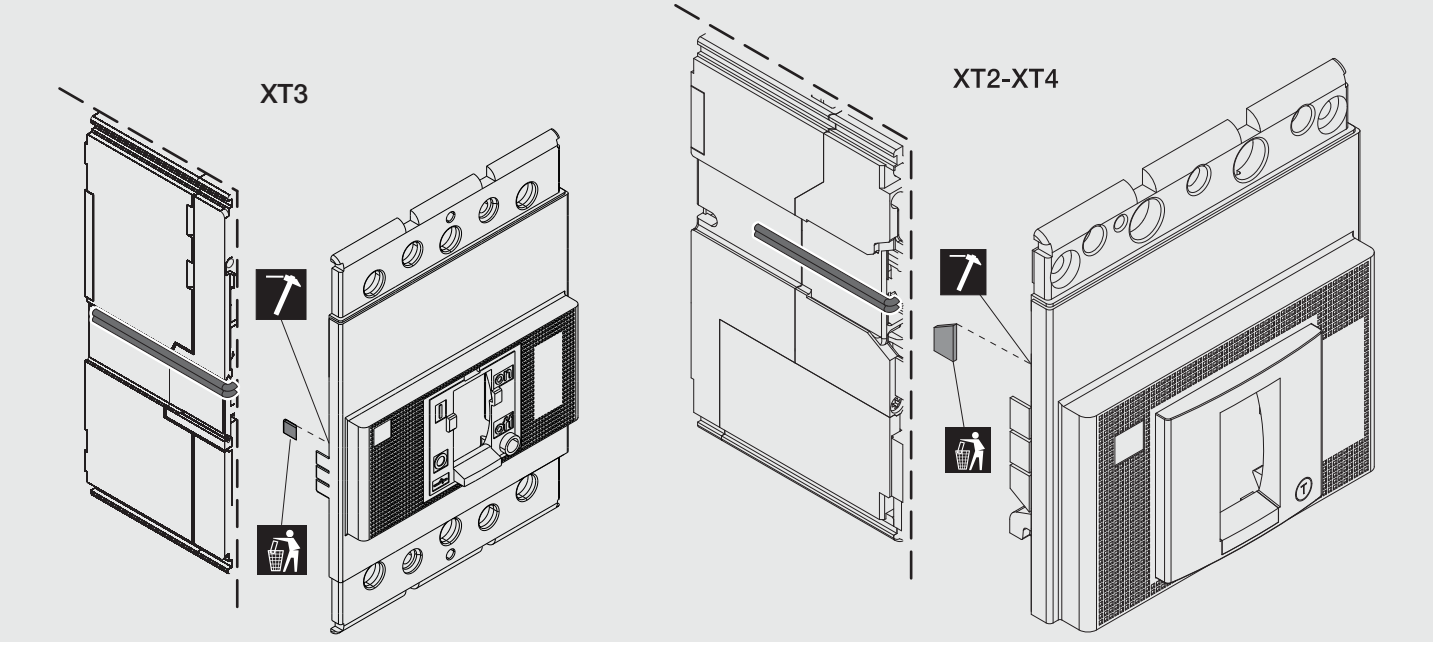

18

XT1

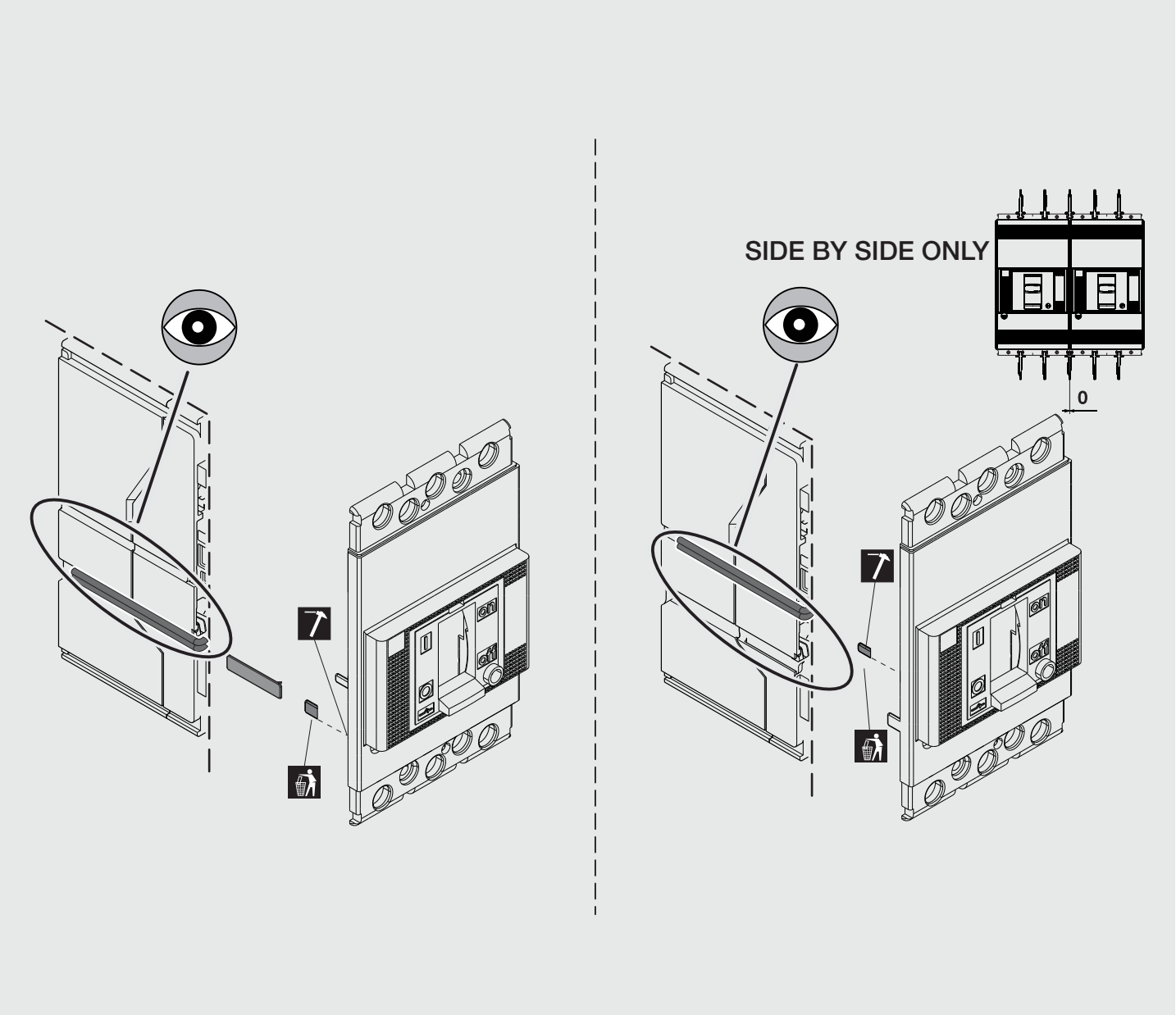

19

FOR XT2 - XT4 ONLY

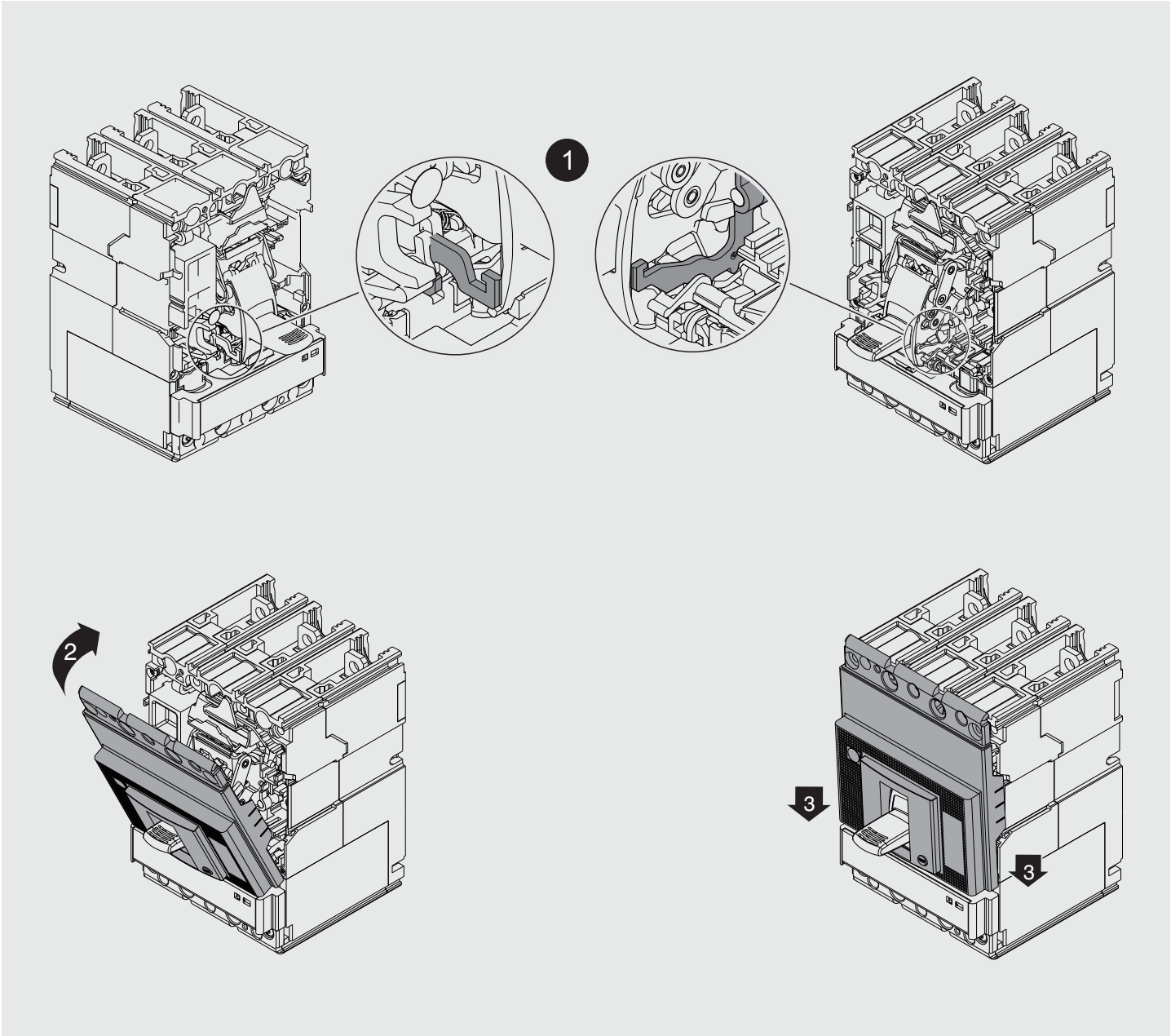

20

FOR XT2 - XT4 ONLY

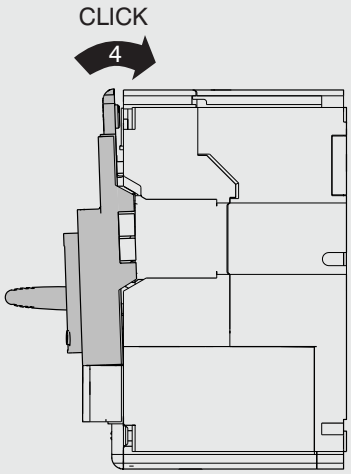

21

FOR XT1 F - XT3 F ONLY

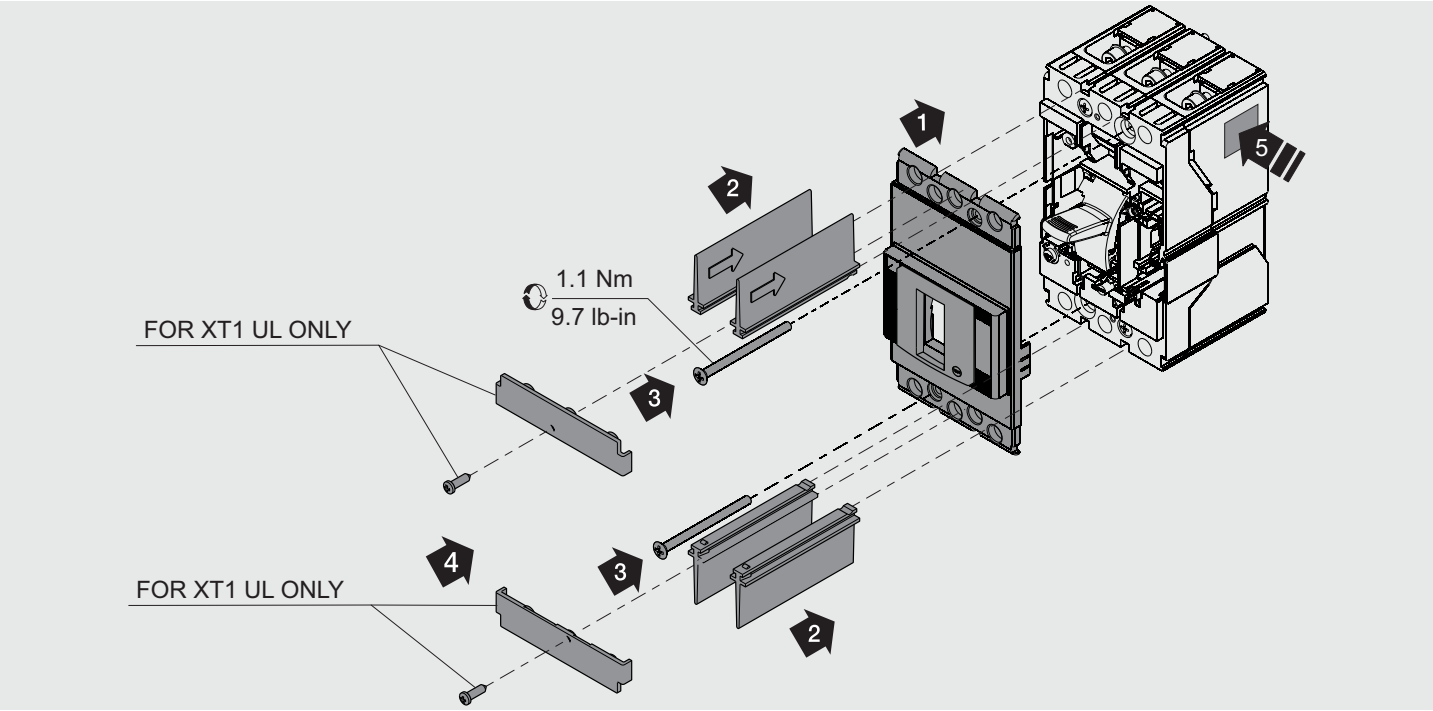

22

FOR XT2 F - XT4 F ONLY

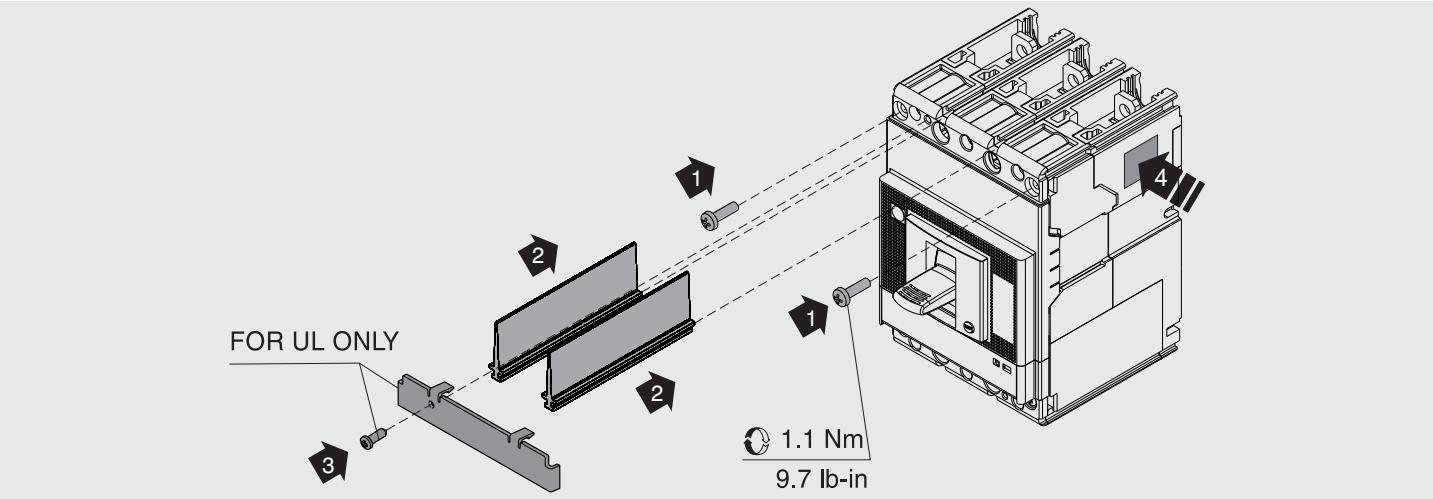

23

FOR XT4 V-X ONLY

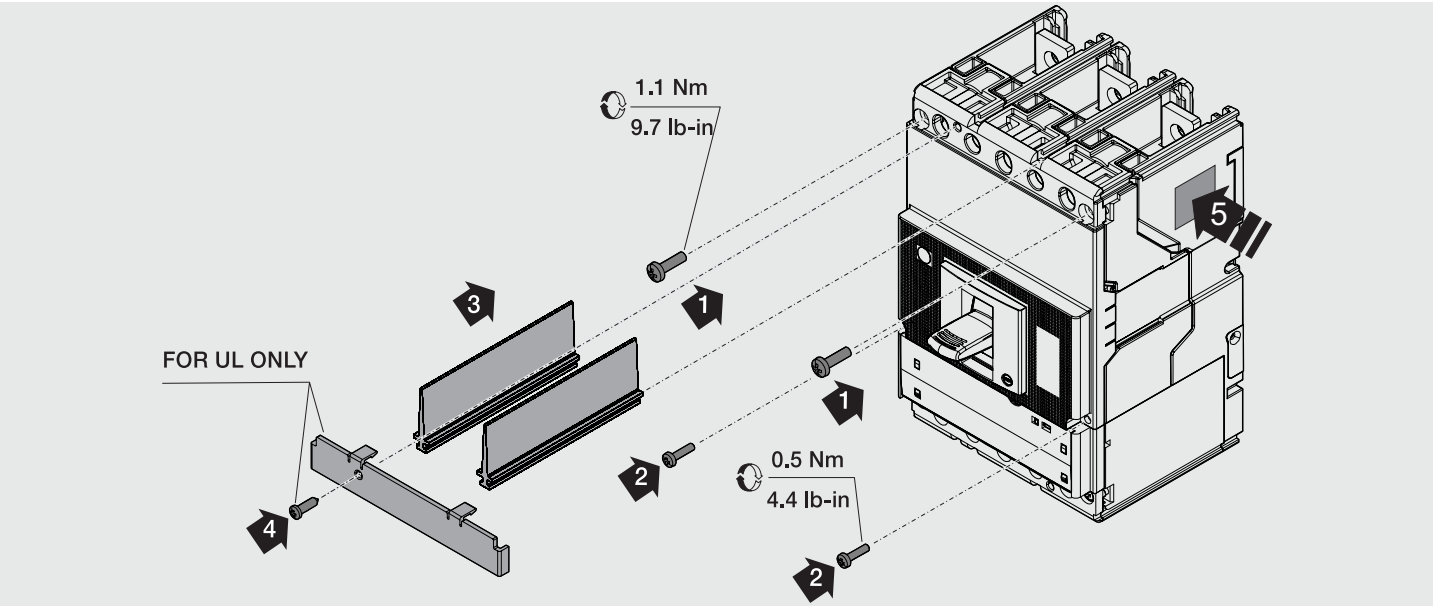

24

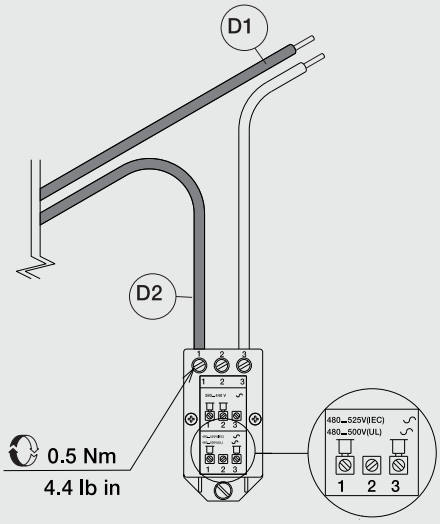

Yu 480÷525 V ~

25

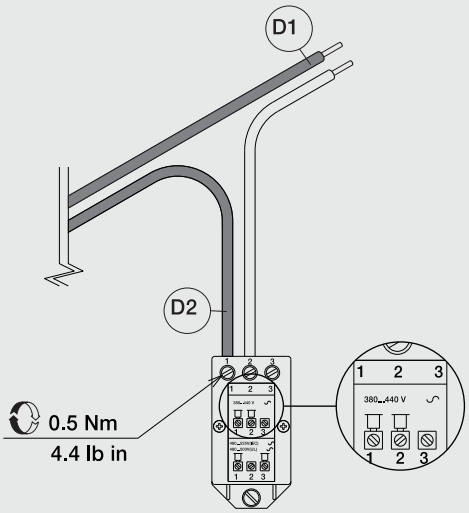

Yu 380÷440 V ~

26

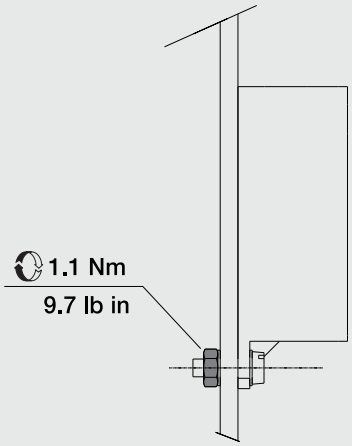

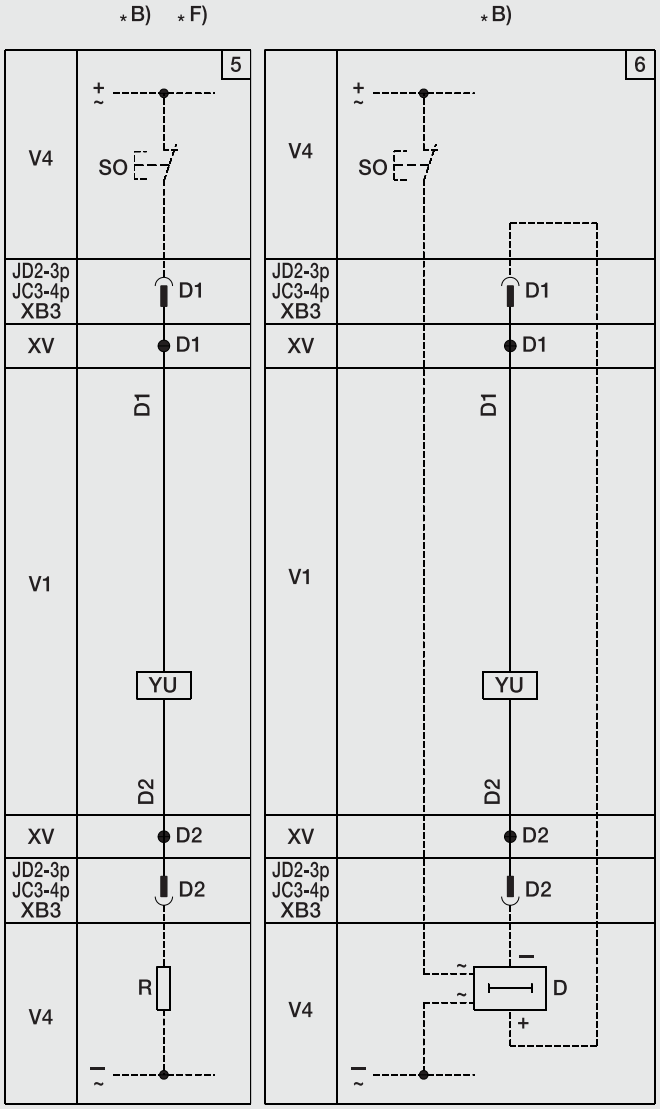

© Copyright 2010 - 2018 ABB. All rights reserved.