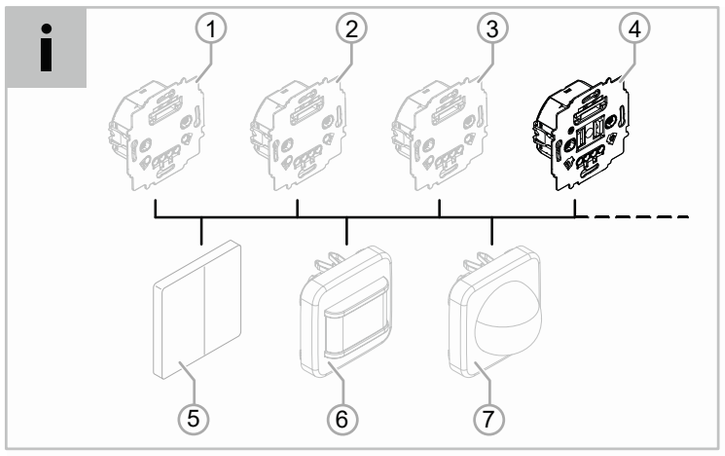


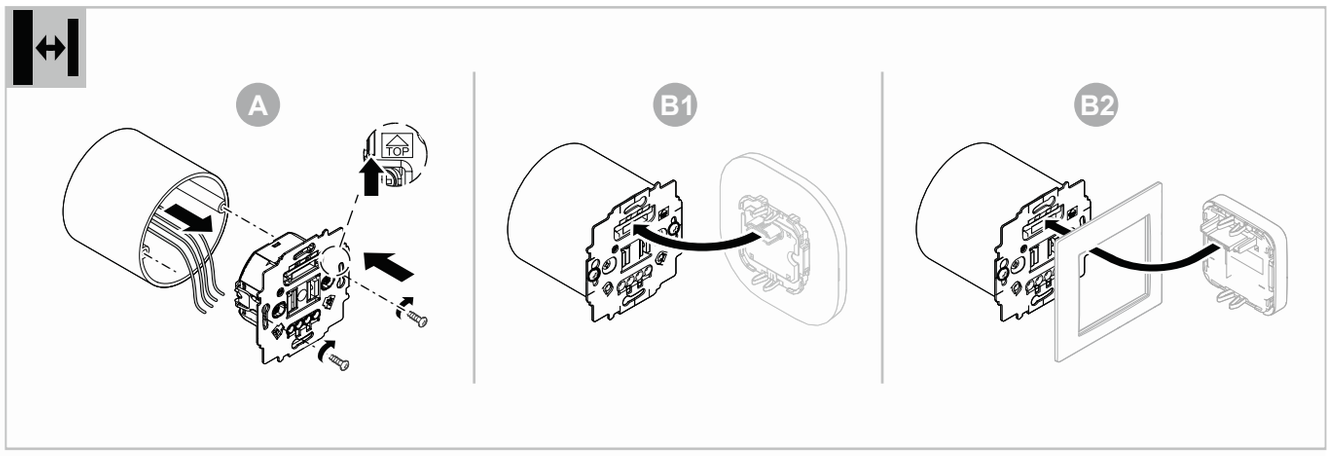


64814 U-xxx

**PT GR CZ SK**

2CKA000173B5131 / 24.03.2022

11 12

| | e-contact | |
|---|---|---|
| | N | ~~N~~ |
| | 230 V AC | 230 V AC |
| LEDi | 3 … 240 W/VA | 3 … 240 W/VA |
| CFLi | ---- | ---- |
| | 10 … 240 W | 10 … 240 W |
| | 10 … 240 VA | 10 … 240 VA |
| C | 10 … 240 VA | 10 … 240 VA |
| | ---- | ---- |

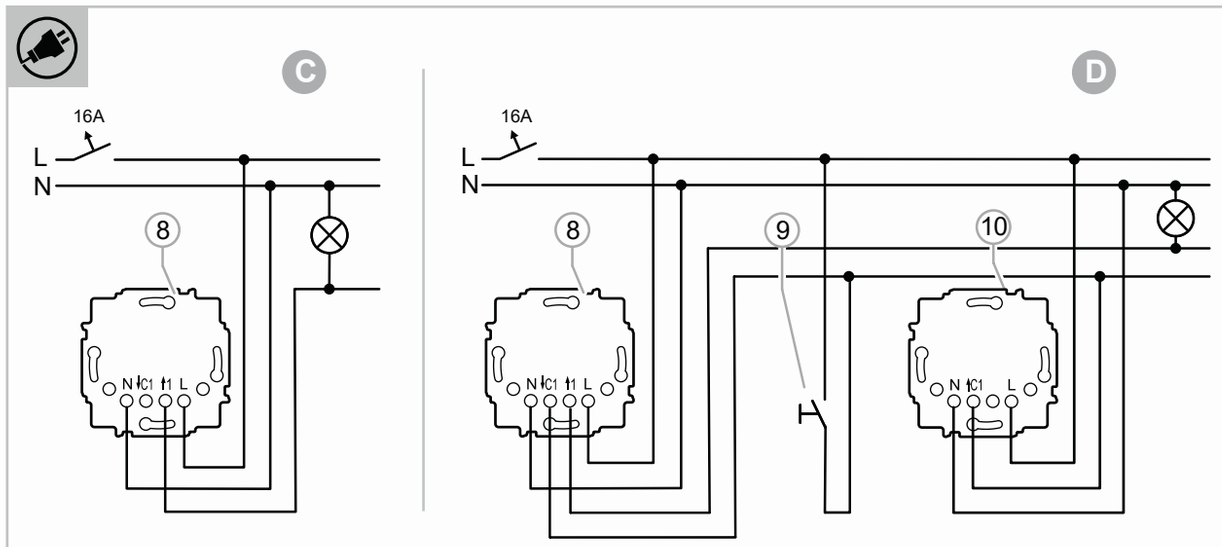


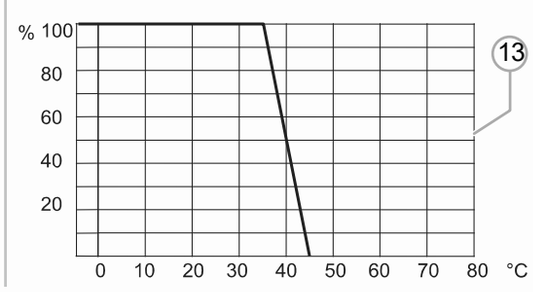


# Português

| | |
|---|---|
| 64814 U-xxx | Guarnição contacto eletrónico flex, 1 vez |

**PERIGO**

No caso de contacto direto ou indireto com peças condutoras de tensão, há uma perigosa passagem de corrente pelo corpo. As consequências podem ser choque elétrico, queimaduras ou a morte. No caso de trabalhos inadequados nas peças condutoras de tensão, existe perigo de incêndio.
- Antes da montagem e desmontagem, desligar a tensão da rede!
- Somente o pessoal especializado deve executar os trabalhos na rede 110 … 240 V.

- Ler e guardar com cuidado o manual de montagem.
- Outras informações para o utilizador e informações sobre o planeamento em www.BUSCH-JAEGER.com ou ao digitalizar os códigos QR.

## Utilização adequada

O dispositivo é usado para comutar sistemas de iluminação e é concebido apenas para uso interior em edifícios.
O aparelho é concebido para a operação de LEDi de 230 V com função de dimmer. LEDs reguláveis são claramente marcados.

## Dados técnicos

| | |
|---|---|
| Tensão da rede: | 230 V CA ±10 %, 50 Hz |
| Dissipação de potência: | < 0,5 W |
| Ligação: | L, N , entradas e saídas ligadas no potencial |
| Terminal de parafuso:<br>▪ Secção transversal do fio, rígido:<br>▪ Secção transversal do fio, flexível: | <br>2 × 2,5 mm² (máx.)<br>1 × 1,0 mm² (mín.)<br>2 × 2,5 mm² (máx.)<br>1 × 1,0 mm² (mín.) |
| Arco: | removível, protegido e com retorno |
| Comprimento de cabo permitido para operação de pontos secundários: | máximo 100 m |
| Classe de proteção: | IP20 |
| Faixa de temperatura: | -5 °C … +45 °C |
| Temperatura de armazenagem: | -25 °C … +70 °C |

## Sistema modular

As guarnições flexíveis "guarnições de relé" [1], "guarnição de ponto secundário" [2], "guarnição persiana" [3] e "guarnições dimmer LED" ou "guarnições e-contacto" [4] podem ser fisicamente combinadas com os "acessórios de elementos de controlo" [5], os "sensores Busch-Wächter" [6]+[7] e os "sensores de detetor de presença". Consequentemente, a função desejada pode ser concebida através de uma combinação direcionada, em que nem todas as combinações fazem sentido no que diz respeito às funções desejadas.

## Tipos de carga

As cargas máximas podem ser consultadas na tabela acima.

Cargas máximas:

[11] Com condutor N
[12] Sem condutor N

*) Limitações são possíveis no caso de cargas menores na operação de 2 fios (sem condutor N).

**ATENÇÃO**
Só podem ser usados LEDi reguláveis.

## Ligação

**PERIGO**

Aquecimento excessivo e destruição do aparelho
- No caso de operação de transformador, cada transformador deve ser protegido no lado primário, de acordo com as informações do fabricante, de forma individual ou com um fusível de temperatura.
- Devem ser usados apenas transformadores de segurança enrolados segundo a DIN EN 61558.

**ATENÇÃO**
Podem ser utilizados cabos rígidos, encalhados e flexíveis. Uma ligação de cabos flexíveis sem ponteiras é possível.

- Observar a fiação correta.

Fazer a ligação de acordo com a figura de ligações [C].
É possível um ponto secundário da zona de deteção com o Guarnição pontos secundários flex (diagrama de ligação [D]).

[8] Guarnição contacto eletrónico flex, 1 vez
[9] Opcional: botão de pontos secundários, p.ex.: 2020 US/xxx
[10] Guarnição pontos secundários flex

Potência de conexão máxima permitida: 100 % = -5 °C … 35 °C temperatura de funcionamento (ver curva de redução [13]: % = potência nominal; °C = temperatura ambiente).

## Montagem

Montagem somente nas caixas embutidas de acordo com a norma DIN 49073 que se encontram em interiores secos. Se outros tipos de instalação forem usados, os regulamentos válidos devem ser observados.

[A] Montar o dispositivo ligado sobre a caixa de montagem embutida.
[B] -Se necessário, montar o elemento de comando ou sensor em conjunto com a estrutura.

Acessórios e estruturas não estão incluídos no volume de fornecimento e devem ser encomendados separadamente.

## Função

Para operar a Guarnição contacto eletrónico flex, 1 vez, deve ser conectado um elemento de comando, um detetor movimento ou um detetor de
presença.

## Eliminação de avarias

- A iluminação está a tremeluzir:
  - Conectar o condutor N.
- O Guarnição contacto eletrónico flex, 1 vez não liga:
  - Conectar o condutor N.

## Serviço

Busch-Jaeger Elektro GmbH - Uma empresa do grupo ABB,
Freisenbergstraße 2, D-58513 Lüdenscheid,
Tel.: +49 2351 956-1600;
www.BUSCH-JAEGER.com

# Ελληνικά

| | |
|---|---|
| 64814 U-xxx | Ένθετο e-contact flex, μονό |

**ΚΙΝΔΥΝΟΣ**

Σε άμεση ή έμμεση επαφή με ηλεκτροφόρα μέρη μπορεί να περάσει ηλεκτρισμός από το σώμα. Τα αποτελέσματα μπορεί να είναι ηλεκτροπληξία, εγκαύματα ή θάνατος. Σε περίπτωση αντικανονικής εκτέλεσης εργασιών σε ηλεκτροφόρα μέρη υπάρχει κίνδυνος πυρκαγιάς.
- Κλείστε την τάση ηλεκτρικού δικτύου πριν από τη συναρμολόγηση και την αποσυναρμολόγηση!
- Τεχνικές εργασίες σε δίκτυο 110 … 240 V επιτρέπεται να εκτελούνται μόνο από τεχνικό προσωπικό.

- Διαβάστε τις προσεκτικά και φυλάξτε τις οδηγίες συναρμολόγησης.
- Περαιτέρω πληροφορίες χρήστη και πληροφορίες για τον προγραμματισμό θα βρείτε στην τοποθεσία www.BUSCH-JAEGER.com ή σαρώνοντας τον κωδικό QR.

## Ενδεδειγμένη χρήση

Η συσκευή χρησιμεύει στη μεταγωγή συστημάτων φωτισμού και προορίζεται μόνο για εσωτερικούς χώρους κτηρίων.
Η συσκευή έχει σχεδιαστεί για τη λειτουργία ρυθμιζόμενων 230-V-LEDi. Οι λυχνίες LED με ροοστάτη επισημαίνονται με σαφήνεια.

## Τεχνικά στοιχεία

| | |
|---|---|
| Ονομαστική τάση: | 230 V AC ±10 %, 50 Hz |
| Απώλεια ισχύος: | < 0,5 W |
| Σύνδεση: | L, N, είσοδοι και έξοδοι με δυναμική σύνδεση |
| Βιδωτός ακροδέκτης:<br>▪ διατομής κλώνων, σταθερός:<br>▪ διατομής κλώνων, εύκαμπτος: | <br>2 × 2,5 mm² (μέγ.)<br>1 × 1,0 mm² (ελάχ.)<br>2 × 2,5 mm² (μέγ.)<br>1 × 1,0 mm² (ελάχ.) |
| Διαστελλόμενος ακροδέκτης: | αφαιρούμενος, με προστασία και επαναφορά |
| Επιτρεπόμενο μήκος αγωγού για λειτουργία επέκτασης: | μέγιστο 100 m |
| Βαθμός προστασίας: | IP20 |
| Περιοχή θερμοκρασίας: | -5 °C … +45 °C |
| Θερμοκρασία αποθήκευσης: | -25 °C … +70 °C |

## Δομοστοιχειωτό σύστημα

Τα ένθετα flex "ένθετα ρελέ" [1], "ένθετο επέκτασης" [2], "ένθετο γρίλιας" [3] και "ένθετο ροοστάτη LED" ή "ένθετου e-contact" [4] συνδυάζονται με τα "πρόσθετα εξαρτήματα χειρισμού" [5], τους "αισθητήρες ανίχνευσης Busch" και τους "αισθητήρες παρουσίας" [6]+[7] ελεύθερα κατά βούληση. Αντίστοιχα η επιθυμητή λειτουργία μπορεί να διαμορφωθεί μέσω ενός στοχευμένου συνδυασμού, αν και δεν είναι όλοι οι συνδυασμοί αποτελεσματικοί σε σχέση με τις επιθυμητές λειτουργίες.

## Είδη φορτίου

Για τα μέγιστα φορτία ανατρέξτε στους παραπάνω πίνακες.

Μέγιστα φορτία:

[11] Με ουδέτερο αγωγό
[12] Με ουδέτερο αγωγό

*) Πιθανοί περιορισμοί σε χαμηλότερα φορτία στη 2-σύρματη λειτουργία (χωρίς ουδέτερο αγωγό).

**ΠΡΟΣΟΧΗ**
Επιτρέπεται η χρήση μόνο λυχνίες LEDi με ροοστάτη.

## Σύνδεση

**ΚΙΝΔΥΝΟΣ**

Υπερθέρμανση και καταστροφή της συσκευής
- Κάθε μετασχηματιστής πρέπει βάσει των δεδομένων του κατασκευαστή, να διαθέτει μια ασφάλεια σε κάθε πρωτεύον κύκλωμά του ή μια θερμική ασφάλεια.
- Επιτρέπεται η χρήση μόνο συμβατικών μετασχηματιστών ασφαλείας κατά DIN EN 61558.

**ΠΡΟΣΟΧΗ**
Επιτρέπεται η χρήση σταθερών, πολύκλωνων και εύκαμπτων καλωδίων. Είναι δυνατή η σύνδεση εύκαμπτων καλωδίων χωρίς ακροχιτώνια.

- Προσέξτε τη σωστή καλωδίωση.

Εκτελέστε τη σύνδεση σύμφωνα με την εικόνα σύνδεσης [C].
Η διεύρυνση της περιοχής ανίχνευσης είναι δυνατή με το Ένθετο επέκτασης flex (εικόνα σύνδεσης [D]).

[8] Ένθετο e-contact flex, μονό
[9] Προαιρετικά: διακόπτης επέκτασης, π.χ.: 2020 US/xxx
[10] Ένθετο επέκτασης flex

Μέγιστη επιτρεπόμενη ισχύς σύνδεσης: 100 % = -5 °C … 35 °C θερμοκρασία λειτουργίας (βλ. καμπύλη μείωσης [13]: % = ονομαστική ισχύς
°C = θερμοκρασία περιβάλλοντος).

## Συναρμολόγηση

Τοποθέτηση μόνο σε εντοιχισμένες πρίζες κατά DIN 49073, οι οποίες βρίσκονται σε στεγνούς εσωτερικούς χώρους. Αν χρησιμοποιηθούν άλλα είδη εγκατάστασης, πρέπει να ληφθούν υπόψη οι ισχύοντες κανονισμοί.

[A] Τοποθετήστε τη συνδεδεμένη συσκευή στην εντοιχισμένη πρίζα.
[B] Τοποθετήστε το στοιχείο χειρισμού ή τον αισθητήρα ενδεχ. μαζί με το πλαίσιο.

Τα πρόσθετα εξαρτήματα και το πλαίσιο δεν περιλαμβάνονται στον παραδοτέο εξοπλισμό και πρέπει να τα παραγγείλετε ξεχωριστά.

## Λειτουργία

Για τη λειτουργία του Ένθετο e-contact flex, μονό, πρέπει να τοποθετηθεί ένα στοιχείο χειρισμού και ένας αισθητήρας ανίχνευσης κίνησης ή ένας αισθητήρας ανίχνευσης παρουσίας
.

## Αντιμετώπιση βλαβών

- Ο φωτισμός τρεμοσβήνει:
  - Συνδέστε ουδέτερο αγωγό.
- Το Ένθετο e-contact flex, μονό δεν θα ανάψει::
  - Συνδέστε ουδέτερο αγωγό.

## Σέρβις

Busch-Jaeger Elektro GmbH - Μία εταιρεία του ομίλου ABB,
Freisenbergstraße 2, D-58513 Lüdenscheid,
Τηλ.: +49 2351 956-1600;
www.BUSCH-JAEGER.com

# Čeština

| | |
|---|---|
| 64814 U-xxx | Vložka e-contact flex, 1nás. |

**NEBEZPEČÍ**

Při přímém nebo nepřímém kontaktu s díly pod napětím dochází k nebezpečnému průchodu proudu tělem. Následkem může být zásah elektrickým proudem, popáleniny nebo smrt. Pokud nejsou práce na dílech pod napětím prováděny správně, hrozí nebezpečí požáru.
– Před montáží a demontáží odpojte síťové napětí!
– Práce v síti s napětím 110 … 240 V nechte provádět jen odborným personálem.

- Pečlivě si přečtěte návod k montáži a uschovejte jej pro budoucí použití.
- Další informace pro uživatele a informace o plánování jsou k dispozici na stránkách www.BUSCH-JAEGER.com nebo naskenováním QR kódu.

## Použití v souladu s určením

Přístroj slouží ke spínání osvětlovacích zařízení a je navržen pouze pro vnitřní prostory budov.
Přístroj je koncipován pro provoz stmívatelných LEDi 230 V.
Stmívatelné LED jsou zřetelně označeny.

## Technické údaje

| | |
|---|---|
| Jmenovité napětí: | 230 V AC ±10 %, 50 Hz |
| Ztrátový výkon: | < 0,5 W |
| Připojení: | L, N, vstupy a výstupy potenciálově spojeny |
| Šroubová svorka:<br>▪ průřez vodiče, plné jádro:<br>▪ průřez vodiče, lankový: | <br>2 × 2,5 mm² (max.)<br>1 × 1,0 mm² (min.)<br>2 × 2,5 mm² (max.)<br>1 × 1,0 mm² (min.) |
| Vzpěra: | odnímatelná, s ochranou a zpětným nastavením |
| Přípustná délka vedení při provozu vedlejší jednotky: | maximálně 100 m |
| Ochranná třída: | IP20 |
| Teplotní rozsah: | -5 °C … +45 °C |
| Skladovací teplota: | -25 °C … +70 °C |

## Modulární systém

Vložky flex typu „vložky relé“ [1], „vložka vedlejší jednotky“ [2], „žaluziová vložka“ [3] a „vložka stmívače LED“ nebo „vložka e-contact“ [4] lze fyzicky libovolně kombinovat s „nástavci ovládacího prvku“ [5], „senzory hlídacího zařízení Busch“ [6] + [7] a „senzory hlásiče přítomnosti“. Požadovanou funkci lze příslušně vytvořit pomocí konkrétní kombinace, přičemž ne všechny kombinace mají s ohledem na požadované funkce smysl.

## Typy zatížení

Maximální zatížení si lze zjistit z výše uvedené tabulky.

Maximální zatížení:

[11] S vodičem N
[12] Bez vodiče N

*) Jsou možná omezení u nižších zátěží v provozu se 2 vodiči (bez vodiče N).

**VAROVÁNÍ**
Používat se smí pouze stmívatelné LEDi.

## Připojení

**NEBEZPEČÍ**

Přehřátí a zničení přístroje
– V případě provozu s transformátory musí být každý transformátor podle údajů výrobce jištěn na primární straně jednotlivě nebo pomocí tepelné pojistky.
– Je nutno používat pouze vinuté oddělovací transformátory podle ČSN EN 61558.

**VAROVÁNÍ**
Smí se používat kabely s plným jádrem s více vodiči nebo kabely s lankovými vodiči. Je možné připojení kabelů s lankovými vodiči bez koncových dutinek.

- Dbejte na správné zapojení.

Připojení proveďte podle schématu připojení [C].
Rozšíření snímacího rozsahu je možné pomocí Vložka vedlejší jednotky flex (schéma připojení [D]).

[8] Vložka e-contact flex, 1nás.
[9] Volitelně: tlačítko vedlejší jednotky, např.: 2020 US/xxx
[10] Vložka vedlejší jednotky flex

Maximální přípustný instalovaný příkon: 100 % = provozní teplota - 5 °C … 35 °C (viz zátěžovou křivku [13]: % = jmenovitý výkon; °C = okolní teplota).

## Montáž

Montáž pouze do krabic pod omítku podle DIN 49073, jež se nachází v suchých vnitřních prostorech. Pokud jsou aplikovány jiné druhy instalace, je nutno dodržovat platné předpisy.

[A] Připojený přístroj namontujte na krabici pod omítku.
[B] Ovládací prvek nebo senzor příp. nasaďte společně s rámečkem.

Nástavce a rámečky nejsou součástí dodávky a musí být objednány zvlášť.

## Funkce

Pro provoz Vložka e-contact flex, 1nás. musí být připojen ovládací prvek, resp. senzor hlásiče pohybu nebo senzor hlásiče přítomnosti.

## Odstraňování poruch

- Osvětlení bliká:
  – Připojte vodič N.
- Vložka e-contact flex, 1nás. se nezapne:
  – Připojte vodič N.

## Servis

Busch-Jaeger Elektro GmbH – podnik skupiny ABB,
Freisenbergstraße 2, D-58513 Lüdenscheid,
Tel.: +49 2351 956-1600;
www.BUSCH-JAEGER.com

# Slovenčina

| | |
|---|---|
| 64814 U-xxx | Vložka e-contact flex, 1-nás. |

**NEBEZPEČENSTVO**

Pri priamom alebo nepriamom kontakte s časťami pod napätím dôjde k nebezpečnému prechodu prúdu telom. Následkom môže byť elektrický šok, popálenie alebo smrť. Pri neodborne vykonaných prácach na častiach pod napätím hrozí nebezpečenstvo požiaru.
– Pred montážou a demontážou odpojte sieťové napätie!
– Práce v sieti s napätím 110 … 240 V nechajte vykonávať iba odborným personálom.

- Montážny návod si starostlivo prečítajte a uschovajte.
- Ďalšie používateľské informácie a informácie týkajúce sa plánovania získate na adrese www.BUSCH-JAEGER.com alebo naskenovaním QR kódu.

## Použitie v súlade s určením

Prístroj slúži na spínanie osvetľovacích zariadení a je navrhnutý iba pre vnútorné priestory budov.
Prístroj je koncipovaný pre prevádzku stmievateľných LEDi 230 V.
Stmievateľné LED sú zreteľne označené.

## Technické údaje

| | |
|---|---|
| Menovité napätie: | 230 V AC ±10 %, 50 Hz |
| Stratový výkon: | < 0,5 W |
| Pripojenie: | L, N, vstupy a výstupy potenciálovo spojené |
| Skrutková svorka:<br>▪ prierez vodiča, plné jadro:<br>▪ prierez vodiča, lankový: | <br>2 × 2,5 mm² (max.)<br>1 × 1,0 mm² (min.)<br>2 × 2,5 mm² (max.)<br>1 × 1,0 mm² (min.) |
| Vzpera: | odoberateľná, s ochranou a spätnou polohou |
| Prípustná dĺžka vedenia pri prevádzke vedľajšieho miesta: | maximálne 100 m |
| Krytie: | IP20 |
| Rozsah teploty: | -5 °C … +45 °C |
| Skladovacia teplota: | -25 °C … +70 °C |

## Modulárny systém

Vložky flex typu „vložky relé“ [1], „vložka vedľajšieho miesta“ [2], „vložka žalúzie“ [3] a „vložka stmievača LED“ alebo „vložka e-contact“ [4] sa dajú fyzicky ľubovoľne kombinovať s „nadstavcami ovládacieho prvku“ [5], „senzormi strážneho zariadenia Busch“ [6] + [7] a „senzormi hlásiča prítomnosti“. Požadovaná funkcia sa dá príslušne vytvoriť pomocou cielenej kombinácie, pričom nie všetky kombinácie majú z hľadiska požadovanej funkcie zmysel.

## Druhy záťaže

Maximálne záťaže je možné získať z tabuľky uvedenej vyššie.

Maximálne zaťaženia:

[11] S vodičom N
[12] Bez vodiča N

*) Sú možné obmedzenia pri nižších záťažiach pri prevádzke s 2 vodičmi (bez vodiča N).

**POZOR**
Používať sa smú len stmievateľné LEDi.

## Pripojenie

**NEBEZPEČENSTVO**

Prehriatie a zničenie prístroja
– Pri prevádzke s transformátormi sa musí každý transformátor podľa údajov výrobcu istiť na primárnej strane jednotlivo alebo pomocou tepelnej poistky.
– Je nutné používať iba vinuté oddeľovacie transformátory podľa STN EN 61558.

**POZOR**
Smú sa používať káble s plným jadrom s viacerými vodičmi a lankové káble. Je možné pripojenie lankových káblov bez koncových dutiniek.

- Dávajte pozor na správne zapojenie.

Pripojenie vykonávajte podľa schémy zapojenia [C].
Rozšírenie snímacieho rozsahu je možné pomocou Vložka vedľajšieho miesta flex (schéma zapojenia [D]).

[8] Vložka e-contact flex, 1-nás.
[9] Voliteľne: tlačidlo vedľajšieho miesta, napr.: 2020 US/xxx
[10] Vložka vedľajšieho miesta flex

Maximálny prípustný inštalovaný výkon: 100 % = prevádzková teplota -5 °C … 35 °C (pozri stratovú krivku [13]: % = menovitý výkon; °C = teplota okolia).

## Montáž

Montáž iba do krabíc pod omietku podľa DIN 49073, ktoré sa nachádzajú v suchých vnútorných priestoroch. Ak sú aplikované iné druhy inštalácie, je potrebné dodržiavať platné predpisy.

[A] Pripojený prístroj namontujte na krabicu pre montáž pod omietku.
[B] Ovládací prvok alebo senzor príp. nasaďte spolu s rámčekom.

Nadstavce a rámčeky nie sú súčasťou dodávky a musia sa objednať zvlášť.

## Funkcia

Na prevádzku Vložka e-contact flex, 1-nás. sa musí nasadiť ovládací prvok, resp. senzor hlásiča pohybu alebo senzor hlásiča prítomnosti.

## Odstraňovanie porúch

- Osvetlenie bliká:
  – Pripojte vodič N.
- Vložka e-contact flex, 1-nás. sa nezapne:
  – Pripojte vodič N.

## Servis

Busch-Jaeger Elektro GmbH - podnik skupiny ABB,
Freisenbergstraße 2, D-58513 Lüdenscheid,
Tel.: +49 2351 956-1600;
www.BUSCH-JAEGER.com