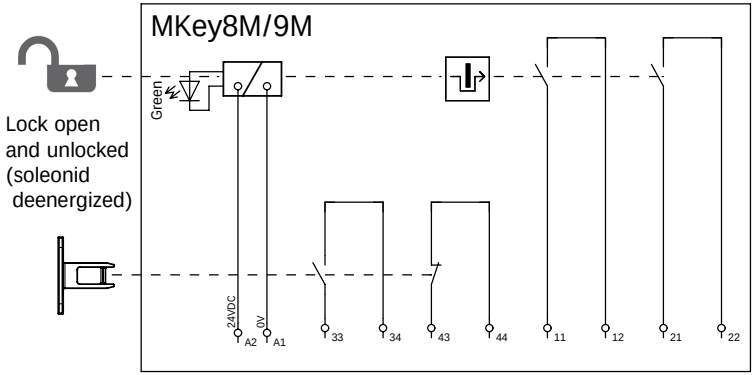

Lock open and unlocked (soleonid deenergized)

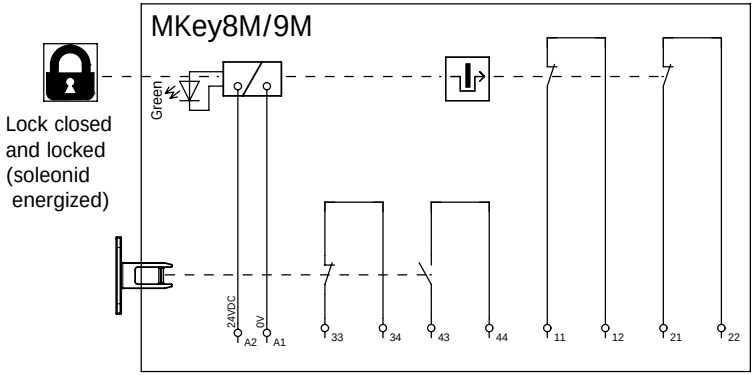

Lock closed and locked (soleonid energized)

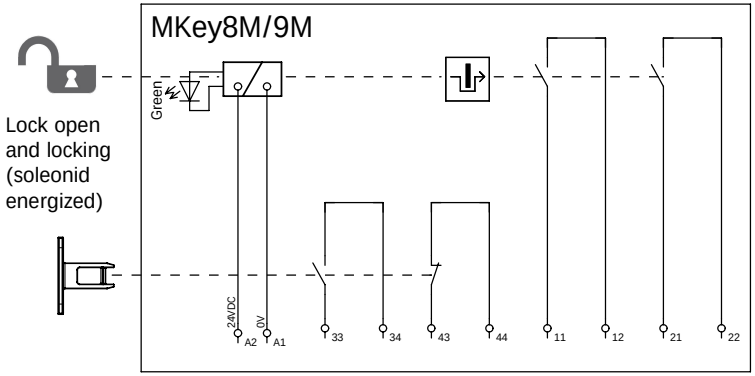

Lock open and locking (soleonid energized)

			Datum	2019-09-16	ABB	ABB Jokab Safety	Wiring diagram	2TLC010025T0002		=	
			Redigerare	SEHAHAL5	MKey8M / MKey9M Power to lock					+	
			Kontollerad						HHg_New	Blad	12m
Ändring	Datum	Namn	Ursprung		Ersättning för	Ersatt av				Blad	22 / 32