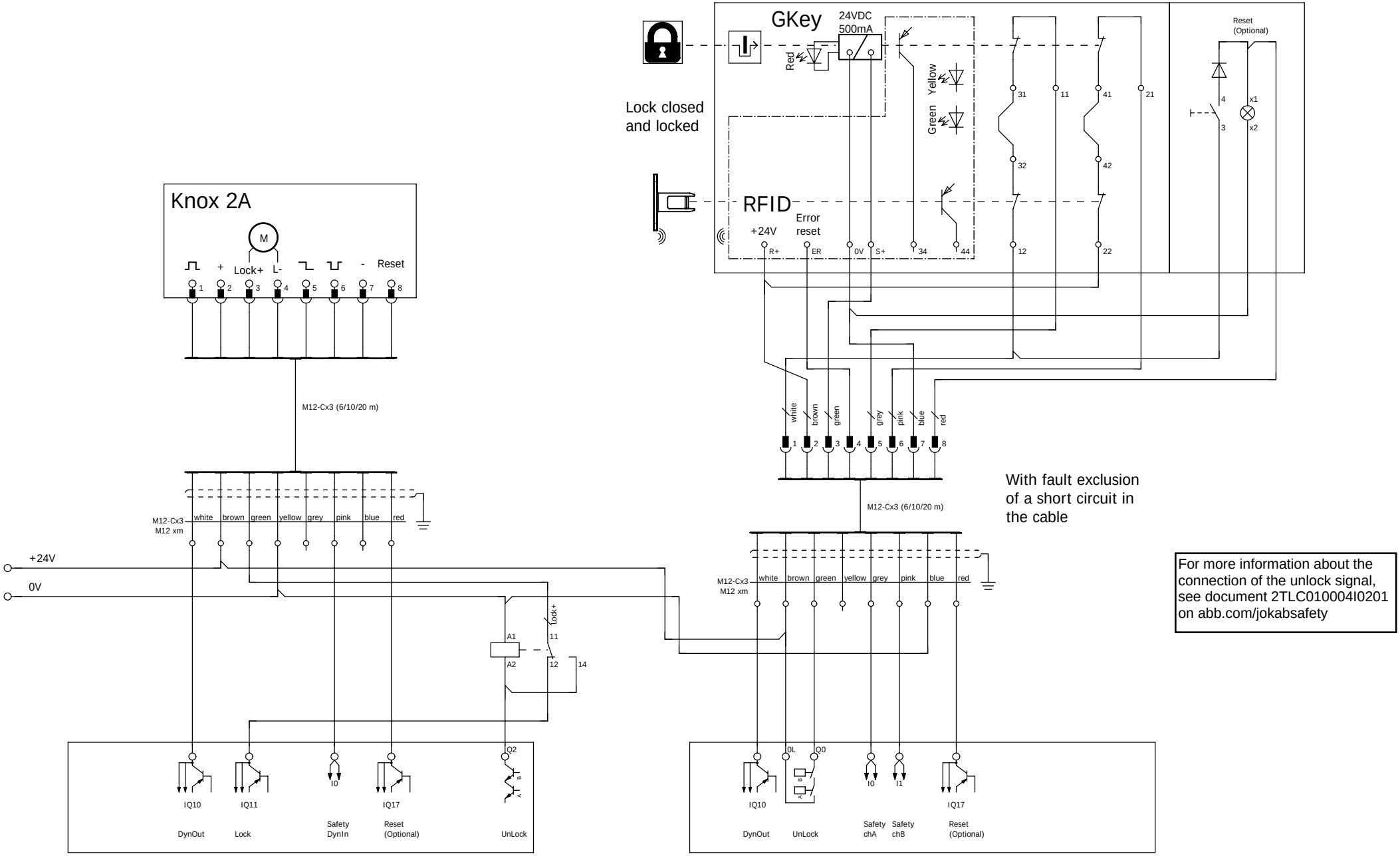

For more information about the connection of the unlock signal, see document 2TLC010004I0201 on abb.com/jokabsafety

6

7b

			Datum	2018-12-19	ABB	ABB Jokab Safety	GKey_2CHfe_2TLC010023T0009	= GKey
			Redigerare	SEHAHAL5				+
			Kontollerad		New products		HHg_New	Blad 7
Ändring	Datum	Namn	Ursprung		Ersättning för	Ersatt av		Blad 13 / 23