ロボティクス

IRB 1600ID
産業用ロボット

主なアプリケーション
アーク溶接

アーク溶接専用ロボット
IRB 1600ID「Integrated Dressing(機内配線)」は全てのケーブルとホースを上部アーム内部に通しており、アーク溶接に非常に適しています。ドレスパックは、溶接用電源、溶接用ワイヤ、シールドガス、圧縮空気などアーク溶接に必要なものを全て含んでいます。

ライフタイムの向上
プロセスケーブルの損傷は、予期しないライン停止の共通の原因です。IRB 1600IDはライン停止を最低限に留めます。ケーブルが上部アーム内部を通っているため、プロセスケーブルの損傷を招くような動作を防ぎ、ライフタイムを延ばします。

動作範囲の拡大
統合されたドレスパックにより、ロボットの外形寸法が小型になりました。これによってロボットの動作範囲が広がり、複雑な形状物の溶接において利便性が高まります。これはまた、ドレスパックが接触し損傷するというリスクを排除することにつながります。

簡単なロボットプログラミング
ドレスパックが外側を通る場合、通常のロボットのプログラミングとは異なる点がいくつかあります。外側を通るドレスパックの配線は予測不可能な動きをするため、プログラマはロボットの動作中にドレスパックの接触に注意しなければなりません。

ケーブルのメンテナンス期間を延ばす
ロボットの上部アームにドレスパックが通っているため、ドレスパックの揺れを防止し、ケーブルとコネクタのライフタイムを延ばします

IRB 1600ID

仕様

機種	リーチ	可搬重量
IRB 1600ID-4/1.5	1.5 m	4 kg
軸数:	6	
保護等級:	IP40	
据付:	床置、天吊	

動作性能

位置繰り返し精度:	0.02 mm	
軌跡繰り返し精度:	0.48 mm	
動作範囲と最高速度:	**動作範囲:**	**最高速度:**
1軸	+180° ～ -180°	180°/s
2軸	+150° ～ -90°	180°/s
3軸	+79° ～ -238°	180°/s
4軸	+155° ～ -155°	320°/s
5軸	+135° ～ -90°	380°/s
6軸	+200° ～ -200°	460°/s

4軸および6軸は最高で+300° ～ –300°
激しく細かい動きの時に生じるオーバーヒートを防止する監視機能を有しています。

電気接続

電源電圧:	200-600V, 50/60 Hz
消費電力:	0.57 kW (ISO-キューブ)

機器仕様

全体高さ:	484 x 648 mm Height: 1392 mm
ロボットベース:	250 kg

周辺環境

周辺温度:	
運転中:	+5℃ (41°F) ～ +45℃ (113°F)
輸送中および保管時:	-25℃ (13°F) ～ +55℃ (131°F)
短時間 (最大 24 h):	～ +70℃ (158°F)
相対湿度:	最大 95%
ノイズレベル:	最大 73 dB (A)
安全性	監視付き2チャンネル回路、 非常停止、安全機能 3ポジションイネーブル装置
エミッション	EMC/EMI - シールド

上記のデータや寸法は予告なく変更されることがあります。

動作範囲

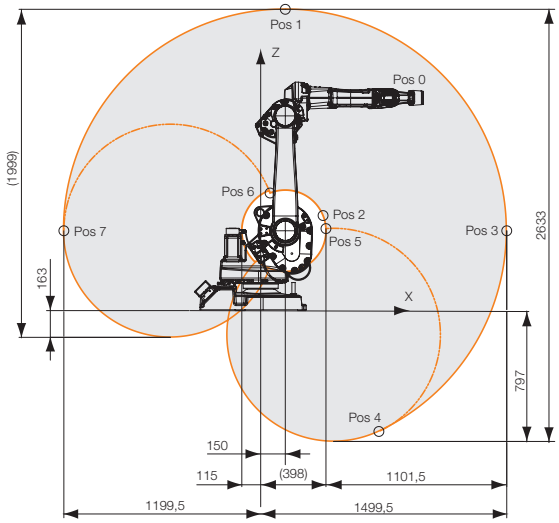

© Copyright ABB Robotics. PR10343EN_R2 November 2008.

ABB 株式会社　オートメーション・モーション事業部
ロボット部:03-5784-6150　　名豊事業所:0565-26-0770
www.abb.co.jp

Power and productivity
for a better world™