Welcome®

Manual para el instalador

www.abb.es/niessen

NiESSEN
Design for living spaces

Indice

Instalación kit de audio 04
Instalación de audio dos porteros en serie 05
Instalación de audio dos porteros en estrella 06
Instalación kit de video 07
Instalación de video bifamiliar en estrella 08
Instalación de video bifamiliar en serie 09
Instalación de video unifamiliar dos monitores en serie 10
Instalación unifamiliar con control de puerta a traves de smartphone o tablet 11
Instalación de video unifamiliar cuatro monitores en serie 12
Instalación edificio audio 14
Instalación edificio audio dos accesos 16
Instalación edificio video 18
Instalación edificio mixto audio / video 20
Instalación edificio audio / video dos accesos 22
Instalación edificio audio / video con varios apartamentos y acceso individual 25
Instalación residencial con un acceso general con pulsadores 29
Instalación residencial con un acceso general teclado alfanumérico 33
Instalación residencial un acceso con pulsadores y distribuidor 37
Instalación residencial con un acceso general con teclado alfanumérico y distribuidor 41
Instalación residencial multiacceso con pulsadores 45
Instalación residencial multiacceso con pulsadores y varios accesos interiores 49
Instalación residencial con teclado alfanumérico y varios accesos interiores 53
Instalación residencial multiacceso 57
Instalación de villas con acceso general teclado alfanumérico o pulsadores 61
Funcionalidades del actuador 64
Información para hacer pedidos 67
Dimensiones 71
Listado de referencias 72

Instalación kit de audio

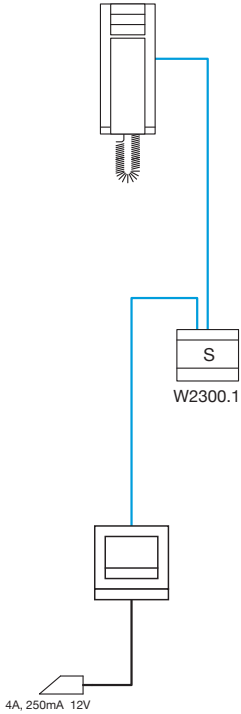

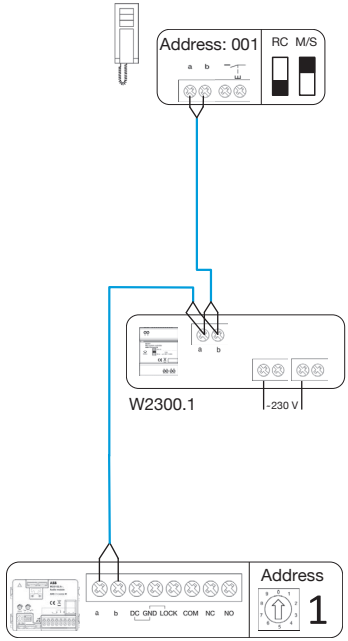

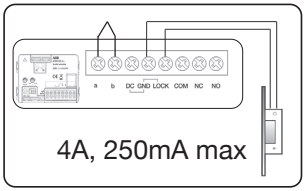

Abrepuertas Ref: W2343

2 x 0,80 mm²
Cable Ref: 9682

Instalación de audio 2 porteros en serie

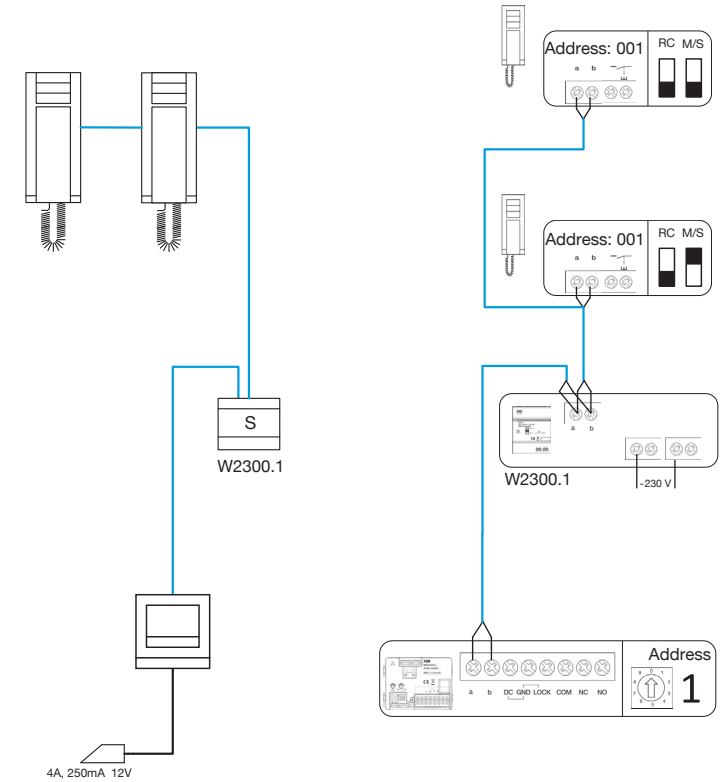

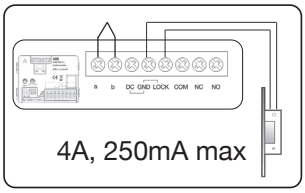

Abrepuertas Ref: W2343

2 x 0,80 mm²
Cable Ref: 9682

Instalación de audio 2 porteros en estrella

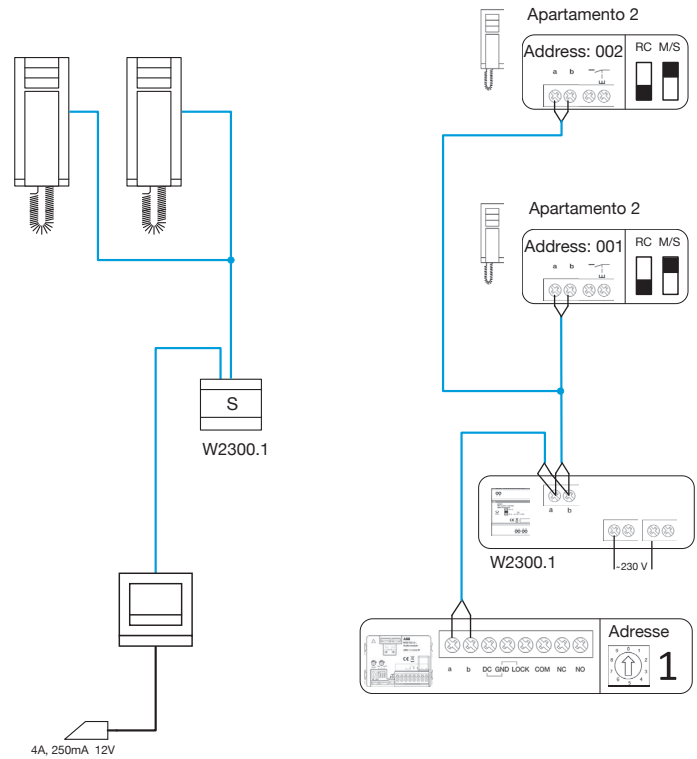

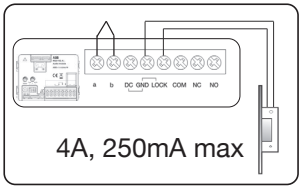

Abrepuertas Ref: W2343

2 x 0,80 mm²
Cable Ref: 9682

Instalación kit de video

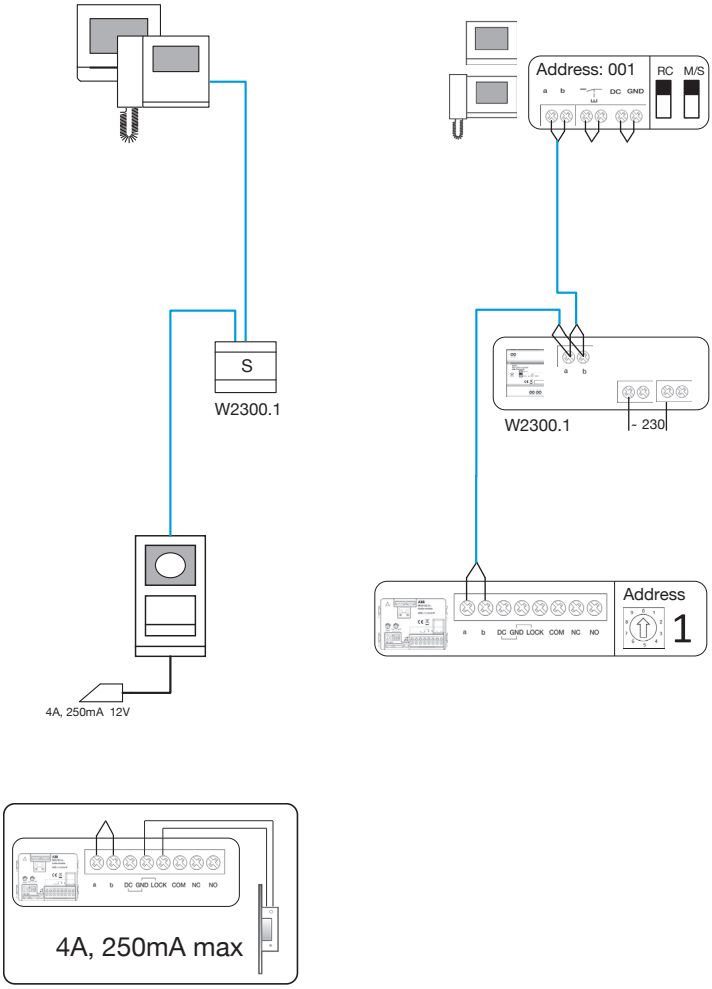

Instalación de video bifamiliar en estrella

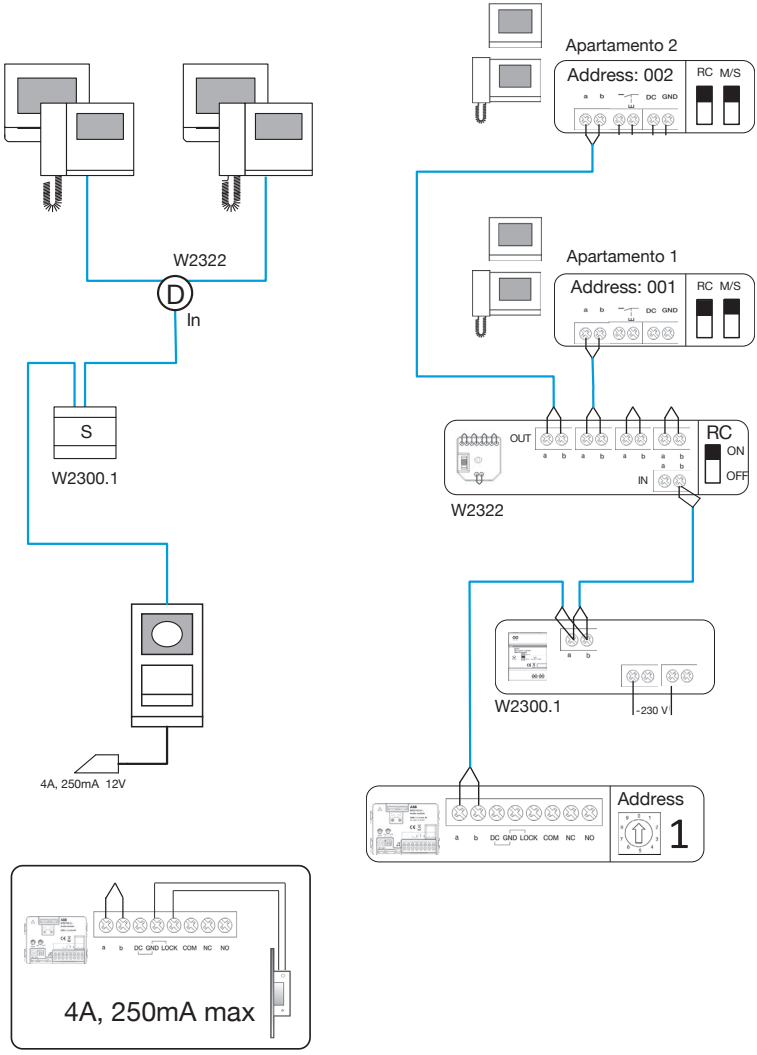

Abrepuertas Ref: W2343

2 x 0,80 mm²
Cable Ref: 9682

Instalación de video bifamiliar en serie

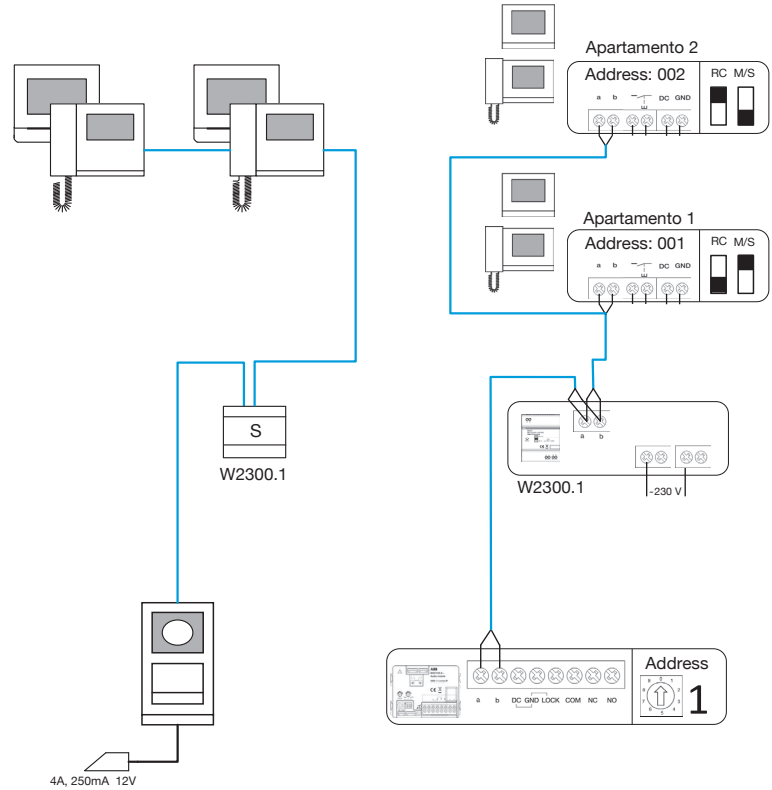

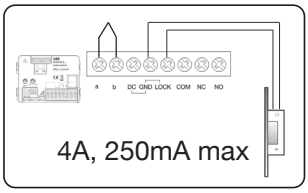

Abrepuertas Ref: W2343

2 x 0,80 mm²
Cable Ref: 9682

Instalación de video unifamiliar 2 monitores en serie

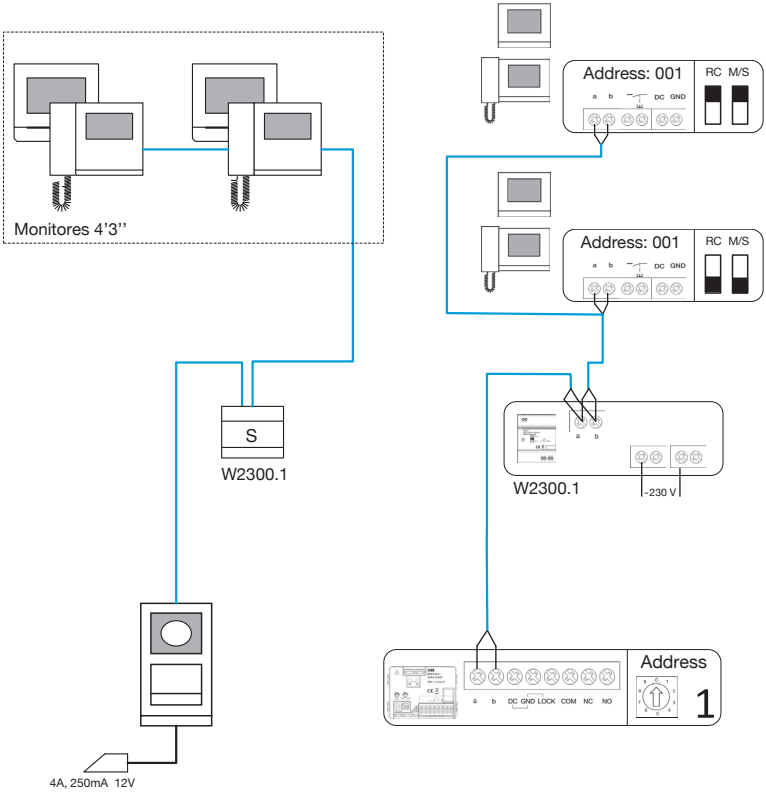

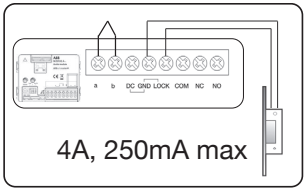

Abrepuertas Ref: W2343

2 x 0,80 mm²
Cable Ref: 9682

Instalación unifamiliar con control de puerta a traves de smartphone o tablet

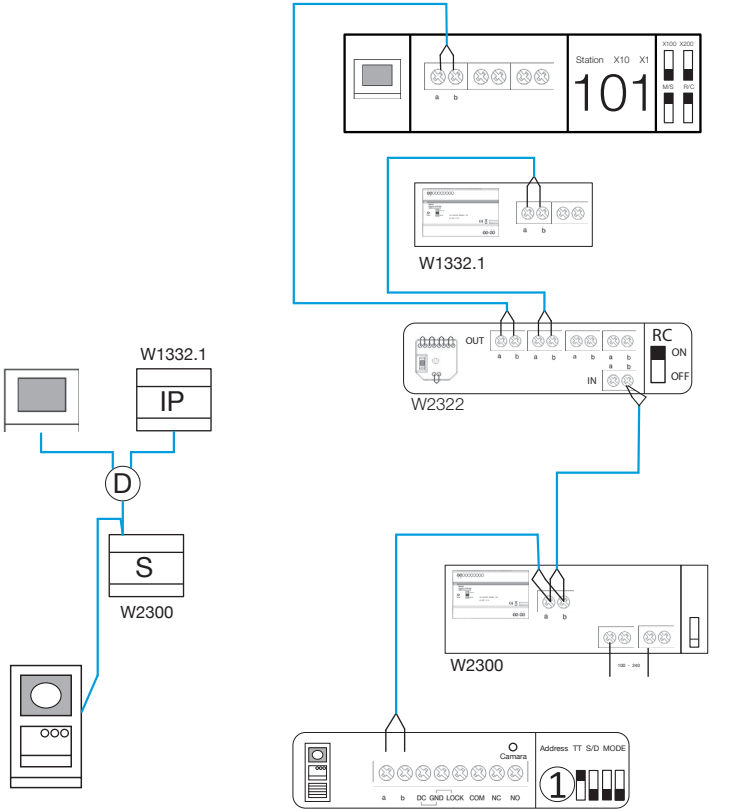

2 x 0,80 mm²
Cable Ref: 9682

Instalación de video unifamiliar 4 monitores en serie

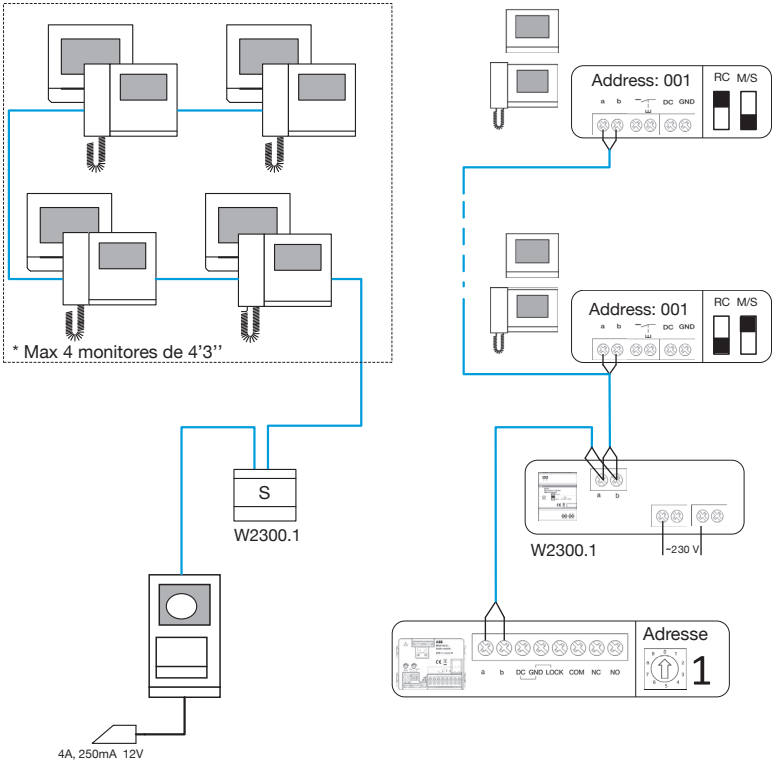

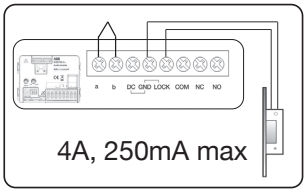

Abrepuertas Ref: W2343

2 x 0,80 mm²
Cable Ref: 9682

*** Si se colocan más monitores (o monitores de 7'') debemos cambiar el sistema de control por el W2300**

Notas

Instalación edificio audio

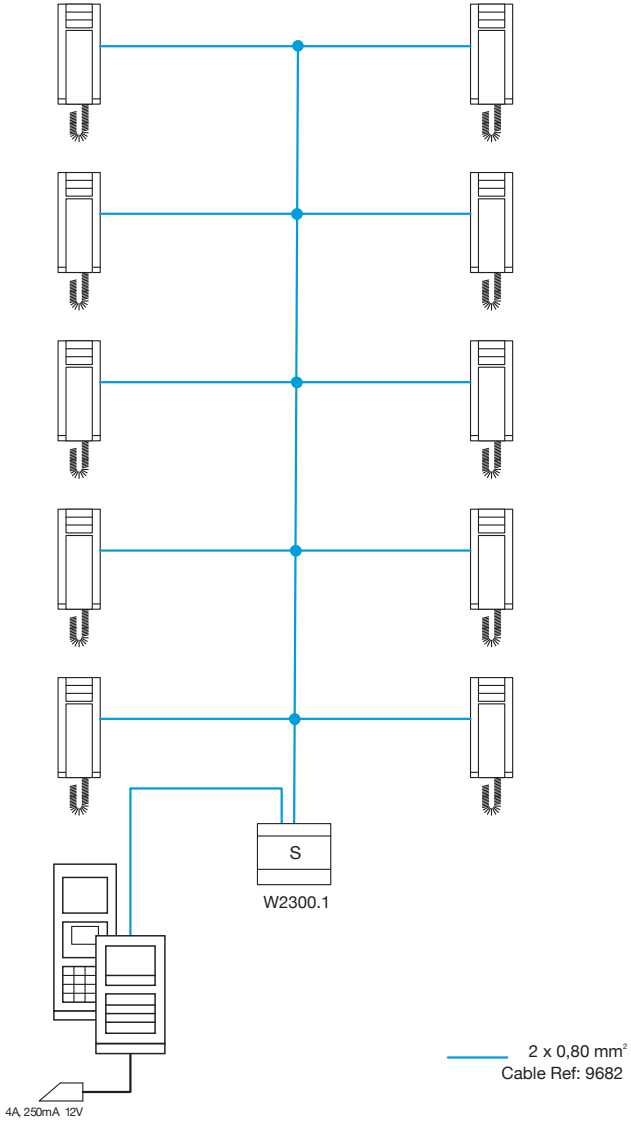

Instalación edificio audio

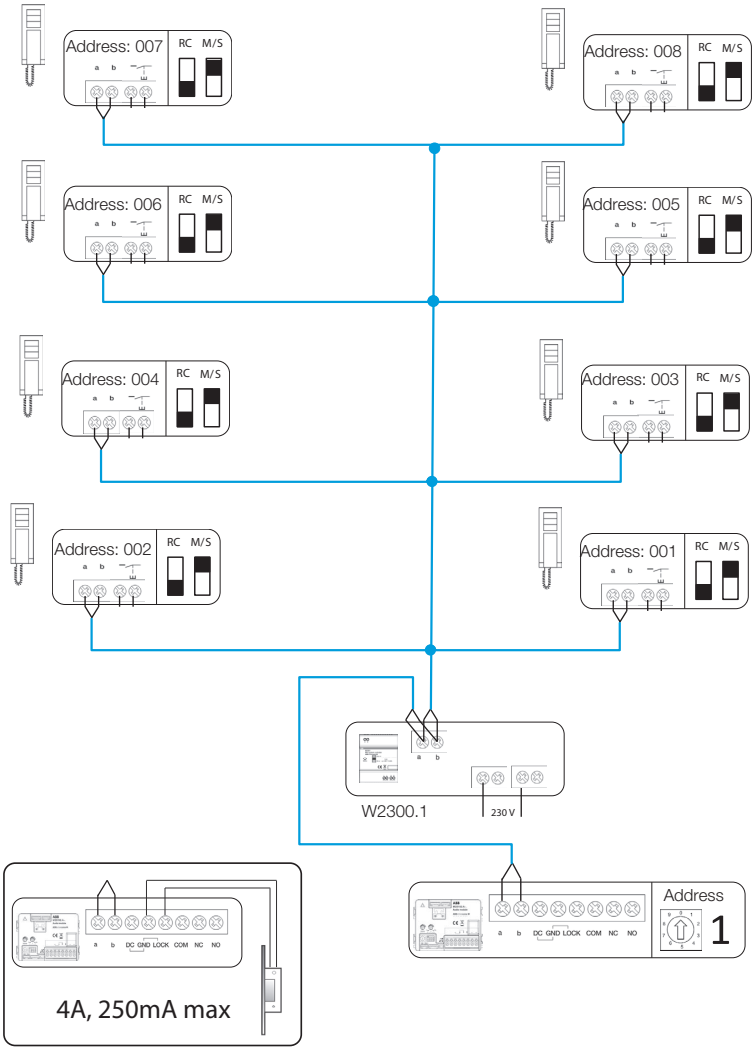

Abrepuertas Ref: W2343

2 x 0,80 mm²
Cable Ref: 9682

Instalación edificio audio 2 accesos

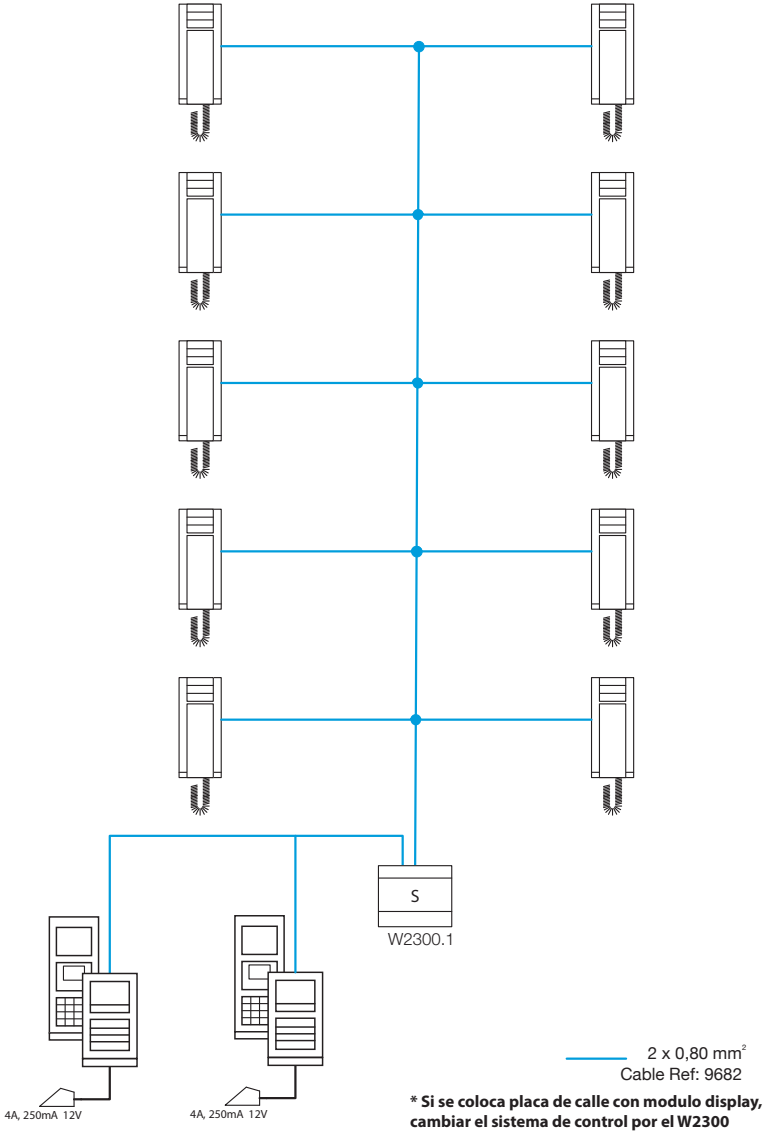

Instalación edificio audio 2 accesos

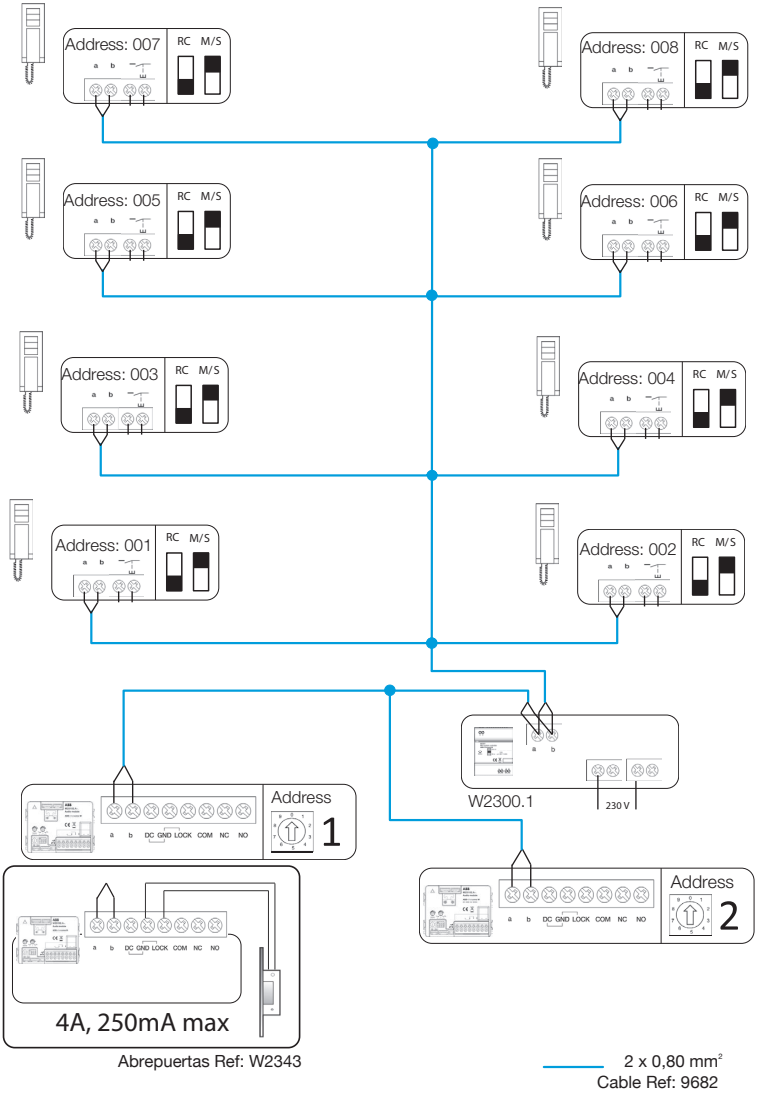

Instalación edificio video

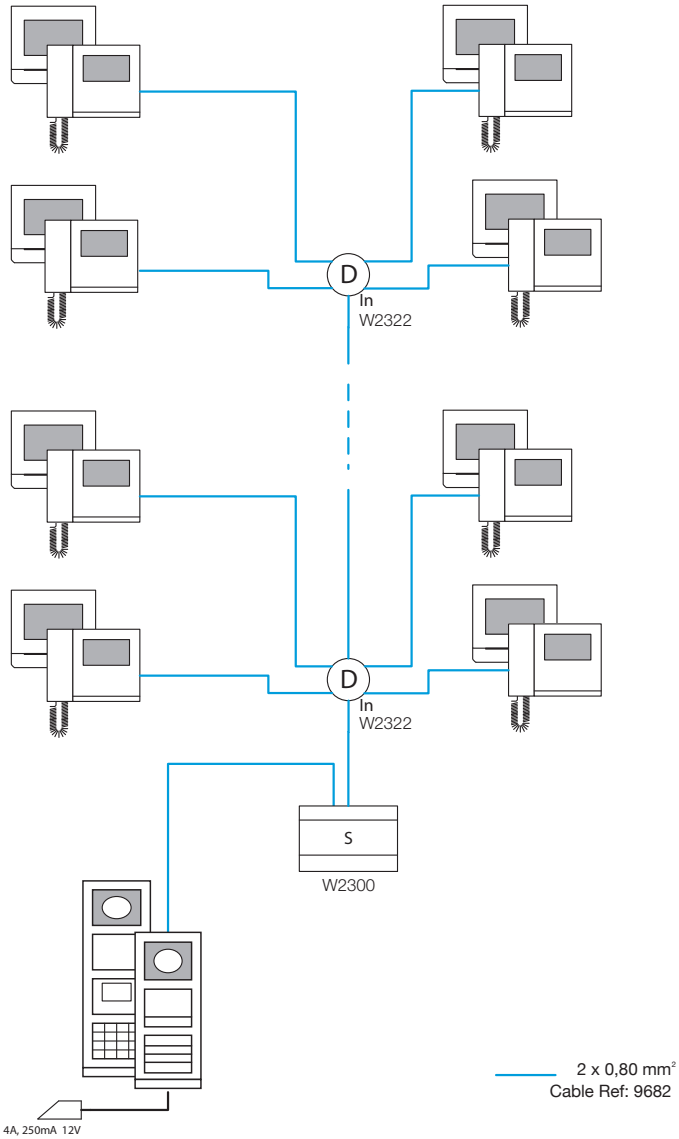

Instalación edificio video

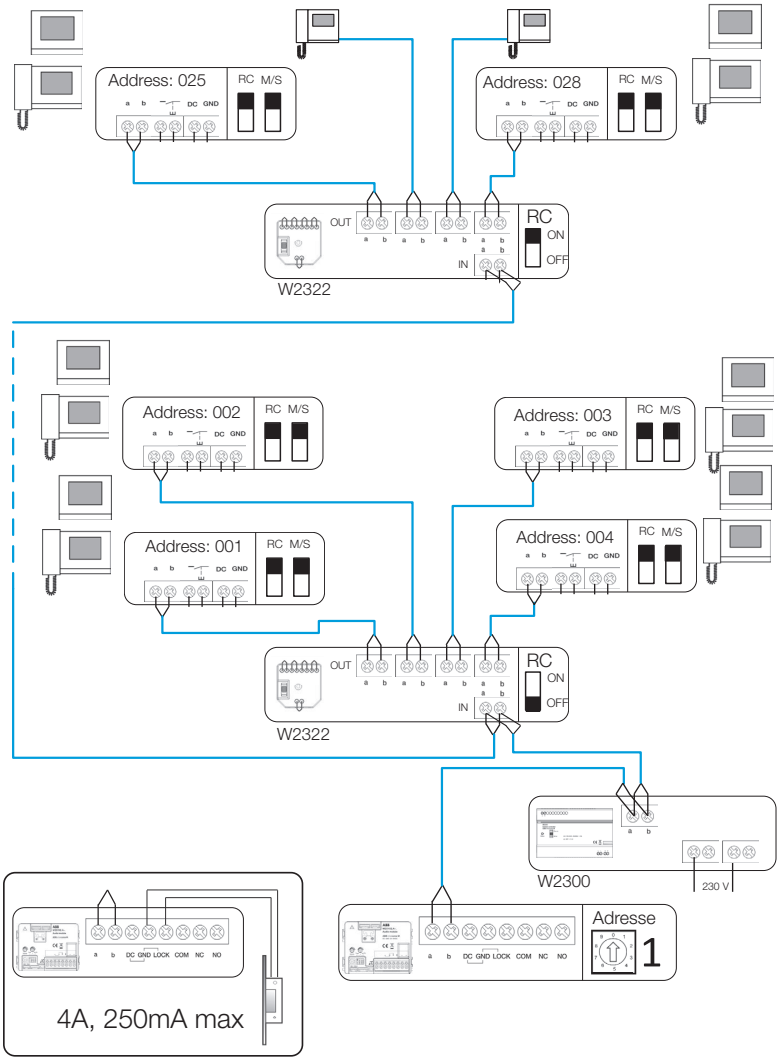

Abrepuertas Ref: W2343

2 x 0,80 mm²
Cable Ref: 9682

Instalación edificio mixto audio / video

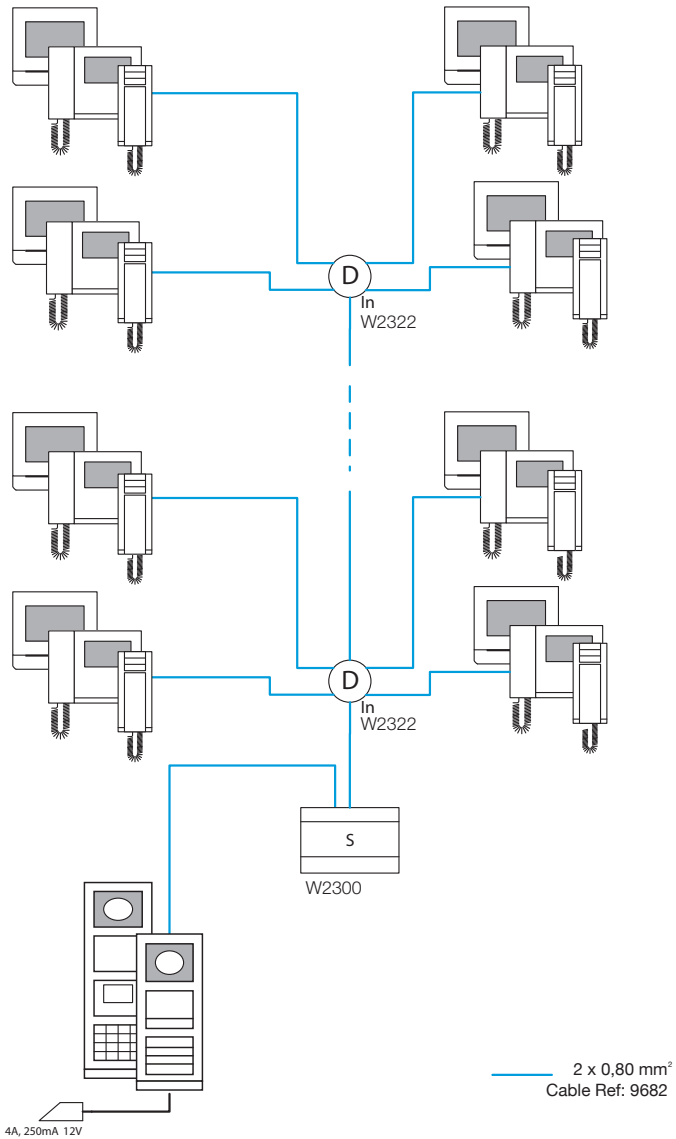

Instalación edificio mixto audio / video

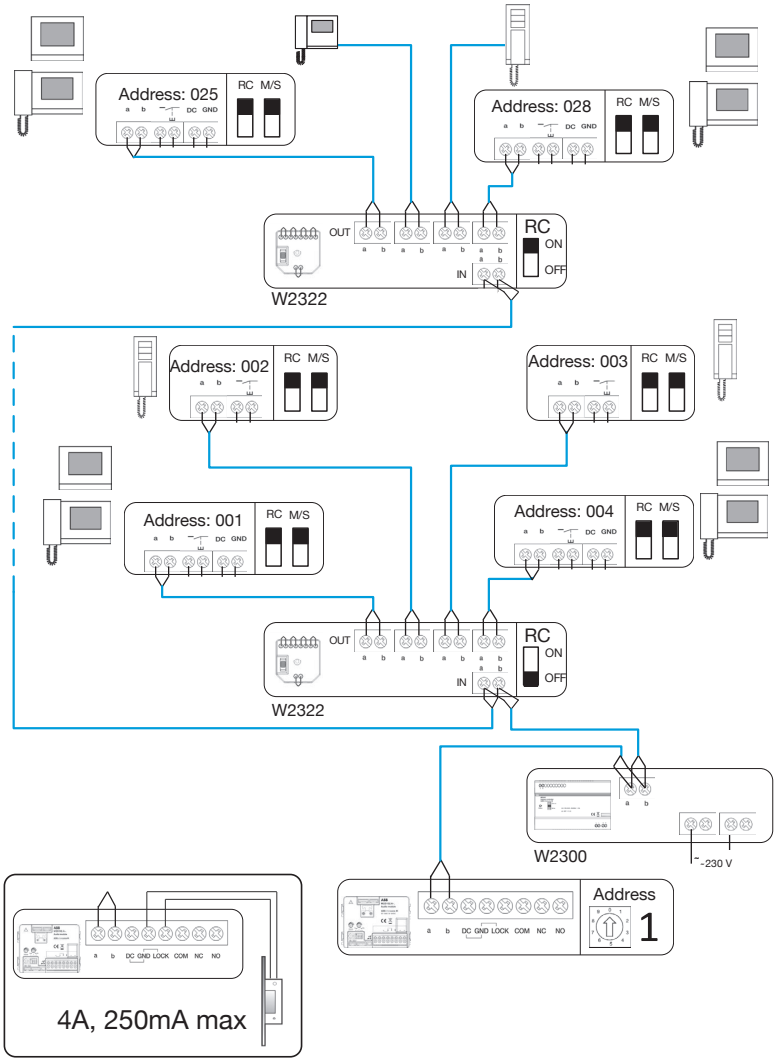

Abrepuertas Ref: W2343

2 x 0,80 mm²
Cable Ref: 9682

Instalación edificio audio / video 2 accesos

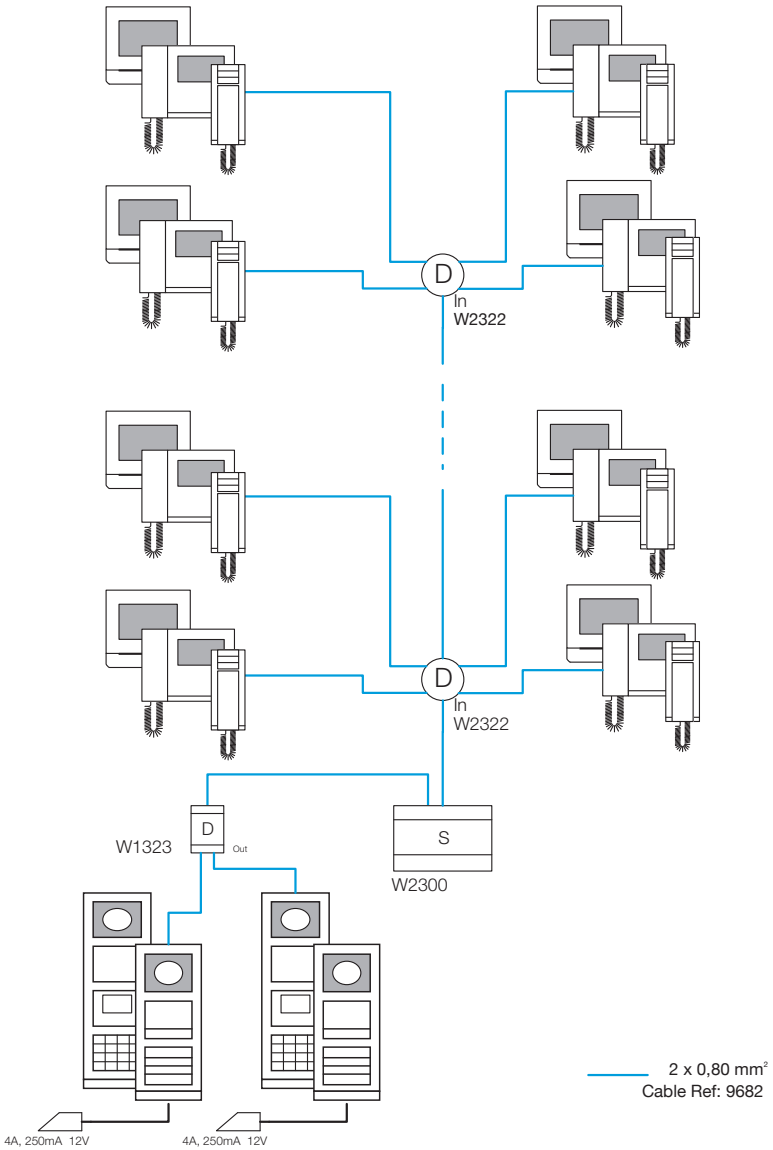

Instalación edificio audio / video 2 accesos

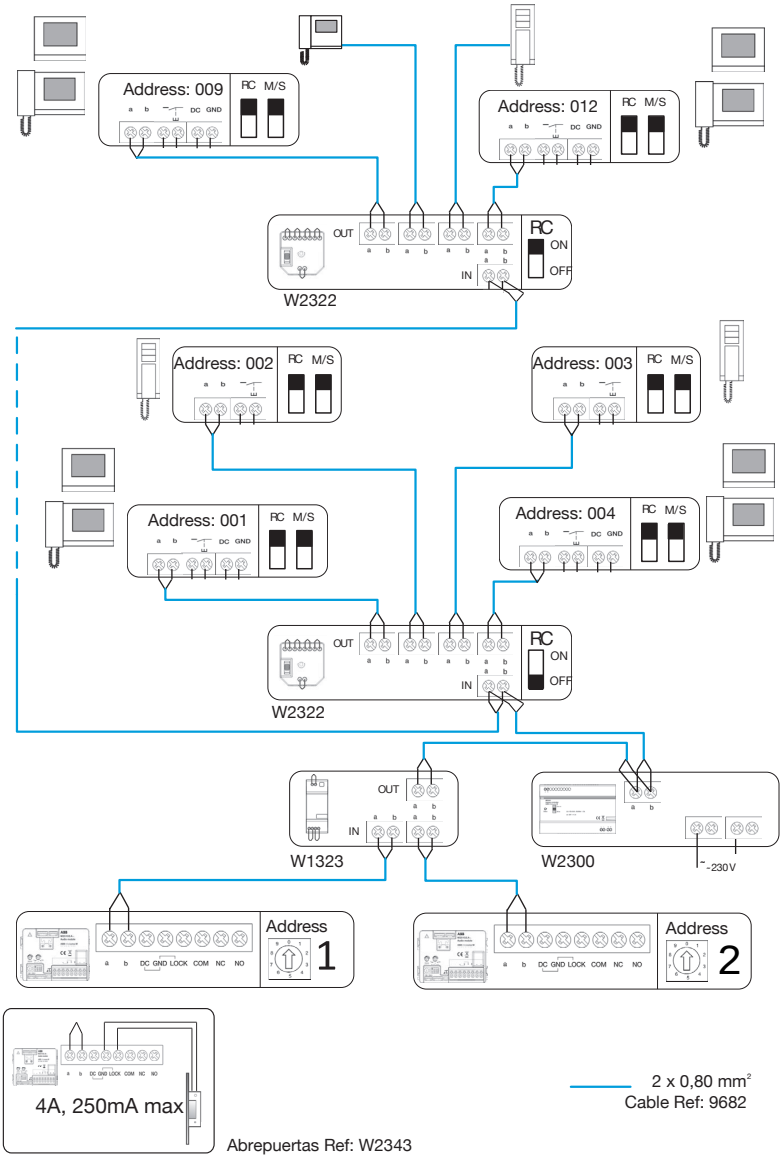

Notas

Instalación edificio audio / video con varios apartamentos y acceso individual

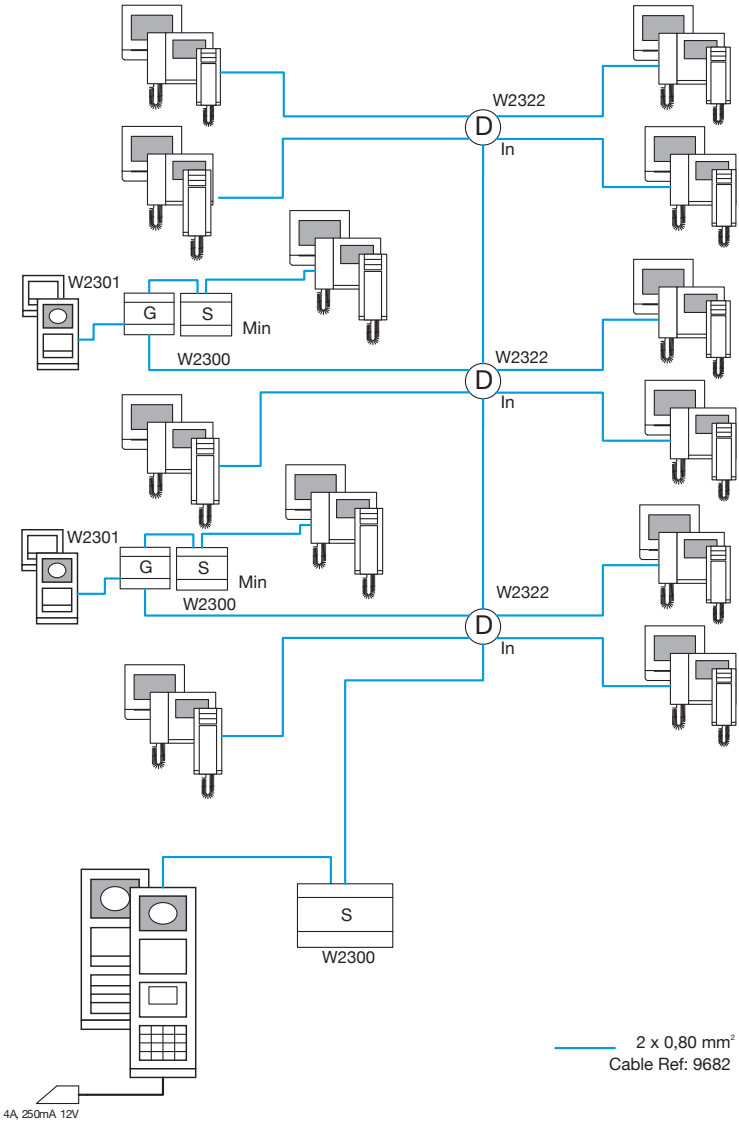

Instalación edificio audio / video con varios apartamentos y acceso individual

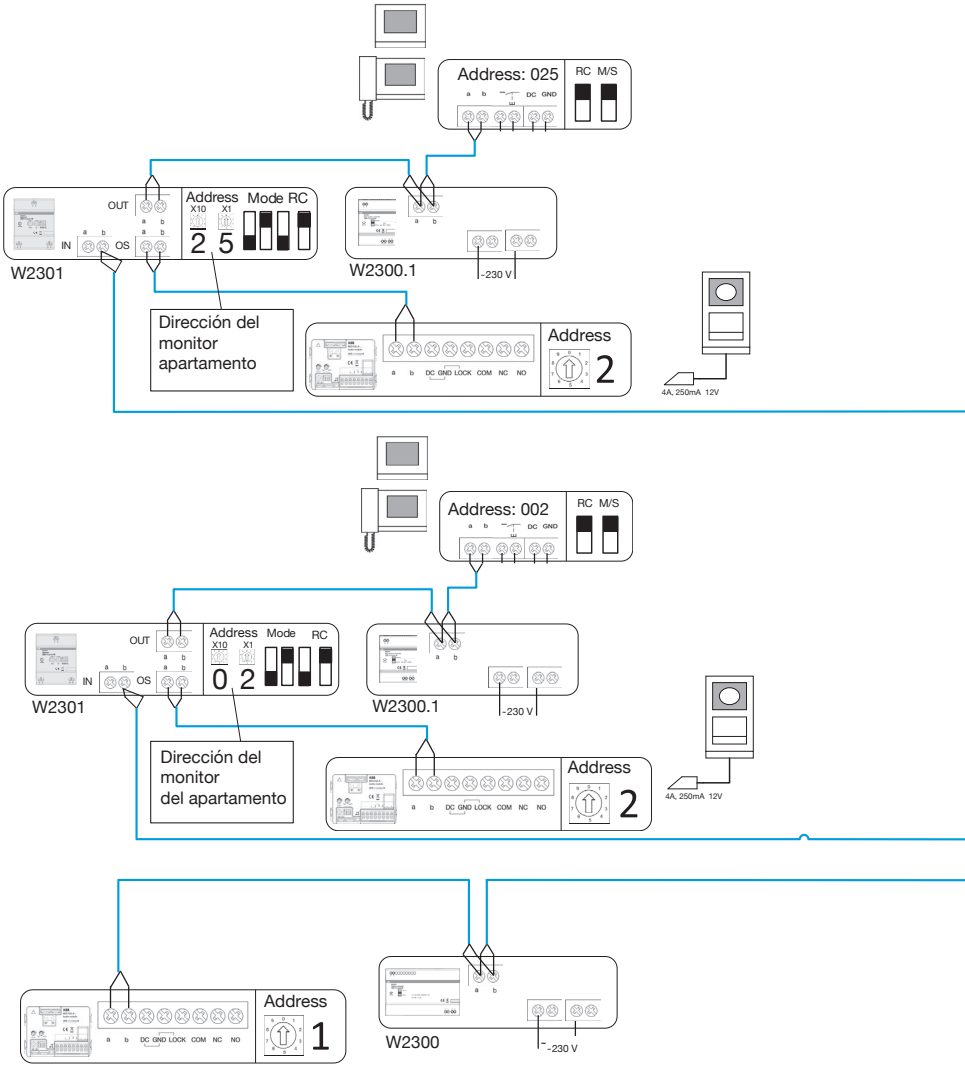

Instalación edificio audio / video con varios apartamentos y acceso individual

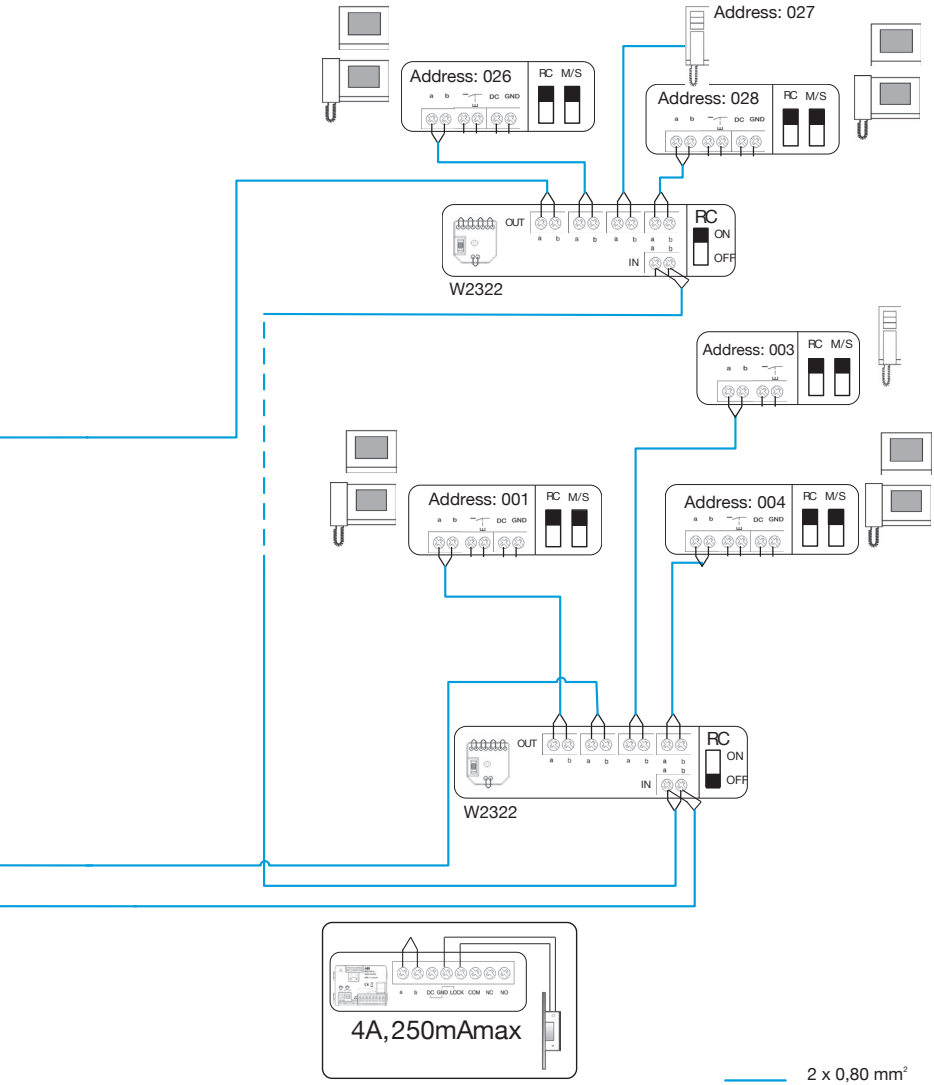

Abrepuertas Ref: W2343

2 x 0,80 mm²
Cable Ref: 9682

Notas

Instalación residencial con 1 acceso general con pulsadores

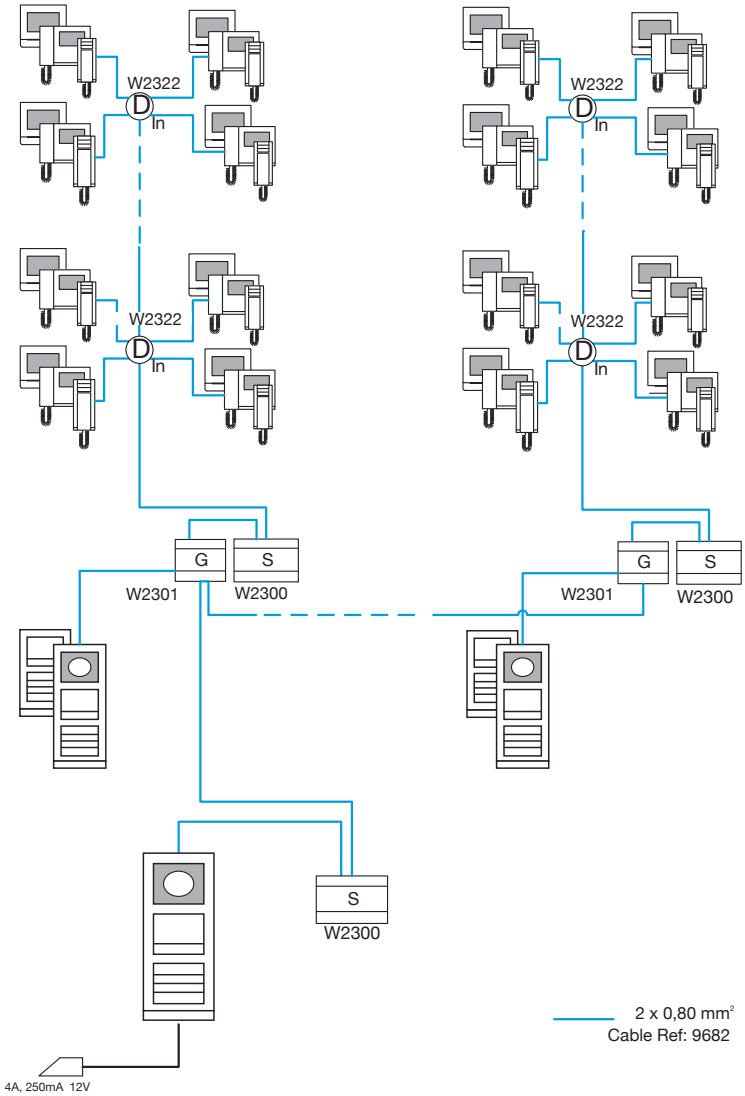

Instalación residencial con 1 acceso general con pulsadores

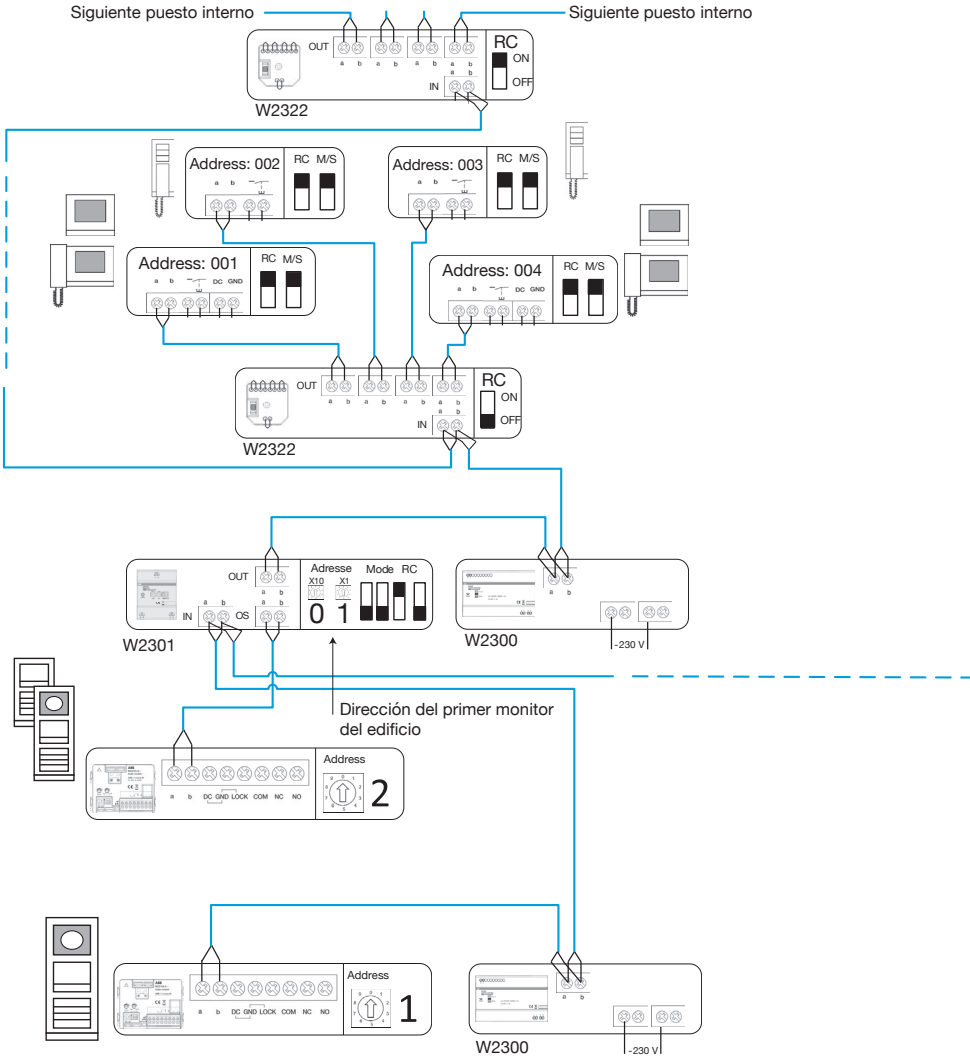

Instalación residencial con 1 acceso general con pulsadores

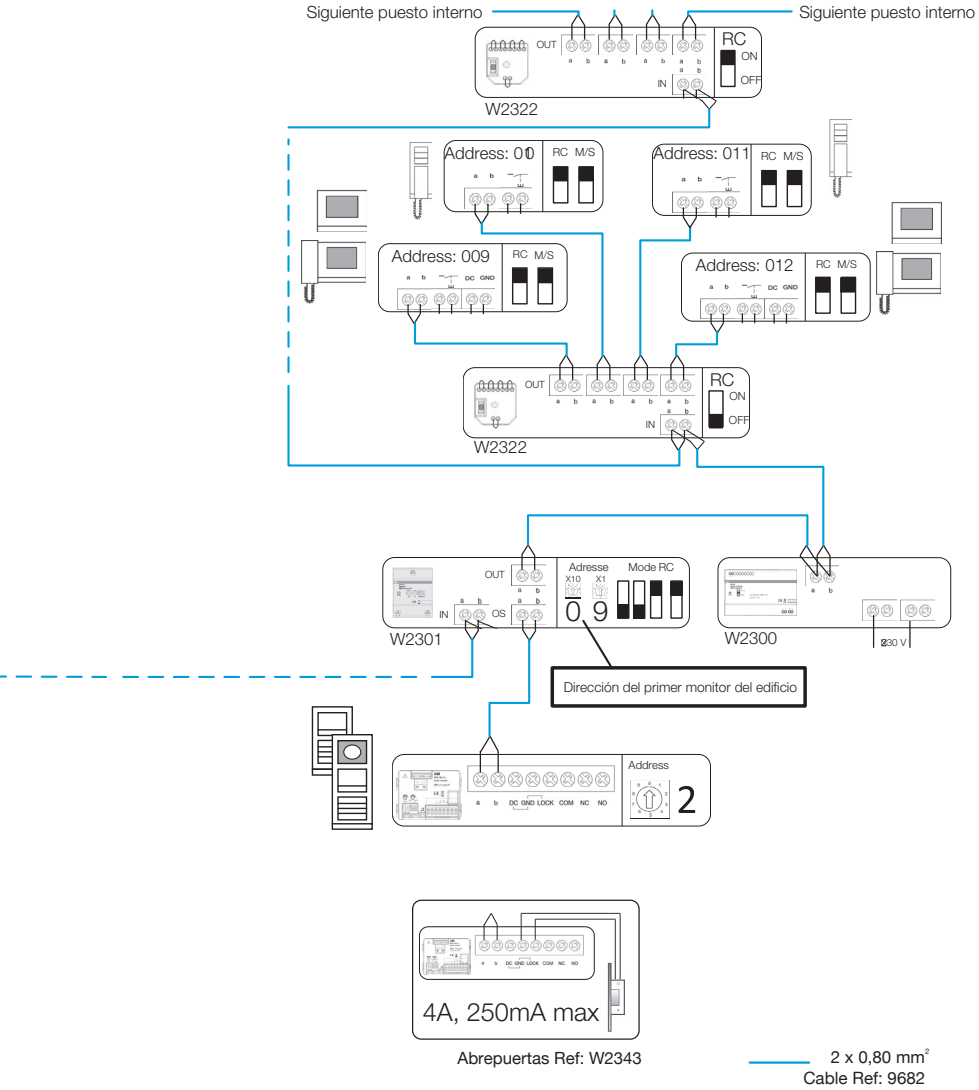

Notas

Instalación residencial con 1 acceso general teclado alfanumerico

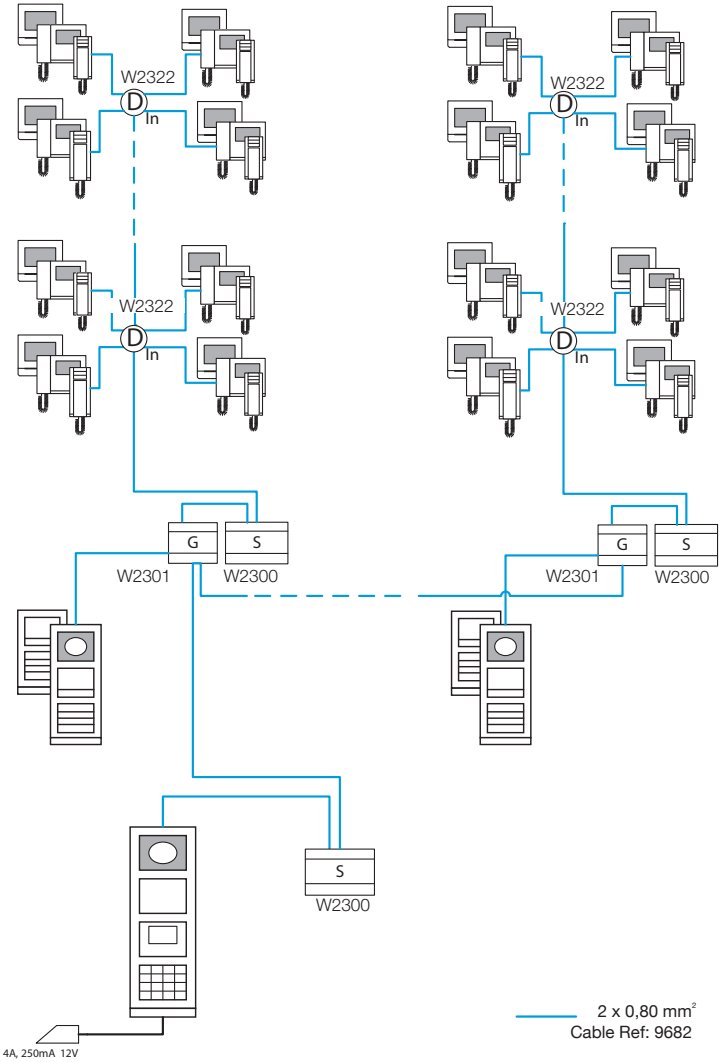

Instalación residencial con 1 acceso general teclado alfanumerico

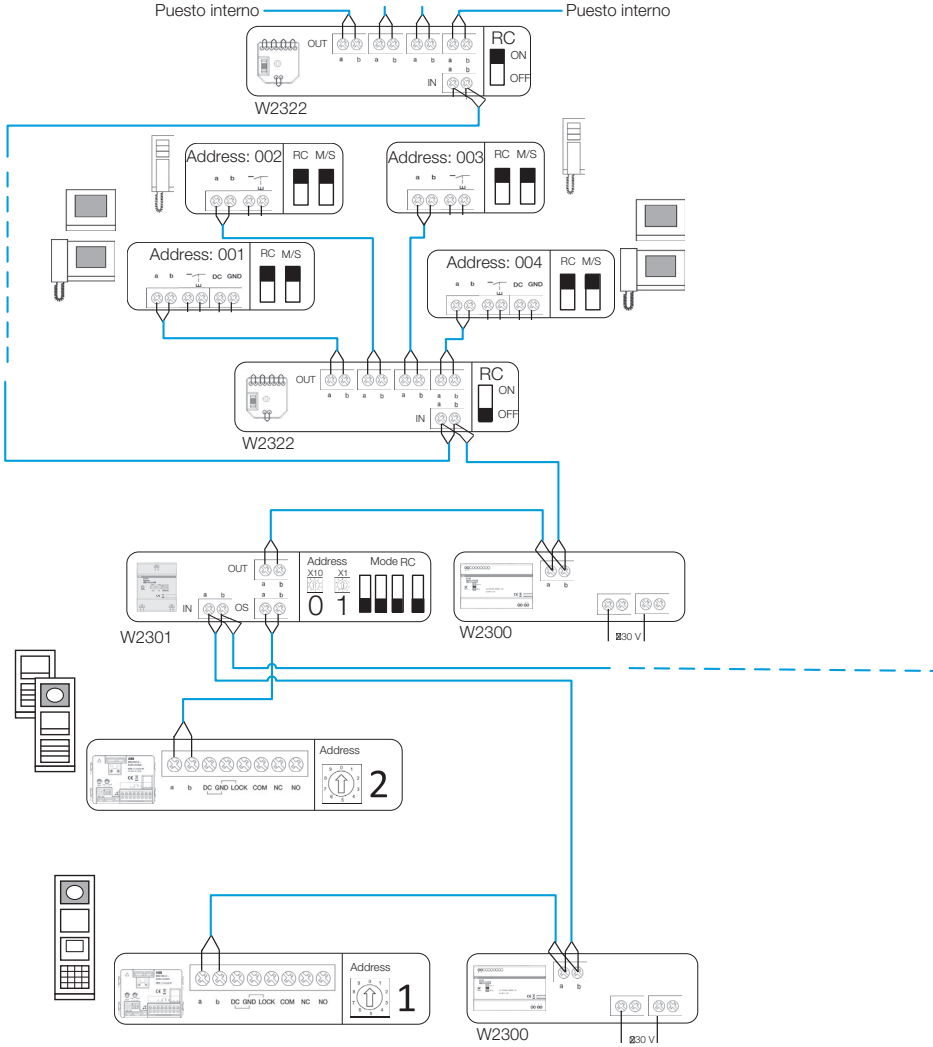

Instalación residencial con 1 acceso general teclado alfanumerico

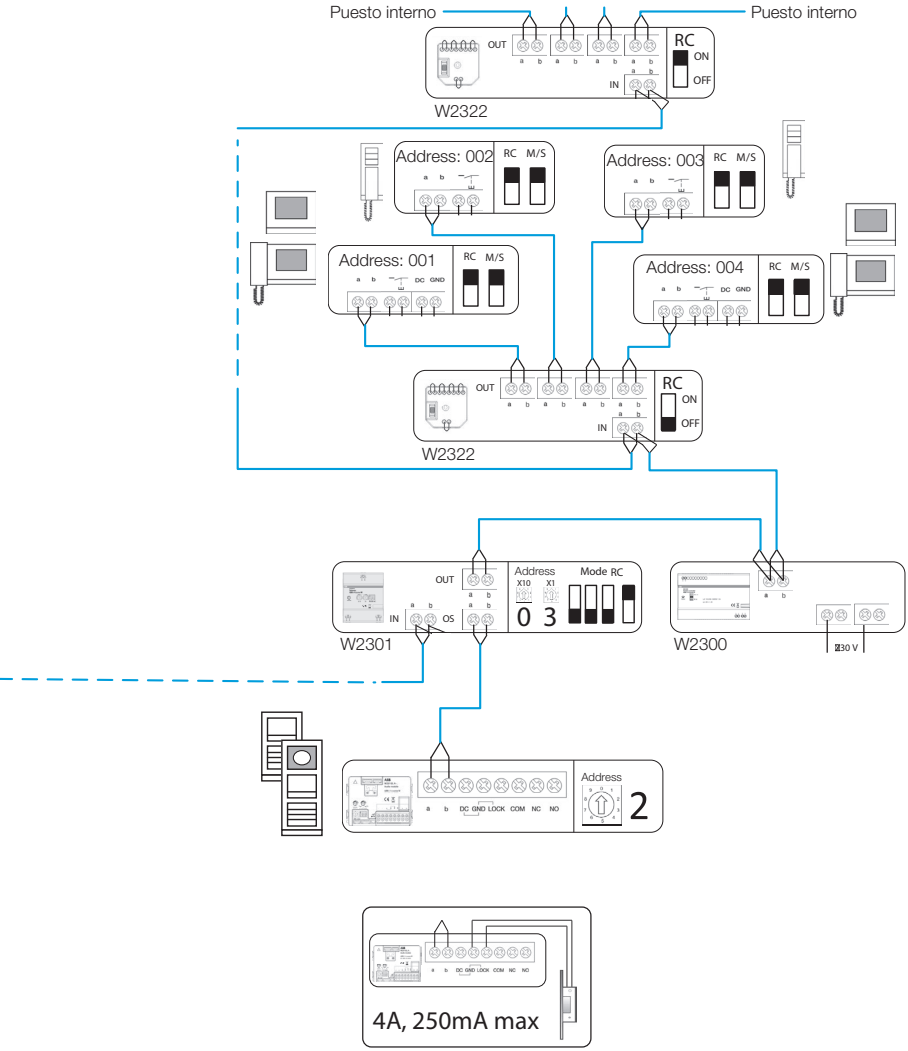

Abrepuertas Ref: W2343

2 x 0,80 mm²
Cable Ref: 9682

Notas

Instalación residencial 1 acceso con pulsadores y distribuidor

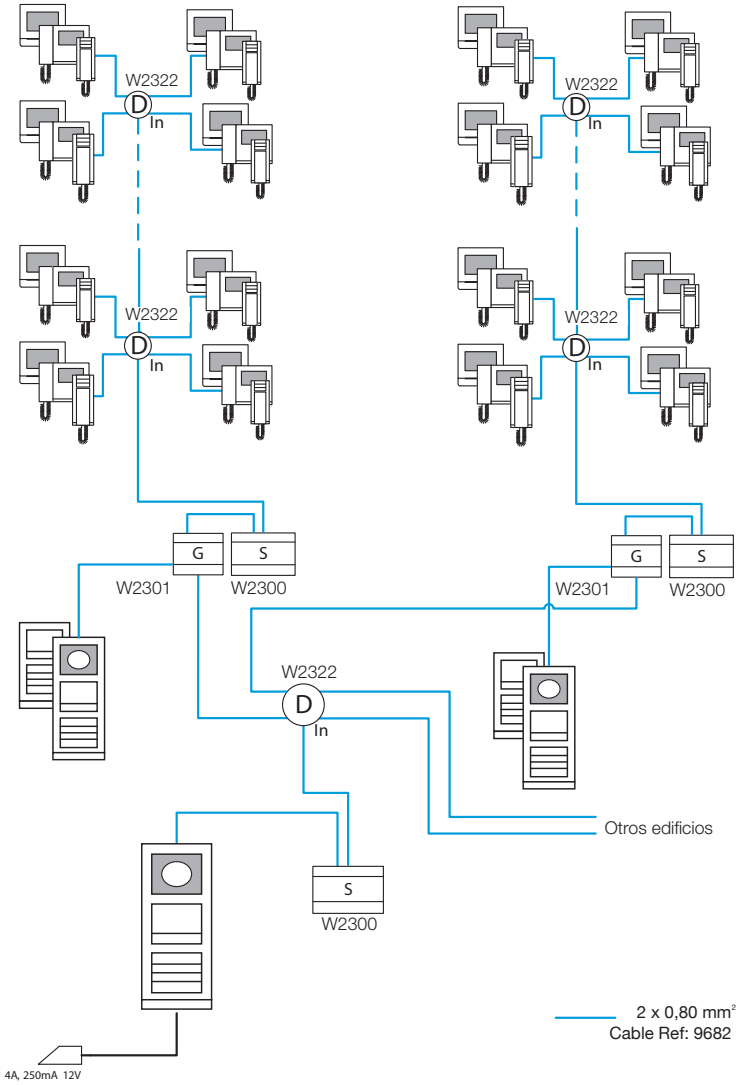

Instalación residencial 1 acceso con pulsadores y distribuidor

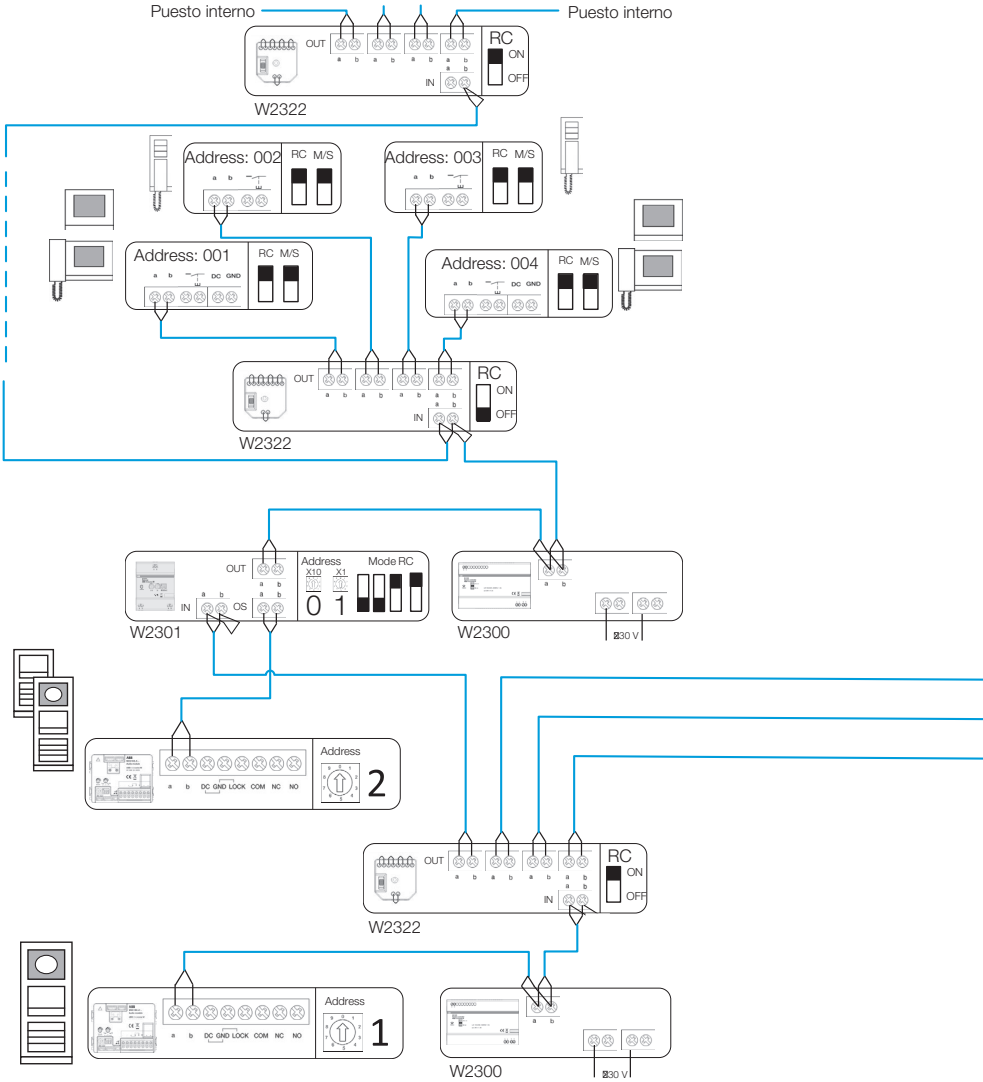

Instalación residencial 1 acceso con pulsadores y distribuidor

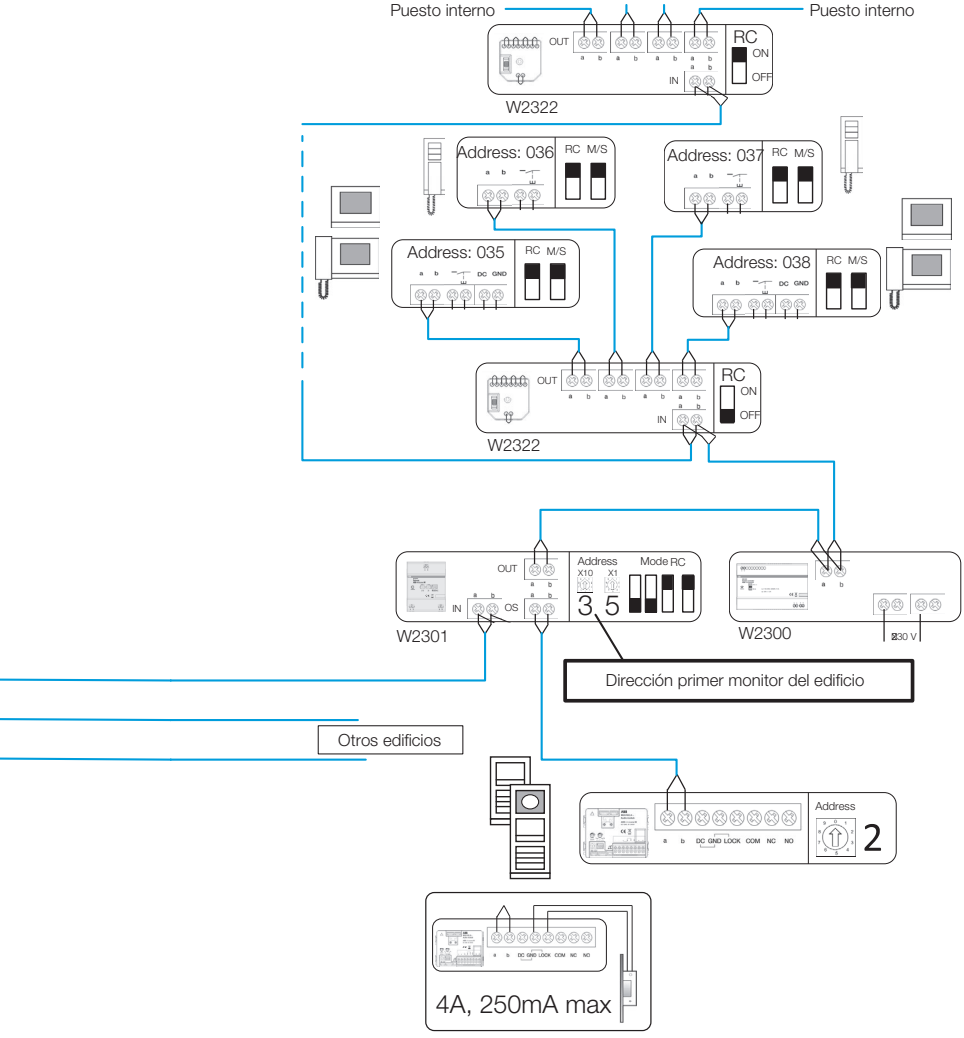

Notas

Instalación residencial con 1 acceso general con teclado alfanumerico y distribuidor

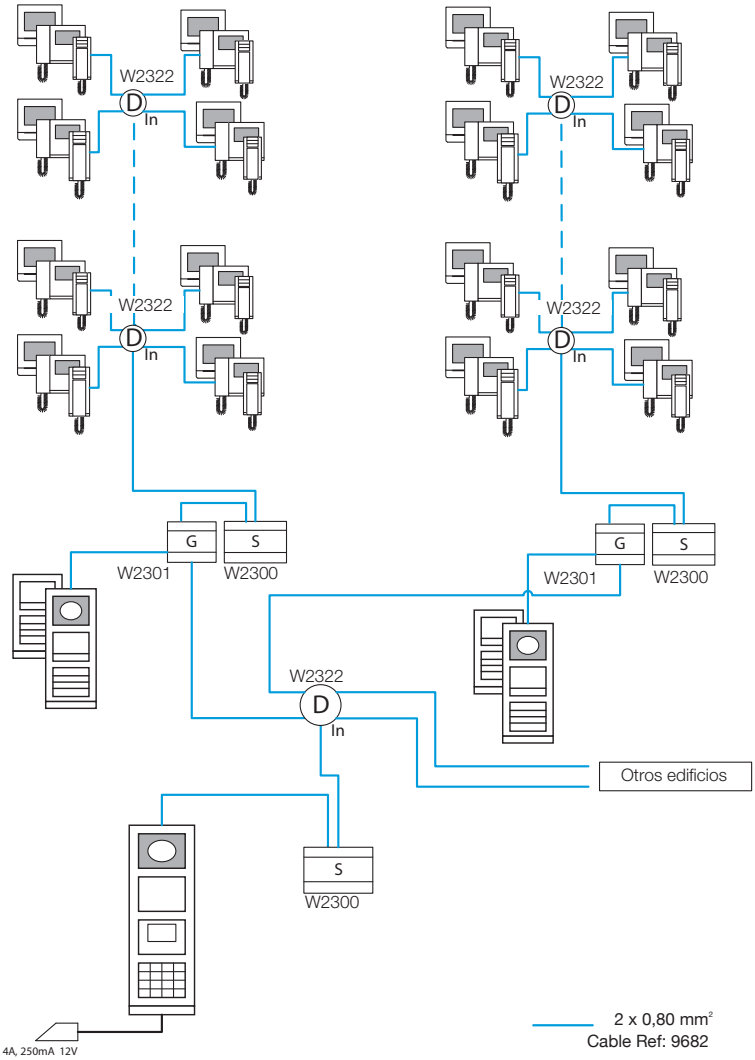

Instalación residencial con 1 acceso general con teclado alfanumerico y distribuidor

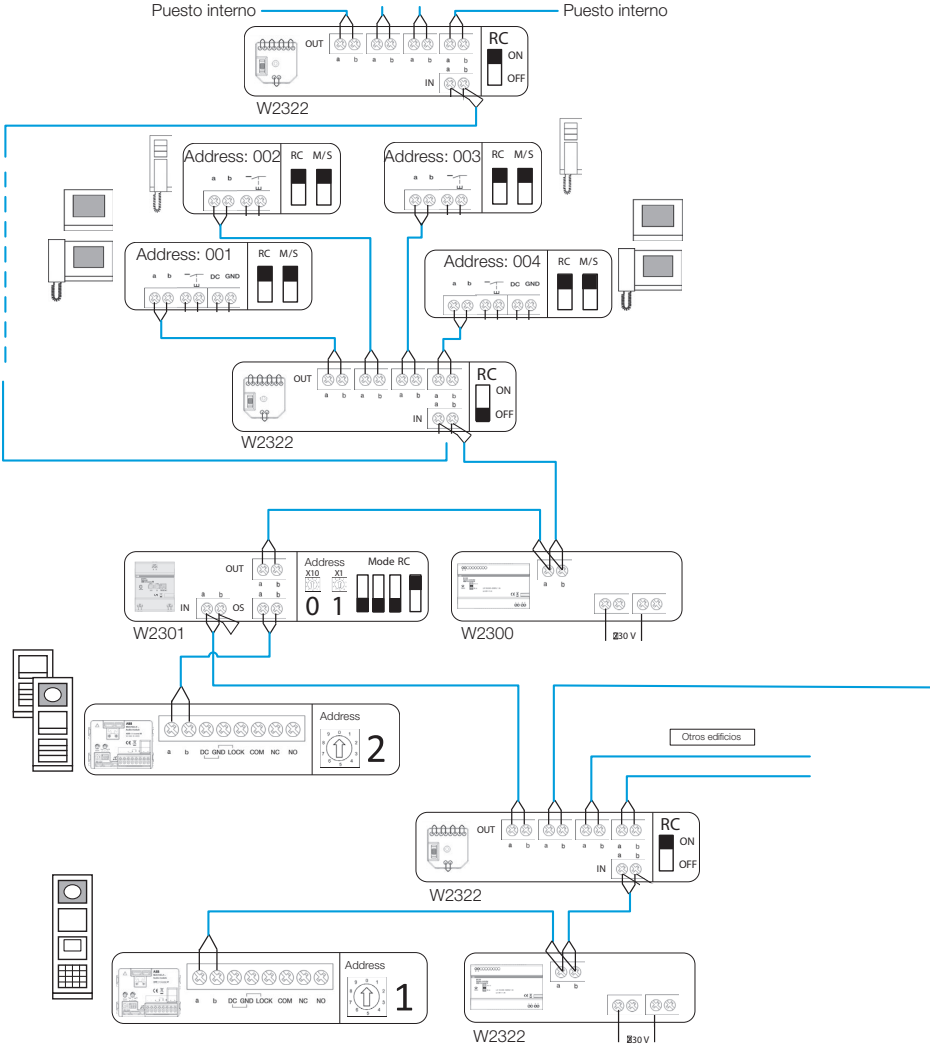

Instalación residencial con 1 acceso general con teclado alfanumerico y distribuidor

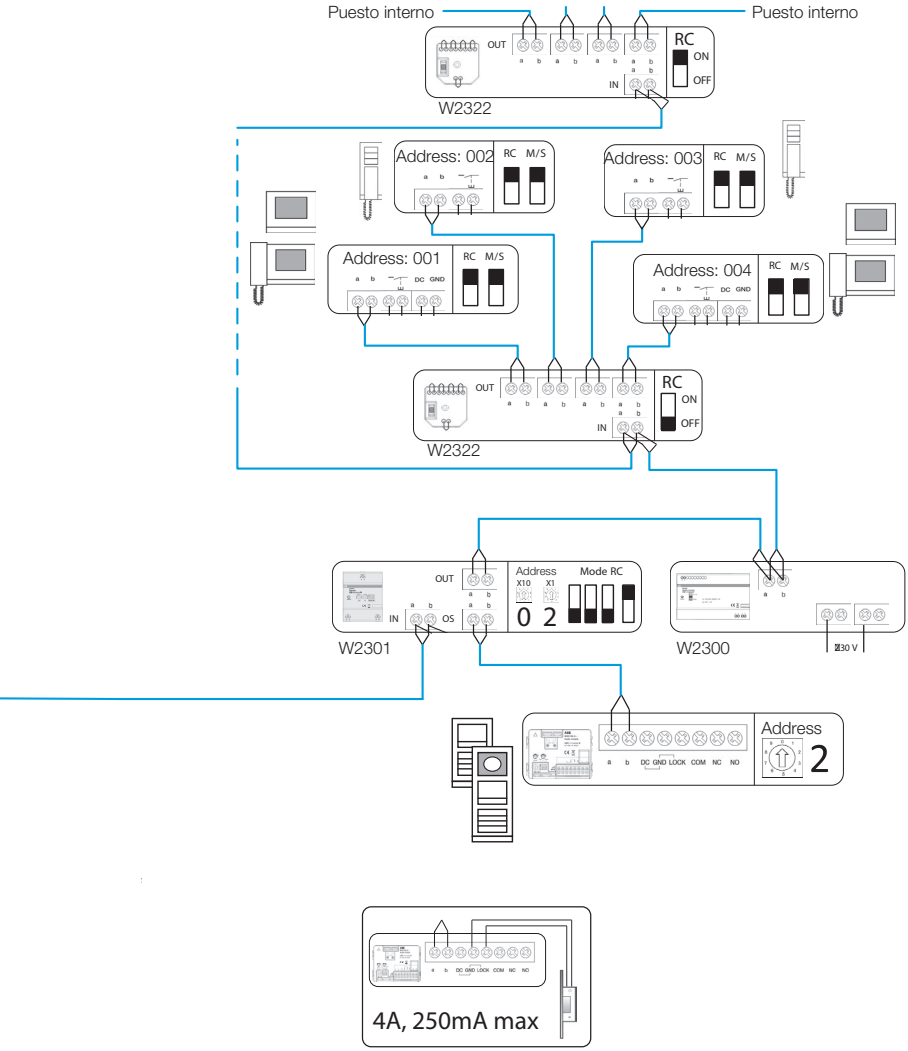

Notas

Instalación residencial multiacceso con pulsadores

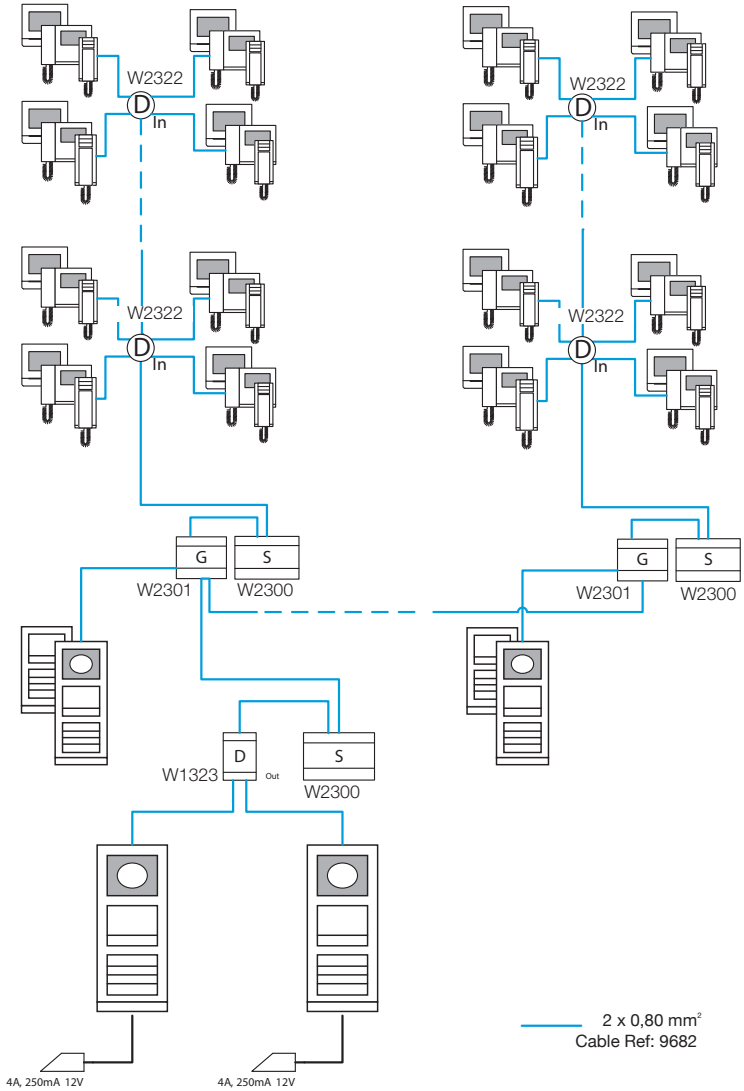

Instalación residencial multiacceso con pulsadores

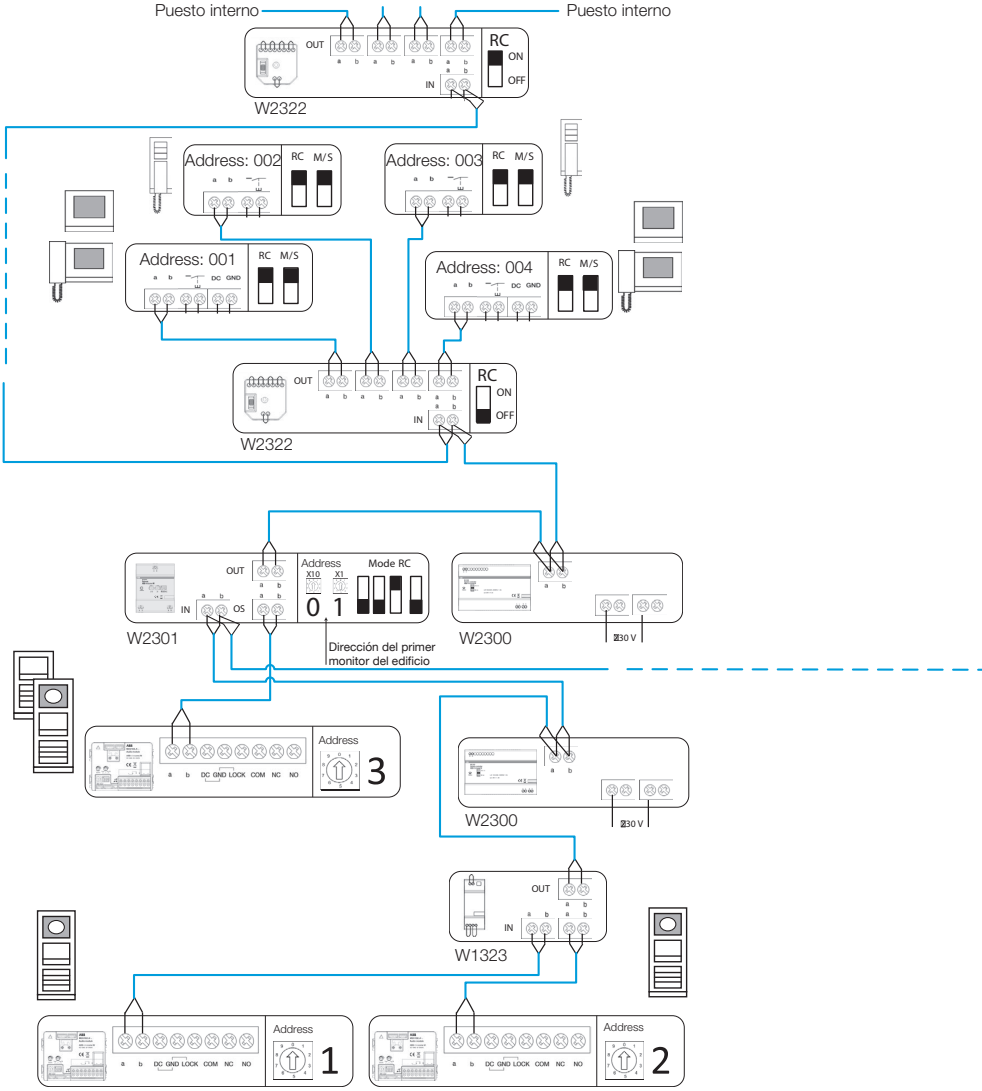

Instalación residencial multiacceso con pulsadores

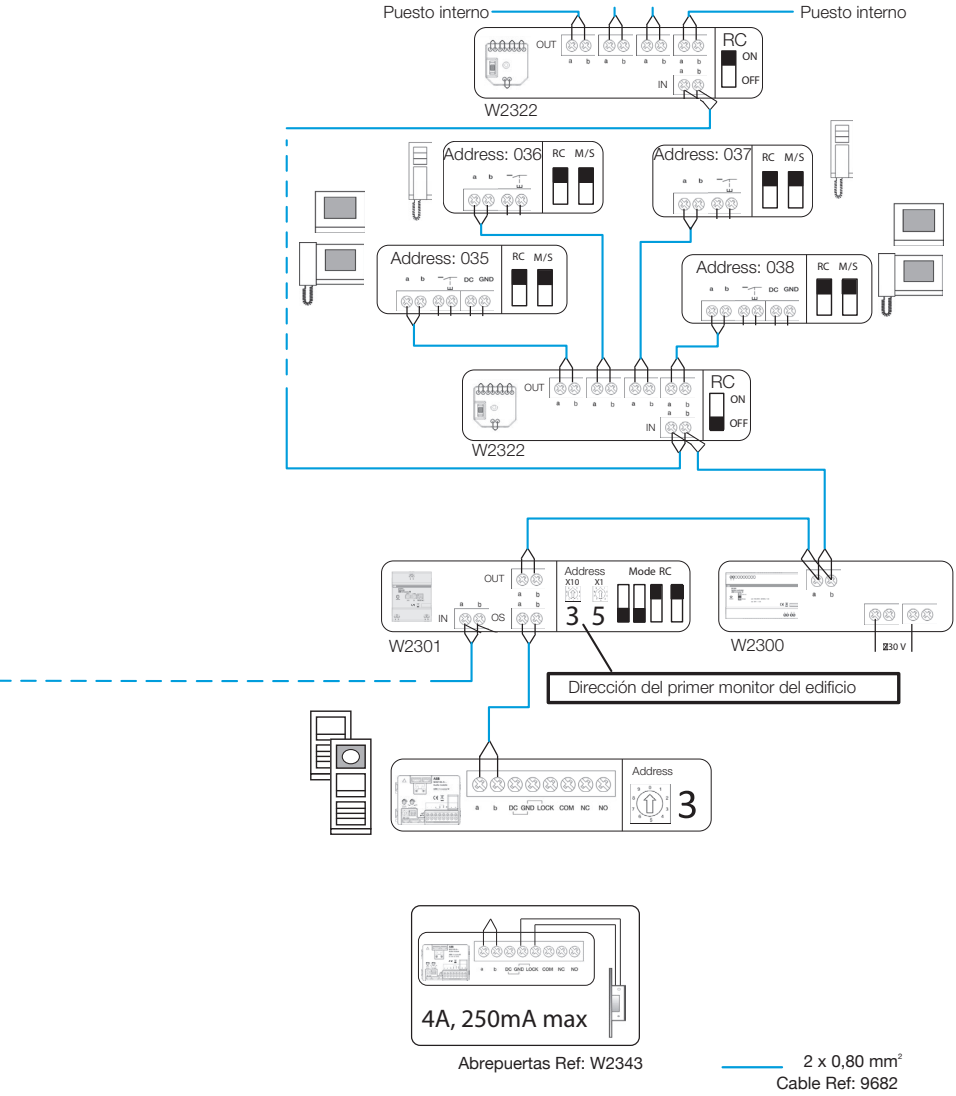

Notas

Instalación residencial multiacceso con pulsadores y varios accesos interiores

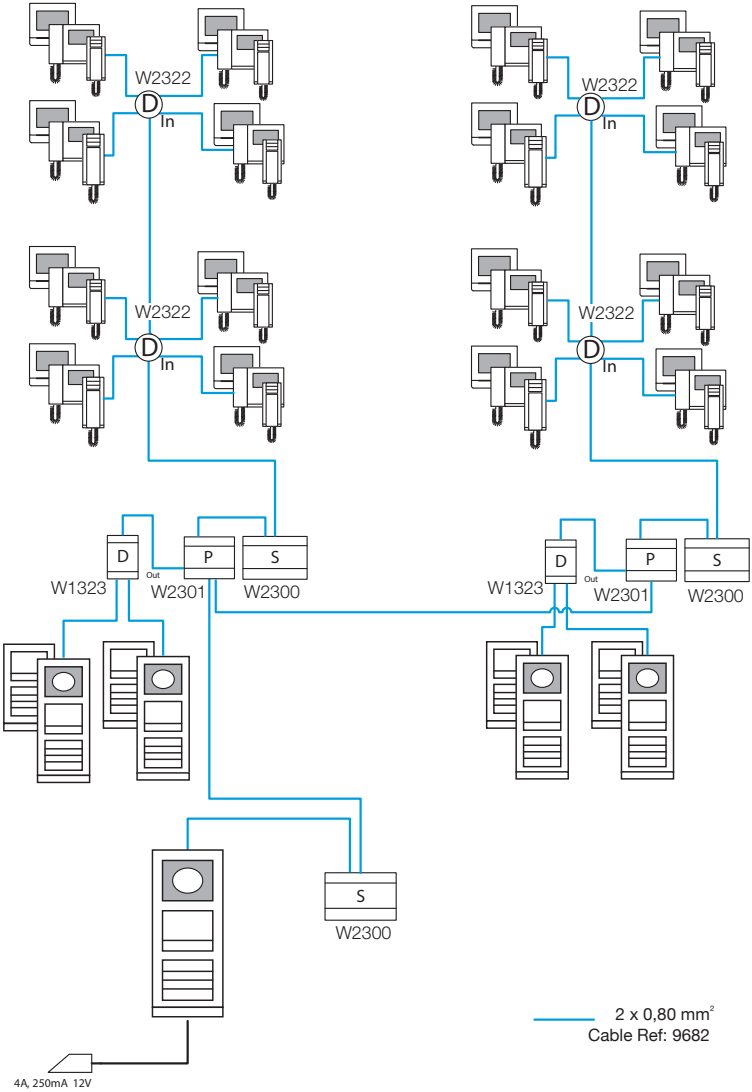

Instalación residencial multiacceso con pulsadores y varios accesos interiores

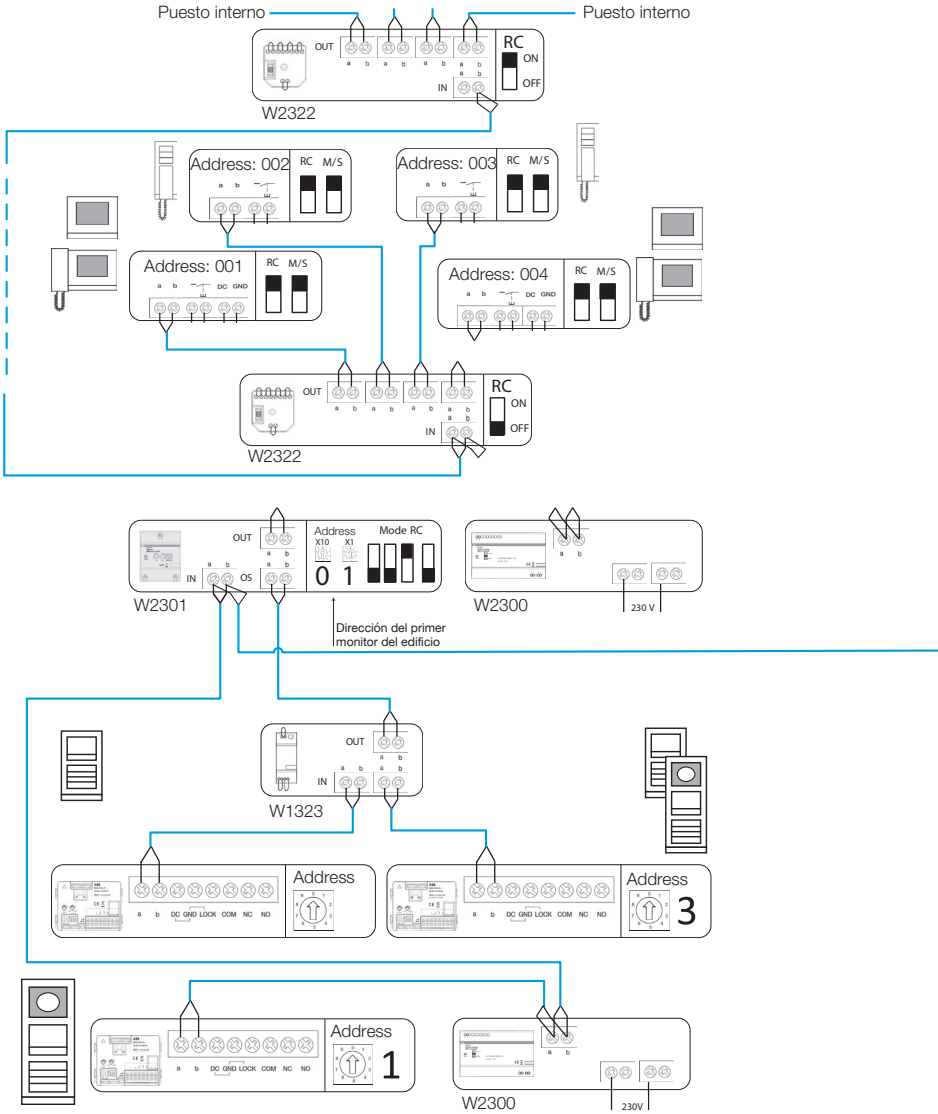

Instalación residencial multiacceso con pulsadores y varios accesos interiores

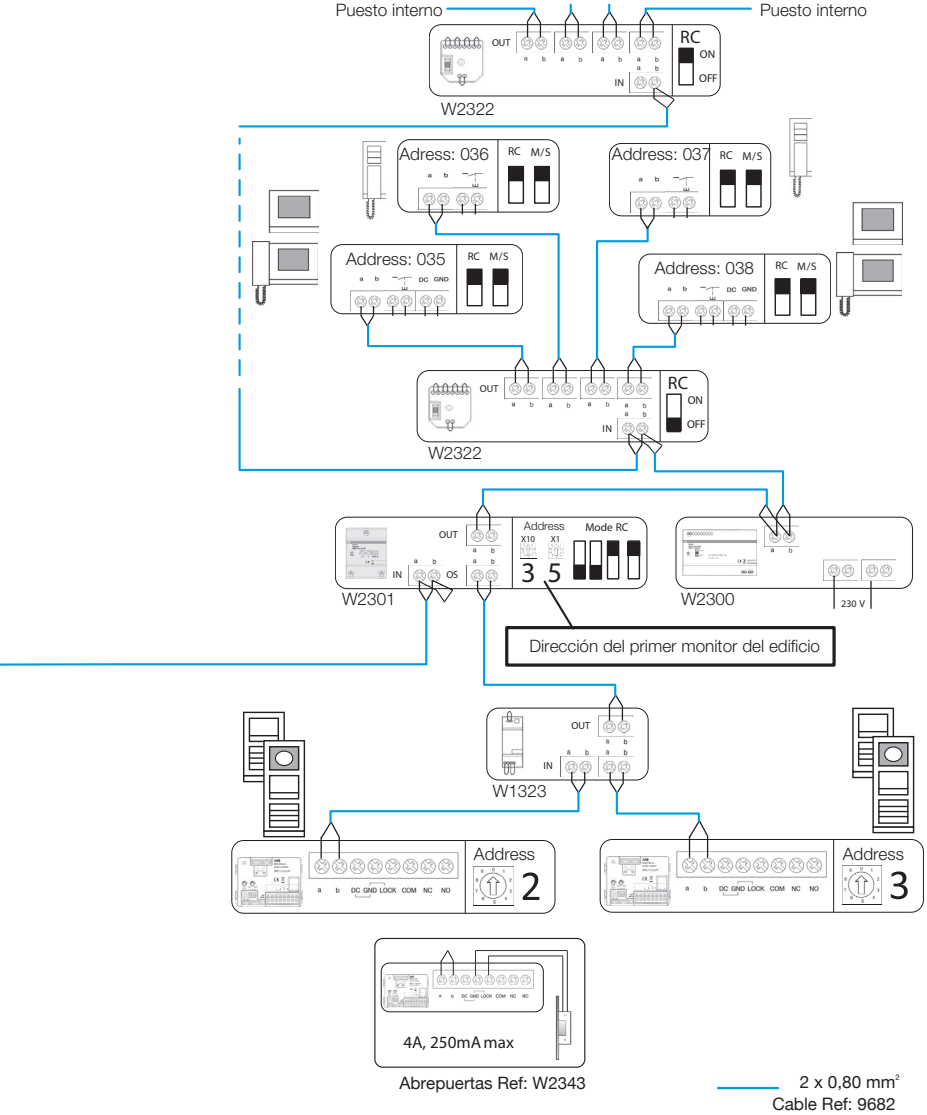

Notas

Instalación residencial con teclado alfanumerico y varios accesos interiores

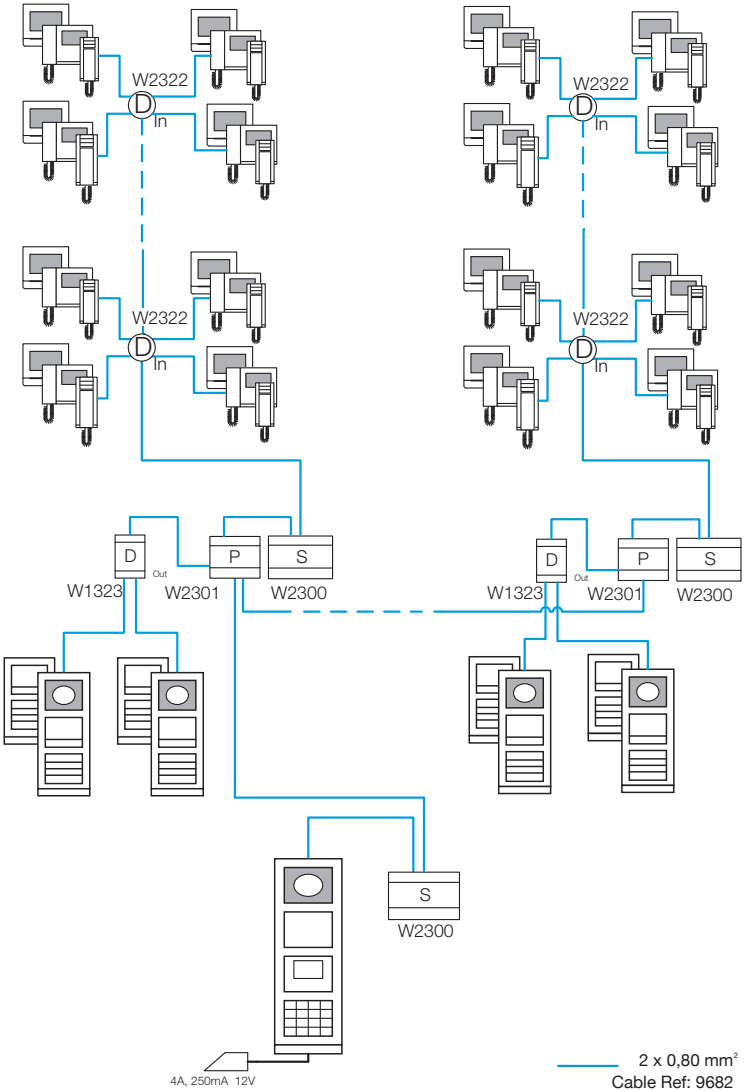

Instalación residencial con teclado alfanumerico y varios accesos interiores

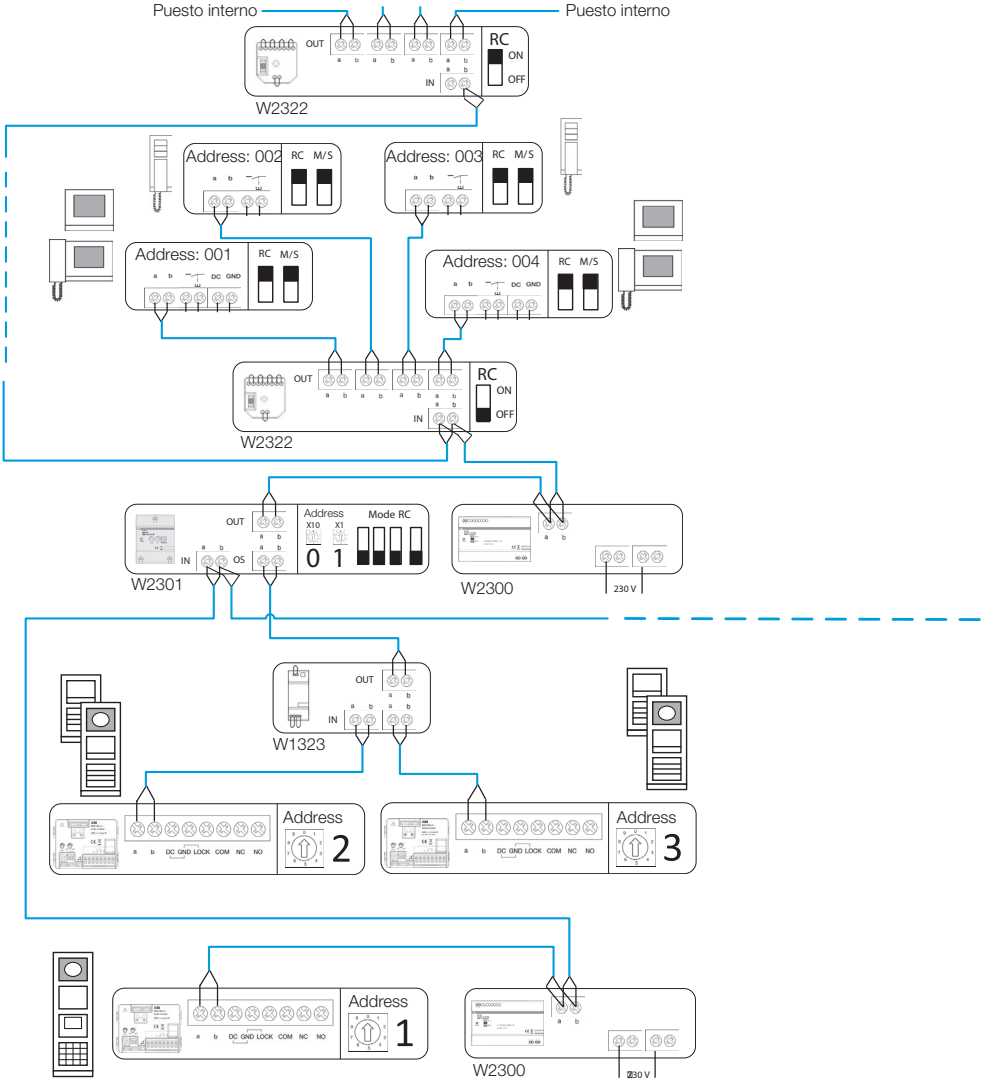

Instalación residencial con teclado alfanumerico y varios accesos interiores

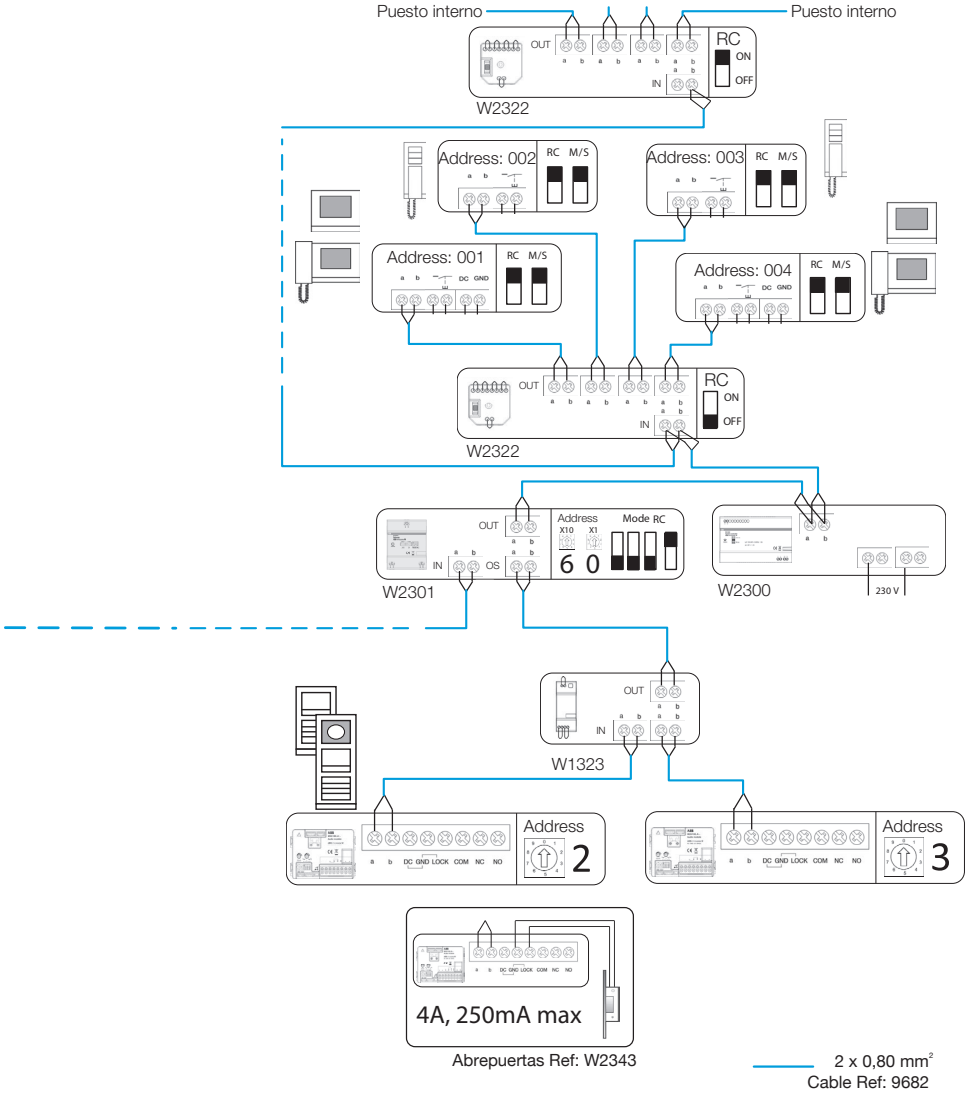

Notas

Instalación residencial multiacceso

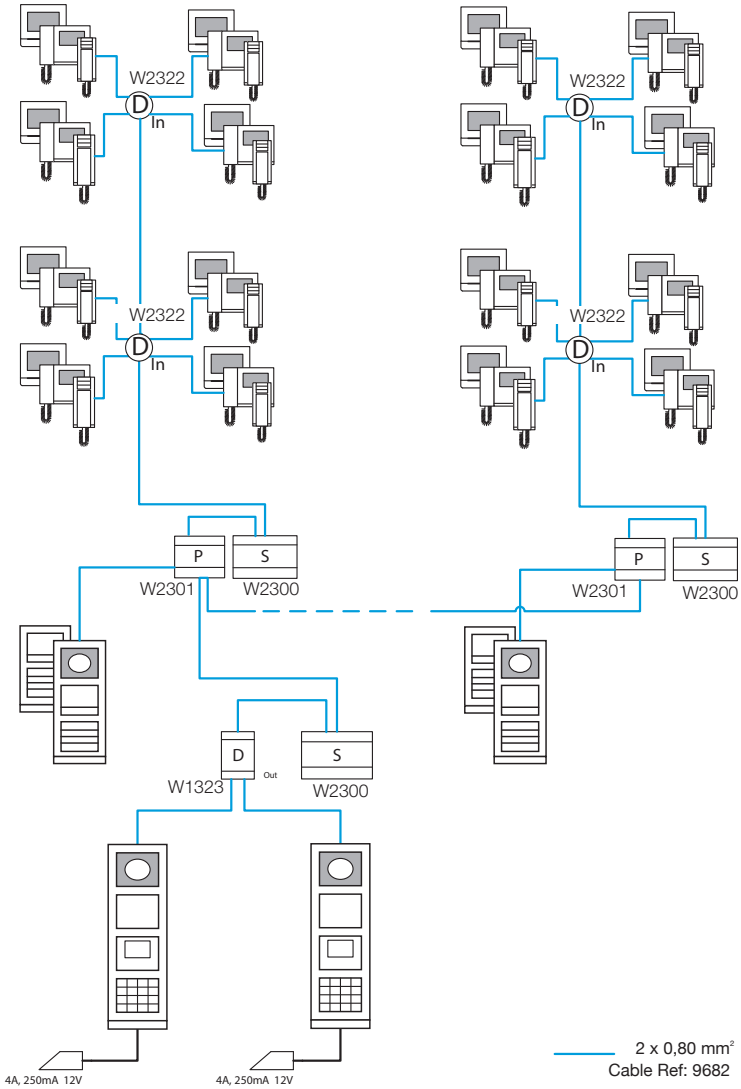

Instalación residencial multiacceso

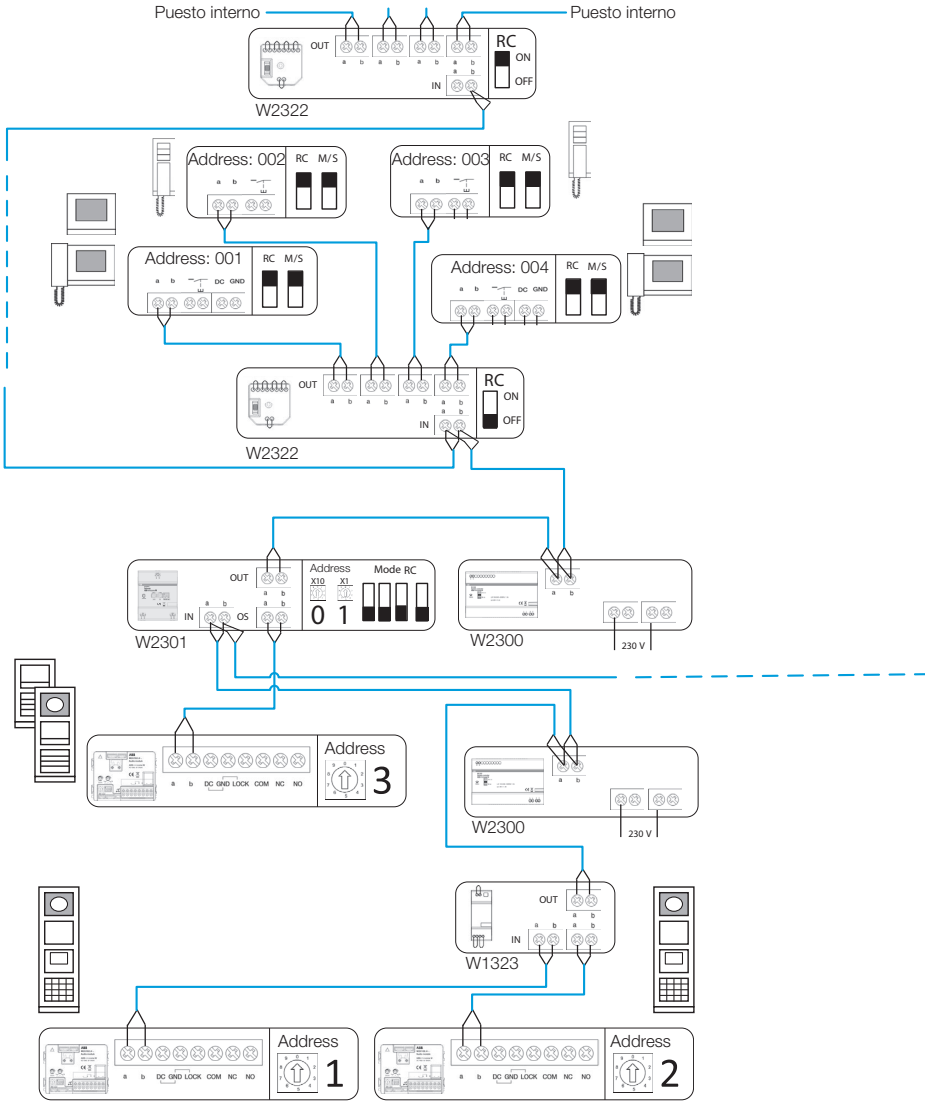

Instalación residencial multiacceso

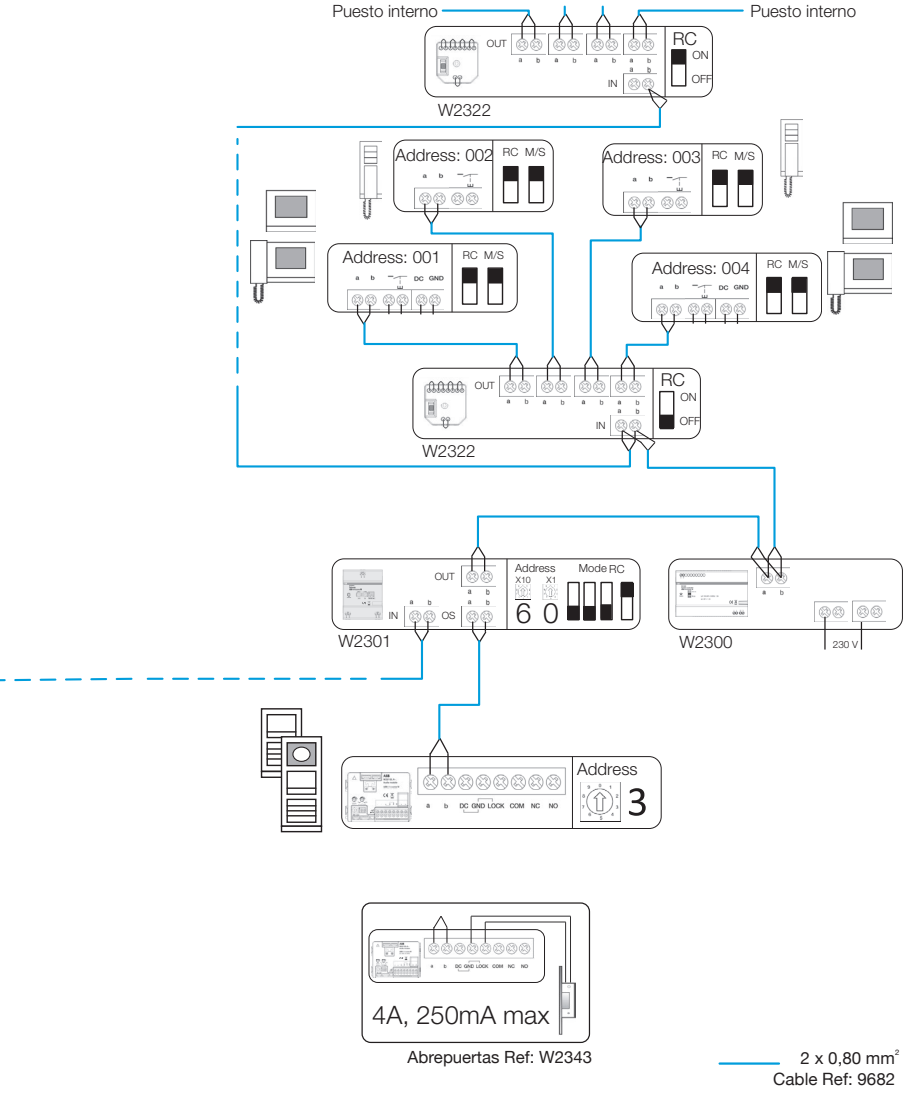

Notas

Instalación de villas con 1 acceso general con teclado alfanumerico o pulsadores

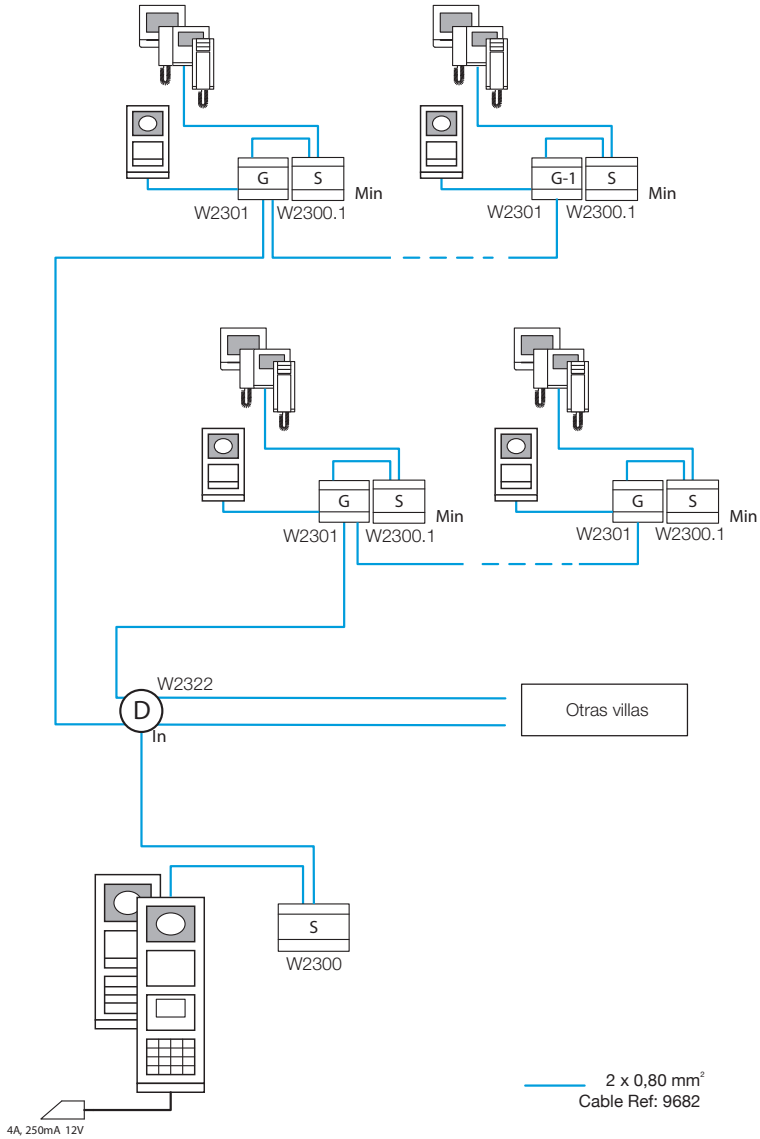

Instalación de villas con 1 acceso general con teclado alfanumerico o pulsadores

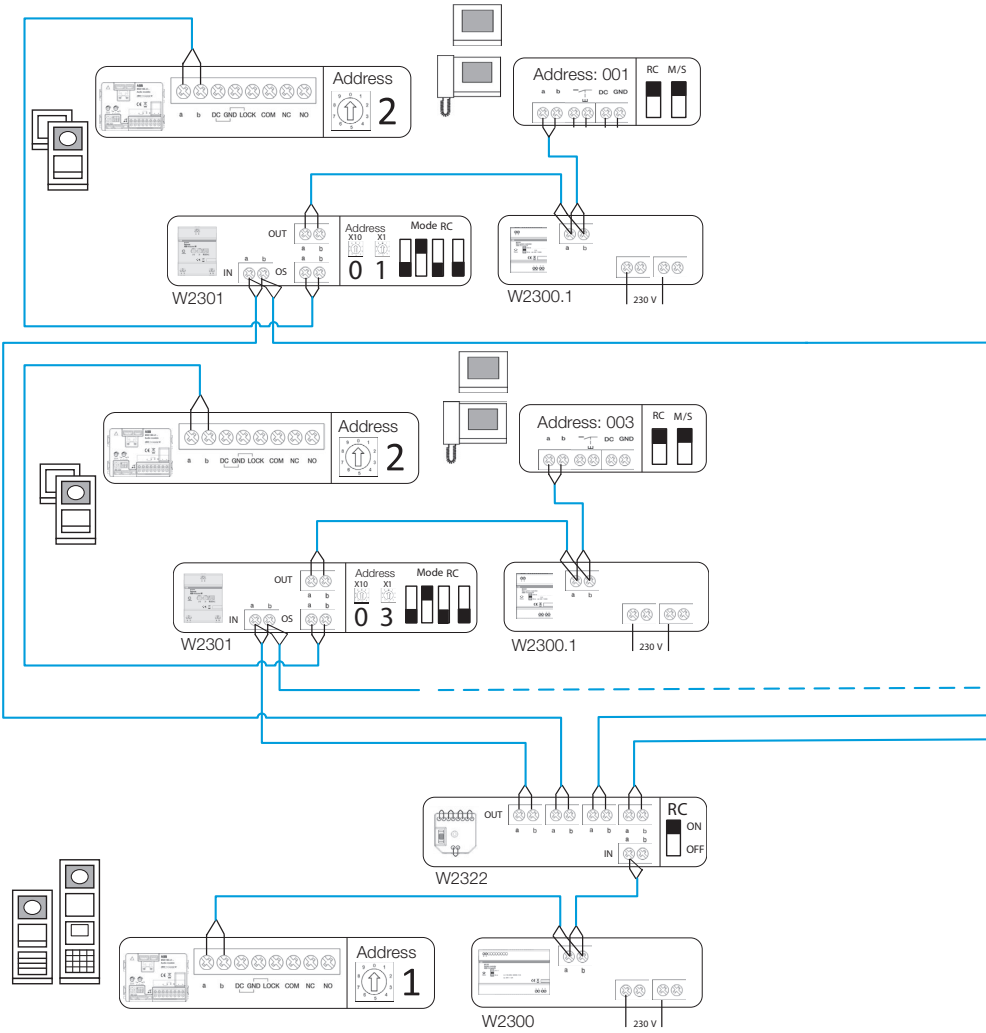

Instalación de villas con 1 acceso general con teclado alfanumerico o pulsadores

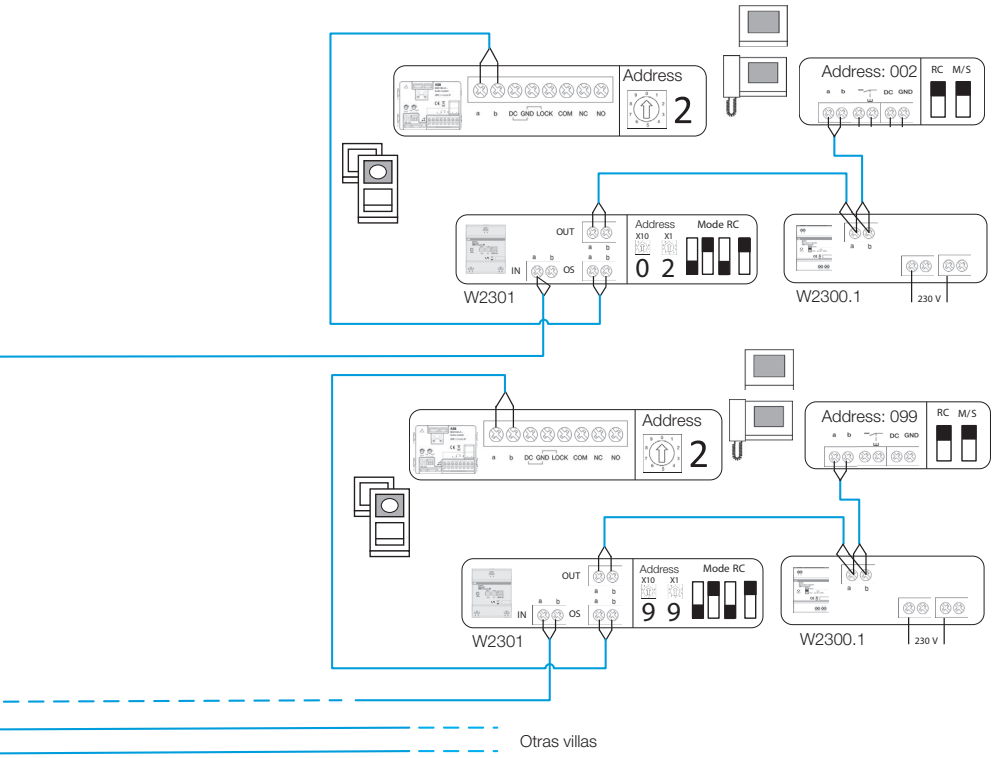

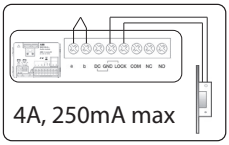

Abrepuertas Ref: W2343

2 x 0,80 mm²
Cable Ref: 9682

Funcionalidades actuador

Función repetición de llamada

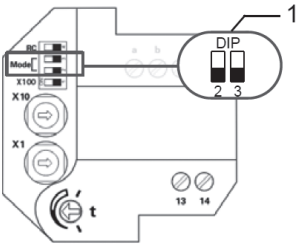

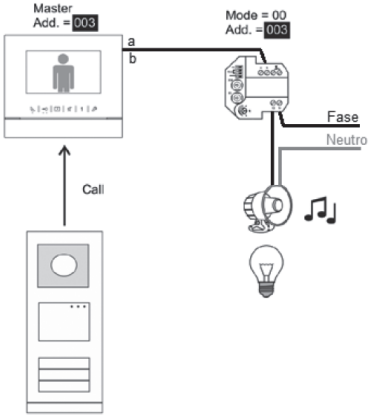

El actuador esta configurado para que cuando haya una llamada al monitor 003 encienda una luz o suene un timbre.

El dispositivo se deshabilita después de que se conteste la llamada o una vez transcurrido el tiempo fijado en el selector.

La dirección del actuador es la misma que la del monitor.

Funcionalidades actuador

Función abre-puertas

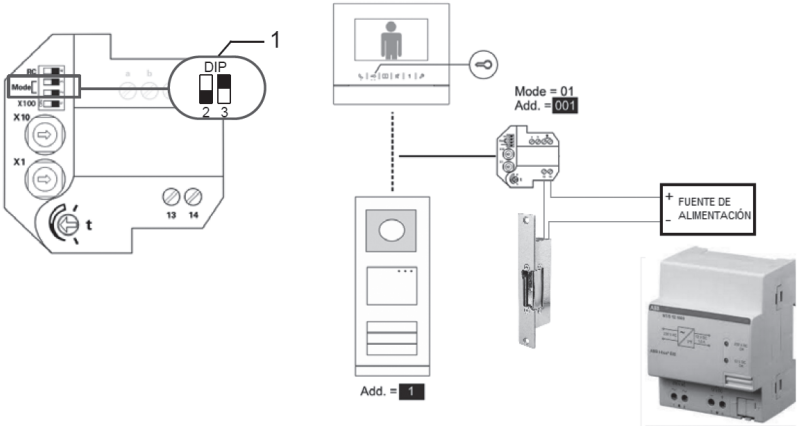

El actuador está configurado para que al pulsar el botón de apertura de los monitores o puesto de guardia, desbloquee el abrepuertas.

El dispositivo se desactiva después del tiempo fijado (puede ir desde 1 a 10 segundos). La dirección del actuador interruptor es la misma que la dirección de la placa de calle, de esta forma cuando se pulse en el botón de abrir puerta del monitor, se cerrará el contacto del actuador.

Funcionalidades actuador

Función relé temporizador

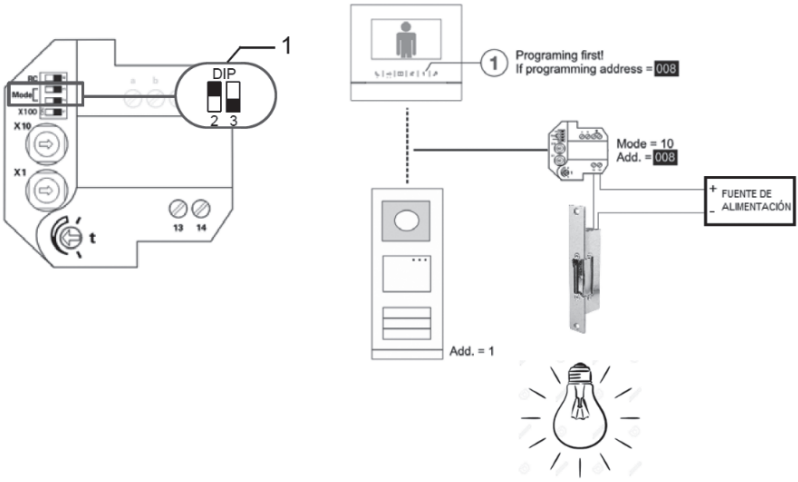

El actuador está configurado para que al pulsar el botón programado como actuador del monitor, permita abrir un abrepuertas o encender una luz durante un tiempo prefijado en el selector.

Información para hacer pedidos
Placa de calle

Placa de calle audio/vídeo con pulsadores individuales

Viviendas	Audio	Vídeo
1		
2		
3		
4		
5		
6		
7		
8		
9		
10		
11		
12		
13		73
14		73
15		
16	73	
17	73	
18	73	
19		73
20		73
21		73
22		73
23	73	
24	73	
25	73	
26	73	
27		73
28		
29		
30		

En la tabla sólo se presentan algunas posibles soluciones para la composición de la placa de calle audio/vídeo hasta 30 viviendas.

Se han elaborado de acuerdo a la lógica del espacio interior y representa sólo una de las posibles combinaciones que se pueden generar.

*Opcional: Visera y caja de superficie

Viviendas	Material necesario para la composición de la placa de calle de vídeo																		Material necesario para la composición de la placa de calle de audio																	
	W2200	W2100 AL/BL	W2112 AL/BL	W2124 AL/BL	W2136	W2148	W2190	W2412 AL/BL	W2413 AL/BL	W2414 AL/BL	W2423 AL/BL	W2424 AL/BL	W2641.2 AL *	W2641.3 AL *	W2641.4 AL *	W2642.3 AL *	W2642.4 AL *		W2100 AL/BL	W2112 AL/BL	W2124 AL/BL	W2136	W2148	W2190	W2411 AL/BL	W2412 AL/BL	W2413 AL/BL	W2414 AL/BL	W2423 AL/BL	W2424 AL/BL	W2641.1 AL *	W2641.2 AL *	W2641.3 AL *	W2641.4 AL *	W2642.3 AL *	W2642.4 AL *
1	1		1					1					1							1					1						1					
2	1			1				1					1								1				1						1					
3	1	1			1				1					1					1			1				1						1				
4	1	1				1			1					1					1				1			1						1				
5	1		1			1			1					1						1			1			1						1				
6	1			1		1			1					1					1			2					1						1			
7	1	1				2				1					1				1				2				1						1			
8	1	1				2				1					1				1				2				1						1			
9	1		1			2				1					1				1			3						1						1		
10	1			1		2				1					1						1		2				1						1			
11	1	1			4						1					1			1				3					1						1		
12	1	1			4						1					1			1				3					1						1		
13	1		1			3	1				1					1				1			3					1						1		
14	1			1		3	1				1					1					1		3					1						1		
15	1	1				4					1					1			1			5							1						1	
16	1	1				4					1					1			1				4	1					1						1	
17	1		1			4					1					1				1			4	1					1						1	
18	1			1		4					1					1					1		4	1					1						1	
19	1	1				5	1					1					1		1				5						1						1	
20	1	1				5	1					1					1		1				5						1						1	
21	1		1			5	1					1					1			1			5						1						1	
22	1			1		5	1					1					1				1		5						1						1	
23	1	1				6						1					1		1				6	1						1						1
24	1	1				6						1					1		1				6	1						1						1
25	1		1			6						1					1			1			6	1						1						1
26	1			1		6						1					1				1		6	1						1						1
27	1	1			9		1			3					3				1				7							1						1
28	1	1			10					3					3				1				7							1						1
29	1	1			10					3					3					1			7							1						1
30	1	1			10					3					3						1		7							1						1

Información para hacer pedidos
Placa de calle

Placa de calle audio/video con pulsador doble

Viviendas	Audio	Video
1		
2		
3		
4		
5		
6		
7		
8		
9		
10		
11		
12		
13		
14		
15		
16		
17		
18		
19		
20		
21		
22		
23		
24		
25		73
26		73
27		73
28		73
29		
30		

En la tabla sólo se presentan algunas posibles soluciones para la composición de la placa de calle audio/vídeo hasta 30 viviendas.

Se han elaborado de acuerdo a la lógica del espacio interior y representa sólo una de las posibles combinaciones que se pueden generar.

*Opcional: Visera y caja de superficie

Material necesario para la composición de la placa de calle de video

Viviendas	W2200	W2100 AL/BL	W2112 AL/BL	W2124 AL/BL	W2136	W2148	W2190	W2412 AL/BL	W2413 AL/BL	W2414 AL/BL	W2423 AL/BL	W2424 AL/BL	W2641.2 AL*	W2641.3 AL*	W2641.4 AL*	W2642.3 AL*	W2642.4 AL*
1	1		1					1					1				
2	1		1					1					1				
3	1			1				1					1				
4	1			1				1					1				
5	1	1			1				1					1			
6	1	1			1				1					1			
7	1	1				1			1		1			1			
8	1	1				1			1					1			
9	1		1			1			1					1			
10	1		1			1			1					1			
11	1	1			2					1					1		
12	1	1			2					1					1		
13	1	1				2				1					1		
14	1	1				2				1					1		
15	1	1				2				1					1		
16	1	1				2				1					1		
17	1		1			2				1					1		
18	1		1			2				1					1		
19	1			1		2				1					1		
20	1			1		2				1					1		
21	1	1			4						1					1	
22	1	1			4						1					1	
23	1	1			4						1					1	
24	1	1			4						1					1	
25	1		1			3	1				1					1	
26	1		1			3	1				1					1	
27	1			1		3	1				1					1	
28	1			1		3	1				1					1	
29	1	1				4					1					1	
30	1	1				4					1					1	

Material necesario para la composición de la placa de calle de audio

Viviendas	W2100 AL/BL	W2112 AL/BL	W2124 AL/BL	W2136	W2148	W2190	W2411 AL/BL	W2412 AL/BL	W2413 AL/BL	W2414 AL/BL	W2423 AL/BL	W2424 AL/BL	W2641.1 AL*	W2641.2 AL*	W2641.3 AL*	W2641.4 AL*	W2642.3 AL*	W2642.4 AL*
1		1					1						1					
2		1					1						1					
3			1				1						1					
4			1				1						1					
5	1			1				1						1				
6	1			1				1						1				
7	1				1			1						1				
8	1				1			1						1				
9		1			1			1						1				
10		1			1			1						1				
11			1		1			1						1				
12			1		1			1						1				
13	1				2				1						1			
14	1				2				1						1			
15	1				2				1						1			
16	1				2				1						1			
17	1			3						1						1		
18	1			3						1						1		
19			1		2				1						1			
20			1		2				1						1			
21	1				3					1						1		
22	1				3					1						1		
23	1				3					1						1		
24	1				3					1						1		
25		1			3					1						1		
26		1			3					1						1		
27			1		3					1						1		
28			1		3					1						1		
29	1			5							1						1	
30	1			5							1						1	

Welcome M
Dimensiones

Referencia	Descripción	Alto (mm)	Largo (mm)	Ancho (mm)
Puesto interno				
W2153 BL	Teléfono con auricular y 3 pulsadores	198	81	43
W2156 BL	Teléfono con auricular y 6 pulsadores	198	81	43
W2253 BL	Monitor colo 4´3´´ con aricular	144	198	45
W2252 BL	Monitor colo 4´3´´ manos libres	137	155	24
W2952 BL	Caja de empotrar para monitor color 4´3´´ manos libres	144	124	27
W2255 BL	Puesto de guardia / conserje	144	198	45
Módulos para placas de calle				
W2200	Módulo de cámara	72	96	43
W2100 AL/BL	Módulo de audio	72	96	38
W2112 AL/BL	Módulo de audio 1/2 pulsadores	72	96	38
W2124 AL/BL	Módulo de audio 2/4 pulsadores	72	96	38
W2100.1 AL/BL	Módulo de audio con sintesis de voz	72	96	38
W2136	Módulo 3/6 pulsadores	72	96	24
W2148	Módulo 4/8 pulsadores	72	96	24
W2150 AL/BL	Módulo teclado A-Z	72	96	31
W2190	Módulo etiqueta	72	96	24
W2160 / W2160.1	Módulo display con lector de tarjeta ID/IC	72	96	31
Placas de calle				
W2411 AL/BL	Placa de calle 1 módulo, tamaño 1/1	128	125	19
W2412 AL/BL	Placa de calle 2 módulo, tamaño 1/2	201	125	19
W2413 AL/BL	Placa de calle 3 módulo, tamaño 1/3	274	125	19
W2414 AL/BL	Placa de calle 4 módulo, tamaño 1/4	347	125	19
W2423 AL/BL	Placa de calle 6 módulo, tamaño 2/3	274	230	19
W2424 AL/BL	Placa de calle 8 módulo, tamaño 2/4	347	230	19
Cajas y viseras para placas de calle				
W2611	Caja de empotrar, tamaño 1/1	126	124	46
W2612	Caja de empotrar, tamaño 1/2	199	124	46
W2613	Caja de empotrar, tamaño 1/3	272	124	46
W2614	Caja de empotrar, tamaño 1/4	345	124	46
W2623	Caja de empotrar, tamaño 2/3	272	228	47
W2624	Caja de empotrar, tamaño 2/4	345	228	47
W2941.1 AL	Visera para placa de calle 1/1	127	131	69
W2941.2 AL	Visera para placa de calle 1/2	200	131	69
W2941.3 AL	Visera para placa de calle 1/3	273	131	69
W2941.4 AL	Visera para placa de calle 1/4	346	131	69
W2942.3 AL	Visera para placa de calle 2/3	273	237	69
W2942.4 AL	Visera para placa de calle 2/4	346	237	69
W2942.4 AL	Visera para placa de calle 3/4	346	378	69
Dispositivos del sistema				
W2300	Sistema de control 8M	90	144	65
W2300.1	Sistema de control mini 4M	90	72	65
W2301	Pasarela 4M	90	72	65
W2322	Distribuidor de vídeo interior	45	45	26
W2342	Actuador	51	51	29
W1323	Distribuidor de vídeo exterior	36	90	65

Listado de referencias

W2811	Kit audio 1 vivienda
W2821	Kit video color manos libres 4,3"
W2821.1	Kit video color con auricular 4,3"
W2821.2	Kit video color manos libres 7"
W2332	Kit IP Gateway sin monitor
W2331	Kit Pasarela IP, placa calle, 1 puls. con NFC + 7'' VIS + 1 pasarela IP, AI
W2511	Placa calle audio exterior, 1 puls, OX
W2521	Placa calle video exterior, 1 puls, OX
W2521.1	Placa calle video ext, 1 puls, OX, con lector NFC/IC
W2512 OX	Placa calle audio ext, sin puls, tamaño 1/2,OX
W2513 OX	Placa calle audio ext, sin puls, tamaño 1/3,OX
W2523 OX	Placa calle video ext, sin puls, tamaño 1/3,OX
W2524 OX	Placa calle video ext, sin puls, tamaño 1/4,OX
W2560 OX	Placa calle video ext con teclado, con lector ID, OX
W2560.1 OX	Placa calle video ext con teclado, con lector IC, OX W2560.1 OX
W2411 AL	Placa calle,1 módulo,tamaño 1/1 AL
W2411 BL	Placa de calle,1 módulo,tamaño 1/1 BL
W2412 AL	Placa de calle,2 módulos,tamaño 1/2 AL
W2412 BL	Placa de calle,2 módulos,tamaño 1/2 BL
W2413 AL	Placa de calle,3 módulos,tamaño 1/3 AL
W2413 BL	Placa de calle,3 módulos,tamaño 1/3 BL
W2414 AL	Placa de calle,4 módulos,tamaño 1/4 AL
W2414 BL	Placa de calle,4 módulos,tamaño 1/4 BL
W2415 AL	Placa de calle,5 módulos,tamaño 1/5 AL
W2423 AL	Placa de calle,6 módulos,tamaño 2/3 AL
W2423 BL	Placa de calle,6 módulos,tamaño 2/3 BL
W2424 AL	Placa de calle,8 módulos,tamaño 2/4 AL
W2424 BL	Placa de calle,8 módulos,tamaño 2/4 BL
W2425 AL	Placa de calle,10 módulos,tamaño 2/5 AL
W2611	Caja de empotrar, tamaño 1/1
W2612	Caja de empotrar, tamaño 1/2
W2613	Caja de empotrar, tamaño 1/3
W2614	Caja de empotrar, tamaño 1/4
W2615	Caja de empotrar, tamaño 1/5
W2623	Caja de empotrar, tamaño 2/3
W2624	Caja de empotrar, tamaño 2/4
W2625	Caja de empotrar, tamaño 2/5
W2941.1 AL	Visera para placa de calle, tamaño 1/1
W2941.2 AL	Visera para placa de calle, tamaño 1/2
W2941.3 AL	Visera para placa de calle, tamaño 1/3
W2941.4 AL	Visera para placa de calle, tamaño 1/4
W2941.5 AL	Visera para placa de calle, tamaño 1/5

W2942.3 AL	Visera para placa de calle, tamaño 2/3
W2942.4 AL	Visera para placa de calle, tamaño 2/4
W2942.5 AL	Visera para placa de calle, tamaño 2/5
W2943.4 AL	Visera para placa de calle, tamaño 3/4
W2200	Módulo cámara
W2100 AL	Módulo audio AL
W2100 BL	Módulo audio BL
W2100.1 AL	Módulo audio con síntesis de voz AL
W2100.1 BL	Módulo audio con síntesis de voz BL
W2112 AL	Módulo audio,1/2 pulsadores AL
W2112 BL	Módulo audio,1/2 pulsadores BL
W2124 AL	Módulo audio,2/4 pulsadores AL
W2124 BL	Módulo audio,2/4 pulsadores BL
W2136	Módulo 3/6 pulsadores
W2148	Módulo 4/8 pulsadores
W2101	Módulo 1 pulsador
W2102	Módulo 2 pulsadores
W2103	Módulo 3 pulsadores
W2101.1	Módulo 1 pulsador, con lector NFC/IC
W2102.1	Módulo 2 pulsadores, con lector NFC/IC
W2103.1	Módulo 3 pulsadores, con lector NFC/IC
W2150 OX	Módulo teclado A-Z OX
W2150 AL	Módulo teclado A-Z AL
W2150 BL	Módulo teclado A-Z BL
W2160	Módulo display con lector de tarjeta ID
W2160.1	Módulo display con lector de tarjeta IC
W2160.6	Llavero de proximidad IC 1KB
W2160.7	Llavero de proximidad ID 125 KHZ
W2160.8	Tarjeta de proximidad IC 1KB
W2160.9	Tarjeta proximidad ID 125 KHZ
W2190	Módulo etiqueta
W2300	Sistema de control
W2300.1	Sistema de control mini
W2301	Pasarela
W1332.1	Pasarela IP 3.0 DIN
W1323	Distribuidor video exterior DIN
W2322	Distribuidor de video
W2342	Actuador
W2304	Interface cámara analógico, 4 canales
W2390	Adaptador DIN-rail
W2153 BL	Teléfono con auricular y 3 pulsadores BL
W2153.1 BL	Tel auricular 3 puls bucle inductivo BL
W2154 BL	Teléfono manos libres, 4 pulsadores, Blanco
W2154 PL	Teléfono manos libres, 4 pulsadores, Plata
W2154 NG	Teléfono manos libres, 4 pulsadores, Negro

Listado de referencias

W2156 BL	Teléfono con auricular y 6 pulsadores BL
W2253 BL	Monitor color 4,3" con auricular BL
W2253.1 BL	Mon color 4,3" auric. bucle inductivo BL
W2254	Monitor básico color 4.3" manos libres
W2252 BL	Monitor color 4,3" manos libres BL
W2252.1 BL	Monitor color 4,3" ml bucle inductivo BL
W2251 BL	Monitor color 7" manos libres BL
W2251 NG	Monitor color 7" manos libres NG
W2255 BL	Puesto de guardia / conserje
W2910.1	Unidad de integración de audio
W2950	Unidad de extensión
W2952 AZ	Frontal monitor color 4,3" manos libres AZ
W2952 BL	Frontal monitor color 4,3" manos libres BL
W2952 NG	Frontal monitor color 4,3" manos libres NG
W2952 OR	Frontal monitor color 4,3" manos libres OR
W2952 PL	Frontal monitor color 4,3" manos libres PL
W2952.1 AZ	Frontal mon color 4,3" manos libres bucle induc AZ
W2952.1 BL	Frontal mon color 4,3" manos libres bucle induc BL
W2952.1 NG	Frontal mon color 4,3" manos libres bucle induc NG
W2952.1 OR	Frontal mon color 4,3" manos libres bucle induc OR
W2952.1 PL	Frontal mon color 4,3" manos libres bucle induc PL
W2952.6	Caja empotrar monitor color 4,3" ml
W2391	Set de fijación a pared de pladur monitor 4,3"manos libres
W2392	Conector BNC
W1959	Soporte de etiqueta
W2925	Base de sobremesa
W2941 AL	Embellecedores finales 1/x AL
W2941 BL	Embellecedores finales 1/x BL
W2942 AL	Embellecedores finales 2/x AL
W2942 BL	Embellecedores finales 2/x BL
W2936	Cubiertas para pulsadores 3 filas
W2948	Cubiertas para pulsadores 4 filas
W2960	Unión para cajas de empotrar
9682	Cable free@home / Welcome

Red de Ventas
Division Electrification Products

Área Cataluña
C/ Illa de Buda, 55, Edificio C
08192 Sant Quirze del Vallès
Tel.: 934 842 112 - Fax: 934 842 192

Baleares
Gremi Passamaners, 24, 2º, Oficina 5
Polígono Son Rossinyol
07009 Palma De Mallorca
Tel.: 971 434 765 - Fax: 971 434 766

Área Centro
San Romualdo, 13
28037 Madrid
Tel.: 915 810 505 - Fax: 915 810 065

Canarias
Antonio María Manrique, 3 - Planta 2ª, Oficina 5
35011 Las Palmas De Gran Canaria
Tel.: 928 277 707 - Fax: 928 260 816

Área Norte
Bº Galindo, s/n, Edif. ABB
48510 Trapagarán
Tel.: 944 858 430 - Fax: 944 858 436

Guipúzcoa
Polígono de Aranguren, 6
20180 Oiartzun
Tel.: 943 260 266 - Fax: 943 260 240

Aragón
Ctra. Madrid km. 314, Edif. ABB
50012 Zaragoza
Tel.: 976 769 355 - Fax: 976 769 359

Navarra y La Rioja
Navarra, 5, Ofic. 9
31012 Pamplona
Tel.: 948 176 668 - Fax: 948 260 282

Área Levante
Narciso Monturiol y Estarriol, 17-B
Edificio As Center Azul - Oficinas b-1, b-2, b-11
Parque Tecnológico
46980 Paterna
Tel.: 963 617 651 - Fax: 963 621 366

Murcia
Avda. Ciudad de Aranjuez, 18
30007 Murcia
Tel.: 968 241 626 - Fax: 968 233 092

Área Noroeste
Polígono San Cristóbal - c/ Plata, 14, Nave 11
47012 Valladolid
Tel.: 983 292 644 - Fax: 983 395 864

Galicia
Centro de Negocios BCA-28, Of. -1.1
Polígono de la Grela, C/ Copérnico, 6
15008 A Coruña
Tel.: 981 275 099 - Fax: 981 278 844

Asturias
Avda. del Llano, 52 bajo
33209 Gijón
Tel.: 985 151 529 / 150 445 - Fax: 985 141 836

Área Sur
Avenida Pintor Sorolla, 125, 4º G
29018 Málaga
Tel.: 952 295 648 - Fax: 952 299 071

Avda. San Francisco Javier, 9
Edif. Sevilla 2, Planta 11, módulo 9
41018 Sevilla
Tel.: 954 661 203 / 654 511 - Fax: 954 661 431

Electrification Products
C/ Illa de Buda, 55
08192 Sant Quirze
del Vallès
(Barcelona)
Tel.: 934 842 121
Fax: 934 842 190

Atención al Cliente:
Tel.: 901 76 00 65
saic.esmon@es.abb.com
www.abb.es/bajatension

Soporte Técnico
Para productos ABB y Entrelec
soporte-tecnico.abb@es.abb.com

Centro Logístico Electrification Products
Parc Logístic de l'Alt Penedès
Polígono industrial
Can Bosc d'Anoia
(Pas de Piles)
08739 Subirats (Barcelona)

Centro Logístico
Taller TMA Entrelec
Cronos, 57
28037 Madrid

Atención al Cliente:
Tel.: 901 76 00 65 - Ext. 4
Taller TMA Entrelec
saic.entrelec@es.abb.com

Fábrica Niessen
Pol. Ind. de Aranguren, 6
20180 Oiartzun (Gipuzkoa)
Tel.: 943 260 101
Fax: 943 260 240

Atención al Cliente Niessen:
Tel.: 901 76 00 65
saic.niessen@es.abb.com
www.abb.es/niessen

Soporte Técnico
Para productos Niessen
soporte-niessen@es.abb.com

NiESSEN
Design for living spaces

Contacte con nosotros

Asea Brown Boveri, S.A.
Fábrica Niessen
Pol. Ind. de Aranguren, 6
20180 OIARTZUN
Tel.: 943 260 101
Fax: 943 260 240
www.abb.es/niessen

socio de voltimum
www.voltimum.es

Más información en:

Disponible en App Store

Google play

Configurador Niessen
de interruptores:

Los datos y figuras no son vinculantes. ABB se reserva el derecho a modificar el contenido de este documento sin previo aviso en función de la evolución técnica de los productos.

1TXA611058C0701