Installation Instruction 4380,0015,0 B - May 2016

A-T7 1000

Monteringssats för SACE MCCB T7
Mounting kit for SACE MCCB T7

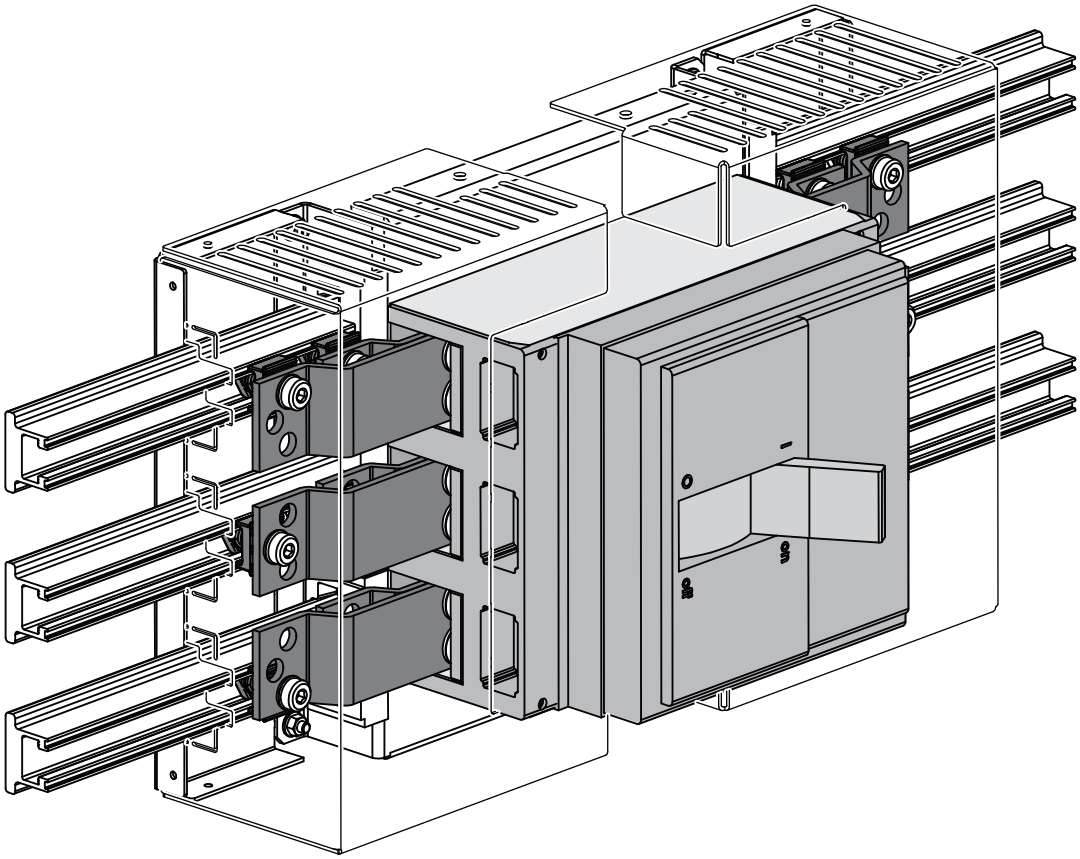

2390

© Copyright (2016) ABB. All rights reserved.

Power and productivity
for a better world™

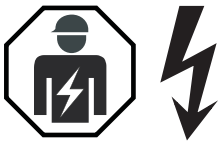

BG Внимание! Опасно напрежение! Да се монтира само от лице с електротехническа квалификация.
FR Avertissement! Tension électrique dangereuse! Installation uniquement par des personnes qualifiées en électrotechnique.
MT Twissija! Vultaġġ perikoluż! Għandu jiġi installat biss minn persuna b'kompetenza elettroteknika.
HR Upozorenje! Opasan napon! Postavljati smije samo elektrotehnički stručnjak.
DE Warnung! Gefährliche Spannung! Installation nur durch elektrotechnische Fachkraft.
PL Ostrzeżenie! Niebezpieczne napięcie! Instalacji może dokonać wyłącznie osoba z fachową wiedzą w dziedzinie elektrotechniki.
CS Varování! Nebezpečné napětí! Montáž smí provádět výhradně elektrotechnik!
EL Προειδοποίηση! Υψηλή τάση! Η εγκατάσταση πρέπει να γίνεται μόνο από εξειδικευμένους ηλεκτροτεχνικούς.
PT Aviso! Tensão perigosa! A instalação só deve ser realizada por um eletricista especializado.
DA Advarsel! Farlig elektrisk spænding! Installation må kun foretages af personer med elektroteknisk ekspertise.
HU Figyelmeztetés! Veszélyes feszültség! Csak elektrotechnikai tapasztalattal rendelkező szakember helyezheti üzembe.
RO Avertizare! Tensiune periculoasă! Instalarea trebuie efectuată numai de către o persoană cu experienţă în electrotehnică.
NL Waarschuwing! Gevaarlijke spanning! Mag alleen geïnstalleerd worden door een deskundige elektrotechnicus.
IE Rabhadh! Voltas guaiseach! Ba chóir do dhuine ag a bhfuil saineolas leictriteicniúil, agus an té sin amháin, é seo a shuiteáil.
SK Varovanie! Nebezpečné napätie! Montáž môže vykonávať iba skúsený elektrotechnik.
EN Warning! Hazardous voltage! Installation by person with electrotechnical expertise only.
IT Avvertenza! Tensione pericolosa! Fare installare solo da un elettricista qualificato.
SL Opozorilo! Nevarna napetost! Vgradnjo lahko opravi le oseba z elektrotehničnim strokovnim znanjem.
ET Hoiatus! Ohtlik pinge. Paigaldada võib ainult elektrotehnika-alane ekspert.
LV Uzmanību! Bīstami - elektrība! Montāžas darbus drīkst veikt tikai personas, kurām ir atbilstošas elektrotehniskās zināšanas.
ES ¡Advertencia! ¡Tensión peligrosa! La instalación deberá ser realizada únicamente por electricistas especializados.
FI Varoitus! Vaarallinen jännite! Asennuksen voi tehdä vain sähköalan ammattihenkilö.
LT Dėmesio! Pavojinga įtampa! Dirbti leidžiama tik elektrotechniko patirties turintiems asmenims.
SE Varning! Farlig spänning! Installation får endast utföras av en elektriker.
CN 警告！电压危险！只能由专业电工进行安装。
RU Осторожно! Опасное напряжение! Монтаж должен выполняться только специалистом-электриком.

ABB AB
Box 531 | SE-441 15 Alingsås | Sweden
Tel +46 322 770 00
www.abb.com/lowvoltage

Power and productivity
for a better world™

U_e = 690 V
I_{th} = max 1000 A

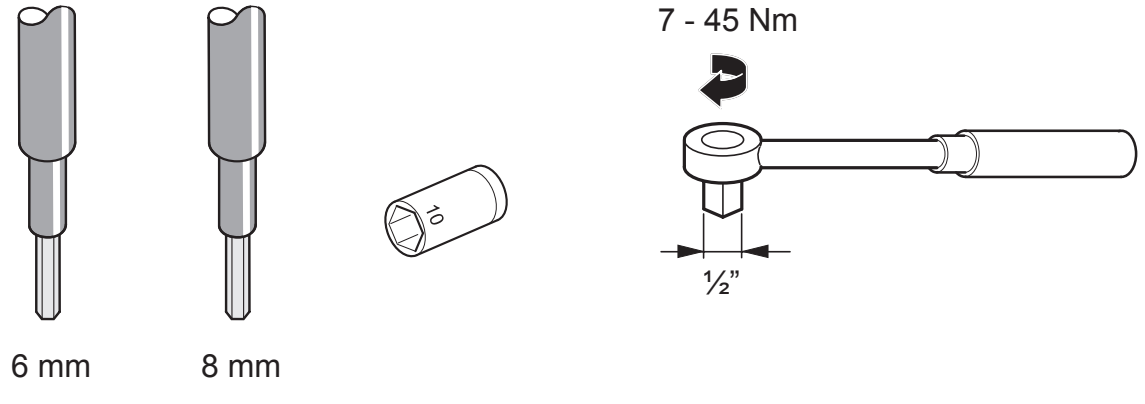

Nyckel
Hylsa_10
Hylsa_16
Momentnyckel

1.

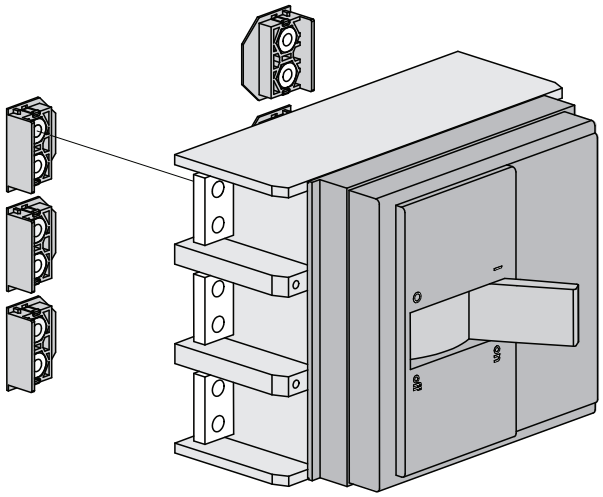

2.

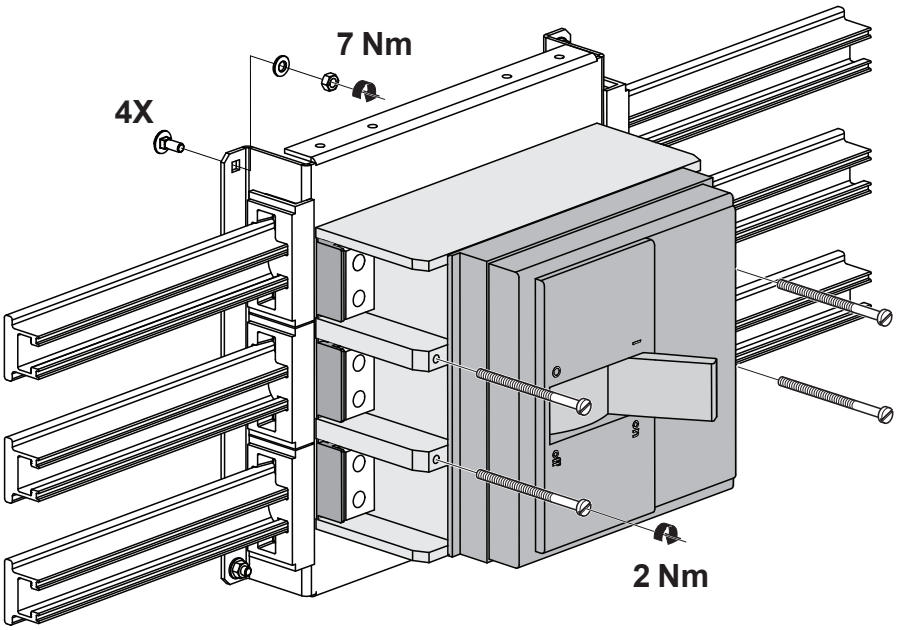

2383a
2383

3.

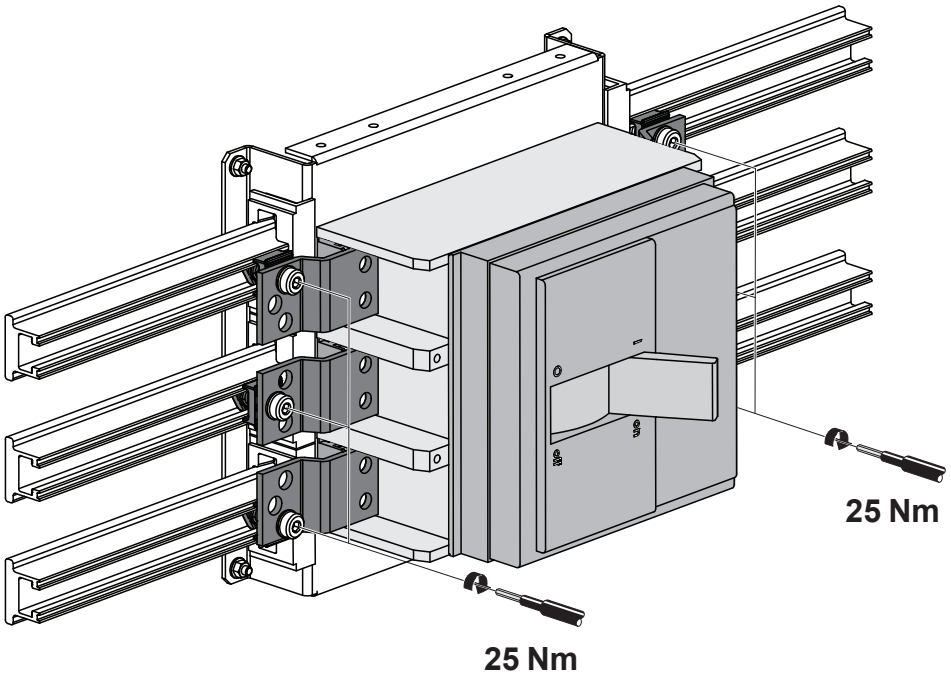

4.

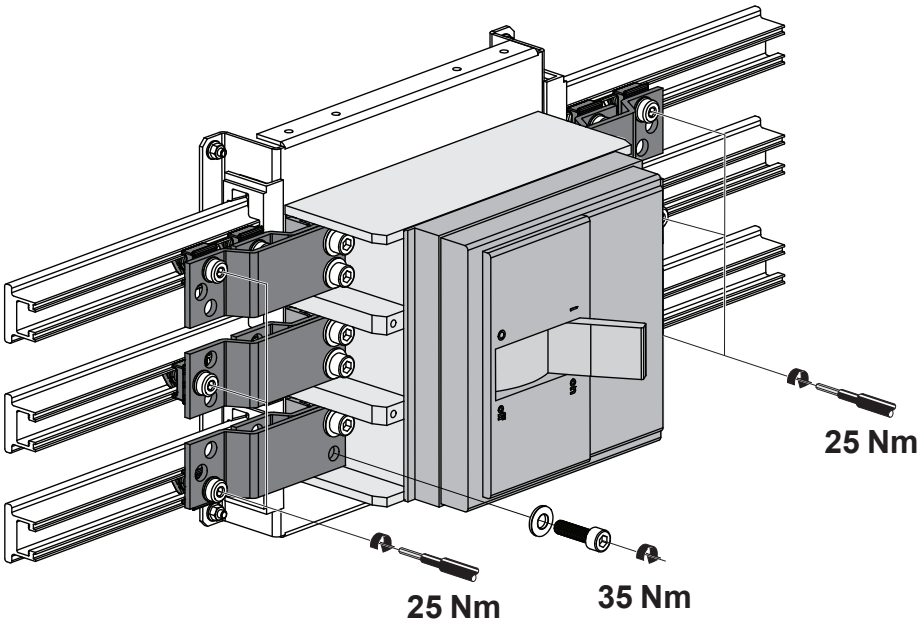

5.

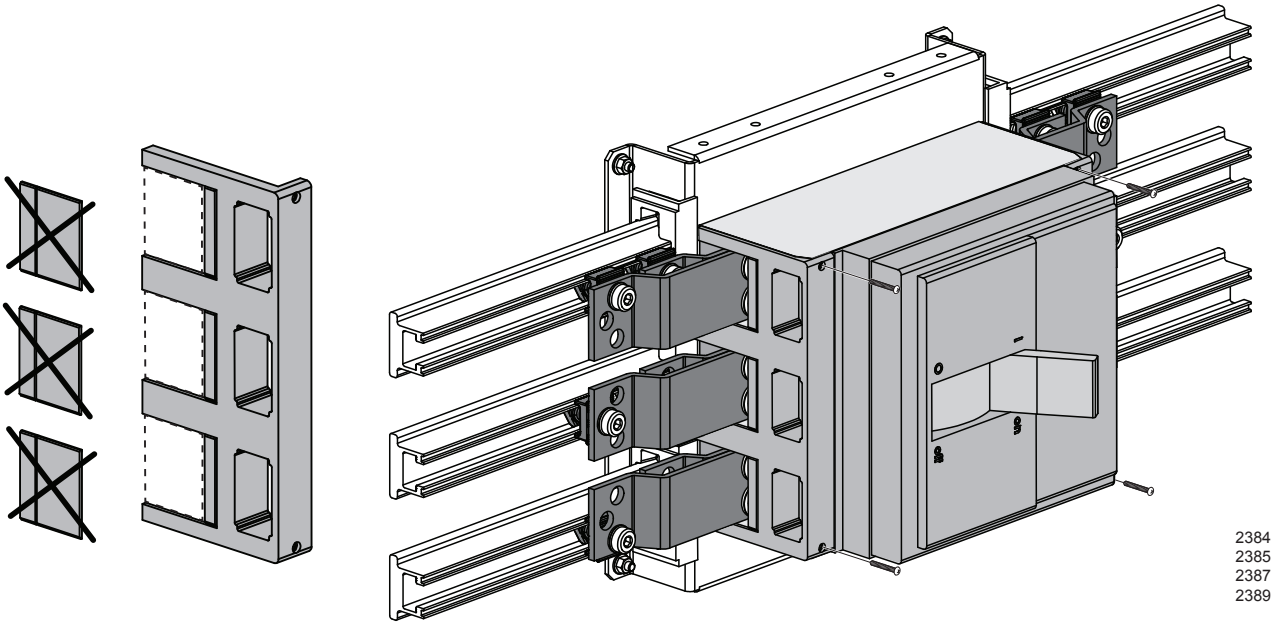

6.

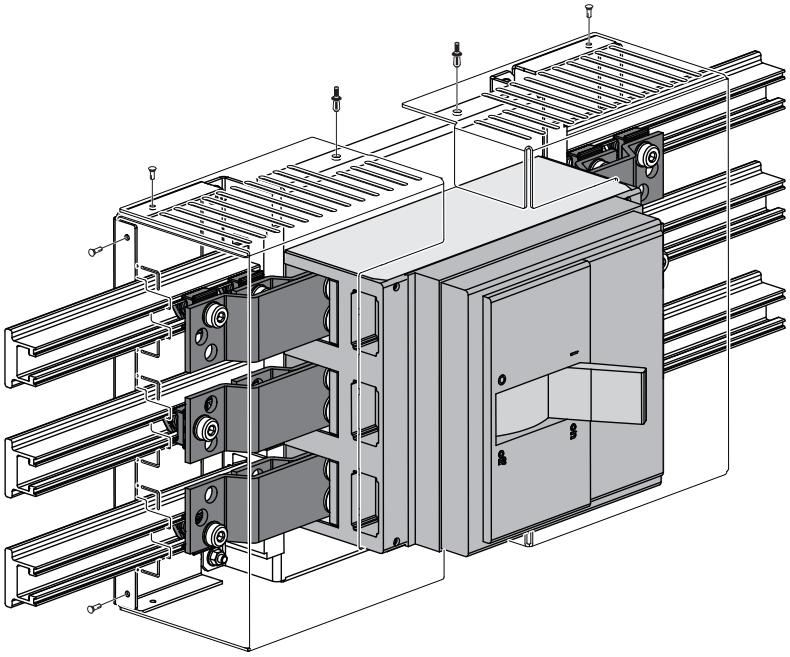

2389