Doc. N.° 1SDH000719R0614 - ECN000205986 - Rev. E

SACE Tmax XT

MIR-H - Interblocco meccanico orizzontale tra due interruttori XT1 - XT2 - XT3 - XT4
MIR-H - Mechanical interlock across two orizontal XT1 - XT2 - XT3 - XT4 circuit breakers
MIR-H - Mechanische verriegelung zwischen zwei leistungsschaltern waagrecht XT1 - XT2 - XT3 - XT4
MIR-H - Interverrouillage mécanique entre deux disjoncteurs horizontal XT1 - XT2 - XT3 - XT4
MIR-H - Enclavamiento mecanico entre dos interruptores horizontal XT1 - XT2 - XT3 - XT4
MIR-H - 跨接两个垂直式 XT1 - XT2 - XT3 - XT4断路器的机械式联锁

XT1 - XT2 - XT3 - XT4

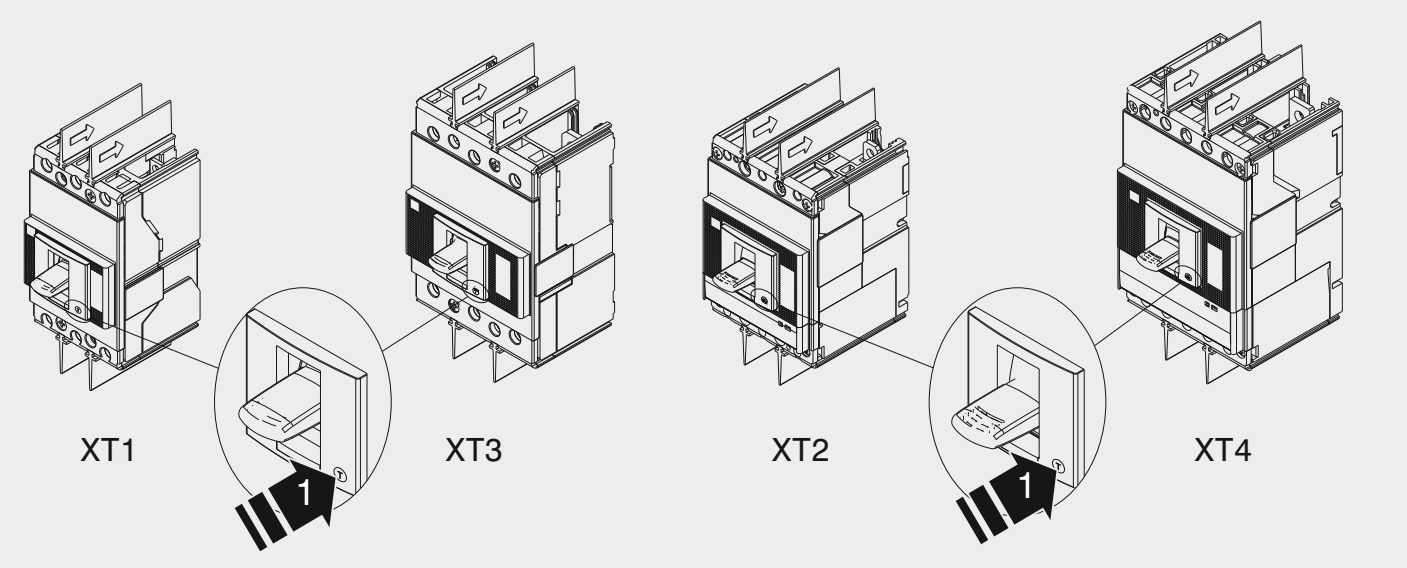

Per interruttori muniti di comando a motore ad accumulo di energia o comando a motore diretto fornire sempre le seguenti applicazioni:
1.commutatore aperto/chiuso e 1 segnale di scattato rele;
2.schema elettrico 1SDM000081R0001;
3.blocco chiave (solo per comando a motore ad accumulo di energia).

Always provide the following applications for circuit-breakers fitted with stored energy operating mechanism or direct-acting motor operator:
1.open/close change-over contact and one release tripped signal code;
2.circuit diagram 1SDM000081R0001;
3.key lock (only for stored energy operating mechanism).

Für Schaltgeräte mit Motorantrieb mit energiespeicherung oder Motorantrieb mit Direktwirkung stets folgende zusatzausstattung liefern:
1.1 Umschalter EIN/AUS und 1 Signal „Auslöser ausgelöst“;
2.Elektrischer Schaltplan 1SDH000081R0001;
3.Schlüsselverriegelung (nür für motorantrieb mit energiespeicherung).

Pour les disjoncteurs munis d'une commande par moteur a accumulation d'energie ou commande par moteur a action direct, furnir toujours les applications suivantes :
1.1 commutateur ouvert/fermé et 1 signal de déclencheur déclenché ;
2.schéma électrique 1SDM000081R0001;
3.verrouillage par clef (uniquement pour commande par moteur a accumulation d'energie).

Para interruptores con mando a motor con acumulacion de energia o mando a motor de accion directa proporcionar siempre las siguiente aplicaciones:
1.1 conmutador abierto/cerrado y 1 señal de disparo relé;
2.esquema eléctrico 1SDM000081R0001;
3.blocqueo a llave (solo para mando a motor con acumulacion de energia).

始终提供以下应用，用于安装有储存能量操作机构或直接运行式电机操作装置的断路器：
1. 断开/闭合转换触点和一个脱扣跳闸信号代码；
2. 电路图 1SDM000081R0001;
3. 钥匙锁闭装置（仅用于储存能量操作机构）。

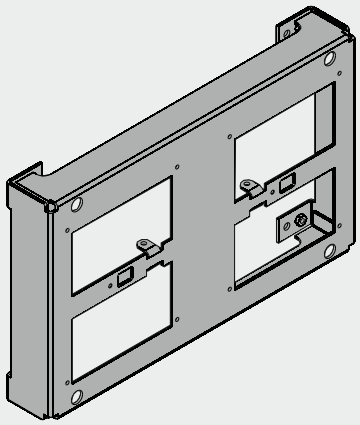

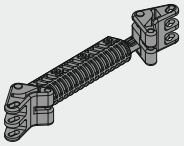

x4

x2

x2

Piastre di accoppiamento
da ordinare separatamente
(n° 2 piastre per interblocco)

Connecting plates
to arrange separately
(nr . Interlock plates)

Einzeln zu bestellende
Kaschierplatten
(2 St Platten für Verriegelung)

Plaques d'accouplement
À commander séparément
(n° 2 plaques pour interverrouillage)

Planchas de emparejamento
para ordenar por separado
(N° 2 planchas por cada enclavamiento)

将板体连接，以进行单独布局
（联锁板数量）
单个订购

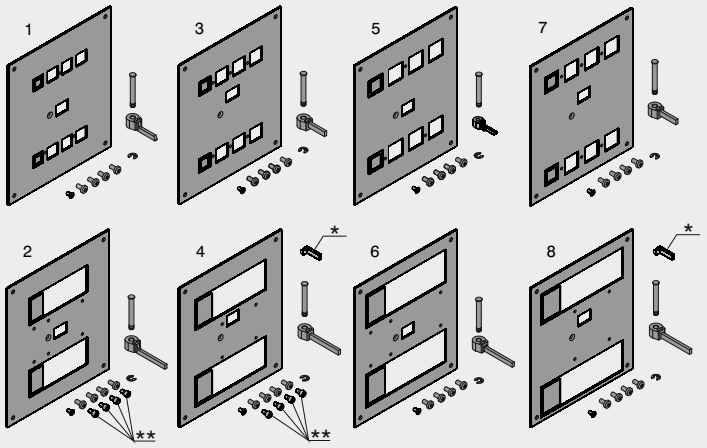

		N° PIASTRE		N° PATES	N° PLATTEN	N° PLAQUES		N° PLACAS	板材编号
		1	2	3	4	5	6	7	8
	Configurazione Configuration Konfiguration Configuration Configuraciòn 配置	XT1 (F)	XT1 (P)	XT2 (F)	XT2 (P - W)(*)	XT3 (F)	XT3 (P)	XT4 (F)	XT4 (P - W)(*)
XT1 - XT1	XT1 (F) - XT1 (F)	2							
	XT1 (F) - XT1 (P)	1	1						
	XT1 (P) - XT1(P)		2						
XT2 - XT2	XT2 (F) - XT2 (F)			2					
	XT2 (F) - XT2 (P - W)			1	1				
	XT2 (P - W) - XT2 (P - W)				2				
XT3 - XT3	XT3 (F) - XT3 (F)					2			
	XT3 (F) - XT3 (P)					1	1		
	XT3 (P) - XT3 (P)						2		
XT4 - XT4	XT4 (F) - XT4 (F)							2	
	XT4 (F) - XT4 (P - W)							1	1
	XT4 (P - W) - XT4 (P - W)								2
XT1 - XT2	XT1 (F) - XT2 (F)	1		1					
	XT1 (P) - XT2(F)		1	1					
	XT1 (F) - XT2 (P - W)	1			1				
	XT1 (P) - XT2 (P - W)		1		1				
XT1 - XT3	XT1 (F) - XT3 (F)	1				1			
	XT1 (P) - XT3 (F)		1			1			
	XT1 (F) - XT3 (P)	1					1		
	XT1 (P) - XT3 (P)		1				1		
XT1 - XT4	XT1 (F) - XT4 (F)	1						1	
	XT1 (P) - XT4 (F)		1					1	
	XT1 (F) - XT4 (P - W)	1							1
	XT1 (P) - XT4 (P - W)		1						1
XT2 - XT4	XT2 (F) - XT4 (F)			1				1	
	XT2 (P - W) - XT4 (F)				1			1	
	XT2 (F) - XT4 (P - W)			1					1
	XT2 (P - W) - XT4 (P - W)				1				1

(F) Interruttore fisso
Fixed circuit breaker
Festen kreis
Disjoncteur fixe
Interruptor fixo
固定式断路器

(P) Interruttore rimovibile
Plug-in circuit breaker
Abnehmbar festen
Disjoncteur dèbrochable
Interruptor enchufable
插拔断路器

(W) Interruttore estraibile
Withdrawable circuit breaker
Extrahierbare festen
Disjoncteur extractible
Interruptor extraible
抽出式断路器

* With XT2 - XT4 P only

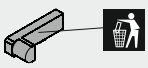

** M4x12

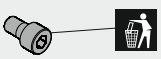

1 ONLY XT1 F - P - W

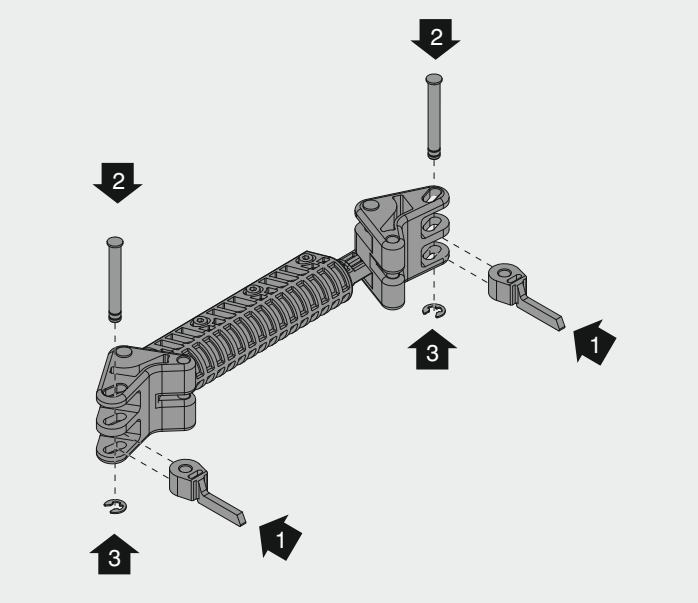

2 ONLY XT3 F - P - W

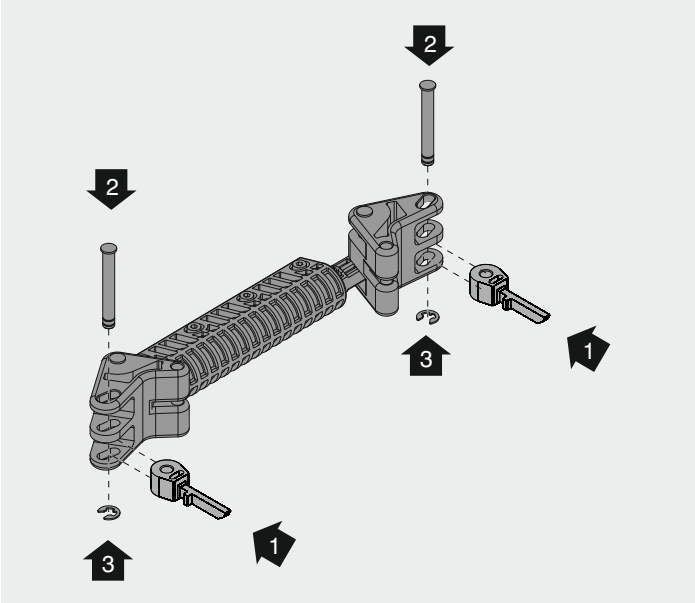

3 ONLY XT2 - XT4 F - P - W

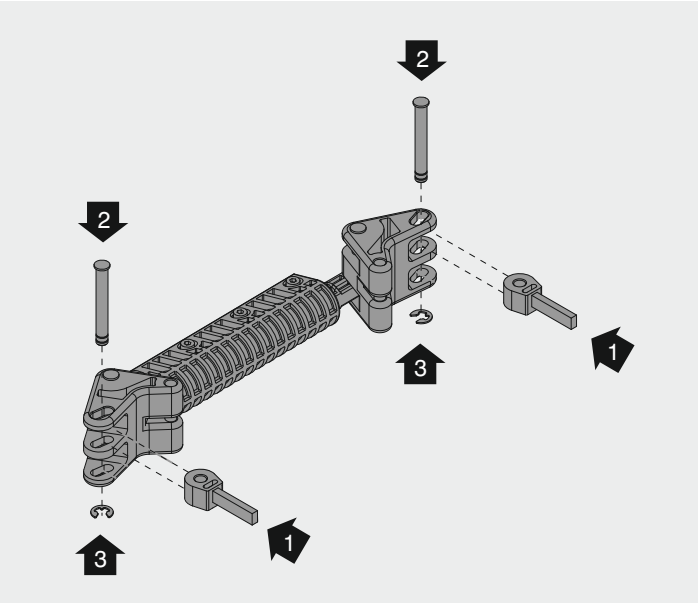

4

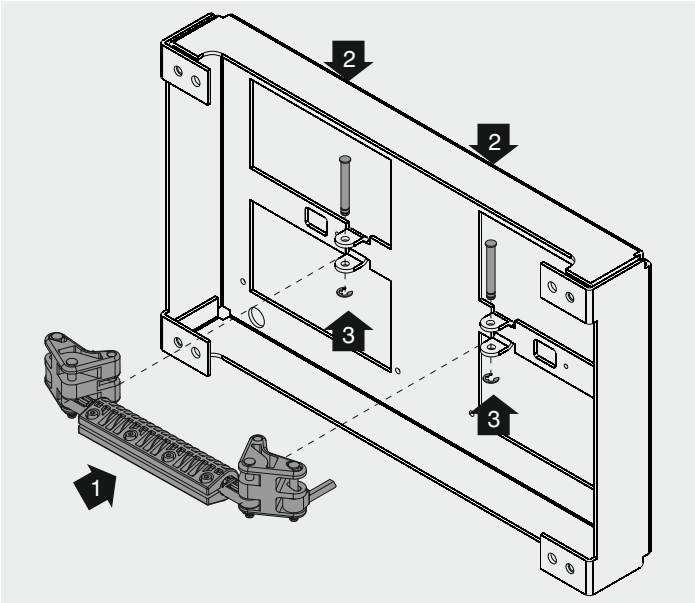

5 ONLY FOR XT2 - XT4 F

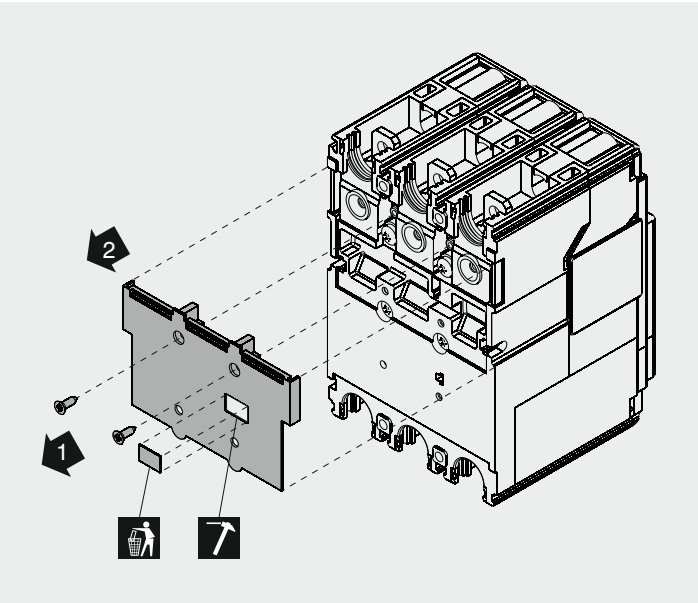

6 ONLY FOR XT2 - XT4 F

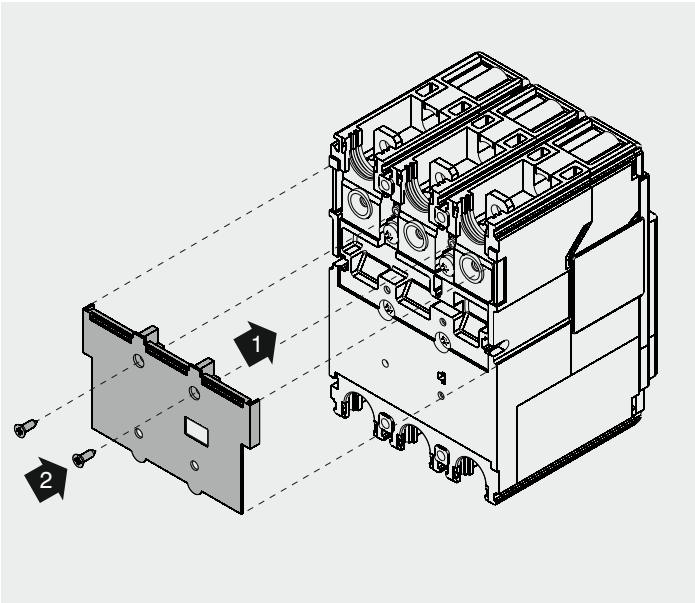

7 ONLY FOR XT1 F

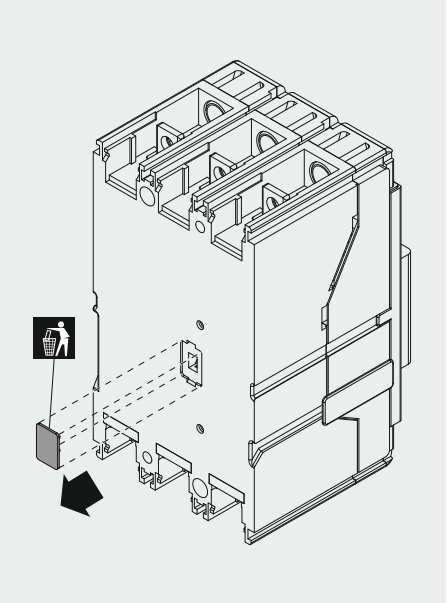

8 ONLY FOR XT3 F

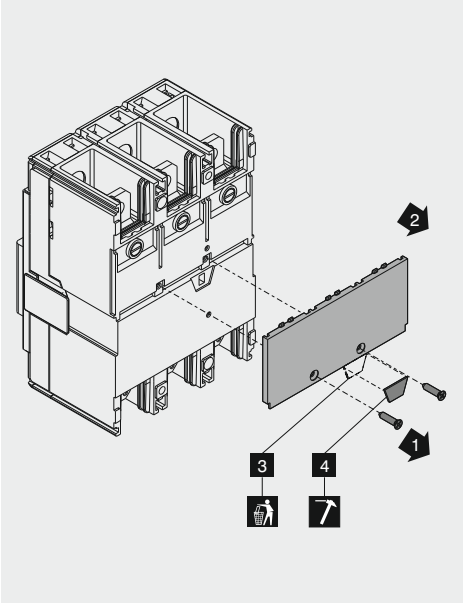

9 ONLY FOR XT3 F

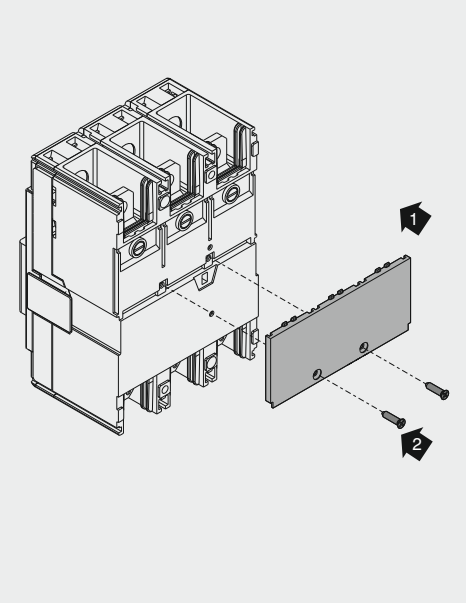

10 Example: F - F

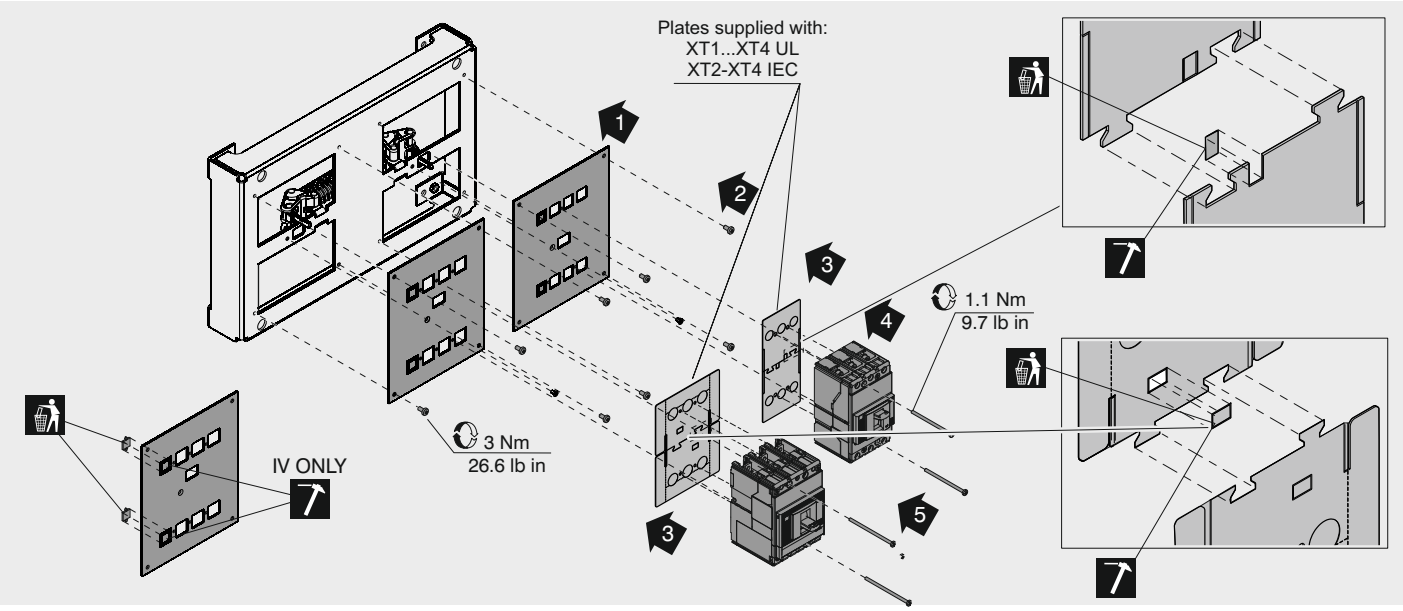

11 ONLY FOR XT2 - XT4 W

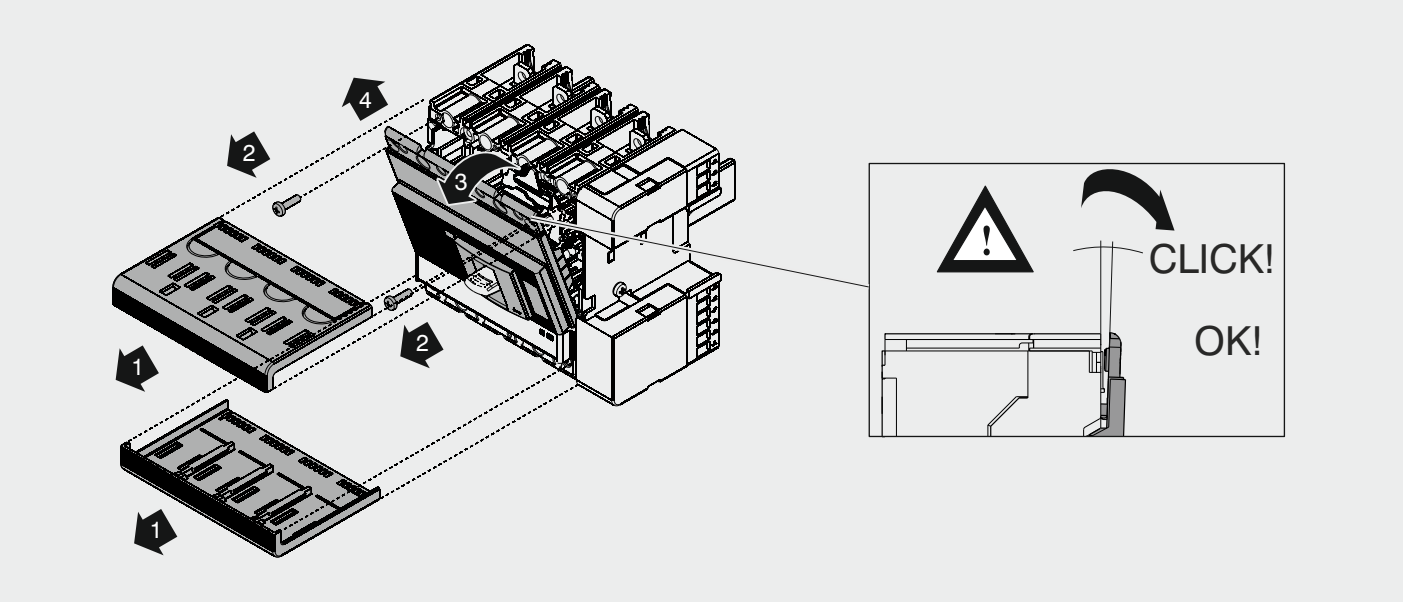

12 XT4 V - X ONLY

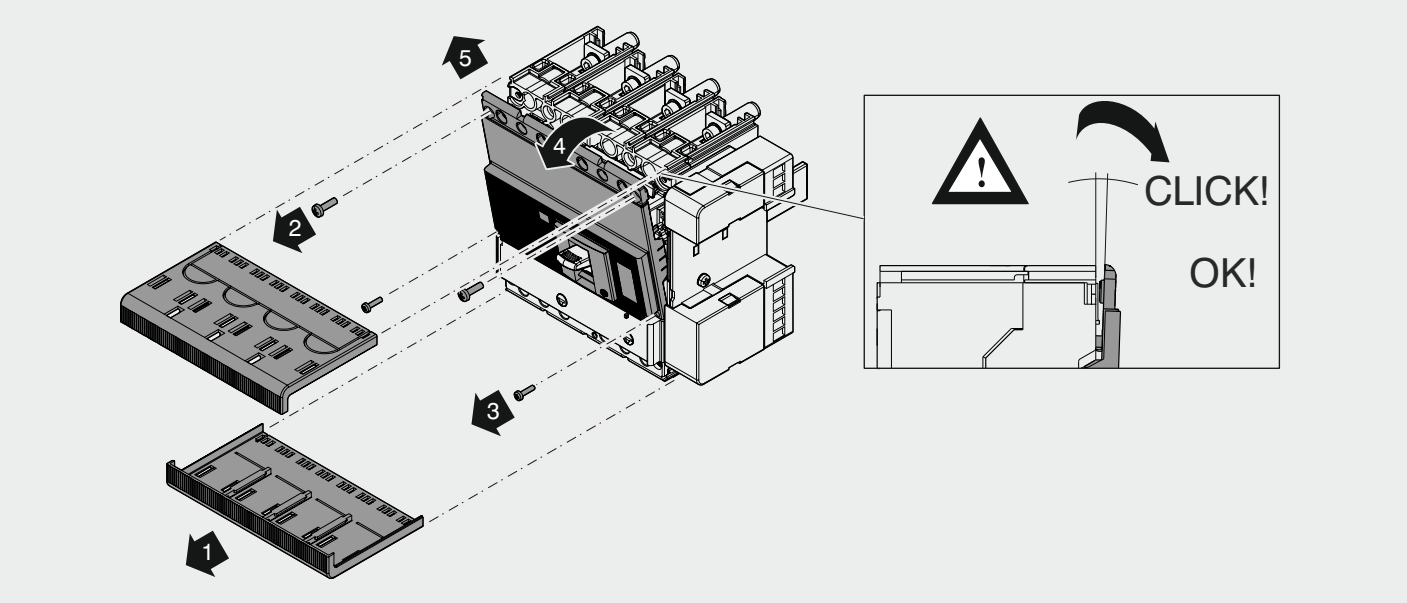

13 ONLY FOR XT2 - XT4 W

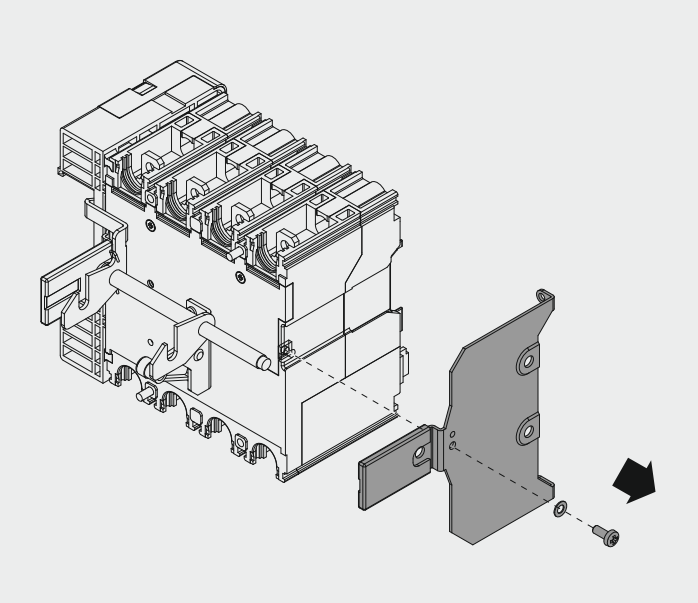

14 ONLY FOR XT2 - XT4 W

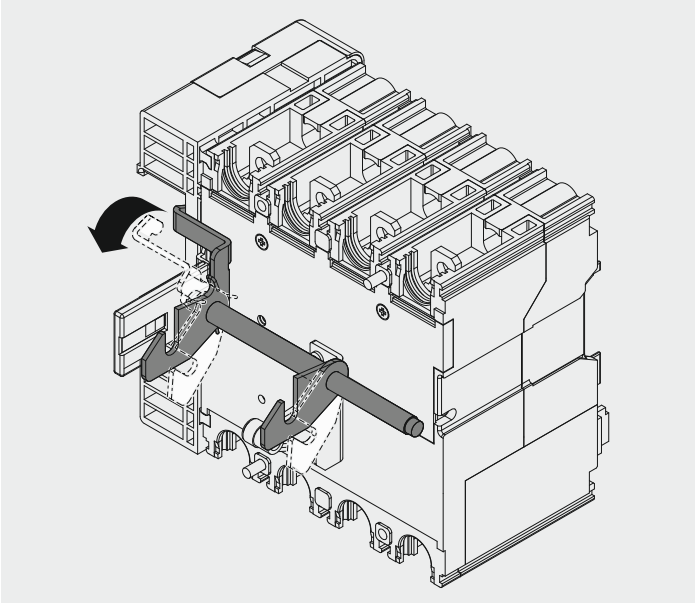

15 ONLY FOR XT2 - XT4 W

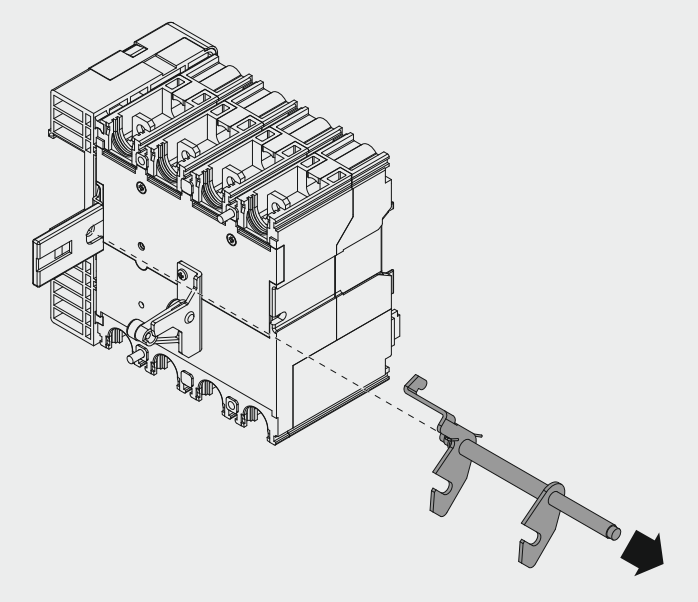

16 ONLY FOR XT2 - XT4 W

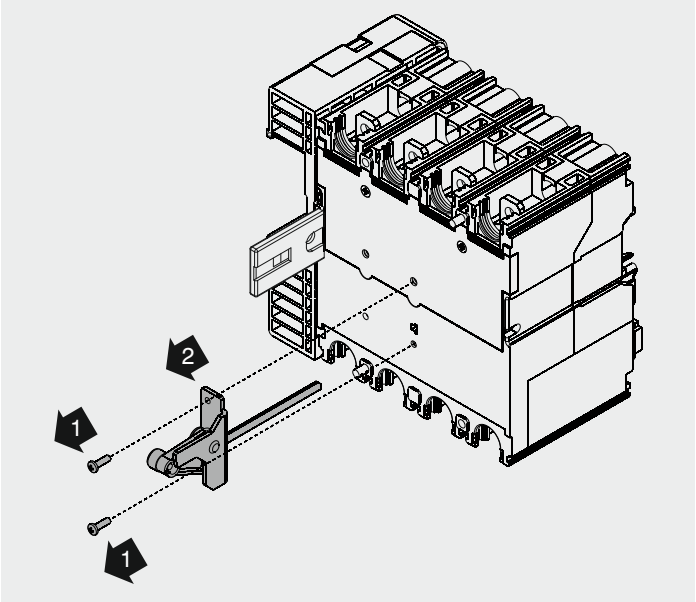

17 ONLY FOR XT2 - XT4 W

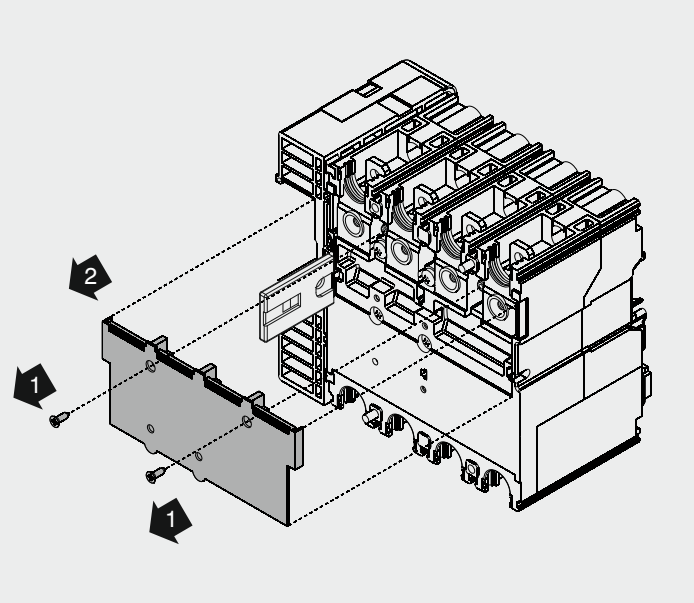

18 ONLY FOR XT2 - XT4 W

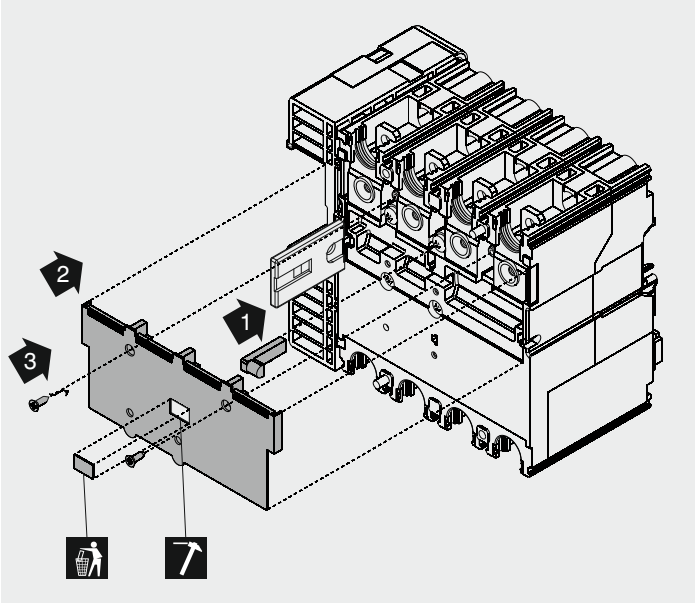

19 ONLY FOR XT2 - XT4 W

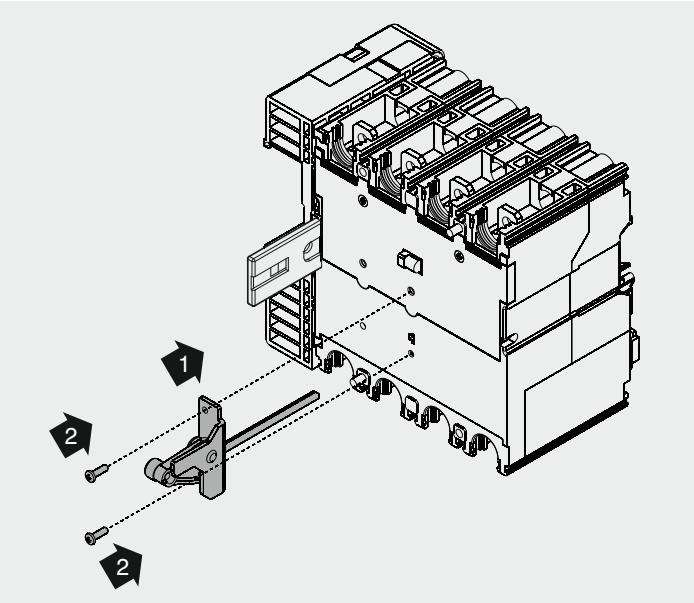

20 ONLY FOR XT2 - XT4 W

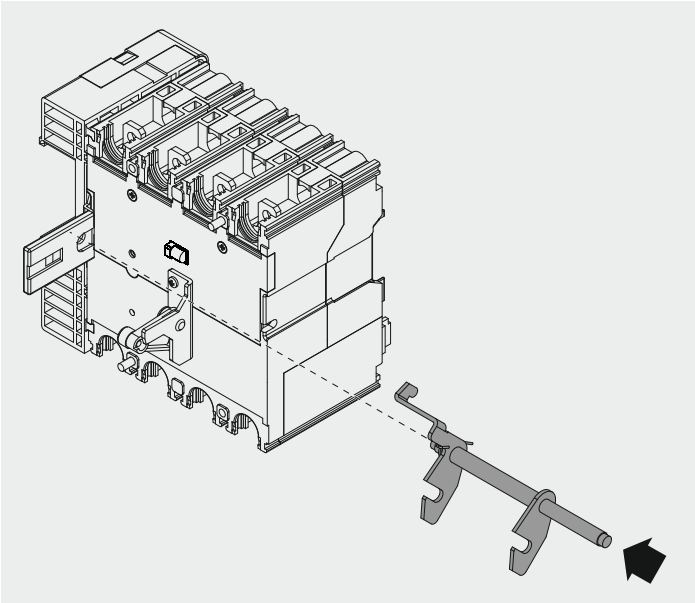

21 ONLY FOR XT2 - XT4 W

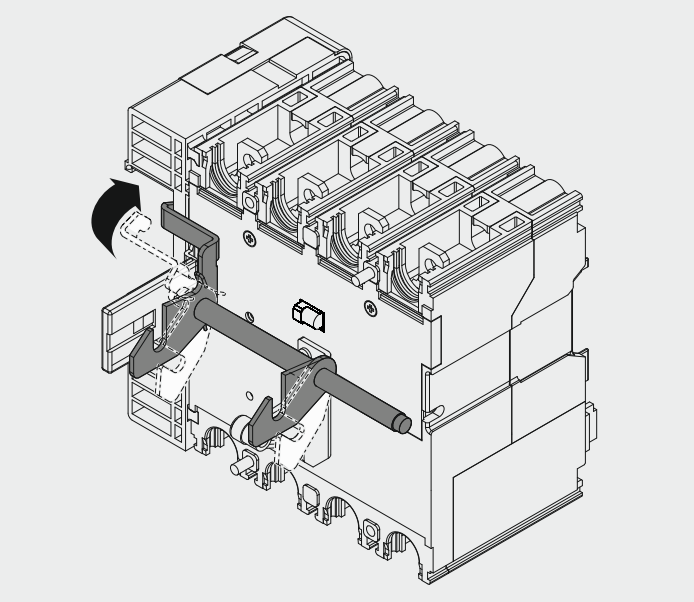

22 ONLY FOR XT2 - XT4 W

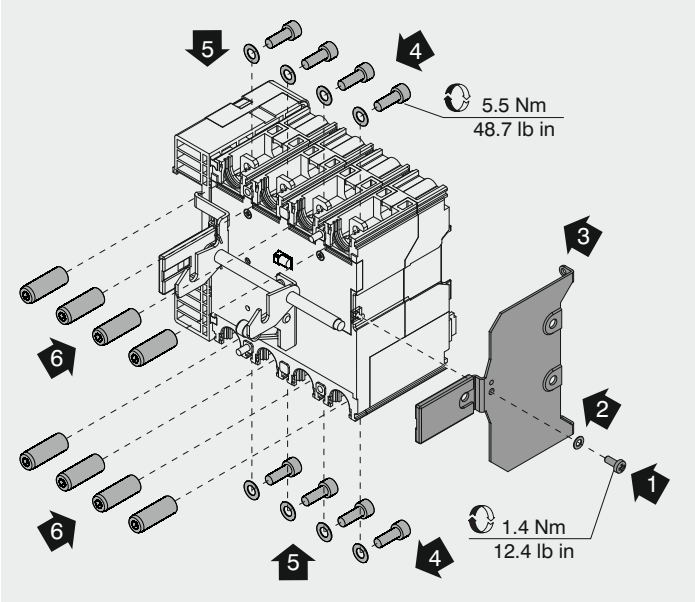

23 ONLY FOR XT2 - XT4 W

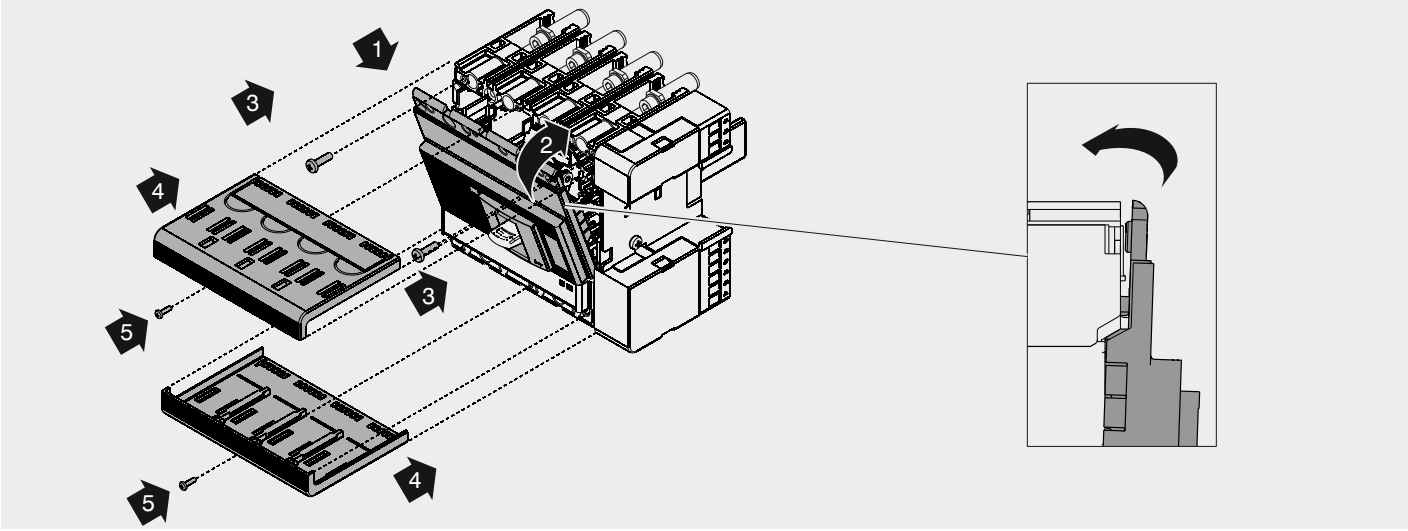

24 XT4 V - X ONLY

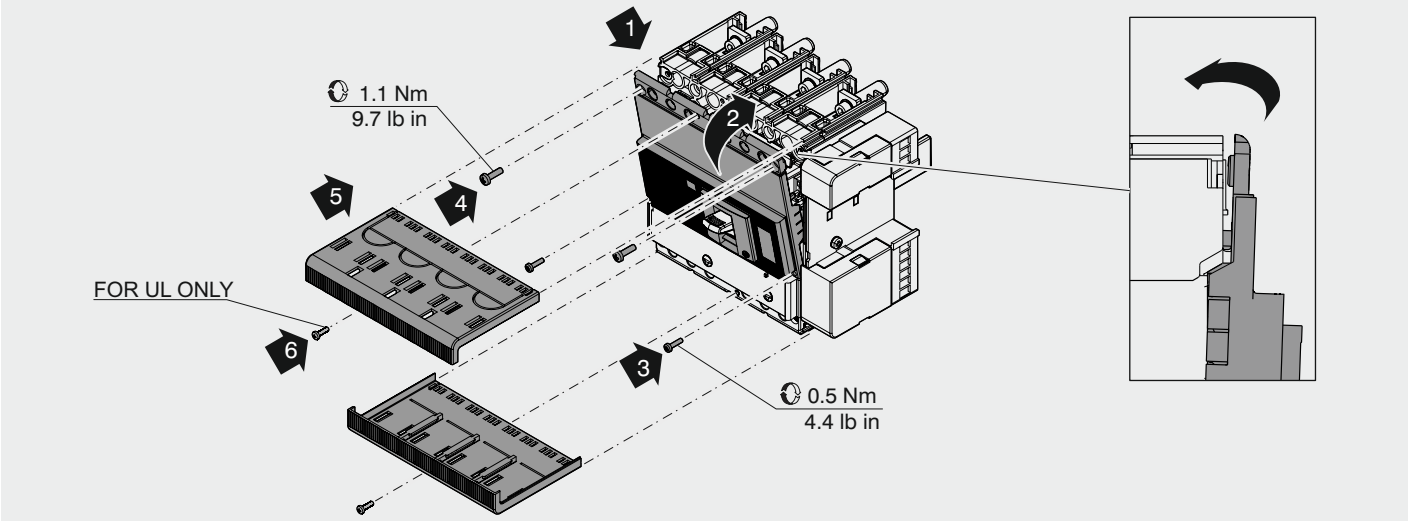

25 Example: P - W

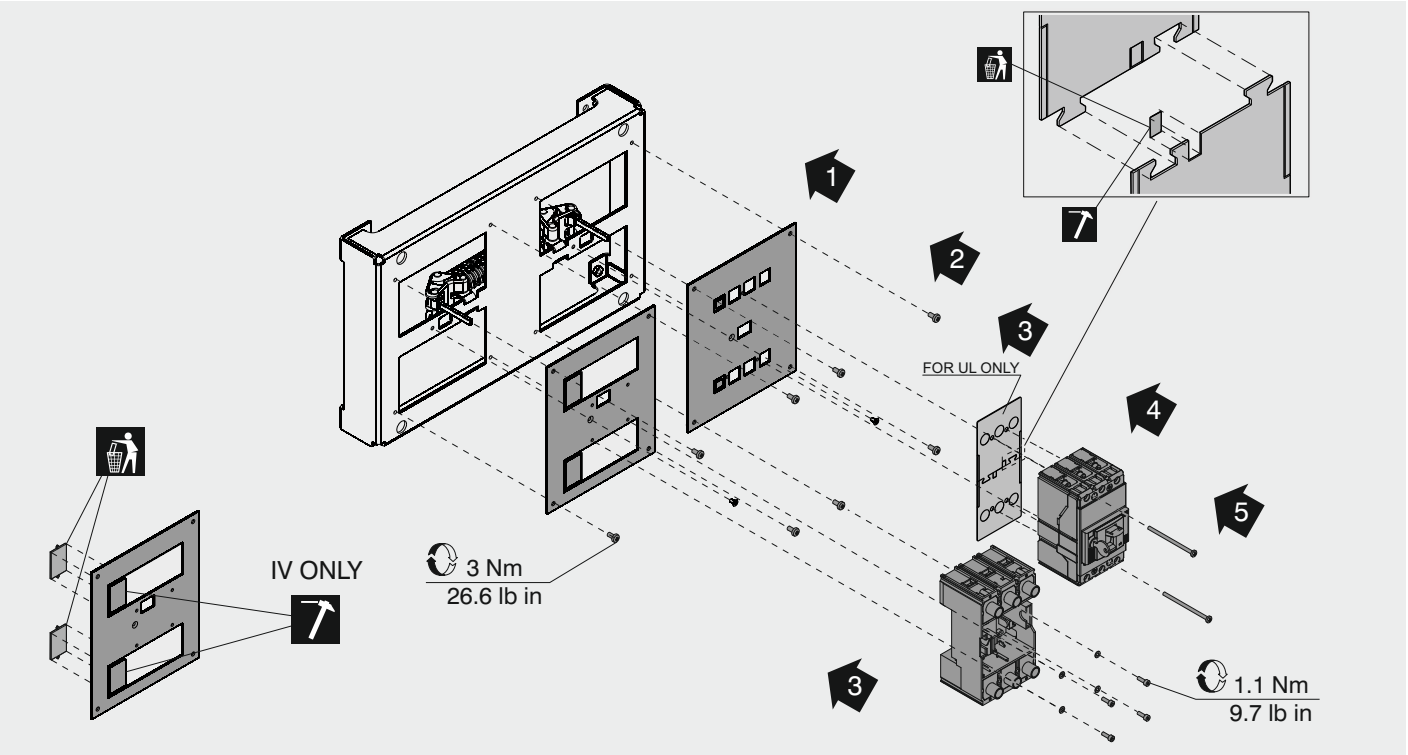

26

Example: P - W

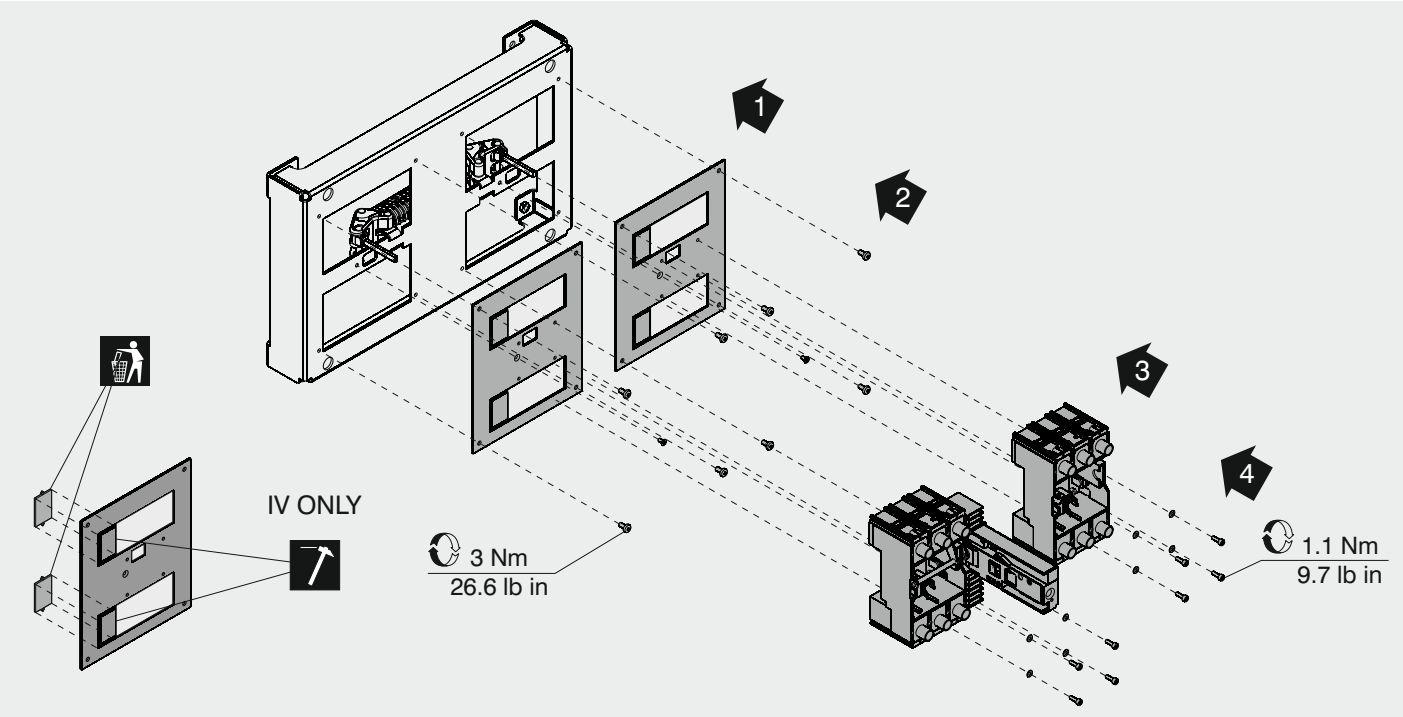

27

Attenzione Attention Aufmerksamkeit Attention Atención 注意

Regolazione dell'interblocco
tipo F, P o W
Porre gli interruttori come in fig.1, premere sulle due leve 2, azzerando il gioco, e serrare le viti 3.
Eseguire alcune manovre di chiusura e apertura e verificare le regolazioni.
F, P or W interlock adjustment
Set the switches as showed in the picture 1, press the two levers 2,take up the slack, screw up 3.
Open and close a few times, then check the adjustments.
Regulierung der Verriegelung
Typ F, P oder W
Schalterstellung wie auf Abb. 1 dargestellt, auf die beiden Hebel 2 drücken, Spiel auf Null stellen und die Schrauben 3 anziehen.
Einige Ein-und Ausschaltungen Vornehmen, und dann die Änderung Prüfen.
Réglage de l'interverrouillage
type F, P ou W
Disposer les disjoncteurs comme sur la figure 1, appuyer sur les deux leviers 2 , en mettant à zéro le jeu, et serrer les vis 3.
Effectuer quelques manoeuvres de fermeture et d'ouverture, à la fin vérifier les réglages.
Ajuste del enclavamiento
tipo F, P o W
Colocar los interruptores como en la figura 1, presionar las dos palancas 2, eliminando el juego, apretar los tornillos 3.
Efectuar algunas maniobras de cierre y apertura y, luego, compruebe los ajustes.
F, P 或 W 联锁调节
如图1所示设置开关，按下两个杆体 2，旋入防松装置，紧固 3。
断开和闭合若干次，随后检查调节情况。

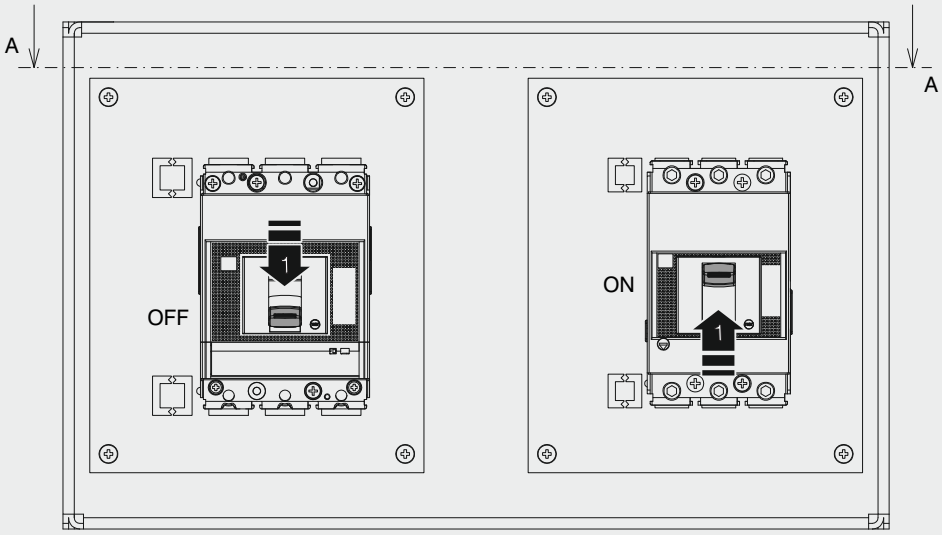

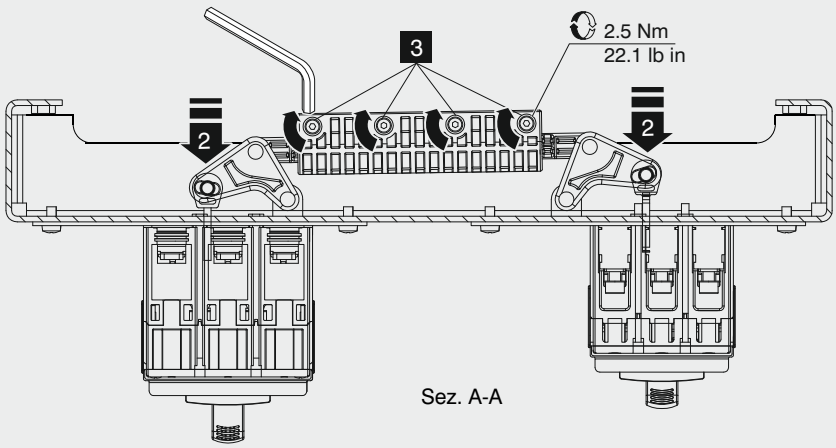

28

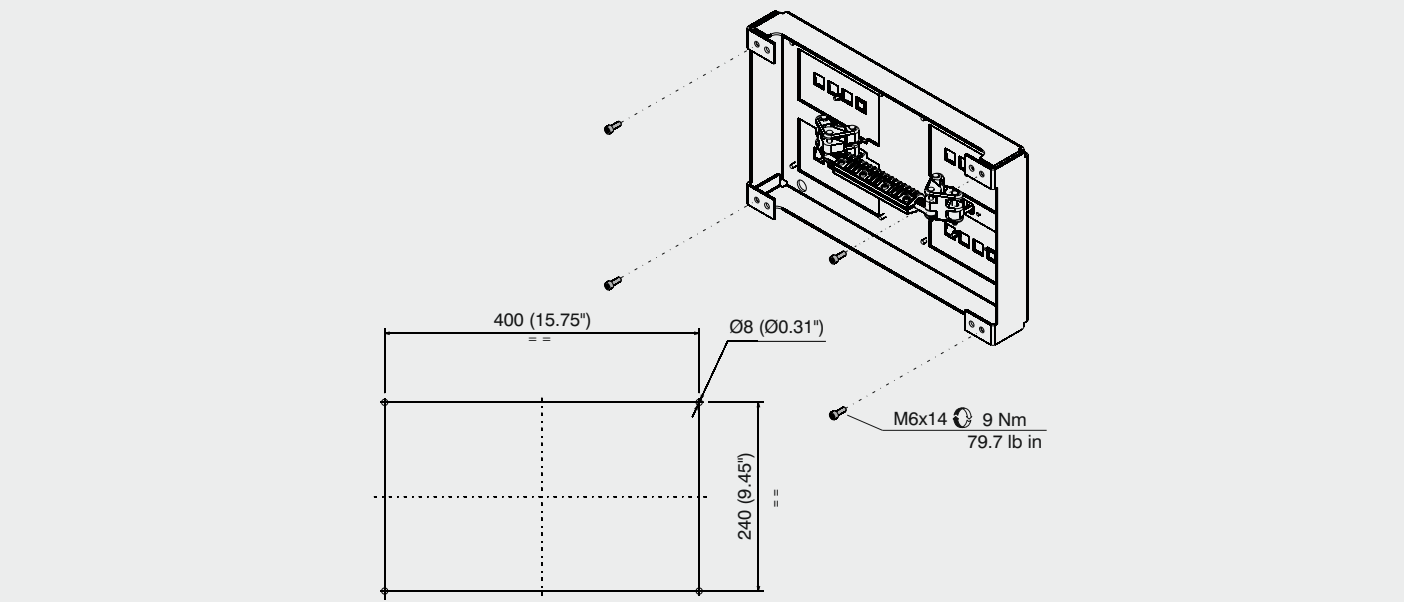

29

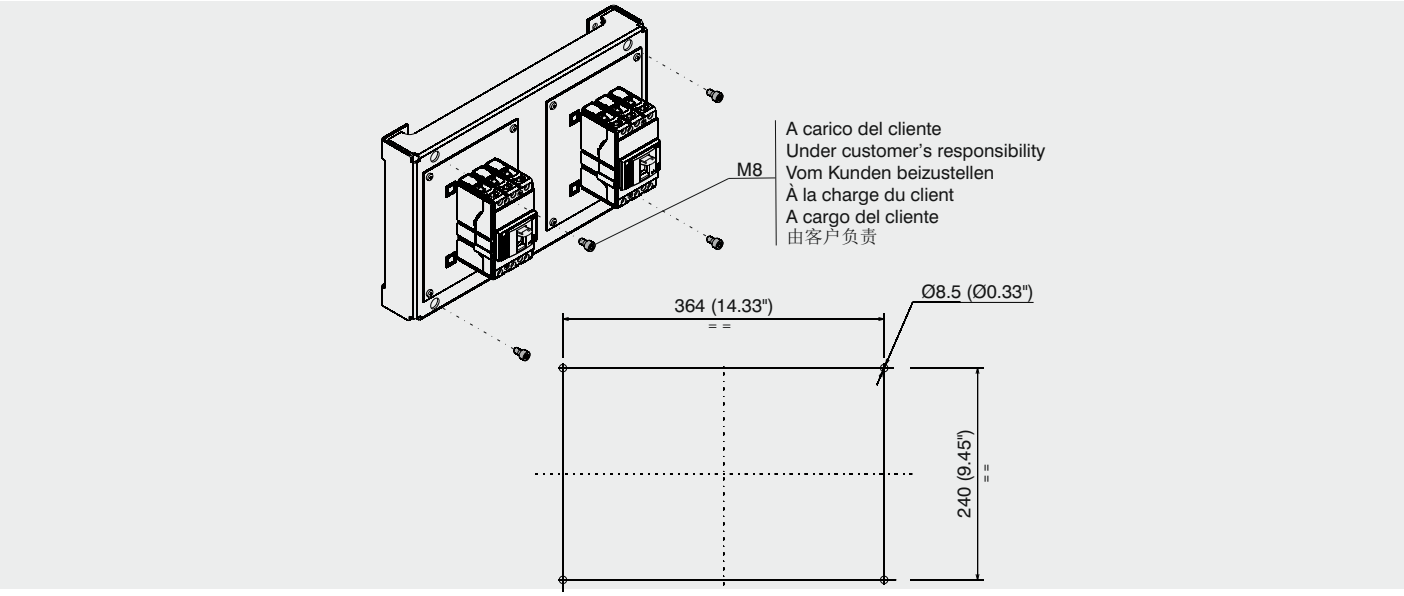

30

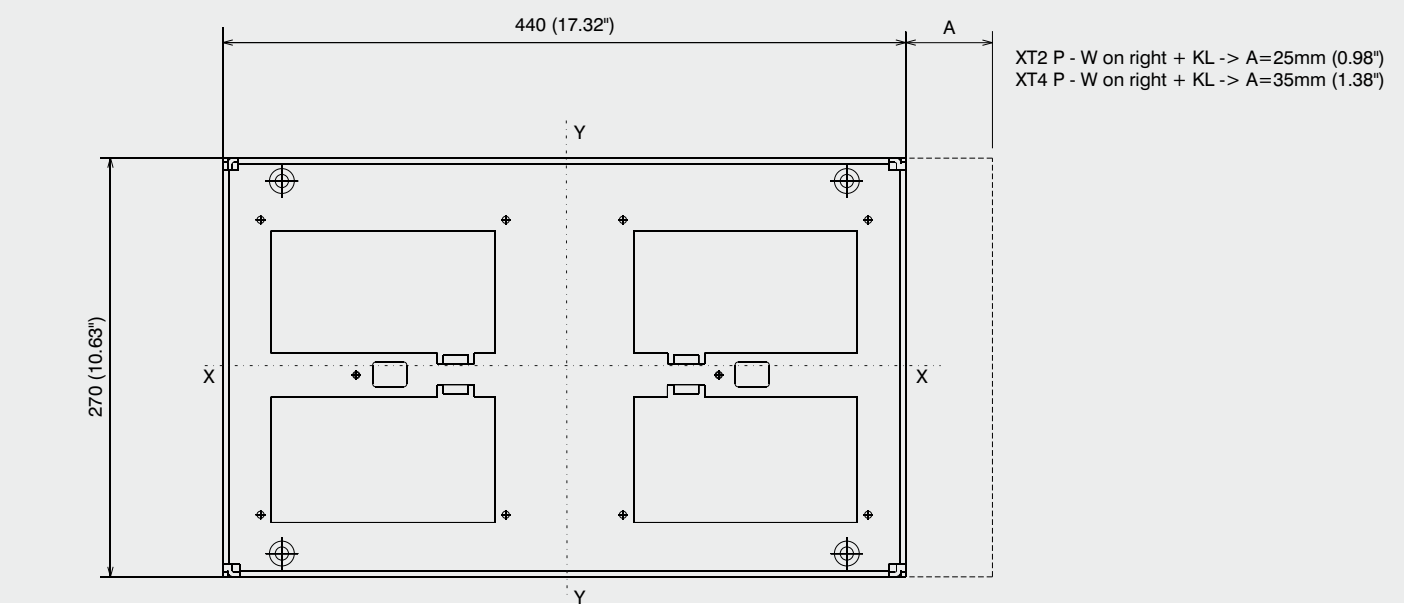

© Copyright 2010-2021 ABB. All rights reserved.