KATALOG

Rozłączniki z bezpiecznikami typu SlimLine XR Gold

Rozłącznik bezpiecznikowy

Spis treści

005 – 010 **Wprowadzenie**

011 – 020 **Podstawowe informacje dotyczące produktu**

021 – 040 **Informacje dotyczące zamawiania**

041 – 046 **Dane techniczne**

047– 054 **Rysunki wymiarowe**

Wprowadzenie

006–007 **SlimLine XR Gold**

008 **Zastosowania i dopuszczenia**

009 **Podstawowe informacje dotyczące produktu**

Wprowadzenie
Rozłączniki z bezpiecznikami typu SlimLine XR Gold

Efektywność energetyczna
Zużycie energii wzrasta przez cały czas a jednocześnie dąży się do zwiększenia efektywności energetycznej. Dzięki nowej ulepszonej technologii SlimLine XR Gold straty mocy zmniejszono nawet o 35,5%. Dzięki ITS2.1 można również mierzyć, sterować i monitorować urządzenia. ITS2.1 jest w stanie podłączyć się do Systemu kontroli dystrybucji energii elektrycznej (EDCS) ABB Ability™. Pozwala to sprawdzić i zoptymalizować zużycie energii o każdej porze i wszędzie.

Bezpieczeństwo i ochrona
Wskazanie prawdziwego położenia zawsze będzie sygnalizować, czy styki są zamknięte czy otwarte. Wskazanie prawdziwego położenia może uratować życie podczas prac konserwacyjnych na rozdzielnicy dystrybucji energii.
Rozłączniki z bezpiecznikami typu SlimLine XR Gold spełniają najbardziej rygorystyczne wymagania wobec nowoczesnych rozłączników bezpiecznikowych w ramach ogólnej koncepcji bezpieczeństwa. Rozłączniki bezpiecznikowe są testowane zgodnie z normą IEC 60947-3 przy bardziej rygorystycznych wymaganiach dotyczących izolacji, załączania, efektywności i bezpieczeństwa.
Wyższe niż poprzednio parametry zwarciowe sprawiają, że rozdzielnica staje się jeszcze bardziej wydajna i bezpieczniejsza.

Łatwy montaż
Zastosowanie styków wtykowych na szynach rozdzielczych, zintegrowanego wspornika z prowadnicą oraz zwiększony obszar głowicy kablowej ułatwia instalację i pozwala zaoszczędzić czas.
Rozłączniki z bezpiecznikami typu SlimLine XR Gold mogą być instalowane w pozycji poziomej lub pionowej. Zamysł tego rodzaju rozłączników pozwala na zwiększenie liczby pól odpływowych na rozdzielnicę, dzięki czemu możliwe jest zaoszczędzenie przestrzeni w szafkach, przestrzeni podłogowej oraz ograniczenie kosztów. Rozłączniki z bezpiecznikami typu SlimLine XR Gold można nawet wyjmować i wymieniać w rozdzielnicy z szynami zbiorczymi pod napięciem.

Wyższa wydajność dla coraz bardziej wymagających rynków
Wyższa wydajność została zmierzona w testach, które wykazały, że nowe rozłączniki z bezpiecznikami typu SlimLine XR Gold spełniają wymagania najnowszego wydania normy IEC60947-3. Odnotowano spadek strat mocy o 35,5%.
Wzrost wydajności oznacza mniejszy przyrost temperatury, co przekłada się na wyższą wydajność całej rozdzielnicy.

Wyższa wydajność w dłuższym okresie eksploatacji
Jest to jedyny poziomy rozłącznik z bezpiecznikami kategorii AC23A i jedyne urządzenie, w którym wszystkie aktywne części są posrebrzane, bez widocznych elementów z niepowleczonej miedzi. Większa trwałość oznacza, że rozłączniki z bezpiecznikami typu SlimLine XR Gold oferują teraz dłuższy okres eksploatacji i nadają się do stosowania w bardziej ekstremalnych warunkach: liczba operacji wzrosła o 400 procent z 1600 do 8000 operacji, a zdolność załączania na zwarcie wzrosła o 118 procent z 55 kA do 120 kA.

—
Film przedstawiający instalację

Wprowadzenie
Zastosowania i aprobaty

Zastosowania:
- Rozdzielnice
- Budownictwo
- Przemysł naftowy i gazowy
- Centra danych
- Ograniczanie obciążenia
- Szpitale
- Lotniska
- Banki
- Centra handlowe
- Układy sterowania silnikami (MCC)
- Korzystanie z zasilania awaryjnego
- Elektrownie fotowoltaiczne

Dopuszczenia:
- IEC / EN 60947-3
- CB
- EAC
- CCC

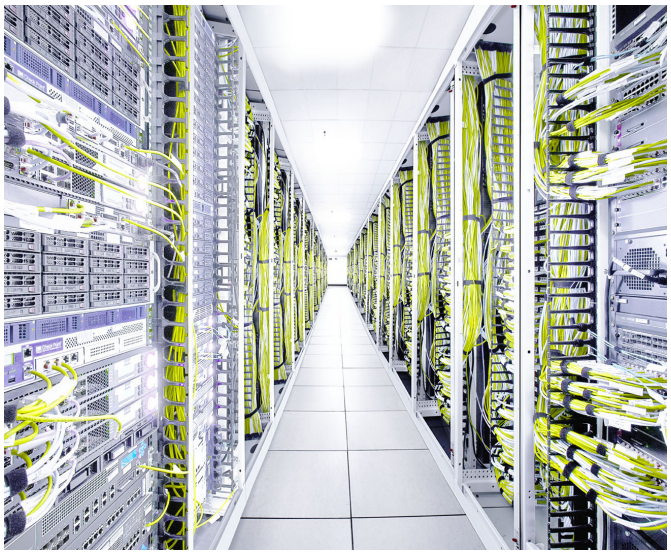

Wprowadzenie
Podstawowe informacje dotyczące produktu

	XRG00	XRG1	XRG2	XRG3
Rozmiar ramy	00	1	2	3
Prąd znamionowy do (A)	160	250	400	630
Dla bezpieczników NH	●	●	●	●
Dla bezpieczników BS88	●	●	●	●
Elektroniczna kontrola stanu bezpieczników (EFM)	●	●	●	●
Inteligentny rozłącznik ITS2.1/2.D	●	●	●	●
Styk pomocniczy	●	●	●	●
Złącze wielostykowe	●	●	●	●
Amperomierz	●	●	●	●
Zintegrowane przekładniki prądowe	●	●	●	●
Przedłużenie zacisku do zintegrowanych przekładników prądowych	●	●		
Przekładniki prądowe z przedłużaczem styków	●	●	●	●
Osłona izolacyjna	●	●	●	●
Zacisk typu V	●	●	●	●
Zacisk podwójny		●		
Przedłużacze styków	●	●	●	●
Kaseta rozłącznika SlimLine	●	●	●	●
Podwójny uchwyt			●	●

Podstawowe informacje dotyczące produktu

006 – 014	**Montaż**
015	**Moduł elektronicznej kontroli stanu bezpieczników (EFM)**
016 – 017	**Inteligentne rozłączniki ITS2.1 i ITS2.D**
018	**Napęd silnikowy (MOT)**
019	**Rozłącznik sekcji systemu szyn zbiorczych**

Podstawowe informacje dotyczące produktu
Zespół

XRG00, 160 A

1. Kluczyk do osłony przedniej
2. Kluczyk do zacisków kablowych
3. Amperomierz
4. Elektroniczna kontrola stanu bezpieczników, EFM
5. Wspornik amperomierza
6. Przedłużacze styków
7. Zacisk kablowy
8. Osłona izolacyjna zacisków kablowych

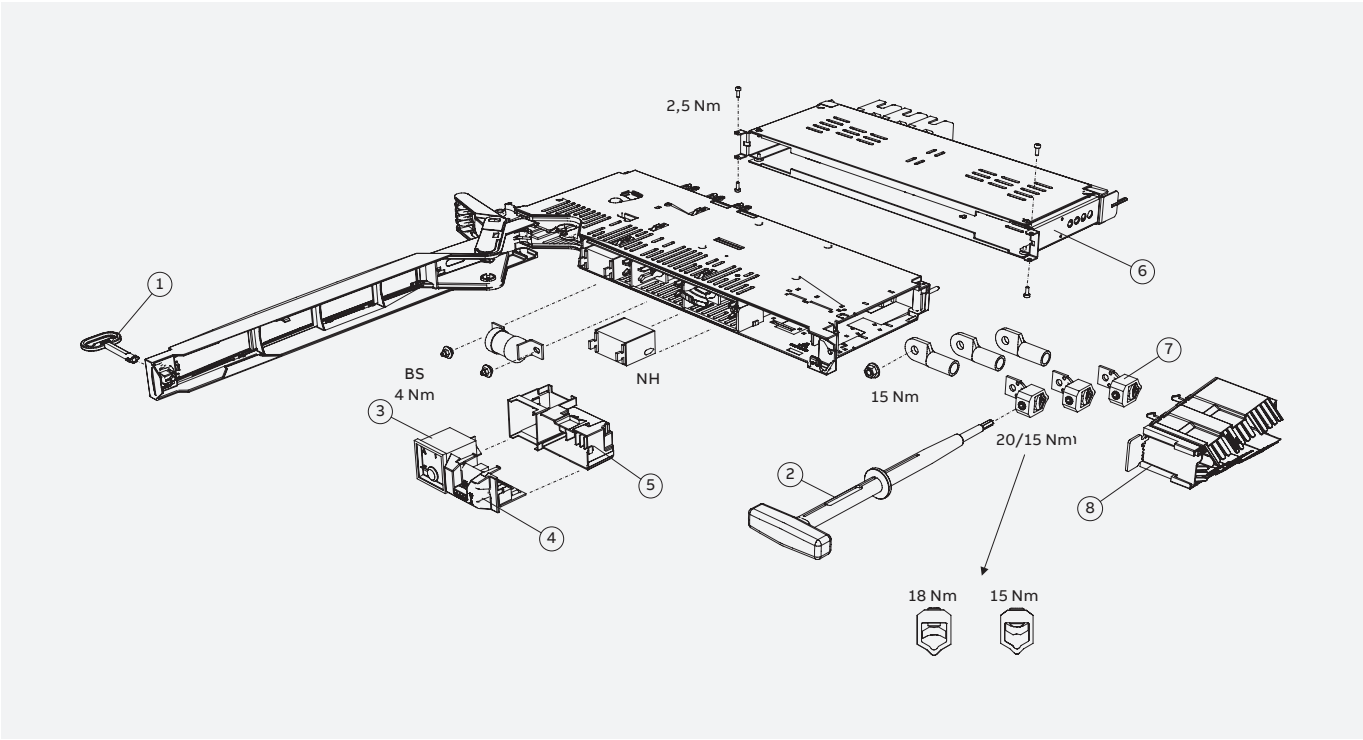

XRG1, 250 A

1. Kluczyk do osłony przedniej
2. Kluczyk do zacisków kablowych
3. Amperomierz
4. Elektroniczna kontrola stanu bezpieczników, EFM
5. Wspornik amperomierza
6. Przedłużacze styków
7. Zacisk kablowy
8. Osłona izolacyjna zacisków kablowych

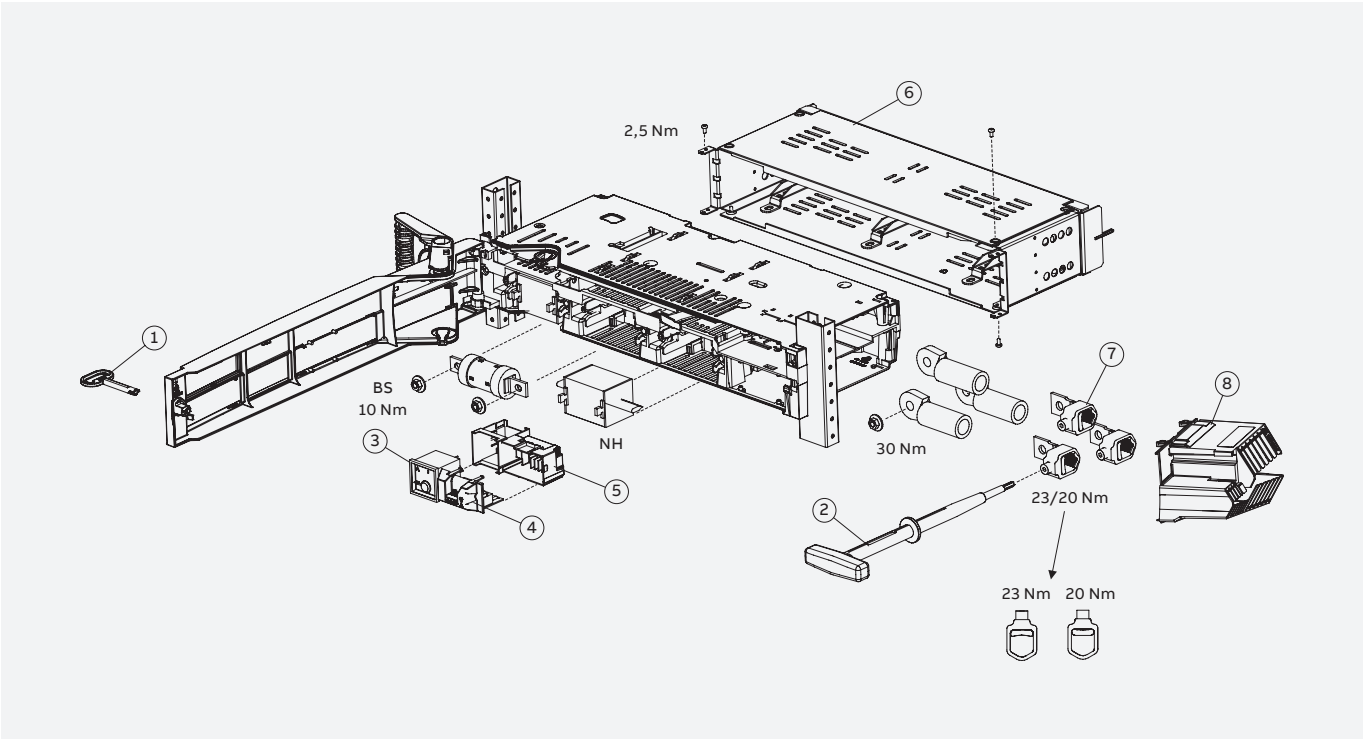

Podstawowe informacje dotyczące produktu
Zespół

XRG2/3, 400-630 A

1. Kluczyk do osłony przedniej
2. Kluczyk do zacisków kablowych
4. Amperomierz
5. Elektroniczna kontrola stanu bezpieczników, EFM
6. Przedłużacze styków
7. Zacisk kablowy podwójny
8. Osłona izolacyjna zacisków kablowych
9. Styk pomocniczy
10. Złącza wielowtykowe
11. Wspornik amperomierza

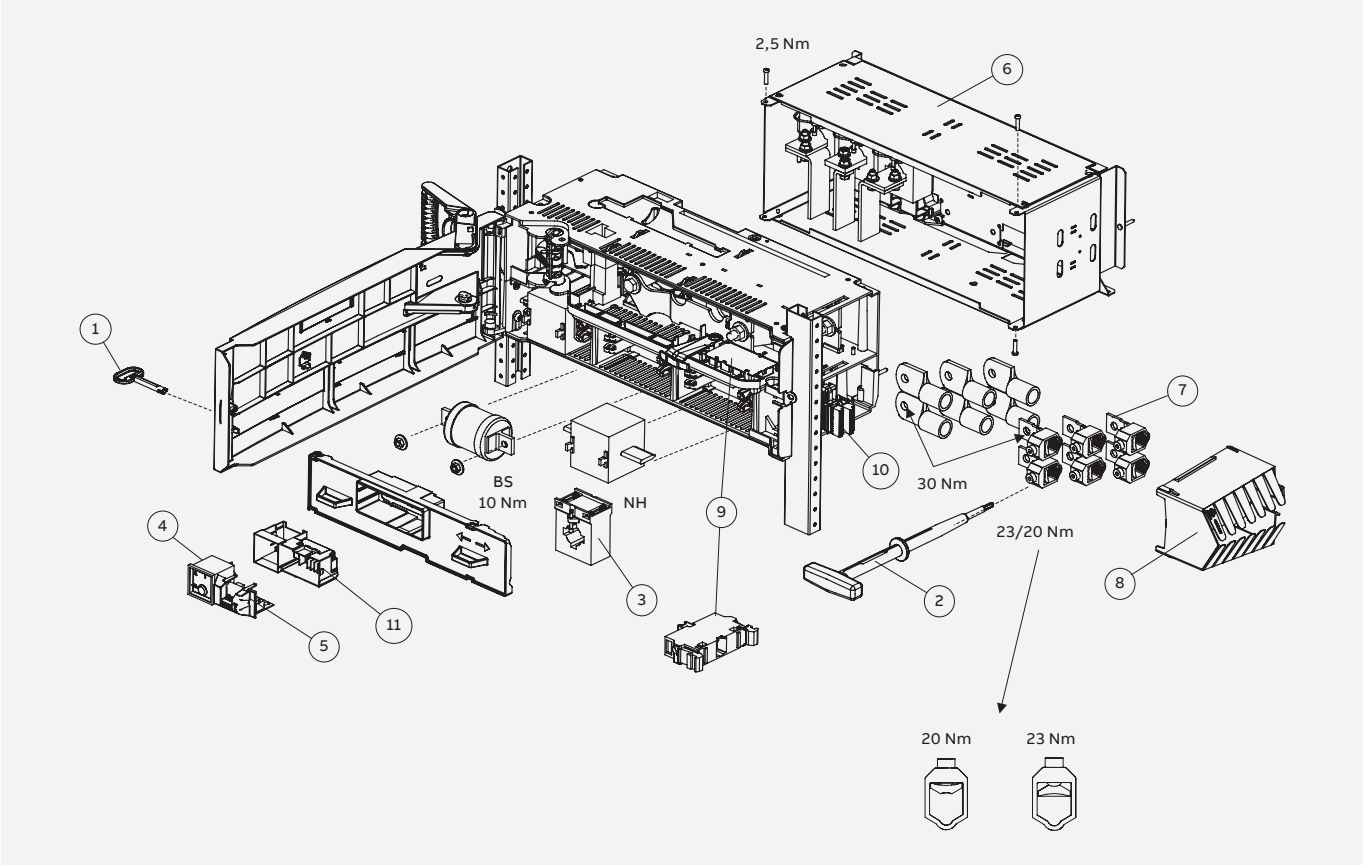

Podstawowe informacje dotyczące produktu
Elektroniczna kontrola stanu bezpieczników (EFM)

Nowy moduł EFM nie tylko jest mniejszy i łatwiejszy w instalacji, ale jest również dostępny w zakresie napięć do 800 V AC. Moduł EFM rozłącznikami typu SlimLine XR Gold uruchamia alarm w przypadku każdej awarii spowodowanej przepalonym bezpiecznikiem.

Wewnętrzny przekaźnik bezpotencjałowy (1 NZ + 1 NO) włączy się samoczynnie, aby przesłać sygnał do zdalnego alarmu przepalonego bezpiecznika. Moduł EFM jest zasilany autonomicznie, tj. nie wymaga dodatkowego zasilania.

Stan bezpiecznika			**Styki przekaźnika**		**Styki przekaźnika**	
	Zielona dioda LED	**Czerwona dioda LED**	**styk NO 11, 12**		**styk NZ 13, 12**	
1. XRG w pozycji ZAŁ.			**otwarte**	**zamknięte**	**otwarte**	**zamknięte**
Bezpieczniki OK	✸	●	X			X
Bezpieczniki PRZEPALONE	●	✸		X	X	
2. XRG w pozycji WYŁ.						
Bezpieczniki OK	●	●	X			X
Bezpieczniki PRZEPALONE	●	●	X			X

Schemat rozłącznika XRG AC z EFM

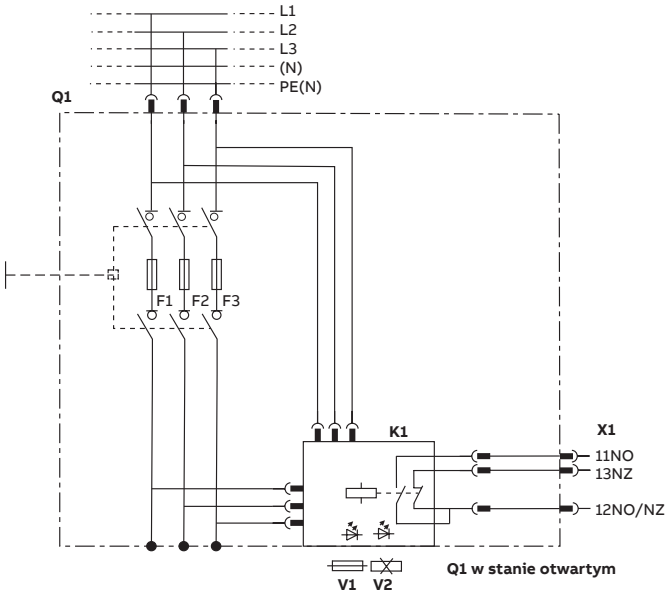

Q1. Rozłącznik bezpiecznikowy
K1: Elektroniczna kontrola stanu bezpieczników (EFM)
V1: Bezpieczniki OK
V2: Bezpiecznik(i) przepalony(-e)
X1: Zaciski złącza wielostykowego

Schemat rozłącznika XRG DC z EFM

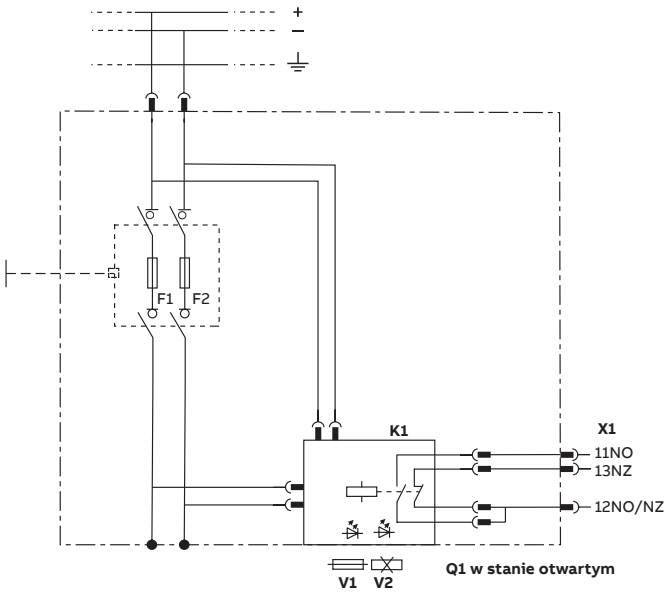

Q1. Rozłącznik bezpiecznikowy
K1: Elektroniczna kontrola stanu bezpieczników (EFM)
V1: Bezpieczniki OK
V2: Bezpiecznik(i) przepalony(-e)
X1: Zaciski złącza wielostykowego

Podstawowe informacje dotyczące produktu
Inteligentne przełączniki ITS2.1 oraz ITS2.D

ITS2.1 to zintegrowane urządzenie do systemu SlimLine XR Gold, które umożliwia monitorowanie, analizę i kontrolę zużycia energii w nowoczesnych budynkach komercyjnych i przemysłowych.

ITS2.1 wchodzi teraz w nową fazę cyfrową, w której wszystkie dane mogą być monitorowane i wizualizowane zdalnie dzięki integracji z opartym na chmurze systemem kontroli dystrybucji energii elektrycznej (EDCS) ABB Ability™. Dzięki takiej nowej funkcji ABB będzie napędzać i wspierać cyfrowe transformacje budynków komercyjnych i przemysłowych poprzez uproszczenie inteligentnego zarządzania zasobami i energią.

Konfiguracja w chmurze zostanie przeprowadzona za pomocą pakietu Ekip Connect 3 – przyjaznego dla użytkownika narzędzia, które było używane również w innych seriach ABB, takich jak ACB, MCCB i TruOne, dzięki czemu ekosystem zostanie zharmonizowany na wszystkich poziomach.

System kontroli dystrybucji energii elektrycznej ABB Ability™ pokazuje wszystkie połączone urządzenia w zakładzie. Dzięki niemu można łatwo zdalnie monitorować zużycie energii.

Przykładem prostej architektury jest komunikacja ITS2.1 z wyłącznikiem nn pola zasilającego Emax 2 przy użyciu protokołu Modbus RTU. Emax 2 umożliwia bezpośrednią komunikację z systemem kontroli dystrybucji energii elektrycznej (EDCS) ABB Ability™ poprzez wykorzystanie modułu kasetowego Ekip Com Hub. Należy zauważyć, że rozłączniki SlimLine XR Gold muszą być wyposażone w ITS2.1, aby zapewnić zaawansowaną funkcjonalność opisaną w poniższej architekturze.

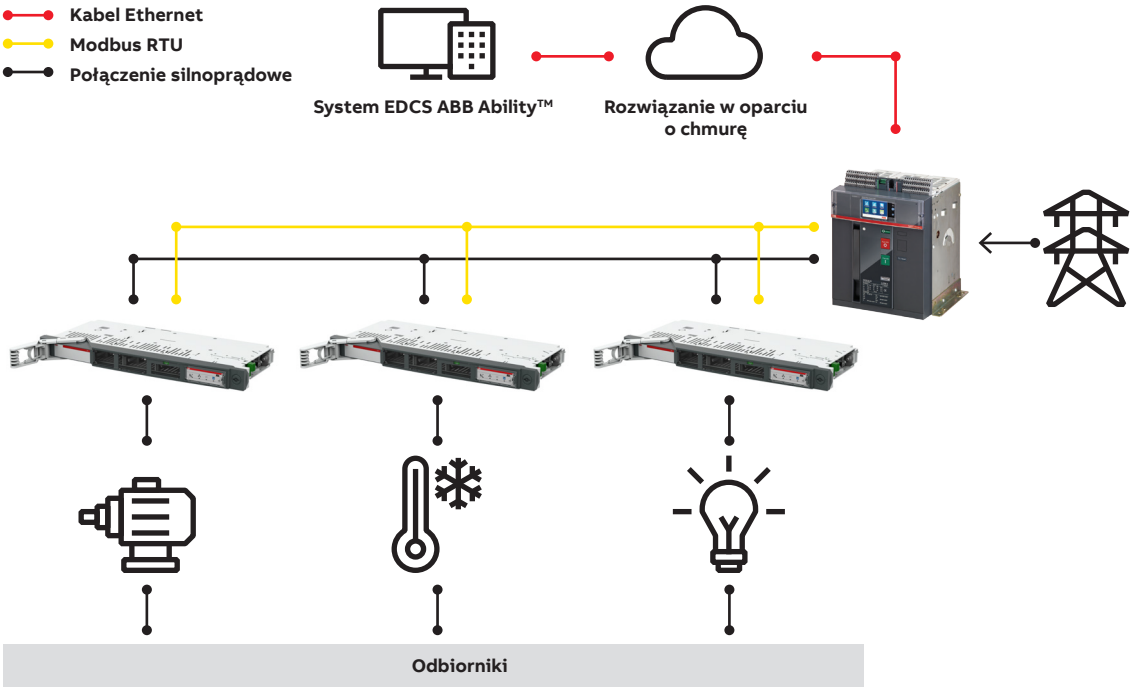

Rozłączniki z bezpiecznikami typu SlimLine XR Gold ITS2.1: które dane można monitorować

Funkcje		
Napięcie międzyfazowe	(V AC)	V12, V23, V31
Napięcie fazowe	(V AC)	V1N,V2N,V3N
Prąd	(A)	L1, L2, L3
Moc czynna	(kW)	L1, L2, L3
Moc bierna	(kVA)	L1, L2, L3
Cos fi:	(Cos ϕ)	L1, L2, L3
Współczynnik mocy	(PF)	Suma
Energia	(kWh)	Suma
Stan bezpiecznika	(EFM)	L1, L2, L3
Temperatura	(°C)	Zacisk L2
Pozycja przełącznika		Zał./Wył.
Sterowanie silnikiem		przez magistralę
Magistrala komunikacyjna		RS485
Protokół		Modbus RTU

Konfigurowane parametry Modbus RTU	
Ustawienie domyślne	19200 E,8,1 — domyślny adres Modbus 3
Szybkości transmisji w bodach	9600, 19200
Bity parzystości, stop-start	E,8,1 – O,8,1 – N,8,2 – N,8,1
Zakres adresów Modbus	1 – 247

Parametry połączeń na złączu wielostykowym ITS2.1/2.D	
1	24 V DC
2	24 V GND (0 V)
3	RS-485 0 V
4	RS-485 + (A)
5	RS-485 – (B)

Przekrój przewodu	
Linkowy min.	0,25 mm^2
Linkowy maks.	1,5 mm^2
Linkowy, z tulejką bez kołnierza z tworzywa sztucznego, maks.	1,5 mm^2
Linkowy, z tulejką i kołnierzem z tworzywa sztucznego, maks.	0,75 mm^2

Podstawowe informacje dotyczące produktu
Napęd silnikowy (MOT)

Rozłącznik SlimLine XR Gold wyposażono w zintegrowany silnik do obsługi lokalnej i zdalnej.
Silnik jest w pełni zintegrowany i nie wymusza żadnych zmian w wymiarach zewnętrznych rozłącznika. Znajdujące się z przodu przyciski ZAŁ./WYŁ. zakryto przezroczystą osłoną izolacyjną, z możliwością zabezpieczenia kłódką.

Dzięki nowej ulepszonej kategorii wykorzystania AC23A rozłączniki z bezpiecznikami typu SlimLine XR Gold umożliwia do 8000 operacji. Jest to idealne rozwiązanie do zrzutu obciążenia. Zrzut obciążenia jest możliwy tylko z MOT lub w przypadku MOT + ITS2.1.

EFM + MOT Nowe złącze wielostykowe P

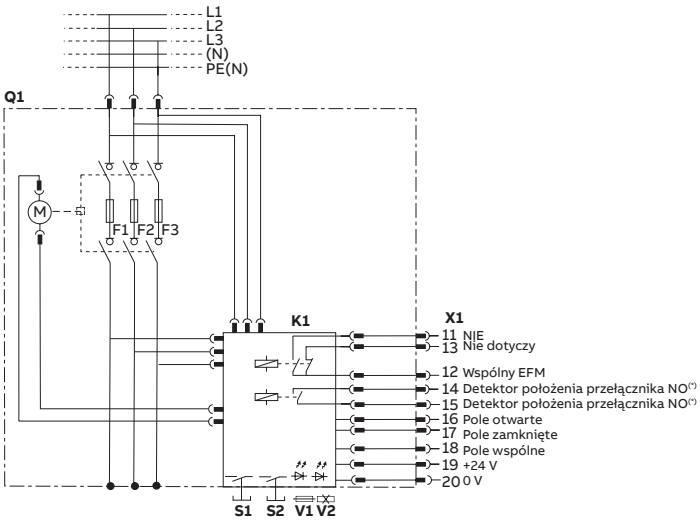

Q1. Rozłącznik bezpiecznikowy
K1: Elektroniczna kontrola stanu bezpieczników (EFM)
V1: Bezpieczniki OK
V2: Awaria bezpiecznika(-ów)
X1: Zaciski złącza wielostykowego
S1: Zamknięte
S2: Otwarte

(*) Styk podąża za stykiem głównym.
Zmiana położenia na NO przy stracie +24 V tylko do celów informacyjnych

Podstawowe informacje dotyczące produktu
Rozłącznik sekcji systemu szyn zbiorczych

XR-SS/SP
Rozłącznik izolacyjny z bezpiecznikami XR-SS/SP może dzielić na odcinki dwa systemy szyn zbiorczych ustawione równolegle (SP) lub szeregowo (SS). Może być stosowany z bezpiecznikiem DIN rozmiaru 3.
XR-SS/SP należy do kategorii użytkowania AC23B, 690 V, 630 A. Produkt zawiera dwie osłony zaślepiające z wywietrznikami, montowane do obudowy.

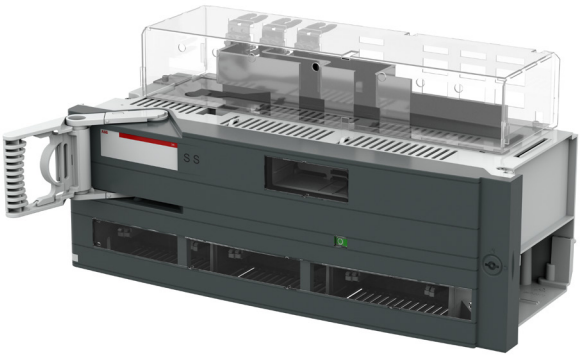

Rozłącznik bezpiecznikowy SlimLine XR Gold jest dostępny dla następujących odległości między fazami na szynie zbiorczej
odległość między fazami: 50 mm, szyna zbiorcza: 5 mm

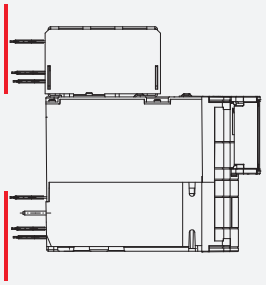

XRM - SS

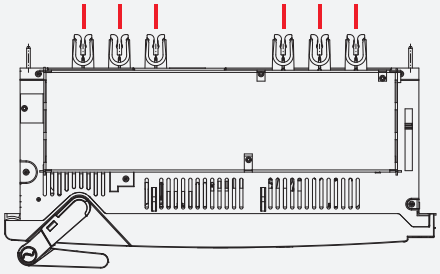

XR - SP

odległość między fazami: 185 mm, szyna zbiorcza 10 mm

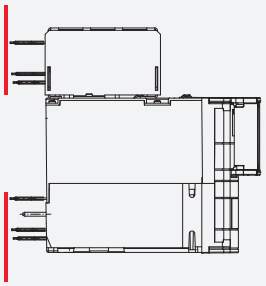

XRM - SS

Informacje dotyczące zamawiania

	Główne urządzenia
022 – 023	**Szyny zbiorcze o rozstawie 50 mm**
024 – 025	**Szyny zbiorcze o rozstawie 185 mm**
026	**Szyny zbiorcze o rozstawie 50 mm (BS)**
027	**Szyny zbiorcze o rozstawie 185 mm (BS)**
	Akcesoria
028	**Styki pomocnicze**
029	**Złącze wielostykowe, amperomierz i wspornik modułu EFM**
030 – 031	**Pomiar prądu**
032 – 033	**Głowica kablowa i osłony izolacyjne kabli**
034	**Przedłużacze styków**
035	**Wspólne akcesoria**
036 – 037	**Kasety rozłączników SlimLine oraz osłony szyn zbiorczych IP**
038	**Części zamienne i osłony przednie**

Informacje dotyczące zamawiania

Szyna zbiorcza o rozstawie 50 mm i grubości 5 mm

Rozłącznik izolacyjny z bezpiecznikami SlimLine XRG — szyny zbiorcze o rozstawie 50 mm i grubości 5 mm

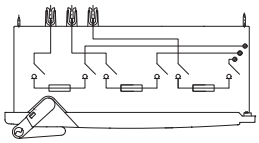

Prąd znamionowy łączeniowy [A]	Rozmiar bezpiecznika	Liczba biegunów	Typ	Kod zamówieniowy	Waga (kg)
160	NH000, NH00	3	XRG00-50/5-3P	1SEP204480R1500	3,81
160	NH000, NH00	3	XRG00-50/5-3P-EFM	1SEP204480R1501	4,03
160	NH000, NH00	3	XRG00-50/5-3P-MOT	1SEP204480R1502	4,26
160	NH000, NH00	3	XRG00-50/5-3P-MOT-EFM	1SEP204480R1503	4,48
160	NH000, NH00	3	XRG00-50/5-3P-ITS2.1	1SEP204480R1516	4,33
160	NH000, NH00	3	XRG00-50/5-3P-ITS2.1-MOT	1SEP204480R1517	4,78
160	NH000, NH00	3	XRG00-50/5-3P-ITS2.D	1SEP204480R1518	4,33
160	NH000, NH00	3	XRG00-50/5-3P-ITS2.D-MOT	1SEP204480R1519	4,78
250	NH1	3	XRG1-50/5-3P	1SEP204481R1500	6,79
250	NH1	3	XRG1-50/5-3P-EFM	1SEP204481R1501	7,01
250	NH1	3	XRG1-50/5-3P-MOT	1SEP204481R1502	7,27
250	NH1	3	XRG1-50/5-3P-MOT-EFM	1SEP204481R1503	7,49
250	NH1	3	XRG1-50/5-3P-ITS2.1	1SEP204481R1516	7,45
250	NH1	3	XRG1-50/5-3P-ITS2.1-MOT	1SEP204481R1517	7,93
250	NH1	3	XRG1-50/5-3P-ITS2.D	1SEP204481R1518	7,45
250	NH1	3	XRG1-50/5-3P-ITS2.D-MOT	1SEP204481R1519	7,93
400	NH2	3	XRG2-50/5-3P	1SEP204482 R1500	15,39
400	NH2	3	XRG2-50/5-3P-EFM	1SEP204482 R1501	15,71
400	NH2	3	XRG2-50/5-3P-MOT	1SEP204482R1502	16,11
400	NH2	3	XRG2-50/5-3P-MOT-EFM	1SEP204482 R1503	16,43
400	NH2	3	XRG2-50/5-3P-ITS2.1	1SEP204482 R1516	16,76
400	NH2	3	XRG2-50/5-3P-ITS2.1-MOT	1SEP204482 R1517	17,48
400	NH2	3	XRG2-50/5-3P-ITS2.D	1SEP204482 R1518	16,76
400	NH2	3	XRG2-50/5-3P-ITS2.D-MOT	1SEP204482R1519	17,48
630	NH3	3	XRG3-50/5-3P	1SEP204483R1500	15,51
630	NH3	3	XRG3-50/5-3P-EFM	1SEP204483R1501	15,83
630	NH3	3	XRG3-50/5-3P-MOT	1SEP204483R1502	16,23
630	NH3	3	XRG3-50/5-3P-MOT-EFM	1SEP204483R1503	16,55
630	NH3	3	XRG3-50/5-3P-ITS2.1	1SEP204483R1516	17,15
630	NH3	3	XRG3-50/5-3P-ITS2.1-MOT	1SEP204483R1517	17,87
630	NH3	3	XRG3-50/5-3P-ITS2.D	1SEP204483R1518	17,15
630	NH3	3	XRG3-50/5-3P-ITS2.D-MOT	1SEP204483R1519	17,87

Rozłącznik sekcji systemu szyn zbiorczych SlimLine XRG — szyny zbiorcze o rozstawie 50 mm i grubości 5 mm

	Prąd znamionowy łączeniowy [A]	Rozmiar bezpiecznika	Liczba biegunów	Typ	Kod zamówieniowy	Waga (kg)
SP 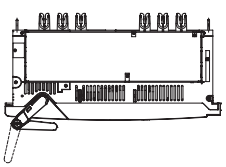	630	NH3	3	XRG3-50/5-3P-SP	1SEP204483R1560	17,19
SS 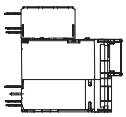	630	NH3	3	XRG3-50/5-3P-SS	1SEP204483R1570	16,82

—
Rozłącznik izolacyjny z bezpiecznikami SlimLine XRG – szyny zbiorcze o rozstawie 50 mm i grubości 5 mm

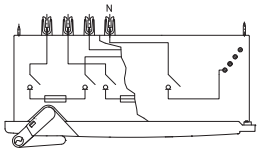

Prąd znamionowy łączeniowy [A]	Rozmiar bezpiecznika	Liczba biegunów	Typ	Kod zamówieniowy	Waga (kg)
160	NH000, NH00	4	XRG00-50/5-4P	1SEP204480R1700	5,43
160	NH000, NH00	4	XRG00-50/5-4P-EFM	1SEP204480R1701	5,65
160	NH000, NH00	4	XRG00-50/5-4P-MOT	1SEP204480R1702	5,88
160	NH000, NH00	4	XRG00-50/5-4P-MOT-EFM	1SEP204480R1703	6,1
160	NH000, NH00	4	XRG00-50/5-4P-ITS2.1	1SEP204480R1716	5,95
160	NH000, NH00	4	XRG00-50/5-4P-ITS2.1-MOT	1SEP204480R1717	6,4
160	NH000, NH00	4	XRG00-50/5-4P-ITS2.D	1SEP204480R1718	5,95
160	NH000, NH00	4	XRG00-50/5-4P-ITS2.D-MOT	1SEP204480R1719	6,4
250	NH1	4	XRG1-50/5-4P	1SEP204481R1700	8,5
250	NH1	4	XRG1-50/5-4P-EFM	1SEP204481R1701	8,72
250	NH1	4	XRG1-50/5-4P-MOT	1SEP204481R1702	8,98
250	NH1	4	XRG1-50/5-4P-MOT-EFM	1SEP204481R1703	9,2
250	NH1	4	XRG1-50/5-4P-ITS2.1	1SEP204481R1716	9,16
250	NH1	4	XRG1-50/5-4P-ITS2.1-MOT	1SEP204481R1717	9,64
250	NH1	4	XRG1-50/5-4P-ITS2.D	1SEP204481R1718	9,16
250	NH1	4	XRG1-50/5-4P-ITS2.D-MOT	1SEP204481R1719	9,64
400	NH2	4	XRG2-50/5-4P	1SEP204482R1700	17,63
400	NH2	4	XRG2-50/5-4P-EFM	1SEP204482R1701	17,95
400	NH2	4	XRG2-50/5-4P-MOT	1SEP204482R1702	18,35
400	NH2	4	XRG2-50/5-4P-MOT-EFM	1SEP204482R1703	18,67
400	NH2	4	XRG2-50/5-4P-ITS2.1	1SEP204482R1716	19
400	NH2	4	XRG2-50/5-4P-ITS2.1-MOT	1SEP204482R1717	19,72
400	NH2	4	XRG2-50/5-4P-ITS2.D	1SEP204482R1718	19
400	NH2	4	XRG2-50/5-4P-ITS2.D-MOT	1SEP204482R1719	19,72
630	NH3	4	XRG3-50/5-4P	1SEP204483R1700	17,75
630	NH3	4	XRG3-50/5-4P-EFM	1SEP204483R1701	18,07
630	NH3	4	XRG3-50/5-4P-MOT	1SEP204483R1702	18,47
630	NH3	4	XRG3-50/5-4P-MOT-EFM	1SEP204483R1703	18,79
630	NH3	4	XRG3-50/5-4P-ITS2.1	1SEP204483R1716	19,39
630	NH3	4	XRG3-50/5-4P-ITS2.1-MOT	1SEP204483R1717	20,11
630	NH3	4	XRG3-50/5-4P-ITS2.D	1SEP204483R1718	19,39
630	NH3	4	XRG3-50/5-4P-ITS2.D-MOT	1SEP204483R1719	20,11

—
Rozłącznik sekcji systemu szyn zbiorczych SlimLine XRG – szyny zbiorcze o rozstawie 50 mm i grubości 5 mm

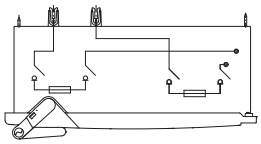

Prąd znamionowy łączeniowy [A]	Rozmiar bezpiecznika	Liczba biegunów	Typ	Kod zamówieniowy	Waga (kg)
160	NH000, NH00	2	XRG00-50/5-DC	1SEP204480R1600	3,53
250	NH1	2	XRG1-50/5-DC	1SEP204481R1600	6,25
400	NH2	2	XRG2-50/5-DC	1SEP204482R1600	13,49
630	NH3	2	XRG3-50/5-DC	1SEP204483R1600	13,61

Informacje dotyczące zamawiania

Szyna zbiorcza o rozstawie 185 mm i grubości 10 mm

Rozłącznik izolacyjny z bezpiecznikami SlimLine XRG – szyny zbiorcze o rozstawie 185 mm i grubości 10 mm

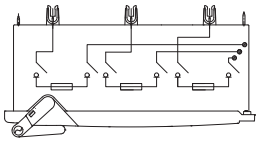

Prąd znamionowy łączeniowy [A]	Rozmiar bezpiecznika	Liczba biegunów	Typ	Kod zamówieniowy	Waga (kg)
160	NH000, NH00	3	XRG00-185/ 10-3P	1SEP204480R3500	3,79
160	NH000, NH00	3	XRG00-185/ 10-3P-EFM	1SEP204480R3501	4,01
160	NH000, NH00	3	XRG00-185/ 10-3P-MOT	1SEP204480R3502	4,24
160	NH000, NH00	3	XRG00-185/ 10-3P-MOT-EFM	1SEP204480R3503	4,46
160	NH000, NH00	3	XRG00-185/ 10-3P-ITS2.1	1SEP204480R3516	4,31
160	NH000, NH00	3	XRG00-185/10-3P-ITS2.1-MOT	1SEP204480R3517	4,76
160	NH000, NH00	3	XRG00-185/ 10-3P-ITS2.D	1SEP204480R3518	4,41
160	NH000, NH00	3	XRG00-185/10-3P-ITS2.D-MOT	1SEP204480R3519	4,86
250	NH1	3	XRG1-185/10-3P	1SEP204481R3500	6,9
250	NH1	3	XRG1-185/10-3P-EFM	1SEP204481R3501	7,12
250	NH1	3	XRG1-185/10-3P-MOT	1SEP204481R3502	7,38
250	NH1	3	XRG1-185/10-3P-MOT-EFM	1SEP204481R3503	7,6
250	NH1	3	XRG1-185/10-3P-ITS2.1	1SEP204481R3516	7,56
250	NH1	3	XRG1-185/10-3P-ITS2.1-MOT	1SEP204481R3517	8,04
250	NH1	3	XRG1-185/10-3P-ITS2.D	1SEP204481R3518	7,66
250	NH1	3	XRG1-185/10-3P-ITS2.D-MOT	1SEP204481R3519	8,14
400	NH2	3	XRG2-185/10-3P	1SEP204482R3500	15,5
400	NH2	3	XRG2-185/10-3P-EFM	1SEP204482R3501	15,82
400	NH2	3	XRG2-185/10-3P-MOT	1SEP204482R3502	16,22
400	NH2	3	XRG2-185/10-3P-MOT-EFM	1SEP204482R3503	16,54
400	NH2	3	XRG2-185/10-3P-ITS2.1	1SEP204482R3516	16,87
400	NH2	3	XRG2-185/10-3P-ITS2.1-MOT	1SEP204482R3517	17,59
400	NH2	3	XRG2-185/10-3P-ITS2.D	1SEP204482R3518	16,97
400	NH2	3	XRG2-185/10-3P-ITS2.D-MOT	1SEP204482R3519	17,69
630	NH3	3	XRG3-185/10-3P	1SEP204483R3500	15,62
630	NH3	3	XRG3-185/10-3P-EFM	1SEP204483R3501	15,94
630	NH3	3	XRG3-185/10-3P-MOT	1SEP204483R3502	16,34
630	NH3	3	XRG3-185/10-3P-MOT-EFM	1SEP204483R3503	16,66
630	NH3	3	XRG3-185/10-3P-ITS2.1	1SEP204483R3516	17,26
630	NH3	3	XRG3-185/10-3P-ITS2.1-MOT	1SEP204483R3517	17,98
630	NH3	3	XRG3-185/10-3P-ITS2.D	1SEP204483R3518	17,36
630	NH3	3	XRG3-185/10-3P-ITS2.D-MOT	1SEP204483R3519	18,08

Rozłącznik sekcji systemu szyn zbiorczych SlimLine XRG – szyny zbiorcze o rozstawie 185 mm i grubości 10 mm

	Prąd znamionowy łączeniowy [A]	Rozmiar bezpiecznika	Liczba biegunów	Typ	Kod zamówieniowy	Waga (kg)
SS 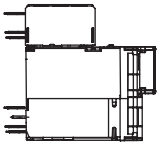	630	NH3	3	XRG3-185/10-3P-SS	1SEP204483R3570	17,04

—
Rozłącznik izolacyjny z bezpiecznikami SlimLine XRG – szyny zbiorcze o rozstawie 185 mm i grubości 10 mm

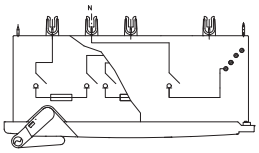

Prąd znamionowy łączeniowy [A]	Rozmiar bezpiecznika	Liczba biegunów	Typ	Kod zamówieniowy	Waga (kg)
160	NH000, NH00	4	XRG00-185/ 10-4P	1SEP204480R3700	5,4
160	NH000, NH00	4	XRG00-185/ 10-4P-EFM	1SEP204480R3701	5,62
160	NH000, NH00	4	XRG00-185/10-4P-MOT	1SEP204480R3702	5,85
160	NH000, NH00	4	XRG00-185/ 10-4P-MOT-EFM	1SEP204480R3703	6,07
160	NH000, NH00	4	XRG00-185/ 10-4P-ITS2.1-MOT	1SEP204480R3717	6,37
160	NH000, NH00	4	XRG00-185/10-4P-ITS2.D-MOT	1SEP204480R3719	6,47
250	NH1	4	XRG1-185/10-4P	1SEP204481R3700	8,68
250	NH1	4	XRG1-185/10-4P-EFM	1SEP204481R3701	8,9
250	NH1	4	XRG1-185/10-4P-MOT	1SEP204481R3702	9,16
250	NH1	4	XRG1-185/10-4P-MOT-EFM	1SEP204481R3703	9,38
250	NH1	4	XRG1-185/10-4P-ITS2.1-MOT	1SEP204481R3717	9,82
250	NH1	4	XRG1-185/10-4P-ITS2.D-MOT	1SEP204481R3719	9,92
400	NH2	4	XRG2-185/ 10-4P	1SEP204482R3700	17,74
400	NH2	4	XRG2-185/ 10-4P-EFM	1SEP204482R3701	18,06
400	NH2	4	XRG2-185/10-4P-MOT	1SEP204482R3702	18,46
400	NH2	4	XRG2-185/10-4P-MOT-EFM	1SEP204482R3703	18,78
400	NH2	4	XRG2-185/10-4P-ITS2.1-MOT	1SEP204482R3717	19,83
400	NH2	4	XRG2-185/10-4P-ITS2.D-MOT	1SEP204482R3719	19,93
630	NH3	4	XRG3-185/10-4P	1SEP204483R3700	17,86
630	NH3	4	XRG3-185/10-4P-EFM	1SEP204483R3701	18,18
630	NH3	4	XRG3-185/10-4P-MOT	1SEP204483R3702	18,58
630	NH3	4	XRG3-185/10-4P-MOT-EFM	1SEP204483R3703	18,9

—
Rozłącznik izolacyjny z bezpiecznikami SlimLine XRG – szyny zbiorcze o rozstawie 185 mm i grubości 10 mm

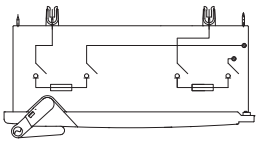

Prąd znamionowy łączeniowy [A]	Rozmiar bezpiecznika	Liczba biegunów	Typ	Kod zamówieniowy	Waga (kg)
160	NH000, NH00	2	XRG00-185/10-DC	1SEP204480R3600	3,52
160	NH000, NH00	2	XRG00-185/ 10-DC-EFM-110	1SEP204480R3606	3,74
160	NH000, NH00	2	XRG00-185/ 10-DC-EFM-500	1SEP204480R3608	3,74
250	NH1	2	XRG1-185/10-DC	1SEP204481R3600	6,36
250	NH1	2	XRG1-185/10-DC-EFM-110	1SEP204481R3606	6,58
250	NH1	2	XRG1-185/10-DC-EFM-500	1SEP204481R3608	6,58
400	NH2	2	XRG2-185/10-DC	1SEP204482R3600	14,1
400	NH2	2	XRG2-185/ 10-DC-EFM-110	1SEP204482R3606	14,42
400	NH2	2	XRG2-185/ 10-DC-EFM-500	1SEP204482R3608	14,82
630	NH3	2	XRG3-185/10-DC	1SEP204483R3600	13,72
630	NH3	2	XRG3-185/10-DC-EFM-110	1SEP204483R3606	14,04
630	NH3	2	XRG3-185/10-DC-EFM-500	1SEP204483R3608	14,04

Informacje dotyczące zamawiania

Szyna zbiorcza o rozstawie 50 mm (BS) i grubości 5 mm

Rozłącznik izolacyjny z bezpiecznikami SlimLine XRG — szyny zbiorcze o rozstawie 50 mm i grubości 5 mm

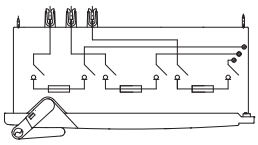

Prąd znamionowy łączeniowy [A]	Rozmiar bezpiecznika	Liczba biegunów	Typ	Kod zamówieniowy	Waga (kg)
63	A3	3	XRG63BS-50/5-3P	1SEP204484R1500	3,7
100	A3	3	XRG100BS-50/5-3P	1SEP204485R1500	3,7
160	00T LAWSON	3	XRG160BS-50/5-3P	1SEP204486R1500	3,7
160	00T LAWSON	3	XRG160BS-50/5-3P-EFM	1SEP204486R1501	3,92
160	00T LAWSON	3	XRG160BS-50/5-3P-MOT	1SEP204486R1502	4,15
250	B2	3	XRG250BS-50/5-3P	1SEP204487R1500	6,86
250	B2	3	XRG250BS-50/5-3P-EFM	1SEP204487R1501	7,08
250	B2	3	XRG250BS-50/5-3P-MOT	1SEP204487R1502	7,34
400	B4	3	XRG400BS-50/5-3P	1SEP204488R1500	15,12
400	B4	3	XRG400BS-50/5-3P-EFM	1SEP204488R1501	15,22
400	B4	3	XRG400BS-50/5-3P-MOT	1SEP204488R1502	15,84
630	3T LAWSON	3	XRG630BS-50/5-3P	1SEP204489R1500	15,24
630	3T LAWSON	3	XRG630BS-50/5-3P-EFM	1SEP204489R1501	15,56
630	3T LAWSON	3	XRG630BS-50/5-3P-MOT	1SEP204489R1502	15,96

Rozłącznik izolacyjny z bezpiecznikami SlimLine XRG – szyny zbiorcze o rozstawie 50 mm i grubości 5 mm

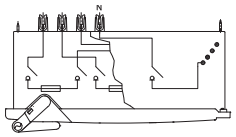

Prąd znamionowy łączeniowy [A]	Rozmiar bezpiecznika	Liczba biegunów	Typ	Kod zamówieniowy	Waga (kg)
160	00T LAWSON	4	XRG160BS-50/5-4P	1SEP204486R1700	5,33
160	00T LAWSON	4	XRG160BS-50/5-4P-EFM	1SEP204486R1701	5,55
160	00T LAWSON	4	XRG160BS-50/5-4P-MOT	1SEP204486R1702	5,78
250	B2	4	XRG250BS-50/5-4P	1SEP204487R1700	8,57
250	B2	4	XRG250BS-50/5-4P-EFM	1SEP204487R1701	8,79
250	B2	4	XRG250BS-50/5-4P-MOT	1SEP204487R1702	9,05
400	B4	4	XRG400BS-50/5-4P	1SEP204488R1700	17,36
400	B4	4	XRG400BS-50/5-4P-EFM	1SEP204488R1701	17,68
400	B4	4	XRG400BS-50/5-4P-MOT	1SEP204488R1702	18,08
630	3T LAWSON	4	XRG630BS-50/5-4P	1SEP204489R1700	17,48
630	3T LAWSON	4	XRG630BS-50/5-4P-EFM	1SEP204489R1701	14,8
630	3T LAWSON	4	XRG630BS-50/5-4P-MOT	1SEP204489R1702	18,2

Informacje dotyczące zamawiania

Szyna zbiorcza o rozstawie 185 mm (BS) i grubości 10 mm

Rozłącznik izolacyjny z bezpiecznikami SlimLine XRG – szyny zbiorcze o rozstawie 185 mm i grubości 10 mm

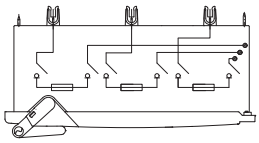

Prąd znamionowy łączeniowy [A]	Rozmiar bezpiecznika	Liczba biegunów	Typ	Kod zamówieniowy	Waga (kg)
63	A3	3	XRG63BS-185/10-3P	1SEP204484R3500	3,69
100	A3	3	XRG100BS-185/10-3P	1SEP204485R3500	3,69
160	00T LAWSON	3	XRG160BS-185/10-3P	1SEP204486R3500	3,69
160	00T LAWSON	3	XRG160BS-185/ 10-3P-EFM	1SEP204486R3501	3,91
160	00T LAWSON	3	XRG160BS-185/10-3P-MOT	1SEP204486R3502	4,14
160	00T LAWSON	3	XRG160BS-185/10-3P-ITS2.1	1SEP204486R3516	4,21
160	00T LAWSON	3	XRG160BS-185/10-3P-ITS2.D	1SEP204486R3518	4,21
250	B2	3	XRG250BS-185/10-3P	1SEP204487R3500	6,96
250	B2	3	XRG250BS-185/10-3P-EFM	1SEP204487R3501	7,19
250	B2	3	XRG250BS-185/10-3P-MOT	1SEP204487R3502	7,45
250	B2	3	XRG250BS-185/10-3P-ITS2.1	1SEP204487R3516	7,63
250	B2	3	XRG250BS-185/10-3P-ITS2.D	1SEP204487R3518	7,63
400	B4	3	XRG400BS-185/10-3P	1SEP204488R3500	15,23
400	B4	3	XRG400BS-185/10-3P-EFM	1SEP204488R3501	15,55
400	B4	3	XRG400BS-185/10-3P-MOT	1SEP204488R3502	15,95
400	B4	3	XRG400BS-185/10-3P-ITS2.1	1SEP204488R3516	16,6
400	B4	3	XRG400BS-185/10-3P-ITS2.D	1SEP204488R3518	16,6
630	3T LAWSON	3	XRG630BS-185/10-3P	1SEP204489R3500	15,35
630	3T LAWSON	3	XRG630BS-185/10-3P-EFM	1SEP204489R3501	15,56
630	3T LAWSON	3	XRG630BS-185/10-3P-MOT	1SEP204489R3502	16,07
630	3T LAWSON	3	XRG630BS-185/10-3P-ITS2.1	1SEP204489R3516	15,56
630	3T LAWSON	3	XRG630BS-185/10-3P-ITS2.D	1SEP204489R3518	15,56

Rozłącznik izolacyjny z bezpiecznikami SlimLine XRG – szyny zbiorcze o rozstawie 185 mm i grubości 10 mm

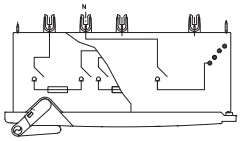

Prąd znamionowy łączeniowy [A]	Rozmiar bezpiecznika	Liczba biegunów	Typ	Kod zamówieniowy	Waga (kg)
160	00T LAWSON	4	XRG160BS-185/10-4P	1SEP204486R3700	5,3
160	00T LAWSON	4	XRG160BS-185/10-4P-EFM	1SEP204486R3701	5,52
160	00T LAWSON	4	XRG160BS-185/10-4P-MOT	1SEP204486R3702	5,72
250	B2	4	XRG250BS-185/10-4P	1SEP204487R3700	8,75
250	B2	4	XRG250BS-185/10-4P-EFM	1SEP204487R3701	8,97
250	B2	4	XRG250BS-185/10-4P-MOT	1SEP204487R3702	9,23
400	B4	4	XRG400BS-185/10-4P	1SEP204488R3700	17,47
400	B4	4	XRG400BS-185/10-4P-EFM	1SEP204488R3701	17,79
400	B4	4	XRG400BS-185/10-4P-MOT	1SEP204488R3702	18,19
630	3T LAWSON	4	XRG630BS-185/10-4P	1SEP204489R3700	17,59
630	3T LAWSON	4	XRG630BS-185/ 10-4P-EFM	1SEP204489R3701	17,91
630	3T LAWSON	4	XRG630BS-185/10-4P-MOT	1SEP204489R3702	18,31

Informacje dotyczące zamawiania
Styki pomocnicze

Zestawy styków pomocniczych
Zestawy styków pomocniczych zawierają 1 styk pomocniczy, 2 przewody, złączkę, osłonę ochronną oraz śruby.

Typ	Dopasowane do przełączników o rozmiarze	Kod zamówieniowy
NO-XR00-KIT	XRG00	1SEP619081R0001
NC-XR00-KIT	XRG00	1SEP619083R0001
NO-XR1-KIT	XRG1	1SEP619084R0001
NC-XR1-KIT	XRG1	1SEP619089R0001
NO-XR2/3-KIT	XRG2, XRG3	1SEP619097R0001
NC-XR2/3-KIT	XRG2, XRG3	1SEP619096R0001

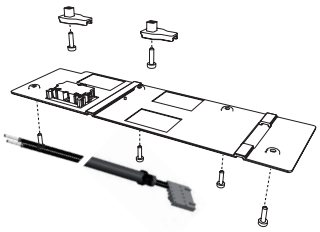

Zestaw styków pomocniczych XRG00 1NO/NZ z przewodami i złączką

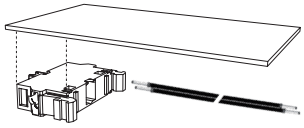

Styk pomocniczy XRG2/3 z 1NO/NZ; zestaw z przewodami

Dodatkowe styki pomocnicze
Zestawy dodatkowych styków pomocniczych zawierają 1 styk pomocniczy i 2 przewody.

Typ	Dopasowane do przełączników o rozmiarze	Kod zamówieniowy
NO-XR00/1-W	XRG00, XRG1	1SEP619094R0001
NC-XR00/1-W	XRG00, XRG1	1SEP619095R0001
NO-XR2/3-W	XRG2, XRG3	1SEP619092R0001
NC-XR2/3-W	XRG2, XRG3	1SEP619093R0001

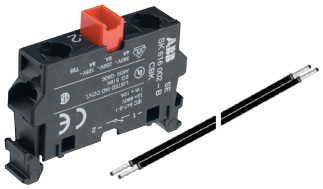

Styk pomocniczy z przewodami

Informacje dotyczące zamawiania
Złącze wielostykowe P, amperomierz i wspornik modułu EFM

Złącze wielostykowe typu P

Numer styku	Przekrój kabla	Dopasowane do przełączników o rozmiarze	Typ	Opis	Kod zamówieniowy
1–6	0,2-2,5 mm²	XRG00, XRG1	MP-XR00/1-P6	Złącze wielostykowe P6 do przekładników prądowych	1SEP619532R0506
Od 11 do 20	0,14 – 1,5 mm²	XRG00, XRG1	MP-XR00/1-P10	Złącze wielostykowe P10 do AUX, EFM, MOT	1SEP619532R0510
1–6	0,2–2,5 mm²	XRG00, XRG1	MP-XR00/1-P16	Złącze wielostykowe P16 do przekładników prądowych, AUX, EFM, MOT*	1SEP619532R0516
Od 11 do 20	0,14 – 1,5 mm²	XRG2, XRG3	MP-XR2/3-P8	Złącze wielostykowe P8 do przekładników prądowych	1SEP408513R0001
Od 1 do 8	0,2–2,5 mm²				
Od 1 do 8	0,14 – 1,5 mm²	XRG2, XRG3	MP-XR2/3-P8-S	Złącze wielostykowe P8 ze śrubami do przekładników prądowych	1SEP408515R0001
Od 11 do 20	0,14 – 1,5 mm²	XRG2, XRG3	MP-XR2/3-P12	Złącze wielostykowe P12 do AUX, EFM, MOT	1SEP619637R0001
Od 1 do 8	0,2–2,5 mm²	XRG2, XRG3	MP-XR2/3-P20	Złącze wielostykowe P20 do przekładników prądowych, AUX, EFM, MOT*	1SEP408514R0001
Od 11 do 20	0,14 – 1,5 mm²				

*To złącze wielostykowe będzie znajdowało się w zestawie przy zamówieniu EFM lub MOT.

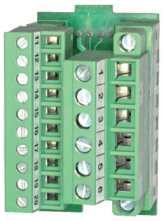

Złącze wielostykowe typu P

Amperomierz

Zakres pomiarowy	Prąd wtórny przekładnika prądowego	Typ	Kod zamówieniowy
0-150-180	5 A	AM-XR-0-150-180/5	NHSN714003P1150
0-250-300	1A	AM-XR-0-250-300/1	NHSN714003P0250
0-250-300	5 A	AM-XR-0-250-300/5	NHSN714003P1250
0-400-480	1A	AM-XR-0-400-480/1	NHSN714003P0400
0-400-480	5 A	AM-XR-0-400-480/5	NHSN714003P1400
0-600-720	1A	AM-XR-0-600-720/1	NHSN714003P0600
0-600-720	5 A	AM-XR-0-600-720/5	NHSN714003P1600

Obudowa amperomierza

Typ	Opis	Kod zamówieniowy
BR-XRG-AM	Obudowa amperomierza XRG	1SEP622664R0001

Informacje dotyczące zamawiania

Pomiar prądu w standardowym 1- i 3-fazowym urządzeniu SlimLine XR Gold

—

Przekładniki prądowe

XRG00 oraz XRG1 zamontowane wewnątrz przełącznika wymagają przedłużenia zacisku.

Dopasowane do rozmiarów	Możliwość zamontowania wewnątrz przełącznika	Możliwość zamontowania ze stykowym modułem rozszerzeniowym	Przekładnia	Moc	Klasa	Średnica przekładnika prądowego	Typ MBS	Typ	Kod zamówieniowy
XRG00, XRG1	x	x	150/1	3,75	1	21 mm	ASR 20.3	CT-XR00/1-150/1-1	NHSN718054P1015
XRG00, XRG1	x	x	150/5	3,75	1	21 mm	ASR 20.3	CT-XR00/1-150/5-1	NHSN718054P5015
XRG00, XRG1	x	x	150/1	2,5	0,5	21 mm	ASR 20.3	CT-XR00/1-150/1-0,5	NHSN718055P1015
XRG00, XRG1	x	x	150/5	2,5	0,5	21 mm	ASR 20.3	CT-XR00/1-150/5-0,5	NHSN718055P5015
XRG1	x		250/1	5	1	21 mm	ASR 20.3	CT-XR1-250/1-1	NHSN718054P1025
XRG1	x		250/5	5	1	21 mm	ASR 20.3	CT-XR1-250/5-1	NHSN718054P5025
XRG1	x		250/1	5	0,5	21 mm	ASR 20.3	CT-XR1-250/1-0,5	NHSN718055P1025
XRG1	x		250/5	5	0,5	21 mm	ASR 20.3	CT-XR1-250/5-0,5	NHSN718055P5025
XRG1		x	250/1	10	1	32 mm	ASK 41.4	CT-XR2/3-250/1-1	NHSN718047P1025
XRG1		x	250/5	10	1	32 mm	ASK 41.4	CT-XR2/3-250/5-1	NHSN718047P5025
XRG1		x	250/1	5	0,5	32 mm	ASK 41.4	CT-XR2/3-250/1-0,5	NHSN718056P1025
XRG1		x	250/5	5	0,5	32 mm	ASK 41.4	CT-XR2/3-250/5-0,5	NHSN718056P5025
XRG2, XRG3	x	x	250/1	10	1	32 mm	ASK 41.4	CT-XR2/3-250/1-1	NHSN718047P1025
XRG2, XRG3	x	x	250/5	10	1	32 mm	ASK 41.4	CT-XR2/3-250/5-1	NHSN718047P5025
XRG2, XRG3	x	x	300/1	10	1	32 mm	ASK 41.4	CT-XR2/3-300/1-1	NHSN718047P1030
XRG2, XRG3	x	x	300/5	10	1	32 mm	ASK 41.4	CT-XR2/3-300/5-1	NHSN718047P5030
XRG2, XRG3	x	x	400/1	10	1	32 mm	ASK 41.4	CT-XR2/3-400/1-1	NHSN718047P1040
XRG2, XRG3	x	x	400/5	10	1	32 mm	ASK 41.4	CT-XR2/3-400/5-1	NHSN718047P5040
XRG2, XRG3	x	x	500/1	10	1	32 mm	ASK 41.4	CT-XR2/3-500/1-1	NHSN718047P1050
XRG2, XRG3	x	x	500/5	10	1	32 mm	ASK 41.4	CT-XR2/3-500/5-1	NHSN718047P5050
XRG2, XRG3	x	x	600/1	10	1	32 mm	ASK 41.4	CT-XR2/3-600/1-1	NHSN718047P1060
XRG2, XRG3	x	x	600/5	10	1	32 mm	ASK 41.4	CT-XR2/3-600/5-1	NHSN718047P5060
XRG2, XRG3	x	x	300/1	10	0,5	32 mm	ASK 41.4	CT-XR2/3-300/1-0,5	NHSN718056P1030
XRG2, XRG3	x	x	300/5	10	0,5	32 mm	ASK 41.4	CT-XR2/3-300/5-0,5	NHSN718056P5030
XRG2, XRG3	x	x	400/1	10	0,5	32 mm	ASK 41.4	CT-XR2/3-400/1-0,5	NHSN718056P1040
XRG2, XRG3	x	x	400/5	10	0,5	32 mm	ASK 41.4	CT-XR2/3-400/5-0,5	NHSN718056P5040
XRG2, XRG3	x	x	500/1	10	0,5	32 mm	ASK 41.4	CT-XR2/3-500/1-0,5	NHSN718056P1050
XRG2, XRG3	x	x	500/5	10	0,5	32 mm	ASK 41.4	CT-XR2/3-500/5-0,5	NHSN718056P5050
XRG2, XRG3	x	x	600/1	10	0,5	32 mm	ASK 41.4	CT-XR2/3-600/1-0,5	NHSN718056P1060
XRG2, XRG3	x	x	600/5	10	0,5	32 mm	ASK 41.4	CT-XR2/3-600/5-0,5	NHSN718056P5060
XRG2, XRG3	x	x	300/5	5	0,2 s	32 mm	ASK 41.4	CT-XR2/3-300/5-0,2S	NHSN718053P5030
XRG2, XRG3	x	x	400/5	5	0,2 s	32 mm	ASK 41.4	CT-XR2/3-400/5-0,2S	NHSN718053P5040
XRG2, XRG3	x	x	500/5	5	0,2 s	32 mm	ASK 41.4	CT-XR2/3-500/5-0,2S	NHSN718053P5050
XRG2, XRG3	x	x	600/5	5	0,2 s	32 mm	ASK 41.4	CT-XR2/3-600/5-0,2S	NHSN718053P5060

—
Przekładnik prądowy zamontowany wewnątrz

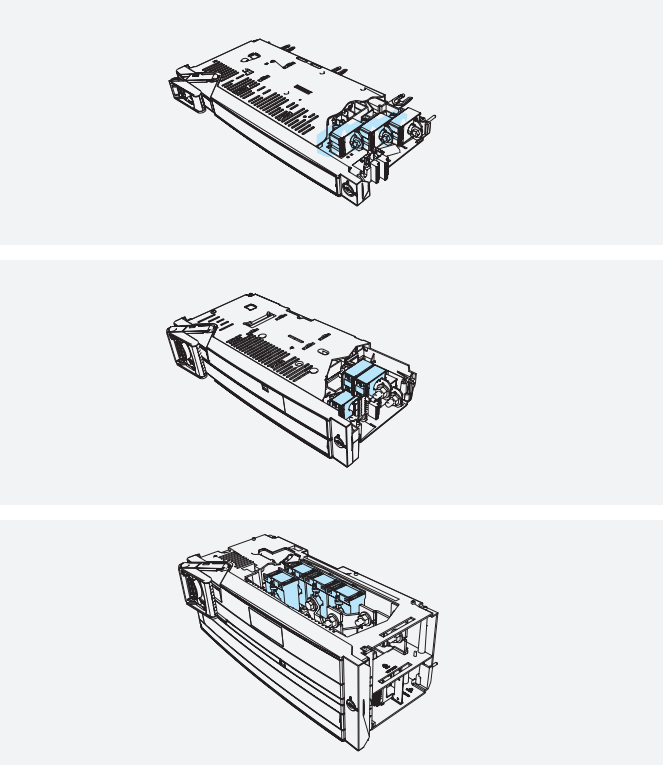

—
Przekładniki prądowe zamontowane w przedłużaczu styków

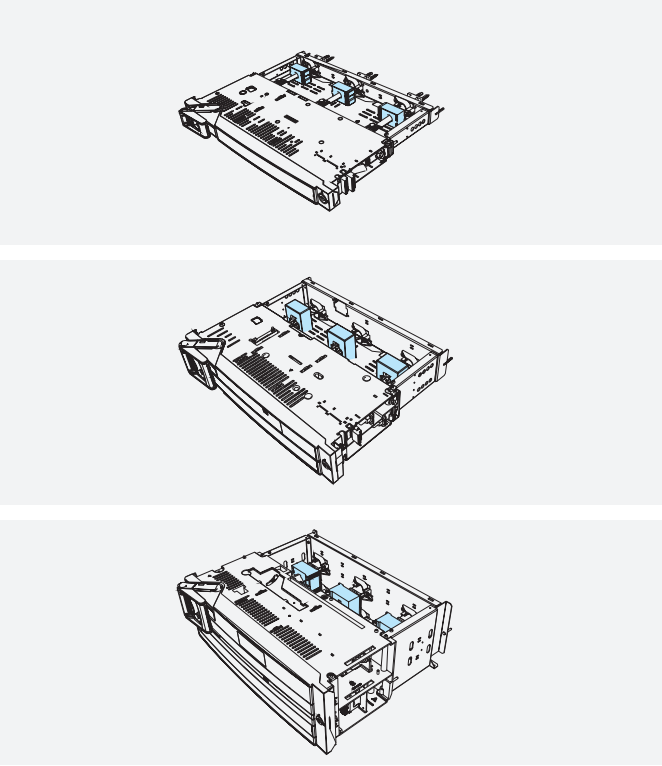

—
Zestaw przedłużenia zacisku do przekładnika prądowego w XRG00 oraz XRG1

Średnica przekładnika prądowego	Liczba przedłużeń zacisków	Typ	Kod zamówieniowy
21 mm	1	TE-XR00-21-1	1SEP621867R0001
21 mm	3	TE-XR00-21-3	1SEP619446R0001
14 mm	1	TE-XR00-14-1	1SEP408630R0001
14 mm	3	TE-XR00-14-3	1SEP619447R0001
21 mm	2	TE-XR1-21-1	1SEP621868R0001
21 mm	3	TE-XR1-21-3	1SEP619448R0001
21 mm	4	TE-XR1-14-1	1SEP408526R0001
17 mm	3	TE-XR1-14-3	1SEP619449R0001

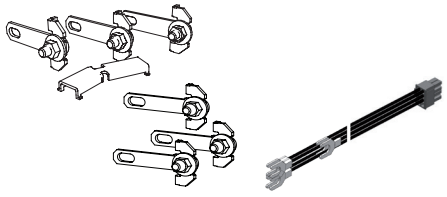

—
Zestaw do przedłużania zacisku

Informacje dotyczące zamawiania
Głowica kablowa i osłony izolacyjne kabli

W standardowym zestawie z rozłącznikiem SlimLine XR Gold dostarczane są śruby do łączenia kabli z końcówkami oczkowymi. Zaciski kablowe do kabli Al/Cu są dostępne jako akcesoria.

XRG00 160 A

	Rodzaj zacisku/śruby z kodem zamówieniowym	Przekrój kabla (Al/Cu) (mm²)		Moment obrotowy (Nm)	Liczba biegunów	Osłona izolacyjna kabla z kodem zamówieniowym
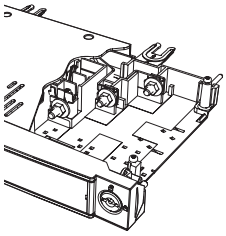	M8 (Standard)	- 95 - 120 [1)]		15 Nm	2 / 3	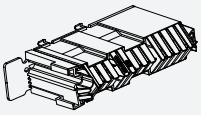 1SEP408496R0001
					N / 4.	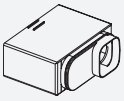 1SEP407775R0001
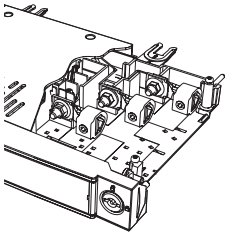	Zacisk pojedynczy 3-biegunowy: 1SEP408499R0001	Re: 10–50 Rm: 10–50 Se: 50–70	95	15 Nm	2 / 3	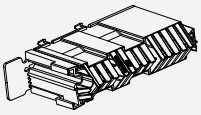 1SEP408496R0001
	4-biegunowy: 1SEP408501R0001	Sm: 35 – 50	70–95	18 Nm	N / 4.	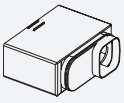 1SEP407775R0001

XRG1 250A

	Rodzaj zacisku/śruby z kodem zamówieniowym	Przekrój kabla (Al/Cu) (mm²)		Moment obrotowy (Nm)	Liczba biegunów	Osłona izolacyjna kabla z kodem zamówieniowym
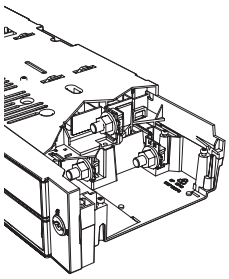	M12 (Standard)	- 240		30 Nm	2 / 3	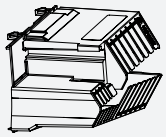 1SEP618211R0001
					N / 4.	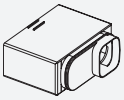 1SEP407775R0001
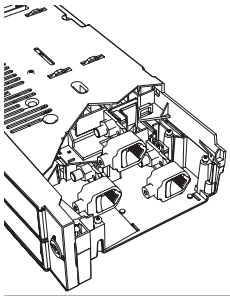	Zacisk pojedynczy 3-biegunowy: 1SEP408500R0001	Re: 16–70	70–150	20 Nm	2 / 3	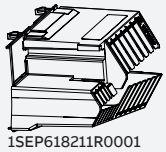 1SEP618211R0001
	4-biegunowy: 1SEP408502R0001	Rm: 16 – 35 Se: 35 – 70 Sm: 35 – 50	50–185 95–300 70–240	23 Nm	N / 4.	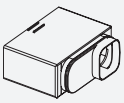 1SEP407775R0001

—

XRG1 250 A

	Rodzaj zacisku/śruby z kodem zamówieniowym	Przekrój kabla (Al/Cu) (mm²)	Moment obrotowy (Nm)	Liczba biegunów	Osłona izolacyjna kabla z kodem zamówieniowym
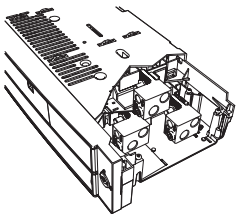	Zacisk podwójny	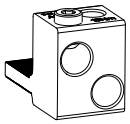			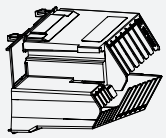
	3-biegunowy: 1SEP408205R0003	Re: 10–150		2 / 3	1SEP618211R0001
	4-biegunowy: 1SEP408205R0004	Rm: 10–95 Se: 10–120 Sm: 10–95	15 Nm	N / 4.	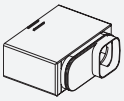 1SEP407775R0001

XRG2/3 400/630 A

	Rodzaj zacisku/śruby z kodem zamówieniowym	Przekrój kabla (Al/Cu) (mm²)		Moment obrotowy (Nm)	Liczba biegunów	Osłona izolacyjna kabla z kodem zamówieniowym
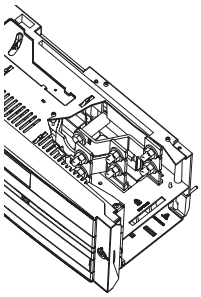						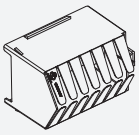
					2 / 3	1SEP408496R0001
	M12 (Standard)	2 x 240		30 Nm	N / 4.	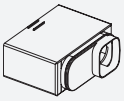 1SEP407775R0001
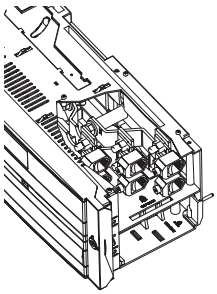	Zacisk podwójny					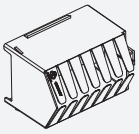
	3-biegunowy: 1SEP304446R0002	Re: 16–70	70–150	20 Nm	 2 / 3	1SEP408498R0001
	4-biegunowy: 1SEP408503R0001	Rm: 16 – 35 Se: 35 – 70 Sm: 35 – 50	50–185 95–300 70–240	23 Nm	 N / 4.	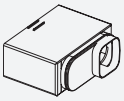 1SEP407775R0001

Informacje dotyczące zamawiania
Przedłużacze styków

Przedłużacze styków dla 50 mm

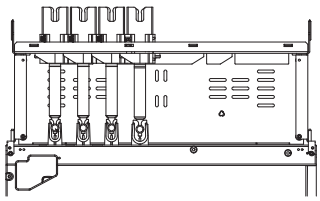

Liczba biegunów	Rozstaw szyny zbiorczej	Dopasowane do przełączników o rozmiarze	Typ	Kod zamówieniowy
2	50	XRG00	CE-XR00-50-2P	1SEP102127R0002
2	50	XRG1	CE-XR1-50-2P	1SEP102128R0002
2	50	XRG2, XRG3	CE-XR2/3-50-2P	NHP 100495R0003
3	50	XRG00	CE-XR00-50-3P	1SEP102127R0001
3	50	XRG1	CE-XR1-50-3P	1SEP102128R0001
3	50	XRG2, XRG3	CE-XR2/3-50-3P	NHP 100495R0001
3	50	XRG3 SP	CE-XRM3-50-3P-SP	NHP 100495R0006
4	50	XRG00	CE-XR00-50-4P	1SEP102137R0001
4	50	XRG1	CE-XR1-50-4P	1SEP102138R0001
4	50	XRG2, XRG3	CE-XR2/3-50-4P	1SEP101861R0001

Przedłużacze styków dla 185 mm

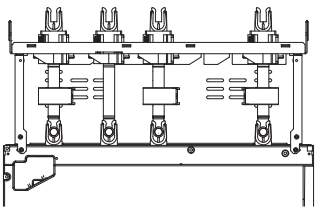

Liczba biegunów	Rozstaw szyny zbiorczej	Dopasowane do przełączników o rozmiarze	Typ	Kod zamówieniowy
2	185	XRG00	CE-XR00-185-2P	1SEP408541R0001
2	185	XRG1	CE-XR1-185-2P	1SEP408542 R0001
2	185	XRG2, XRG3	CE-XR2/3-185-2P	1SEP408543R0001
3	185	XRG00	CE-XR00-185-3P	1SEP102135R0001
3	185	XRG1	CE-XR1-185-3P	1SEP102136R0001
3	185	XRG2, XRG3	CE-XR2/3-185-3P	NHP100886R0001
4	185	XRG00	CE-XR00-185-4P	1SEP102208R0001
4	185	XRG1	CE-XR1-185-4P	1SEP102209R0001
4	185	XRG2, XRG3	CE-XR2/3-185-4P	1SEP102198R0001

Informacje dotyczące zamawiania
Wspólne akcesoria

Wspólne akcesoria

Typ	Opis	Kod zamówieniowy
VBC-XR-50	Osłona zaślepiająca z wywietrznikiem XR, 50 mm, IP41	1SEP408528R0001
MGR-XR-200	Modułowe szyny prowadzące XR/SR 200 mm	NHP200947R0002
MGR-XR-400	Modułowe szyny prowadzące XR/SR 400 mm	NHP200947R0003
DHK-XR2/3	Zestaw do podwójnego uchwytu XR2/3	1SEP601098R0001
RT-XR	Narzędzie do wymiany rozłączników XR	1SEP601118R0001
VHB 68	Kluczyk do zacisków kablowych (narzędzie)	2CGX063090014
FCK-XR	Kluczyk do osłony przedniej	GMN 436770P0022
PE-XR	Rozszerzenie do kłódek XR (do 3 kłódek)	1SEP408753R0001

Zestaw do podwójnego uchwytu XR2/3

Narzędzie do wymiany

Kluczyk do osłony przedniej

Rozszerzenie do kłódek

Informacje dotyczące zamawiania

Kasety rozłączników SlimLine oraz osłony szyn zbiorczych IP

Kaseta rozłącznika SlimLine
Kaseta rozłącznika SlimLine to kompletna konstrukcja stalowa ze wspornikami na szyny zbiorcze. Służy do instalacji rodziny produktów SlimLine w systemach aparatury rozdzielczej, do których nie można ich podłączać bezpośrednio.

Informacje na temat kasety rozłącznika SlimLine:
Dostępna w 4 rozmiarach:
Wysokość = 500 mm, pojemność maks. 10 szt. urządzenia-00
Wysokość = 1000 mm, pojemność maks. 20 szt. urządzenia-00
Wysokość = 1500 mm, pojemność maks. 30 szt. urządzenia-00
Wysokość = 2000 mm, pojemność maks. 40 szt. urządzenia-00

- Dostarczana w płaskim opakowaniu bez szyn zbiorczych
- Łatwy i szybki montaż z wykorzystaniem wkrętów samogwintujących
- Do montażu pionowego i poziomego
- Profile z powłoką Aluzinc
- Profile przednie oraz płyty górne i dolne w kolorze czarnym
- Możliwość rozbudowy w kierunku szyn zbiorczych
- System szyn zbiorczych poddany próbom typu
- Szyny zbiorcze miedziane 65 kA 10 x 40 -> 100 mm
- Rozwiązania 3- i 4-biegunowe
- Przystosowana do szyny zbiorczej o rozstawie 185 mm

Zestaw osłon do szyn zbiorczych IP 20
Zestaw osłon do szyn zbiorczych zapewniających stopień ochrony IP20. Można je zatrzasnąć bezpośrednio w kasecie.

Zestaw dostosowany do głębokości 400 mm
Aby zwiększyć głębokość kasety z 200 mm do 400 mm, można użyć specjalnego modułu 400 mm, który zastępuje standardowe moduły dolne i górne. Do jednej kasety wymagane są dwa takie moduły. Kod zamówieniowy 1SEP102079P0001 ma zastosowanie do 1 szt.

Kaseta do szyn zbiorczych o rozstawie 185 mm, wersja do rozłączników 3- i 4-biegunowych
H = 500 mm
H = 1000 mm
H = 1500 mm
H = 2000 mm

Zestaw uniwersalnych osłon do szyn zbiorczych (IP20) o rozstawie 185 mm, wersja do rozłączników 3- i 4-biegunowych
Zestaw dostosowany do:
H = 500 mm
H = 1000 mm
H = 1500 mm
H = 2000 mm

—
Prąd znamionowy do szyn zbiorczych

Profil CU (mm)	Prąd maks.* (A)	Prąd zwarciowy (kA) rms 1 s	Napięcie znamionowe (V)
10 x 40	715	65	690
10 x 50	852	65	690
10 x 60	985	65	690
10 x 80	1240	65	690
10 x 100	1490	65	690

* Wszystkie wartości uzyskano przy temperaturze otoczenia 35° i temperaturze szyn zbiorczych 65°.

—
Kasety rozłączników SlimLine do szyn zbiorczych o rozstawie 185 mm

Wysokość	Typ	Kod zamówieniowy	Masa (kg)
500 mm	CAS-XR-185/500	1SEP102223R0001	12,7
1000 mm	CAS-XR-185/1000	1SEP102223R0002	21,2
1500 mm	CAS-XR-185/1500	1SEP102223R0003	30
2000 mm	CAS-XR-185/2000	1SEP102223R0004	38

—
Osłona do szyn zbiorczych IP dla rozstawu 185 mm

Wysokość	Typ	Kod zamówieniowy	Masa (kg)
500 mm	BBC-XR-500	NHP407062R0001	1,5
1000 mm	BBC-XR-1000	NHP407062R0002	2,8
1500 mm	BBC-XR-1500	NHP407062R0003	4,1
2000 mm	BBC-XR-2000	NHP 407062R0004	5,4
200 mm	BBC-XR-200	NHP 101474P0001	0,5

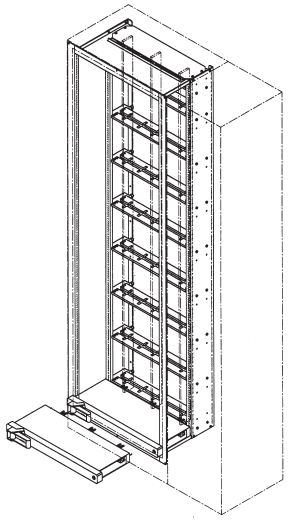

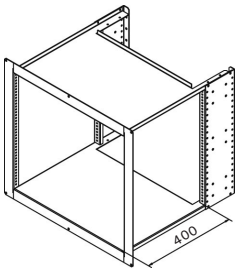

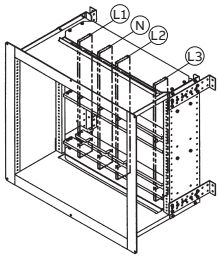

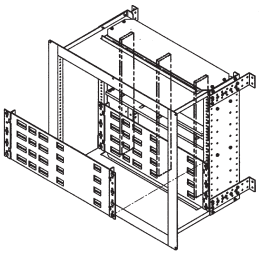

Informacje dotyczące zamawiania
Części zamienne i osłony przednie

Części zamienne oraz akcesoria do rozłączników wyposażonych w ITS2.1 oraz ITS2.D

Typ	Opis	Kod zamówieniowy
ITS2.1-XR	XR ITS2.1 Jednostka sterująca do XR 00, 1, 2, 3	1SEP621859R0001
ITS2.D-XR	XR ITS2.D Jednostka sterująca z wyświetlaczem do XR	1SEP621860R0001
ED-XR-ITS2.1	Wyświetlacz Ekip do dodania do ITS2.1, w tym okno	1SEP621862R0001
	Ekip Programming	1SDA076154R1
MP-XR-ITS2	Złącze wielostykowe ITS2 / ITS2.1 / ITS2.D (część zamienna)	1SEP622641R0001

Osłony przednie z rączką obsługową do bezpieczników NH (części zamienne)

Typ	Dopasowane do przełączników o rozmiarze	Kod zamówieniowy
FC-XR00-NH	XRG00	1SEP102219R0002
FC-XR00-NH-R*	XRG00	1SEP102219R0005
FC-XR1-NH	XRG1	1SEP102222R0002
FC-XR2-NH	XRG2	1SEP408521R0001
FC-XR3-NH	XRG3	1SEP408521R0003

*Rączka w kolorze czerwonym

Osłony przednie z rączką obsługową do bezpieczników BS (części zamienne)

Typ	Dopasowane do przełączników o rozmiarze	Kod zamówieniowy
FC-XR00-BS	XRG00	1SEP102219R0012
FC-XR1-BS	XRG1	1SEP102222R0012
FC-XR2-BS	XRG2	1SEP408521R0011
FC-XR3-BS	XRG3	1SEP408521R0013

Dane techniczne

042 Rozłączniki z bezpiecznikami typu SlimLine XR Gold

044 Elektroniczna kontrola stanu bezpieczników (EFM) oraz napęd silnikowy (MOT)

Dane techniczne

Rozłączniki z bezpiecznikami typu SlimLine XR Gold

2-biegunowy

Typ		XRG00		XRG1		XRG2		XRG3
Znamionowe napięcie łączeniowe Ue (V)	230	500	230	500	230	500	230	500
Znamionowy prąd roboczy Ie (A)	160	125	250	250	400	315	630	500
Znamionowe napięcie izolacji Ui (V)	1000	1000	1000	1000	1000	1000	1000	1000
Znamionowe wytrzymywane napięcie udarowe Uimp (V)	8000	8000	8000	8000	8000	8000	8000	8000
Prąd zwarciowy załączalny zabezpieczony bezpiecznikiem (kArms)	66	66	66	66	66	66	66	66
Wytrzymywany prąd zwarciowy zabezpieczony bezpiecznikiem (kArms)	100	100	100	100	100	100	100	100
Znamionowy prąd załączalny i wyłączalny	DC23B	DC21B	DC23B	DC21B	DC23B	DC21B	DC23B	DC21B
Trwałość: ogólna/pod obciążeniem	1600/200	1600/200	1600/200	1600/200	1000/200	1000/200	1000/200	1000/200
Stopień ochrony od przodu zgodnie z normą IEC/EN 60529	IP41	IP41	IP41	IP41	IP41	IP41	IP41	IP41

Badanie typu wg IEC 60947-3.
Próby przeprowadzono przy prądzie przemiennym

2-biegunowy

Typ		XRG00			XRG1		XRG2		XRG3
Znamionowe napięcie łączeniowe Ue (V)	500	690	500	690	800	500	690	500	690
Znamionowy prąd roboczy Ie (A)	160	125	250	250	250	400	400	630	500
Znamionowe napięcie izolacji Ui (V)	1000	1000	1000	1000	1000	1000	1000	1000	1000
Znamionowe wytrzymywane napięcie udarowe Uimp (V)	8000	8000	8000	8000	8000	8000	8000	8000	8000
Prąd zwarciowy załączalny zabezpieczony bezpiecznikiem (kArms)	120	100	120	100	100	120	100	120	100
Wytrzymywany prąd zwarciowy zabezpieczony bezpiecznikiem (kArms)	120	100	120	100	100	120	100	120	100
Znamionowy prąd załączalny i wyłączalny	AC23A	AC23A	AC23A	AC23A	AC22B	AC23A	AC23A	AC23A	AC23A
Częstotliwość znamionowa (Hz)	50/60	50/60	50/60	50/60	50/60	50/60	50/60	50/60	50/60
Trwałość: ogólna/pod obciążeniem	8000/1000	8000/1000	8000/1000	8000/1000	1600/200	5000/1000	5000/1000	5000/1000	5000/1000
Stopień ochrony od przodu zgodnie z normą IEC/EN 60529	IP41	IP41	IP41	IP41	IP41	IP41	IP41	IP41	IP41

Badanie typu wg IEC 60947-3.
Obowiązuje także w przypadku bezpieczników BS

—

4-biegunowy

Typ	XRG00	XRG1	XRG2	XRG3
Znamionowe napięcie łączeniowe Ue (V)	500	500	500	500
Znamionowy prąd roboczy Ie (A)	160	250	400	630
Znamionowe napięcie izolacji Ui (V)	1000	1000	1000	1000
Znamionowe wytrzymywane napięcie udarowe Uimp (V)	8000	8000	8000	8000
Prąd zwarciowy załączalny zabezpieczony bezpiecznikiem (kArms)	55	55	55	55
Wytrzymywany prąd zwarciowy zabezpieczony bezpiecznikiem (kArms)	100	100	100	100
Znamionowy prąd załączalny i wyłączalny	AC23B	AC23B	AC23B	AC23B
Częstotliwość znamionowa (Hz)	50/60	50/60	50/60	50/60
Trwałość: ogólna/pod obciążeniem	1600/200	1600/200	1000/200	1000/200
Stopień ochrony od przodu zgodnie z normą IEC/EN 60529	IP41	IP41	IP41	IP41

Badanie typu wg IEC 60947-3.
Próby przeprowadzono przy prądzie przemiennym

—

Straty mocy w rozłączniku SlimLine XR Gold

Wielkość	00	1	2	3
Prąd znamionowy (A)	160	250	400	630
XRG* (W)	33	70	100	245

*Podane wartości dotyczą wszystkich trzech faz, ale bez bezpieczników.

—

Rodzaje bezpieczników w wersjach BS XRM

Prąd	Rodzaj bezpiecznika	Odległość między śrubami bezpiecznika
63 A	A3	72 mm
100 A	A3	72 mm
160 A	00T Lawson	72 mm
250 A	B2	110 mm
400 A	B4	112 mm
630 A	3T Lawson	112 mm

Dane techniczne

Elektroniczna kontrola stanu bezpieczników (EFM) oraz napęd silnikowy (MOT)

Dane techniczne rozłącznika XRG z EFM

Wartości graniczne napięcia wejściowego	**DC**	**AC**
Napięcie znamionowe, prąd przemienny Ue		280...880 V AC
DC 110: Napięcie znamionowe, prąd stały Ue	45 ... 140 V DC	
DC 550: Napięcie znamionowe, prąd stały Ue	135 ... 550 V DC	
Pobór mocy	2 W	< 3 VA
Charakterystyka funkcjonalna		
Czas zadziałania do	≤ 4 s	<2 s
Dokładność pomiaru	±5%	
Zaciski wyjściowe przekaźników sygnałowych (wielostykowe)		
Normalnie otwarte	Zacisk 11-12	Zacisk 11-12
Normalnie zamknięty	Zacisk 12–13	Zacisk 12–13
Obciążenie znamionowe, rezystancyjne	4 A przy 24 V DC Kategoria użytkowania DC-1	5 A przy 24 V DC
Obciążenie znamionowe, indukcyjne	2 A przy 24 V DC Kategoria użytkowania DC-13	5 A przy 24 V DC
Obciążenie znamionowe, rezystancyjne	4 A przy 240 V AC Kategoria użytkowania AC-1	5 A przy 240 V AC
Obciążenie znamionowe, indukcyjne	3 A przy 240 V AC Kategoria użytkowania AC-15	5 A przy 240 V AC
Przekrój przewodu (mm^2)	Plecione/jednodrutowe 0,14-1,5	Plecione/jednodrutowe 0,14-1,5
	Plecione z tulejką, z/bez kołnierzem(-a) z tworzywa sztucznego 0,25-0,5/0,25-1,5	Plecione z tulejką, z/bez kołnierzem(-a) z tworzywa sztucznego 0,25-0,5/0,25-1,5
Właściwości dielektryczne (IEC 60947-1)		
Znamionowe napięcie wytrzymywane udarowe (Uimp), izolacja podstawowa	2,5 kV / 6,0 kV	9,8 kV
Wszystkie bieguny połączone ze sobą / Uziemienie	1,5 kV / 1,89 kV / 1 min 50 Hz	3,5 kV / 1 min 50 Hz
Wszystkie bieguny połączone ze sobą / Styki pomocnicze	1,89 kV / 1 min 50 Hz	3,5 kV / 1 min 50 Hz
Rezystancja izolacji	> 1 MΩ, 500 V DC	
Właściwości elektromagnetyczne		
Odporność na wyładowania elektrostatyczne wg EN 6100-4-2 Powietrze	8 kV	±8 kV
Wyładowanie elektrostatyczne wg EN 6100-4-2 Styk	4 kV	±4 kV
Serie szybkich elektrycznych stanów przejściowych wg EN 6100-4-4	Poziom 3	Poziom 3
Odporność przepięciowa wg EN 6100-4-5	Poziom 2	Poziom 2
Działanie pola magnetycznego o częstotliwości sieciowej wg EN 6100-4-8	Poziom 5	Poziom 5
Średni czas bezawaryjnej pracy (MTBF)		1 103 137 godz. w temp. 80°C

Parametry techniczne napędu silnikowego (MOT)

Dane techniczne MOT	**XRG00 MOT**	**XRG1 MOT**	XRG2/3 MOT
Napięcie robocze	24 V DC ± 2 V		
Wartość szczytowa poboru podczas eksploatacji *	1,1 A	1,3 A	2,8 A
Czas trwania sygnału	Min. 0,5 s lub stały		
Minimalna liczba zadziałań	Zgodnie z IEC / EN 60947-3		

* Zalecane zasilanie 10 A.

Rysunki wymiarowe

048	Widok z przodu i z boku
049	Widok z góry
050	Rozłącznik sekcji
051	Przedłużacze styków, odległość między fazami: 50 mm
052	Przedłużacze styków, odległość między fazami: 185 mm
053	Amperomierze i przekładniki prądowe
054	Kaseta

Rysunki wymiarowe
Widok z przodu i z boku

2-biegunowy / 3-biegunowy

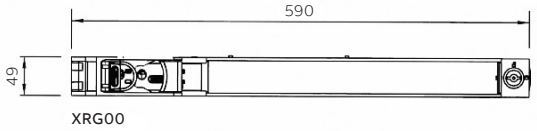

XRG00

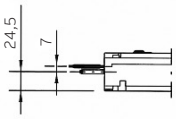

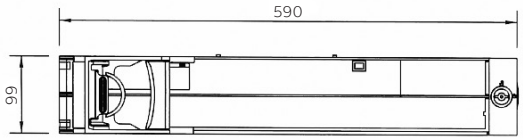

XRG1

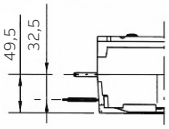

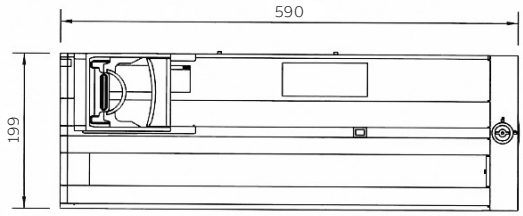

XRG2/3

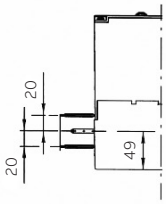

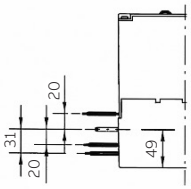

4-biegunowy

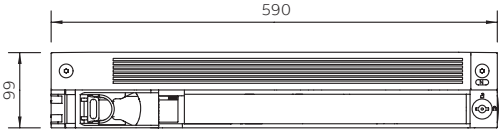

XRG00

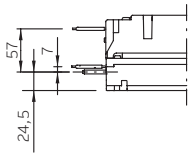

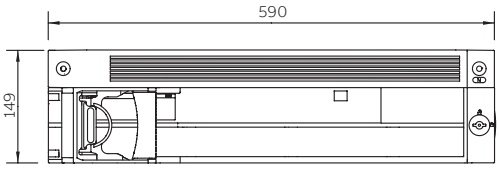

XRG1

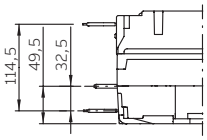

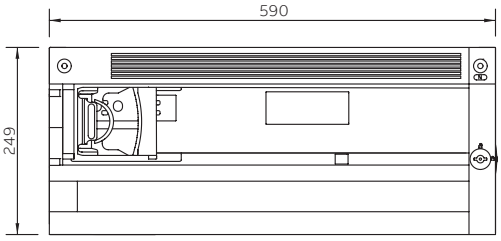

XRG2/3

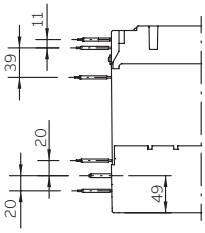

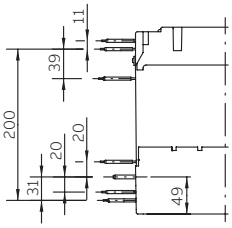

Rysunki wymiarowe
Widok z góry

odległość między fazami: 50 mm

3-biegunowy

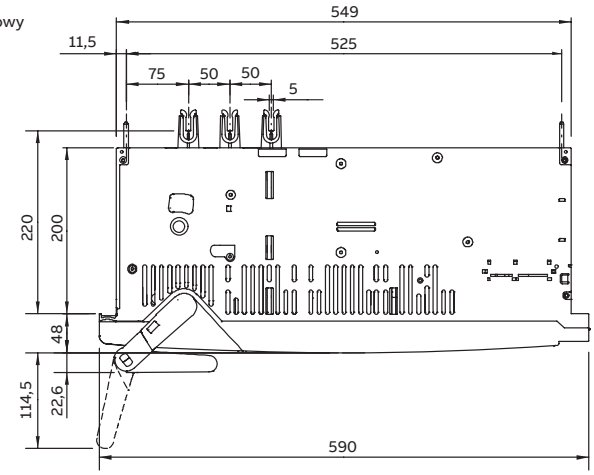

4-biegunowy

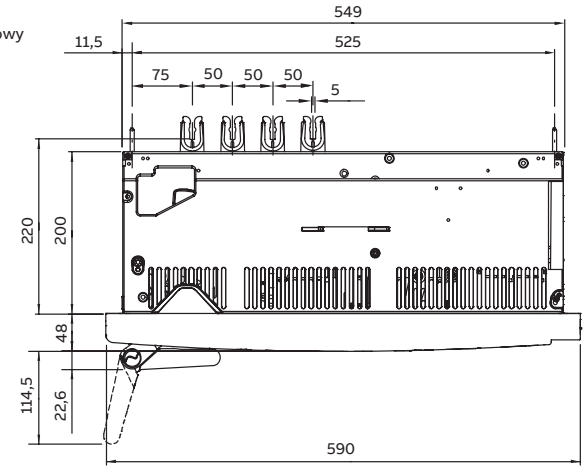

2-biegunowy

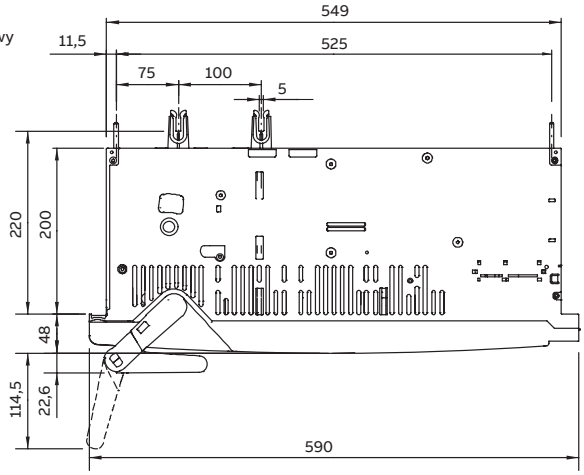

odległość między fazami: 185 mm

3-biegunowy

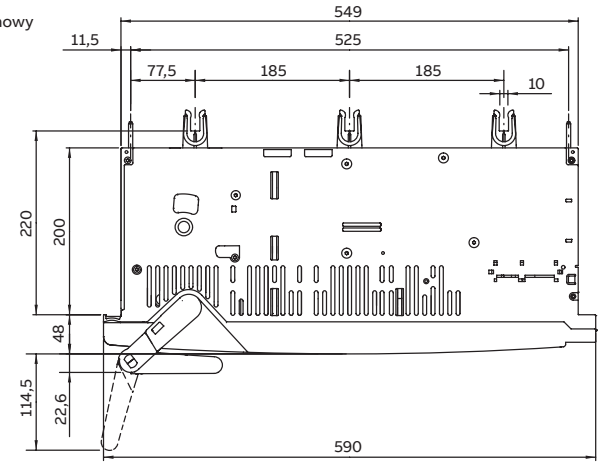

4-biegunowy

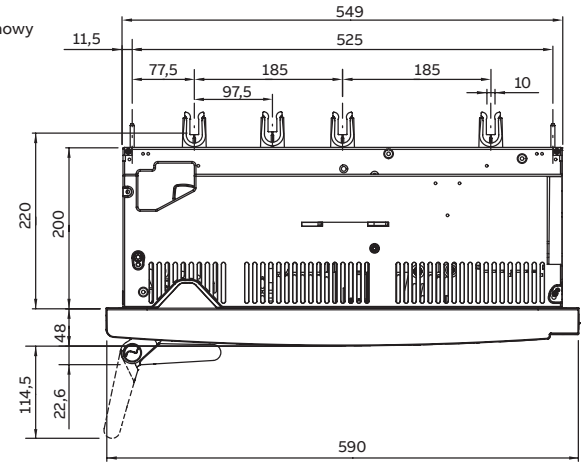

2-biegunowy

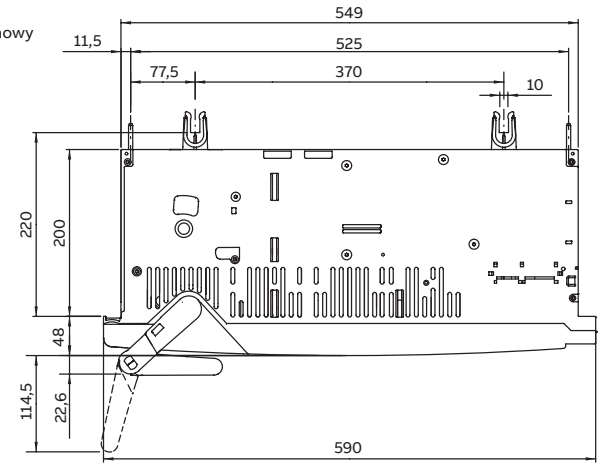

Rysunki wymiarowe
Rozłącznik sekcji

Odległość między fazami: 50 mm

XRG3-50/5-3P-SP

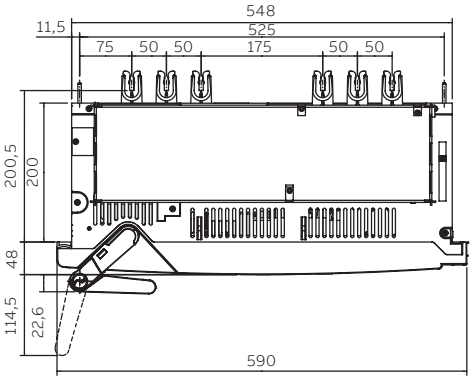

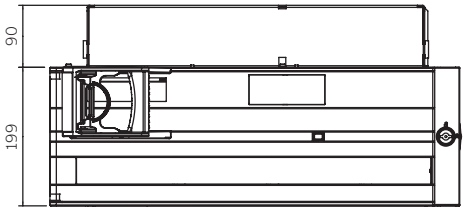

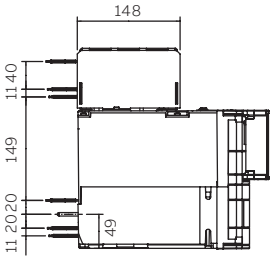

XRG3-50/5-3P-SS

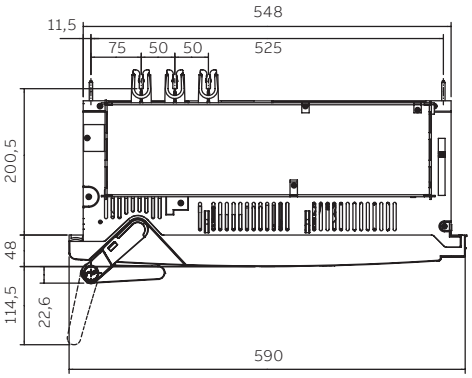

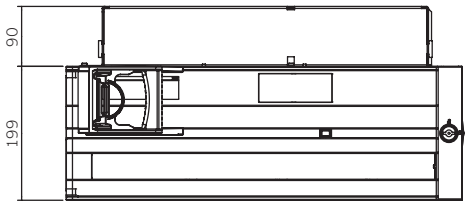

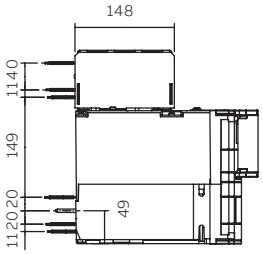

Odległość między fazami: 185 mm

XRG3-185/10-3P-SS

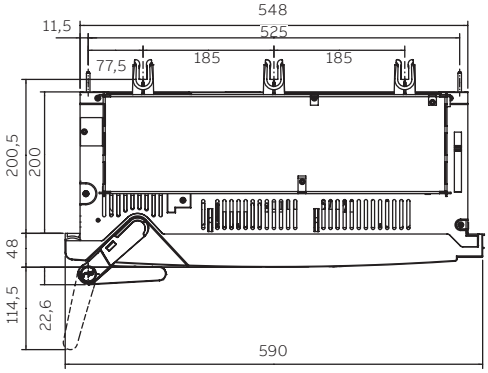

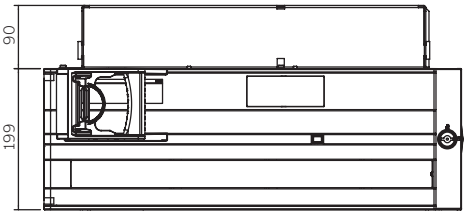

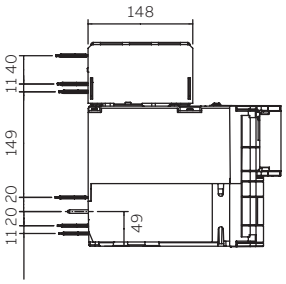

Rysunki wymiarowe
Przedłużacze styków, odległość między fazami: 50 mm

XRG00

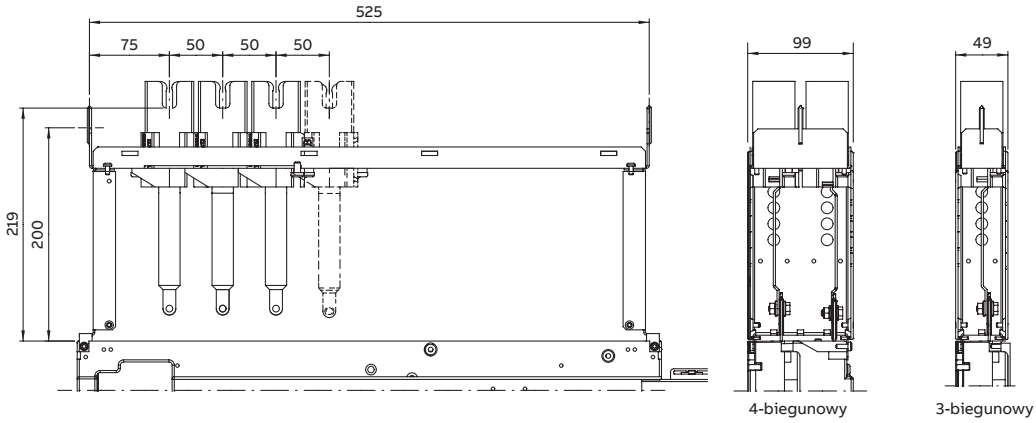

XRG1

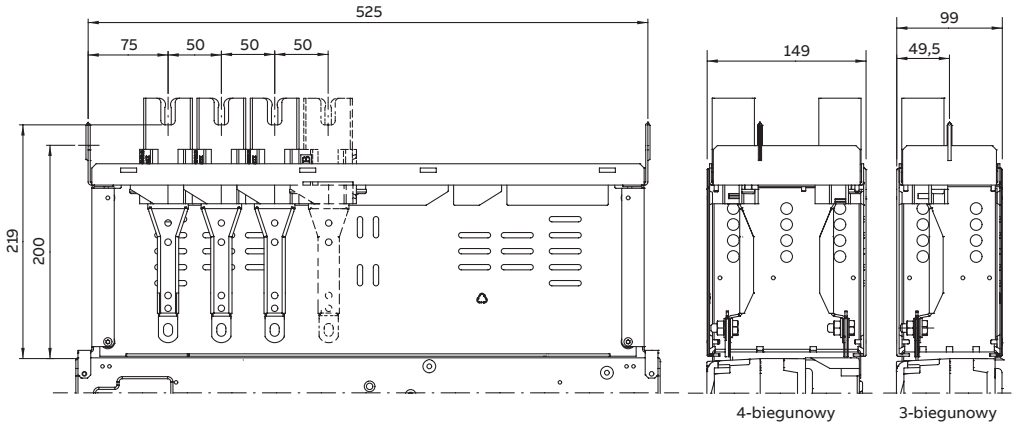

XRG2/3

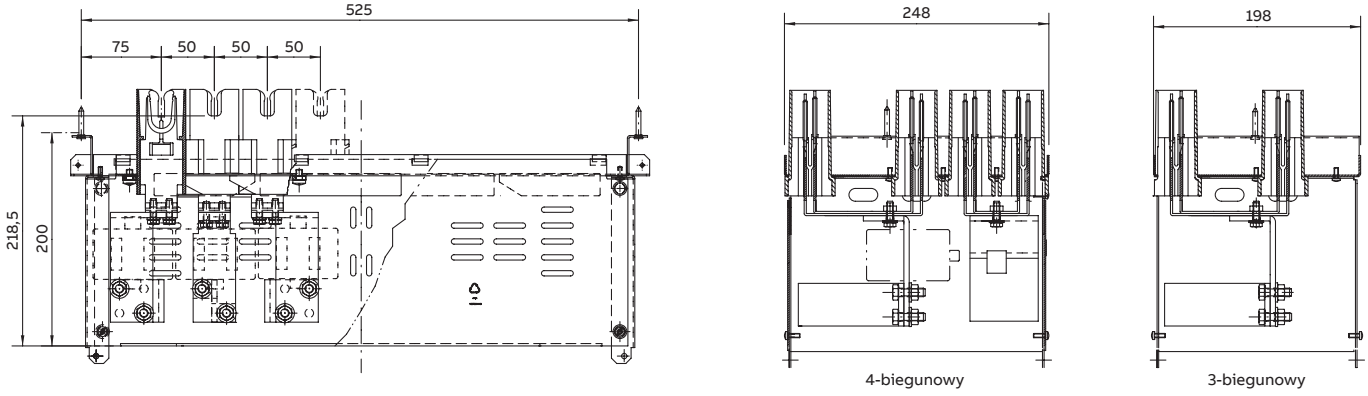

Rysunki wymiarowe

Przedłużacze styków odległość między fazami: 185 mm

2-biegunowy / 3-biegunowy

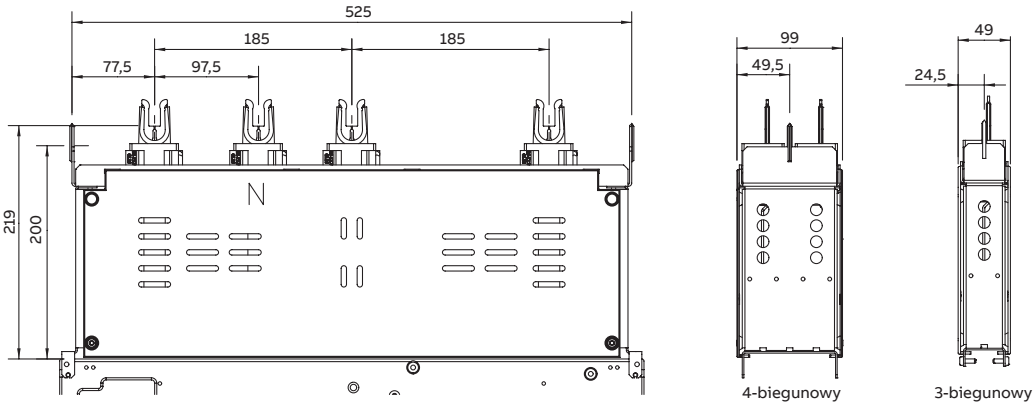

XRG1

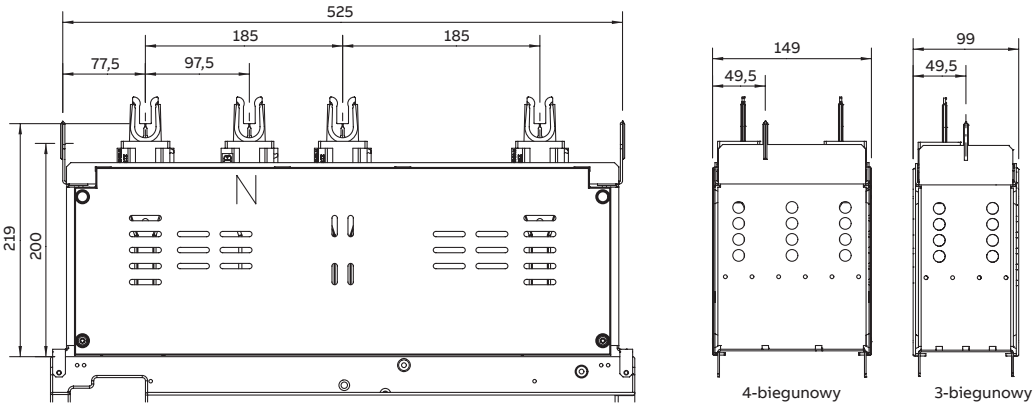

XRG2/3

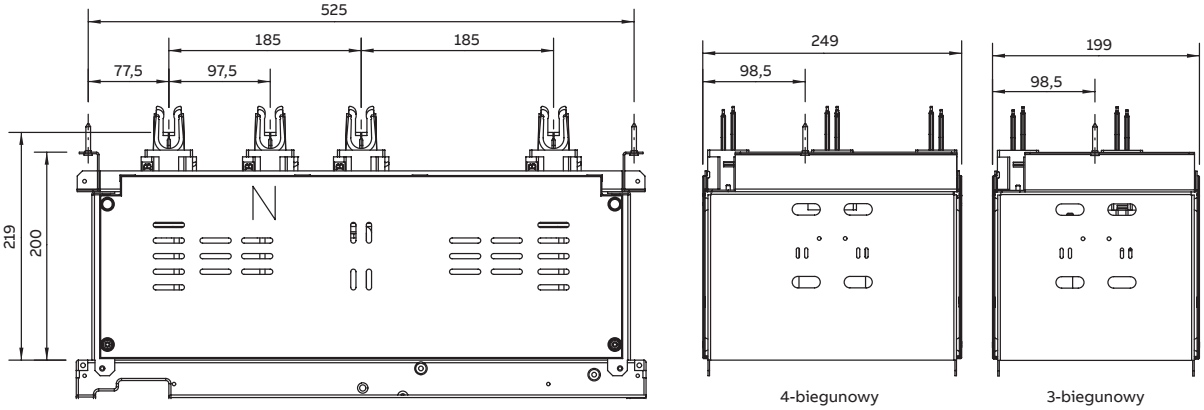

Rysunki wymiarowe
Amperomierze i przekładniki prądowe

Amperomierze
Amperomierze CEWE QB 48 do mierzenia zapotrzebowania maksymalnego

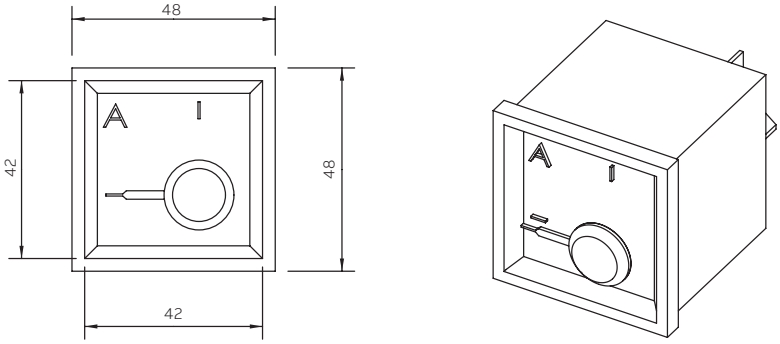

Przekładnik prądowy XRG 00/1

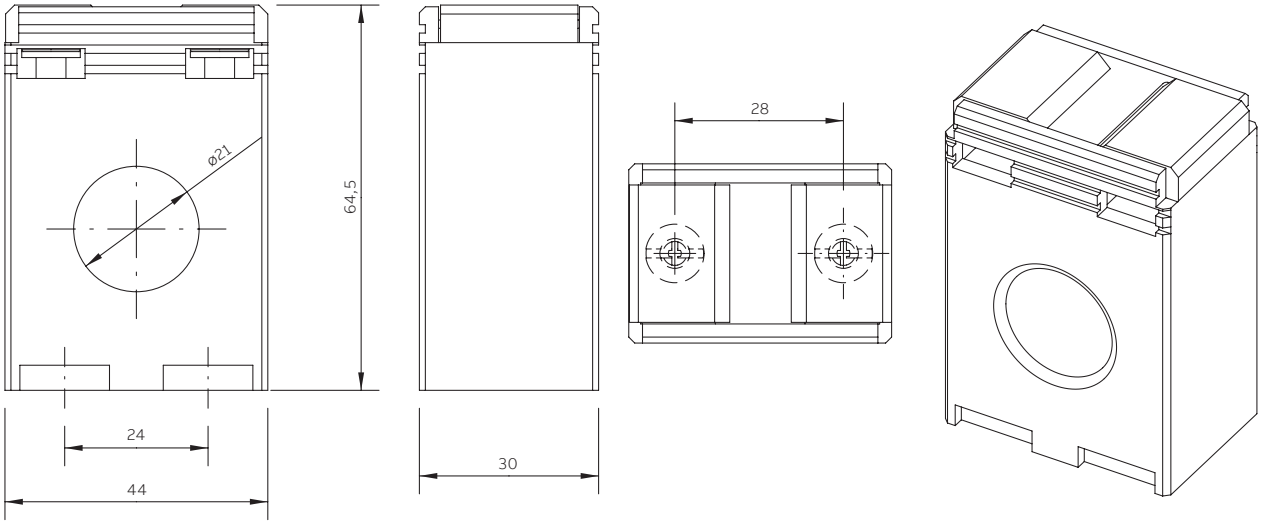

Przekładnik prądowy XRG 2/3

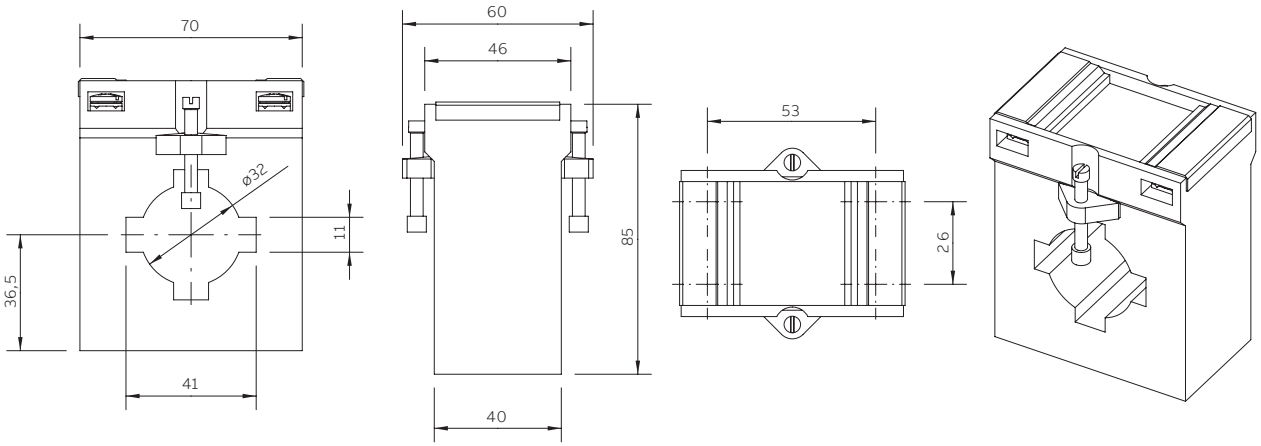

Akcesoria
Kaseta

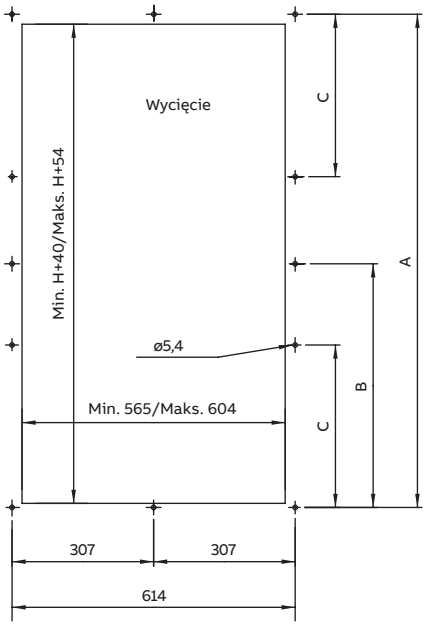

Widok z przodu

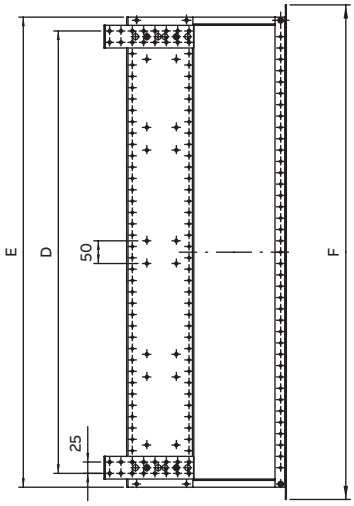

Widok z boku

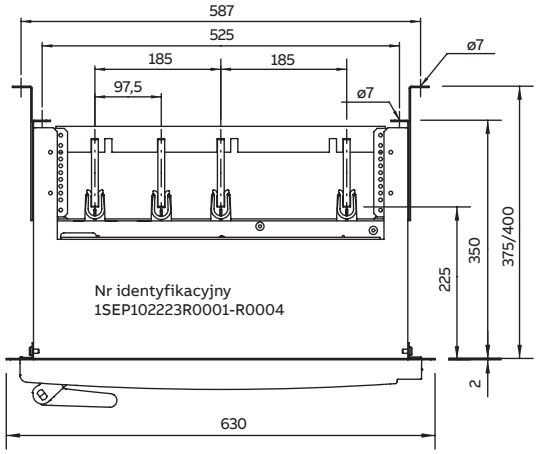

Widok z góry (rozstaw szyn zbiorczych = 185 mm)

H	A	B	C	D	E	F
500	574	-	-	475	536	590
1000	1074	-	358	975	1036	1090
1500	1574	-	525	1475	1536	1590
2000	2074	1037	520	1975	2036	2090

Uwagi

—
ABB Contact Center
tel. +48 22 22 3 777
kontakt@pl.abb.com

ABB Sp. z o.o.
ul. Żegańska 1
04-713 Warszawa

www.abb.com

Dodatkowe informacje
Zastrzegamy sobie prawo do dokonywania zmian technicznych bądź modyfikacji treści niniejszego dokumentu bez uprzedniego powiadamiania. W przypadku zamówień obowiązują uzgodnione wcześniej warunki. ABB nie ponosi żadnej odpowiedzialności za ewentualne błędy lub braki informacji w tym dokumencie.

Zastrzegamy sobie wszelkie prawa do niniejszego dokumentu i jego tematyki oraz zawartych w nim zdjęć i ilustracji. Jakiekolwiek kopiowanie, ujawnianie stronom trzecim lub wykorzystanie jego zawartości w części lub w całości bez uprzedniego uzyskania pisemnej zgody firmy ABB jest zabronione.

© Copyright 2020 ABB. Wszelkie prawa zastrzeżone.

1SEC313002D0201_W1_PL Wyd. 10.2020