REVERSING STARTER / WENDESTARTER / DEMARREUR INVERSEUR

Protection by Thermal Overload Relay

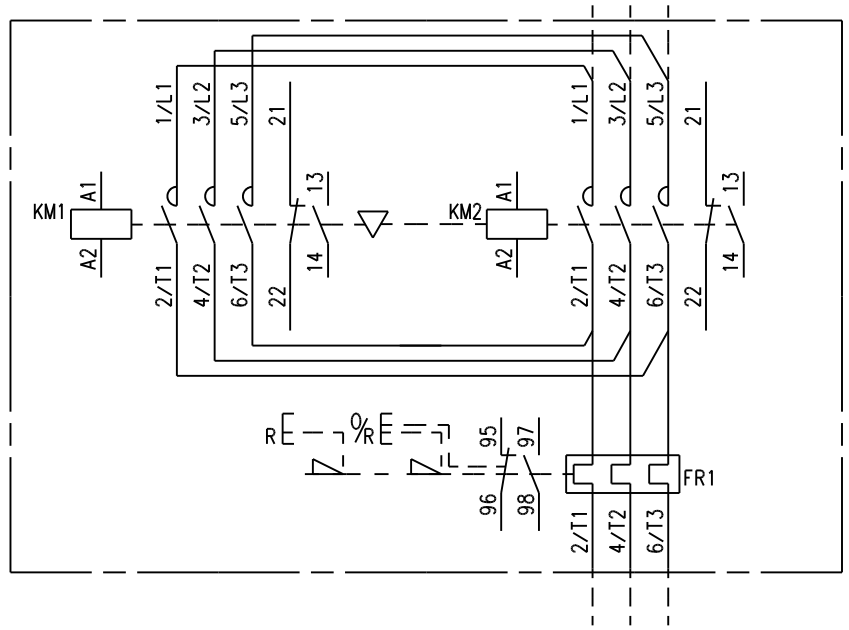

Adjunction/Zusatz/Adjonction

(1) DR Magnetic coil for remote reset
Fernrückstellspule
Bobine pour réarmement à distance

(1) DS Magnetic coil for remote tripping
Fernauslösespule
Bobine pour déclenchement à distance

H1 On KM1/Ein KM1/Marche KM1

H2 On KM2/Ein KM2/Marche KM2

H3 Off/Aus/Arrêt

H4 Under voltage/Unter Spannung/Mise sous tension

H9 Tripping of relay/Relais ausgelöst/Déclenchement relais

(1) Only for starters A9...30
Nur für A9...30 Starters
Uniquement pour démarreurs A9...30

Remote control/Fernbetätigung/Commande à distance

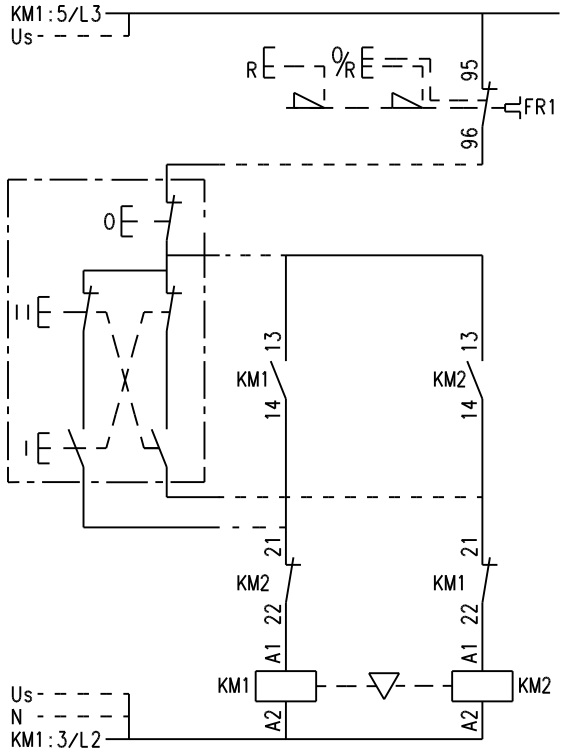

Local control/Betätigung innerhalb/Commande locale

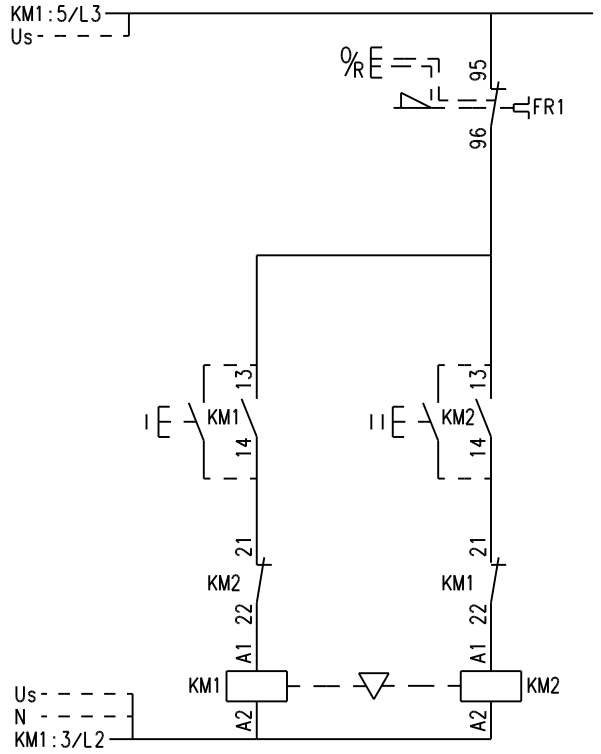

Adjunction/Zusatz/Adjonction

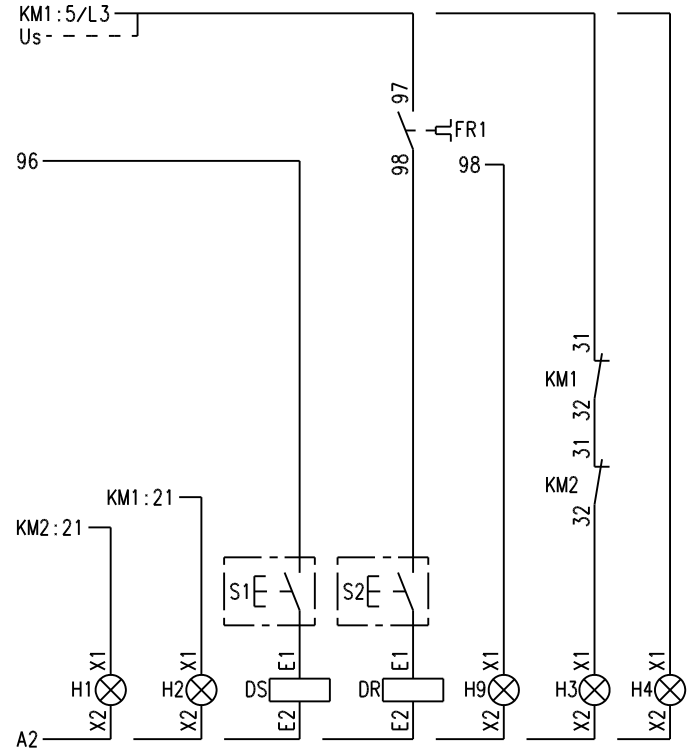

We reserve all rights in this document and in the information contained therein. Reproduction, use or disclosure to third parties without express authority is strictly forbidden

Ce document, propriété exclusive de notre société, est strictement confidentiel. Il ne peut être communiqué, copié ou reproduit sans son autorisation écrite.

Modifications						
A	Edition originale	07/09/05	18636	CE	PB	
IND	DESCRIPTION	DATE	N°OE	Auteur	Controlé	

ABB

ABB Entrelec — Service responsable: OEM

Titre DEMARREUR INVERSEUR A9...40 + VM (avec RTH)

A9...40 REVERSING STARTER + VM (with TOR)

ORDRE EXECUTION	EO-18636
CONTROLE PAR	P.BLANCHET le 07/09/05
REALISE PAR	C.ECOCHARD le 07/09/05
ECHELLE	Issu de/Remplace
/	PROJET
	Format A3 — Feuille n° 1 — Nb Feuilles 1

FPTS307901

A