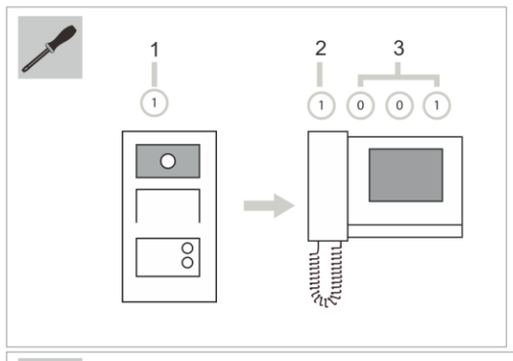

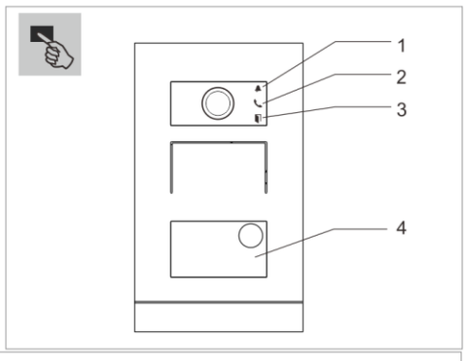

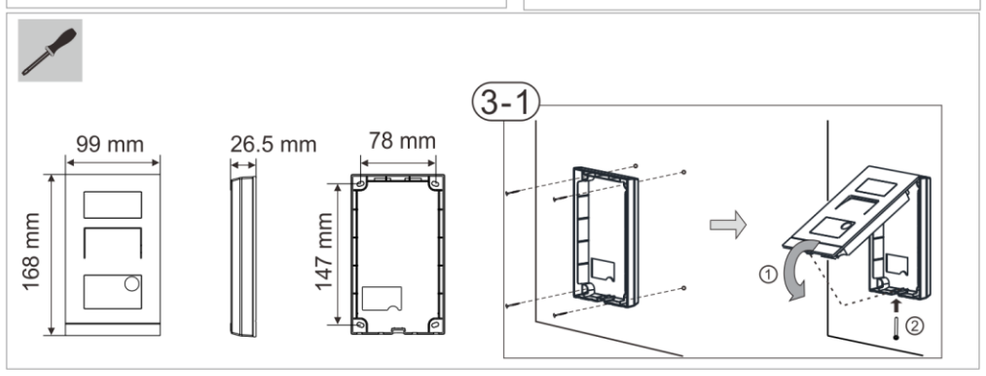

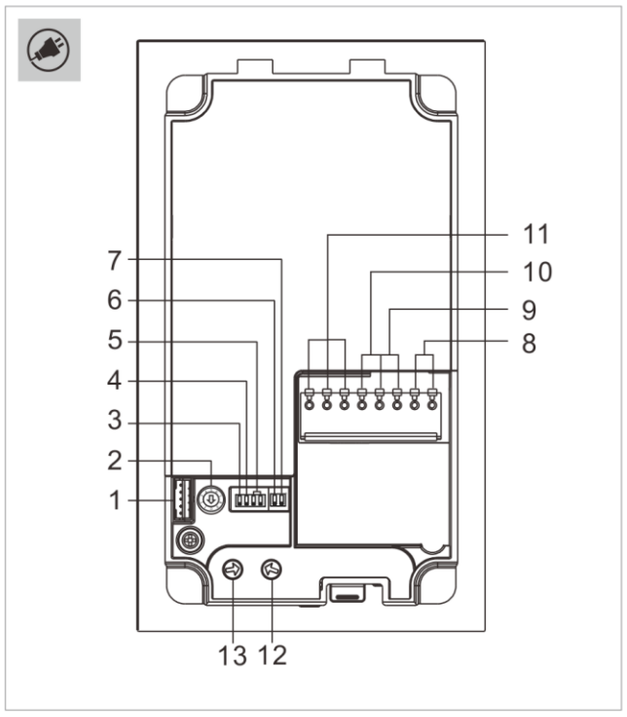

M2131xPx-A
M2136xPx-A

M21312P2-A

M21362P2-A

2TMJ170000M0005110

Service

For European Union countries, please contact:
ABB S.p.A - Viale dell'Industria 18,20010 Vittuone (MI), Italy

For Non-EU contries, please contact:
ABB Genway Xiamen Electrical Equipment Co.,LTD.
No.7 Fangshan South Road, Xiang An, Xiamen, Fujian 361000, China

http://new.abb.com/low-voltage/products/residential-products/door-communication

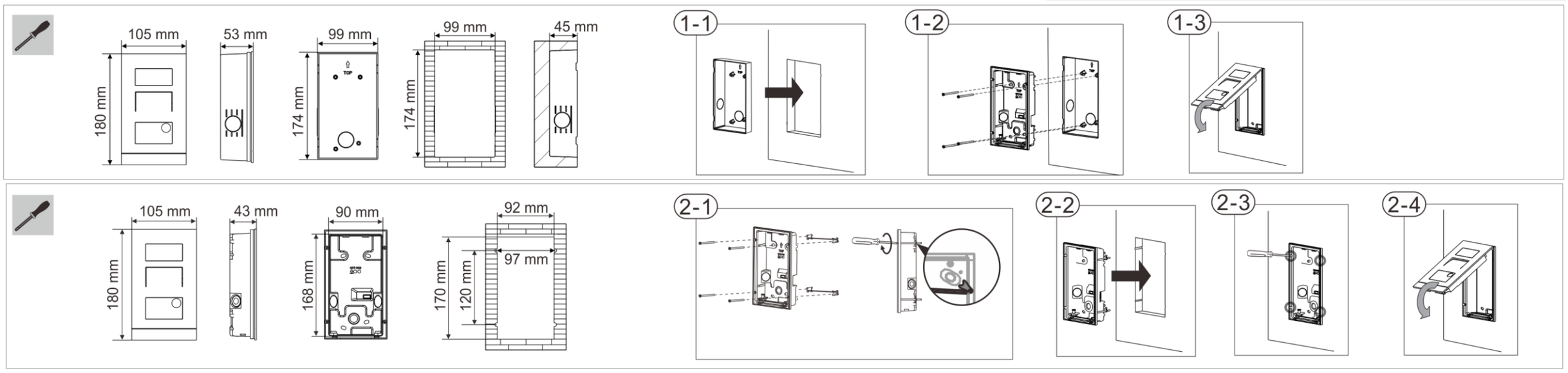

English

Mini Video Outdoor Station

WARNING

Dangerous currents flow through the body when coming into direct or indirect contact with live components. This can result in electric shock, burns or even death.

- Disconnect the mains power supply prior to installation and/or disassembly!
- Permit work on the 110-240 V supply system to be performed only by specialist staff.

- Please read the mounting instructions carefully and keep them for future use.
- Detailed user manual is available via the link in chapter "Service" or by scanning the QR codes (device with corresponding software is required).

Intended use

The outdoor station is part of the ABB-Welcome door communication system and operates exclusively with components from this system. Mini video outdoor station has 1/2 round pushbuttons, light switch or calling guard programmable for the button, built-in ID card reader and up to 2 locks connections.

Addressing

For outdoor stations: With the selector switch **1** set the address of the outdoor station (1 to 9).

For indoor stations: With the left selector switch **2** set the address of the default outdoor station (1 to 9).
Then use the other two selector switches and dip-switches 3 to set the address (hundreds, tens and units digits e.g. 001) of the indoor station.

Technical data

Single-wire clamps	2 x 0.28 mm² - 2 x 0.75 mm²
Fine-wire clamps	2 x 0.28 mm² - 2 x 0.75 mm²
Bus voltage	20-30 V DC
Protection	IP 54
Power supply ,door opener (Lock-GND)	18 V 4 A impulsive, 250 mA holding
Floating output, door opener (COM-NC-NO)	30 V AC/DC 1 A
Operating temperature	-40 °C - +70 °C -40 °F - +158 °F

Installation

Flush mounting with pre-installation box

1-1. Cut a square groove in the wall and put the pre-installation box into it.
1-2. Put the lower cover of the outdoor station into the groove and fix it with screws.
1-3. Do the wiring and close the outdoor station.

Cavitiy wall installation

2-1. Mount the screws and clips onto the outdoor station.
2-2. Fix it onto the wall; screw, install and tighten the screws.
2-3. Do the wiring and close the outdoor station.

Surface mounting

3-1. Fix the lower cover of the outdoor station onto the wall with screws, do the wiring and close the outdoor station.
3-2. Fix the lower cover of the outdoor station onto the 86 box with screws, do the wiring and close the outdoor station.

Precautions for installation

When opening a square groove for the lower cover of the equipment, you must control the embedded depth, ensuring the outer edge of the lower cover can be fully attached to the wall, but should not leave a large gap between the exposed parts of the face shell and the wall after the installation of the equipment;

Do not install in raining, humid or dusty environments, and not near objects of high temperature or strong corrosion.

Terminal description

1	Connector for device software update
2	Rotary switch to set the address of OS (1-9)
3	Set feedback tone of pushbutton: ON/OFF
4	Set general call to all indoor stations in one family: ON/OFF If GC=ON, press button 1/button 2, all IS ring
5	Configuration function of 1st/2nd round pushbutton 5A Mini Video Outdoor Station with one pushbutton 3 -> OFF; 4 -> OFF = Call IS 001 3 -> ON; 4 -> OFF = Switch on light 3 -> OFF; 4 -> ON = Call guard unit 3 -> ON; 4 -> ON = Call IS 001 5B Mini Video Outdoor Station with two pushbuttons 3 -> OFF; 4 -> OFF = Call IS 001/002 3 -> ON; 4 -> OFF = Switch on light/call IS 001 3 -> OFF; 4 -> ON = Call guard unit/call IS 001 3 -> ON; 4 -> ON = Call IS 001/call IS 002
6	Set the video mode PAL/NTSC OFF = PAL video mode ON = NTSC video mode
7	Set default lock OFF = set (Lock-GND) as default lock ON = set (COM-NC-NO) as default lock *Default lock is controlled by "unlock" button on IS
8	Plug-in clamps (a,b) for bus connection
9	Plug-in clamps (Exit-GND) for exit button
10	Plug-in clamps (Lock-GND) for door opener
11	Plug-in clamps (COM-NC-NO) for floating output, door opener
12	Rotary switch to adjust default door lock release time, 1-10s
13	Rotary switch to adjust loudspeaker volume

Operation

1	LED flashed slowly to indicate call established LED flashed fast to indicate system busy
2	LED illuminate to indicate communication possible
3	LED illuminate to indicate door unlocked
4	If round pushbutton with ID card reader，please find the details in outdoor station manual.

FCC ID: 2AEBL-M2131
FCC ID: 2AEBL-M2136
These devices comply with Part 15 of the FCC Rules Operation is subject to the following two conditions: (1) These devices may not cause harmful interference, and (2) These devices must accept any interference received, including interference that may cause undesired operation. Changes or modifications not expressly approved by the party responsible for compliance could void the user's authority to operate the equipment.
These devices comply with radiation exposure limits set forth for an uncontrolled environment. In order to avoid the possibility of exceeding the FCC radio frequency exposure limits, human proximity to the antenna shall not be less than 20cm (8 inches) during normal operation.

Español

Estación al Aire Libre de Mini Video

ADVERTENCIA

En caso de entrar en contacto, directa o indirectamente, con componentes por los que circule una corriente eléctrica, se puede sufrir una descarga eléctrica peligrosa, cuyo resultado puede ser choque eléctrico, quemaduras o, incluso, la muerte.

- ¡Desconecte la tensión de red antes de proceder al montaje o desmontaje!
- Encargue los trabajos en la red eléctrica de 110-240 V solo al personal técnico competente.

- Por favor, lea las instrucciones de montaje y guárdelas para ser usadas en el futuro.
- El manual de usuario puede ser descargado en www.abb.es.

Uso indicado

La estación al aire libre es parte del sistema de interfonía de ABB-Welcome y funcionamiento exclusivo con componentes de este sistema
Mini estación al aire libre de vídeo tiene 1/2 pulsadores redondos, interruptor de iluminación o bloqueo de llamada programable para el botón, una función de lector de tarjeta de identificación y hasta 2 conexiones cerraduras.

Direccionamiento

Para las estaciones al aire libre: Con el selector **1** se establece la dirección de la estación al aire libre (1 a 9).

Para las estaciones de interior: Con el interruptor de selección izquierdo **2** se establece la dirección de la estación al aire libre predeterminada (1 a 9).

A continuación, utilice los otros dos interruptores **3** para establecer la dirección (cientos, decenas y dígitos de unidades por ejemplo, 001) de la estación interior.

Datos Técnicos

Abrazaderas de un solo alambre	2 x 0.28 mm² - 2 x 0.75 mm²
Abrazaderas alambre fino	2 x 0.28 mm² - 2 x 0.75 mm²
Tensión de bus	20-30 V DC
Protección	IP 54
Fuente de alimentación, apertura de puerta (Lock-GND)	Impulsivo 18 V 4 A, Retención 250 mA
Salida flotante, apertura de puerta (COM-NC-NA)	30 V CA/CD 1 A
Temperatura de funcionamiento	-40 °C - +70 °C -40 °F - +158 °F

Montaje en una actual estación exterior y conexión

Instalación empotrada (con caja empotrada)

1-1. Corte una ranura cuadrada en la pared y coloque la caja empotrada en ella.
1-2. Coloque la tapa inferior de la estación para exteriores en la ranura y fíjela con tornillos.
1-3. Realice el cableado y cierre la estación para exteriores

Instalación empotrada (pared hueca)

2-1. Instale los tornillos y abrazaderas en la estación para exteriores.
2-2. Fíjela a la pared; atornille, instale y apriete los tornillos.
2-3. Realice el cableado y cierre la estación para exteriores.

Instalación en superficie

3-1 Fije la tapa inferior de la estación para exteriores a la pared con tornillos, realice el cableado y cierre dicha estación.

Precautions for installation

When opening a square groove for the lower cover of the equipment, you must control the embedded depth, ensuring the outer edge of the lower cover can be fully attached to the wall, but should not leave a large gap between the exposed parts of the face shell and the wall after the installation of the equipment;

Do not install in raining, humid or dusty environments, and not near objects of high temperature or strong corrosion.

Montaje y Conexión

1	Conector para la actualización del software del dispositivo
2	Interruptor giratorio para ajustar la dirección del OS (1-9)
3	Ajustar el tono de retroalimentación del botón de pulsado: ON/OFF
4	Ajustar la llamada general a toda la estación interior en un solo grupo: ON/OFF Si GC=ON, pulse el botón 1/botón 2, todo timbre IS
5	La función de configuración del primer/segundo botón de pulsado redondo 5A Estación al aire libre de Mini Video con un botón de pulsado 3 -> OFF; 4 -> OFF = Llamada IS 001 3 -> ON; 4 -> OFF = Encender la luz 3 -> OFF; 4 -> ON = Unidad de bloqueo de llamada 3 -> ON; 4 -> ON = Llamada IS 001 5B Mini Video Estación al aire libre con dos botones pulsado 3 -> OFF; 4 -> OFF = llamada IS 001/002 3 -> ON; 4 -> OFF = Encender luz/llamada IS 001 3 -> OFF; 4 -> ON = Boqueo de llamadas unidad/llamada IS 001 3 -> ON; 4 -> ON = Llamada IS 001/llamada IS 002
6	Ajustar el modo de video PAL/NTSC OFF = Modo video PAL ON = Modo video NTSC
7	Definir bloqueio padrão OFF = definir (Lock-GND) como bloqueio padrão ON = definir (COM-NC-NO) como bloqueio padrão * O bloqueio padrão é controlado pelo botão "unlock" (desbloquear) no IS
8	Braçadeiras plug-in (a, b) para ligação bus
9	Braçadeiras plug-in (Exit-GND) para botão de saída
10	Braçadeiras plug-in (Lock-GND) para abridor de porta
11	Braçadeiras plug-in (COM-NC-NO) para saída flutuante e abridor de porta
12	Interruptor rotativo para ajustar tempo de libertação de bloqueio de porta padrão, 1-10 seg
13	Interruptor rotativo para ajustar volume de coluna

Funcionamiento

1	LED a piscar devagar indica chamada estabelecida LED a piscar rápido indica sistema ocupado
2	LED ligado indica comunicação possível
3	LED ligado indica porta desbloqueada
4	Se o botão redondo tiver leitor de cartão ID, consulte os detalhes no manual da estação exterior.

Italiano

Mini Stazione Video per Esterni

AVVERTIMENTO

Il contatto diretto o indiretto con parti attraversate da corrente elettrica provoca pericolosi flussi di corrente attraverso il corpo.
Le conseguenze possono essere folgorazione, ustioni o morte.

- Prima del montaggio o dello smontaggio scollegare la tensione di rete!
- Affidare gli interventi sulla rete elettrica a 110-240 V esclusivamente a personale specializzato.

- Si prega di leggere le istruzioni di montaggio con attenzione e conservarle per future consultazioni.
- Il manuale utente dettagliato è disponibile sul sito nel capitolo “Service" o utilizzando il QR code (necessario software per la lettura)

Uso conforme alle prescrizioni

La stazione in esterni è parte del sistema di porta di comunicazione ABB-Welcome e funziona esclusivamente con componenti di tale sistema.
La Mini stazione video per esterni ha 1/2 pulsanti rotondi, interruttore di luce o chiamata di guardia programmabile per il tasto, lettore ID card incorporato e fino a 2 blocchi di connessione.

Programmazione

Per stazioni in esterni: con il selettore **1** impostare l’indirizzo della stazione in esterni (da 1 a 9).

Per stazioni in interni: con il selettore **2** di sinistra impostare l’indirizzo della stazione in esterni di default (da 1 a 9).

Usare gli altri due selettori e interruttori **3** per impostare l’indirizzo (centinaia, decine e unità, ad es. 001) della stazione in interni.

Dati Tecnici

Morsetti di cavo singolo	2 x 0.28 mm² - 2 x 0.75 mm²
Morsetti di cavo fine	2 x 0.28 mm² - 2 x 0.75 mm²
Tensione Bus	20-30 V CC
Protezione	IP 54
Alimentazione, apertura porta (Lock-GND)	18 V 4 A impulso, 250 mA tenuta
Output mobile, apertura porta (COM-NC-NO)	30 V AC/CC 1 A
Temperatura di esercizio	-40 °C - +70 °C -40 °F - +158 °F

Montaggio in preesistente stazione esterna e Connessione

Installazione a parete (con scatola a muro)

1-1. Creare una cavità quadrata nella parete ed inserirvi la scatola.
1-2. Mettere il coperchio inferiore della stazione esterna nella cavità e fissarlo con le viti.
1-3. Eseguire il cablaggio e chiudere la stazione esterna.

Installazione a parete (intercapedine)

2-1. Mettere le viti ed I fermagli sulla stazione esterna.
2-2. Fissarla alla parete, installare e stringere le viti.
2-3. Eseguire il cablaggio e chiudere la stazione esterna.

Installazione su superficie

3-1 Fissare il coperchio inferiore della stazione esterna al muro utilizzando le viti, eseguire il cablaggio e chiudere la stazione esterna.

Precauzioni per l'installazione

Quando si esegue la cavità quadrata per la copertura inferiore dell'apparecchiatura, è necessario controllare la profondità, assicurandosi che il bordo esterno del coperchio inferiore possa essere attaccato completamente al muro, senza lasciare spazi tra le parti esposte della facciata e la parete dopo l'installazione dell'apparecchiatura.
Non installare in ambienti soggetti a pioggia, umidità o polvere; e non installare vicino a oggetti ad alta temperatura o a forte corrosione.

Montaggio & Connessione

1	Connettore per aggiornamento software dispositivo
2	Interrutore a rotazione per impostare l’indirizzo di OS (1-9)
3	Imposta tono di risposta di pressione pulsante: ON/OFF
4	Imposta chiamata generale per tutte le stazioni in interni in una sola famiglia: ON/OFF Se GC=ON, premere il tasto 1/tasto 2, tutti gli IS suonano
5	Funzione di configurazione di 1°/2° pulsante rotondo 5A Mini Video Stazione per Esterni con un solo pulsante 3 -> OFF; 4 -> OFF = Chiama IS 001 3 -> ON; 4 -> OFF = Accende la luce 3 -> OFF; 4 -> ON = Chiama unità di guardia 3 -> ON; 4 -> ON = Chiama IS 001 5B Mini Video Stazione per Esterni con due pulsanti 3 -> OFF; 4 -> OFF = Chiama IS 001/002 3 -> ON; 4 -> OFF = Accende la luce / Chiama IS 001 3 -> OFF; 4 -> ON = Chiama unità di guardia / Chiama IS 001 3 -> ON; 4 -> ON = Chiama IS 001/ Chiama IS 002
6	Imposta la modalità video PAL/NTSC OFF = modalità video PAL ON = modalità video NTSC
7	Imposta blocco di default OFF = imposta (Lock-GND) come blocco di default ON = imposta (COM-NC-NO) come blocco di default * Il blocco di default è controllato dal tasto "sblocca" su IS
8	Innesta i morsetti di (a,b) per connessione del bus
9	Innesta i morsetti (Exit-GND) per il tasto di uscita
10	Innesta i morsetti (Lock-GND) per l’apertura della porta
11	Innesta i morsetti (COM-NC-NO) per uscita mobile, apertura porta
12	Interrutore a rotazione per regolare il tempo di rilascio del blocco porta di default, 1-10s
13	Interrutore a rotazione per regolare il volume dell’altoparlante

Funzionamento

1	LED lampeggia lentamente per indicare chiamata stabilita LED lampeggia veloce per indicare che il sistema è occupato
2	LED si accende per indicare comunicazione possibile
3	LED si accende per indicare porta sbloccata
4	Se il pulsante è rotondo con lettore ID card，consultare i dettagli nel manuale della stazione in esterni.

Français

Poste extérieur vidéo mini

AVERTISSEMENT

Un contact direct ou indirect avec des pièces sous tension entraîne un passage de courant dangereux dans le corps. Celui-ci risque d’entraîner un choc électrique, des brûlures ou la mort.

- Déconnectez la tension secteur avant tout montage et démontage !
- Faites réaliser toute intervention sur l'alimentation électrique en 110-240 V uniquement par un personnel spécialisé !

- Lisez attentivement les instructions de montage et gardez les pour une utilisation future.
- Une notice d'utilisation est disponible via le lien dans le chapitre "Service" ou en scannant le QR code (avec un appareil équipé d'un logiciel adapté).

Utilisation prévue

Le poste extérieur fait partie du système de communication de porte ABB-Welcome et fonctionne exclusivement avec les composants de ce système.
Le poste extérieur vidéo mini a 1/2 boutons poussoirs ronds, un interrupteur de lumière ou protection d'appel programmable pour le bouton, un lecteur de carte d'identité intégré et jusqu'à 2 connexions de verrouillage.

Adressage

Pour les postes extérieurs: Avec le commutateur de sélection **1** définir l'adresse du poste extérieur (1 à 9).

Pour les postes intérieurs: Avec le commutateur de sélection gauche **2** définir l'adresse du poste extérieure par défaut (1 à 9).

Ensuite, utiliser les deux autres commutateurs de sélection et les commutateurs DIP **3** pour définir l'adresse (des chiffres des centaines, des dizaines et des unités par exemple 001) du poste intérieur.

Données techniques

Colliers de serrage à fil unique	2 x 0.28 mm² - 2 x 0.75 mm²
Colliers de serrage à fil fin	2 x 0.28 mm² - 2 x 0.75 mm²
Tension du bus	20-30 V CC
Protection	IP 54
Alimentation, Ouvre-porte (Lock-GND)	18 V 4 A impulsive, 250 mA détenue
Sortie flottante, Ouvre-porte (COM-NC-NO)	30V CA/CC 1 A
Température de fonctionnement	-40 °C - +70 °C -40 °F - +158 °F

Montage dans une station extérieure existante et Connexion

Montage mural (avec boîtier mural)

1-1. Découpez une encoche carrée dans le mur et mettez-y le boîtier mural.
1-2. Mettez le couvercle inférieur de la station extérieure dans l'encoche et fixez-le avec des vis.
1-3. Effectuez le câblage et fermez la station extérieure.

Montage mural (mur avec cavité)

2-1. Montez les vis et les clips sur la station extérieure.
2-2. Fixez-la sur le mur ; vissez, installez et serrez les vis.
2-3. Effectuez le câblage et fermez la station extérieure.

Montage en surface

3-1 Fixez le couvercle inférieur de la station extérieure sur le mur avec des vis, effectuez le câblage et fermez la station extérieure.

Précautions pour l'installation

En ouvrant une encoche carrée pour le couvercle inférieur de l'équipement, vous devez contrôler la profondeur encastrée, en vous assurant que le bord extérieur du couvercle inférieur peut être complètement fixé au mur, mais ne doit pas laisser un écart important entre les parties exposées de la coque de face et le mur après l'installation de l'équipement ;
Ne pas installer dans des environnements pluvieux, humides ou poussiéreux, ni à proximité d'objets à haute température ou présentant une forte corrosion.

Montage et Connexion

1	Connecteur pour la mise à jour du logiciel de l'appareil
2	Commutateur rotatif pour définir l'adresse de l'OS (1-9)
3	Définir le ton de la rétroaction du bouton-poussoir: ON / OFF
4	Définir l'appel général à tous les postes intérieurs dans une famille: ON / OFF Si GC = ON, appuyer sur le bouton 1/bouton 2 , tout EST anneau
5	Fonction de configuration du 1er / 2ème bouton-poussoir rond Poste extérieur vidéo mini 5A avec un bouton poussoir 3 -> OFF; 4 -> OFF = Appel IS 001 3 -> ON; 4 -> OFF = Allumer la lumière 3 -> OFF; 4 -> ON = Unité de protection d'appel 3 -> ON; 4 -> ON = Appel IS 001 Poste extérieur vidéo mini 5B avec deux boutons poussoirs 3 -> OFF; 4 -> OFF = Appel IS 001/002 3 -> ON; 4 -> OFF = Allumer la lumière/appel IS 001 3 -> OFF; 4 -> ON = Unité de protection d'appel / appel IS 001 3 -> ON; 4 -> ON = Appel IS 001 / appel IS 002
6	Régler le mode vidéo PAL / NTSC OFF = Mode vidéo PAL ON = Mode vidéo NTSC
7	Définir le verrouillage par défaut OFF = définir (Lock-GND) en tant que verrouillage par défaut ON = définir (COM-NC-NO) en tant que verrouillage par défaut * Verrouillage par défaut est contrôlé par le bouton "déverrouillage" sur IS
8	Pinces de connexion (a, b) pour la connexion de bus
9	Pinces de connexion (Exit-GND) pour le bouton de sortie
10	Pinces de connexion (Lock-GND) pour ouvre-porte
11	Pinces de connexion (COM-NC-NO) pour sortie flottante, ouvre-porte
12	Commutateur rotatif pour régler le temps de relâchement du verrouillage de la porte par défaut, 1-10s
13	Commutateur rotatif pour régler le volume du haut-parleur

Fonctionnement

1	Le voyant LED a clignoté lentement pour indiquer l'appel établi Le voyant LED a rapidement clignoté pour indiquer un système occupé
2	Le voyant LED s'allume pour indiquer une communication possible
3	Le voyant LED s'allume pour indiquer une porte déverrouillée
4	Si le bouton-poussoir rond avec lecteur de carte d'identité,veuillez trouver les détails dans le manuel du poste extérieur.

Polski

Stacja zewnętrzna mini wideo

OSTRZEŻENIE

Bezpośredni lub pośredni kontakt z częściami pod napięciem prowadzi do niebezpiecznego przepływu prądu elektrycznego przez organizm. Może to spowodować porażenie prądem, poparzenia lub śmierć.

- Przed montażem i demontażem należy odłączyć napięcie sieciowe!
- Prace przy sieci 110-240 V mogą wykonywać wyłącznie specjaliści!

- Prosimy dokładnie przeczytać instrukcję montażu oraz przechować ją na przyszłość.
- Szczegółowy podręcznik użytkownika można znaleźć za pomocą linku w rozdziale „Obsługa” lub skanując kody QR (niezbędne jest urządzenie z odpowiednim oprogramowaniem).

Użytkowanie zgodne z przeznaczeniem

Stacja zewnętrzna jest częścią systemu komunikacji domofonowej ABB-Welcome i współdziała wyłącznie z elementami tego systemu.
Stacje zewnętrzne mini wideo posiadają okrągłe przyciski ½, włącznik światła lub wzywanie ochrony programowane dla przycisku, wbudowany czytnik kart ID oraz połączenia do maksimum dwóch zaczepów zamka.

Adresowanie

Dla stacji zewnętrznych: Na wybieraku **1** ustawić adres stacji zewnętrznej (od 1 do 9).

Dla stacji wewnętrznych: Najpierw na wybieraku **2** po lewej stronie ustawić adres domyślnej stacji zewnętrznej (od 1 do 9).

Następnie użyć pozostałych dwóch wybieraków i mini-przełączników DIP **3** do ustawienia adresu (setki, dziesiątki i jednostki, np. 001) stacji wewnętrznej.

Dane techniczne

Zaciski przewodów jednożyłowych	2 x 0.28 mm² - 2 x 0,75 mm²
Zaciski przewodów cienkożyłowych	2 x 0.28 mm² - 2 x 0,75 mm²
Napięcie szyny	20-30 V DC
Stopień ochrony	IP 54
Zasilanie, zaczep zamka drzwi (Lock-GND)	18 V 4 A impuls, 250 mA trzymanie
Wyjście zmienne, zaczep zamka drzwi (COM-NC-NO)	30V AC/DC 1 A
Temperatura robocza	-40 °C - +70 °C -40 °F - +158 °F

Montaż w istniejącej stacji zewnętrznej i podłączenie

Montaż na ścianie (ze skrzynką do montażu na ścianie)

1-1. Wytnij w ścianie kwadratowy rowek i włóż do niego skrzynkę montażu na ścianie.
1-2. Umieść w rowku dolną pokrywę stacji zewnętrznej i przymocuj ją śrubami.
1-3. Podłącz okablowanie i zamknij stację zewnętrzną.

Montaż na ścianie (mur szczelinowy)

2-1. Przykręć śruby i zaczepy do stacji zewnętrznej.
2-2. Przymocuj ją do ściany; przykręć, zainstaluj i dokręć śrubami.
2-3. Podłącz okablowanie i zamknij stację zewnętrzną.

Montaż powierzchni

3-1 Zamocuj dolną pokrywę stacji zewnętrznej śrubami do ściany, podłącz okablowanie i zamknij stację zewnętrzną.

Środki ostrożności podczas instalacji

Podczas otwierania kwadratowego rowka na dolną pokrywę urządzenia, należy kontrolować głębokość wbudowania sprawdzając, czy zewnętrzną krawędź dolnej pokrywy można całkowicie przymocować do ściany, po instalacji urządzenia nie należy pozostawiać dużego odstępu pomiędzy wystającymi częściami przodu obudowy, a ścianą;
Nie należy instalować podczas deszczu w miejscach wilgotnych lub zakurzonych, a także z dala od obiektów o wysokiej temperaturze lub silnie skorodowanych.

Montaż i Połączenie

1	Przyłącze do aktualizacji oprogramowania urządzenia
2	Przełącznik obrotowy do ustawiania adresu stacji zewnętrznych (1-9)
3	Przycisk ustawiania sygnału zwrotnego: ON/OFF
4	Ustawienie ogólnego dzwonka CG do wszystkich stacji wewnętrznych dla jednej rodziny: ON/OFF Jeśli CG=ON, to po naciśnięciu przycisku 1/2, dzwonią wszystkie stacje wewnętrzne
5	Konfiguracja funkcji 1szego/2giego przycisku 5A stacja zewnętrzna mini wideo na jeden przycisk 3 -> OFF; 4 -> OFF = dzwoni stacja wew. 001 3 -> ON; 4 -> OFF = włączenie światła 3 -> OFF; 4 -> ON = wezwanie ochrony 3 -> ON; 4 -> ON = dzwoni stacja wew. 001 5B stacja zewnętrzna mini wideo na dwa przyciski 3 -> OFF; 4 -> OFF = dzwoni stacja wew. 001/002 3 -> ON; 4 -> OFF = włączenie światła/dzwoni stacja wew. 001 3 -> OFF; 4 -> ON = wezwanie ochrony/dzwoni stacja wew. 001 3 -> ON; 4 -> ON = dzwoni stacja wew. 001/002
6	Ustawienie trybu wideo PAL/NTSC OFF = tryb wideo PAL ON = tryb wideo NTSC
7	Ustawienie zamka domyślnego OFF = (Lock-GND) jako zamek domyślny ON = (COM-NC-NO) jako zamek domyślny *Zamek domyślny jest sterowany przyciskiem otwierania "unlock" na stacji wew.
8	Złącza wtykowe (a,b.) do połączeń do szyny
9	Złącza wtykowe (Exit-GND) do przycisku wyjścia
10	Złącza wtykowe (Lock-GND) do zaczepu zamka
11	Złącza wtykowe (COM-NC-NO) do zmiennego wyjścia, zaczepu zamka
12	Przełącznik obrotowy do ustawiania domyślnego czasu zwalniania zamka drzwi, 1-10s
13	Przełącznik obrotowy do ustawiania głośności głośnika

Działanie

1	LED migający wolno wskazuje na ustawienie dzwonka LED migający szybko wskazuje na zajętość systemu
2	LED świecący się wskazuje na możliwość komunikacji
3	LED świecący się wskazuje na otwarty zamek drzwi
4	Odnośnie przycisku z czytnikiem kart ID, informacje znajdują się w instrukcji obsługi stacji zewnętrznej.