Pos.	Title	Identification number
	Dimension drawing EF460	1SA X70 0402 F...

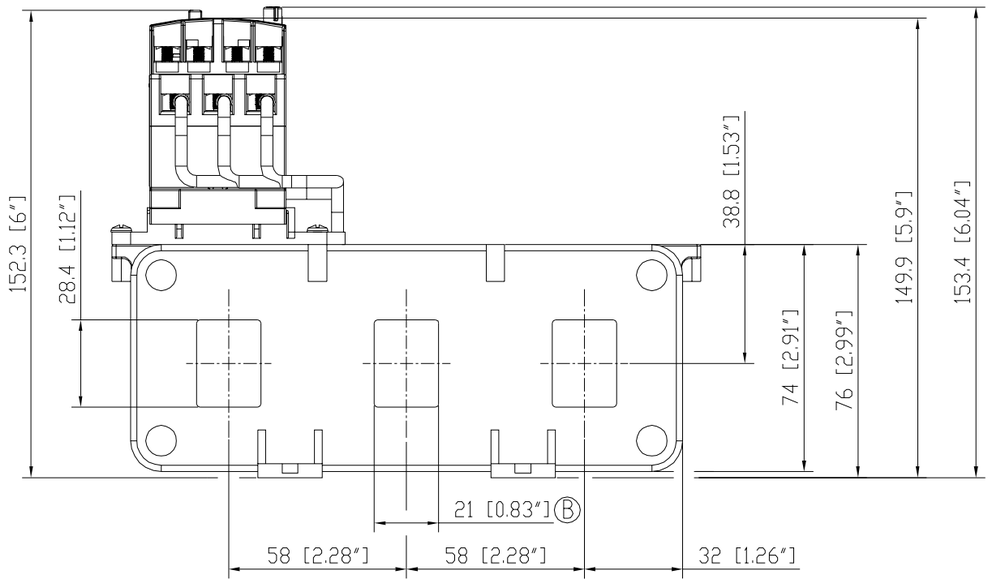

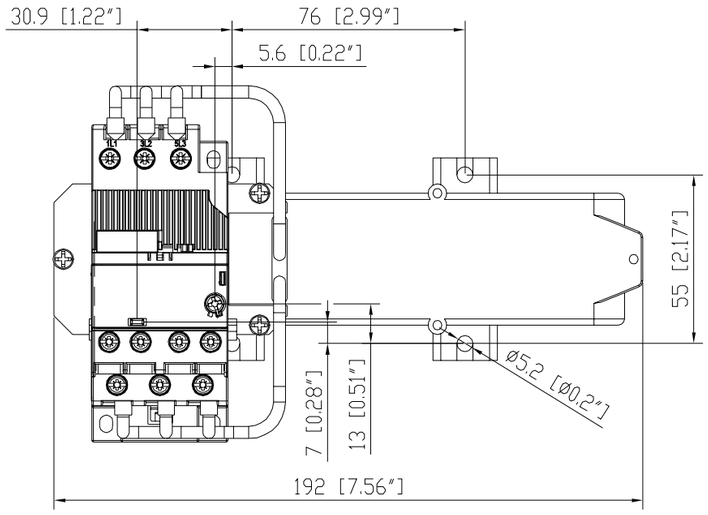

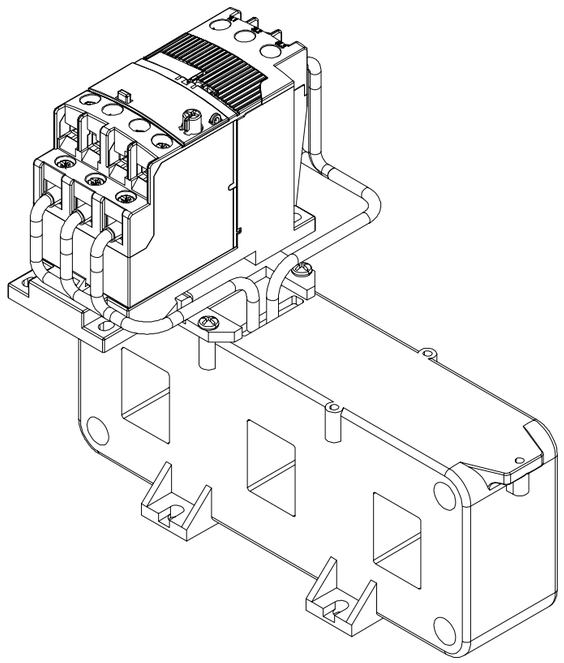

F1

Changes of dimensions reserved!

Revision history	A	20000703295					
Created by	S. Shan 26.07.2013	Checked by	D. Fan 06.08.2013	Approved by	G. Niewoehner 16.08.2013		
ECN number	20000703330	ECN date	12.09.2013	Department	PT	Scale	1:2
Revision index	B	PRU	DEST□				
Partname			Drawing				

保密文件，经手人赋有保密义务；未经授权而披露，权利人享有追偿权利

Proprietary and Secret Information

Fuer dieses Dokument und den darin dargestellten Gegenstand behalten wir uns alle Rechte vor Vervielfaeltigung, Bekanntgabe an Dritte oder Verwertung seines Inhalts sind ohne unsere ausdrückliche Zustimmung verboten.© Copyright 2013 ABB.

We reserve all rights in this document and in the information contained therein. Reproduction, use or disclosure to third parties without express authority is strictly forbidden.© Copyright 2013 ABB.

Size ISO 14405 Ⓔ
Tolerancing ISO 8015
ISO 2768 - m

ABB

Title (cn)	尺寸图 EF460	Format	Language	Sheet No.	No. Sheets
Title (en)	Dimension drawing EF460	A3	cn/en	01	01
		1SA X70 0402			