Pos.	Title	Identification number
	Maßbild PS1-3-2-100 (B)	1SAM200453 F...

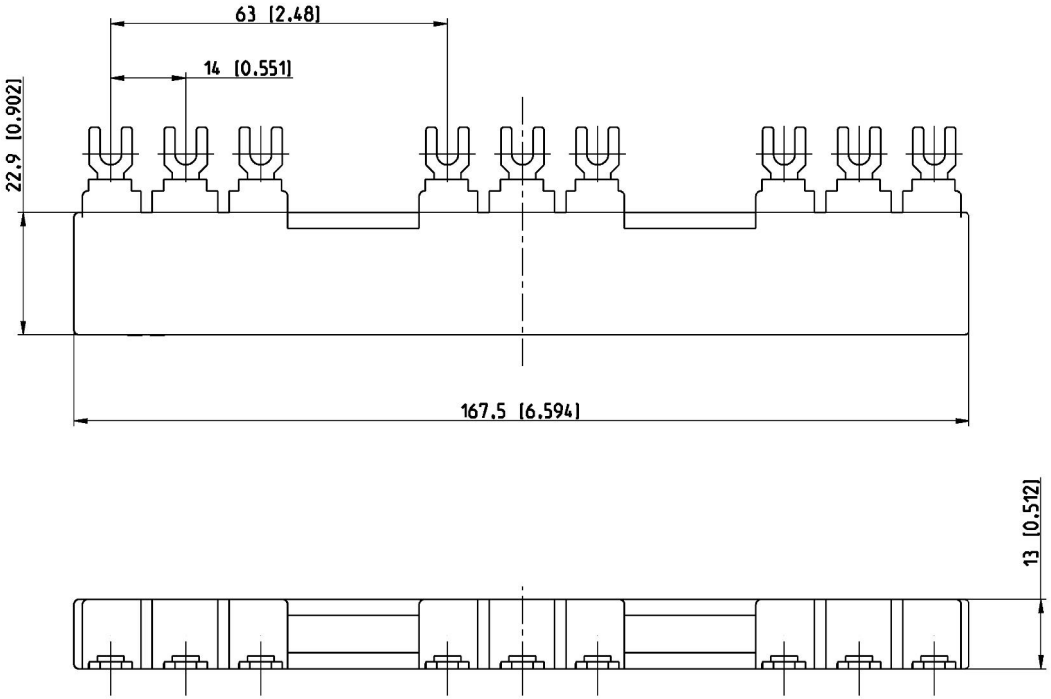

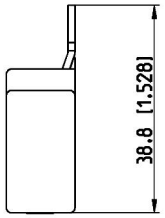

Bemaßung in (mm [Inch])
dimensioning in (mm [Inch])

F7

Revision history	A	20000702695					
Created by	F.Hustert 11.07.12		Checked by	M.Konrad 11.07.12		Approved by	R.Kommert 17.07.12
ECN number	20000702751	ECN date	10.07.12	Department	CLD	Scale	1:4
Revision index	B 2	PRU	DESTO				
Partname	1SAM200453F0007 .0			Drawing	1SAM200453F0007 B.6		

ABB	Title (de) Maßbild PS1-3-2-100 (B)	Format A3	Language de/en	Sheet No. 07	No. Sheets 07
	Title (en) dimension drawing PS1-3-2-100	1SAM200453			

Proprietary and Secret Information

Fuer dieses Dokument und den darin dargestellten Gegenstand behalten wir uns alle Rechte vor. Vervielfaeltigung, Bekanntgabe an Dritte oder Verwertung seines Inhalts sind ohne unsere ausdrückliche Zustimmung verboten.© Copyright 2012 ABB.

We reserve all rights in this document and in the information contained therein. Reproduction, use or disclosure to third parties without express authority is strictly forbidden.© Copyright 2012 ABB.