Doc. N.° 1SDH002310A1553 - ECN000432090 - Rev. A

SACE Emax 3

1SDH002310A1553

Bobina di chiusura YC-Sense/YC2-Sense - E2.3-E4.3-E6.3
Closing coil YC-Sense/YC2-Sense - E2.3-E4.3-E6.3
Einschaltspule YC-Sense/YC2-Sense - E2.3-E4.3-E6.3
Bobine de fermeture YC-Sense/YC2-Sense - E2.3-E4.3-E6.3
Bobina de cierre YC-Sense/YC2-Sense - E2.3-E4.3-E6.3
合闸线圈 **YC-Sense/YC2-Sense - E2.3-E4.3-E6.3**

E2.3-E4.3-E6.3

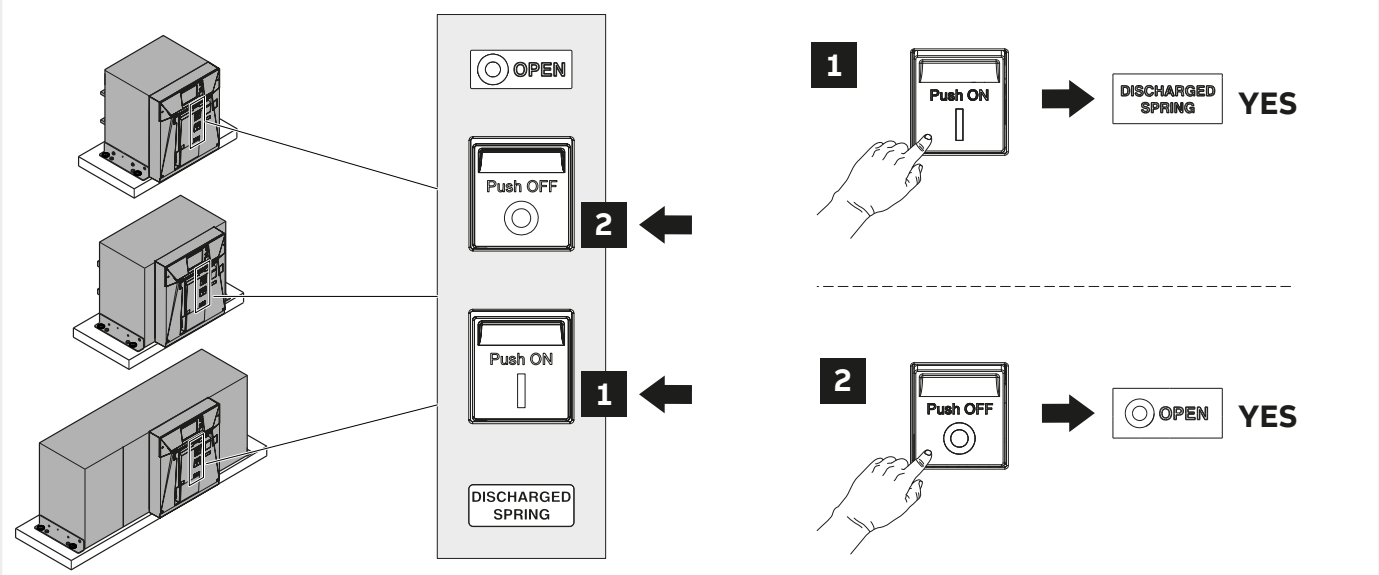

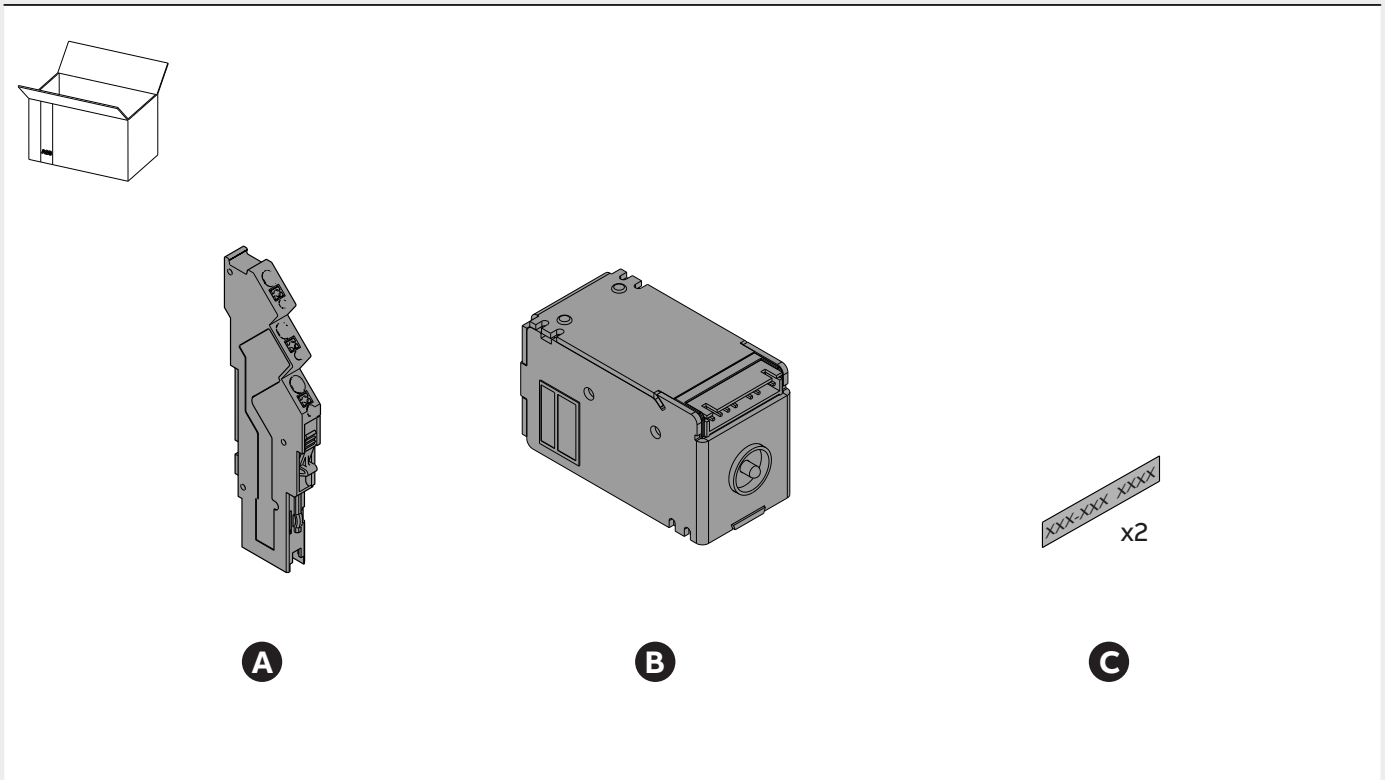

it Questo dispositivo è protetto dal surriscaldamento causato da lanci troppo frequenti. In tale condizione l'attuatore si spegne temporaneamente; trascorso un adeguato periodo di raffreddamento, riprende quindi il normale funzionamento. Il circuito di protezione si azzera quando il dispositivo rimane spento o in modalità di mantenimento, per almeno 5 minuti.

en This device is protected against overheating caused by excessively frequent start-ups. In these conditions, the actuator turns off temporarily; after a suitable cooling period it resumes normal operation. The protection circuit is reset when the device remains off or in hold phase for at least 5 minutes.

de Diese Einrichtung ist gegen Überhitzung geschützt, die durch zu häufige Einschaltungen verursacht wird. In dieser Bedingung schaltet der Aktuator sich vorübergehend aus. Nach Ablauf einer angemessenen Abkühlungszeit nimmt er wieder seinen normalen Betrieb auf. Der Schutzstromkreis wird auf Null gestellt, wenn ùdie Einrichtung für mindestens 5 Minuten ausgeschaltet wird oder in der Haltemodalität bleibt.

fr Ce dispositif est protégé contre la surchauffe provoquée par des lancements trop fréquents. Dans cette condition l'actionneur s'éteint temporairement; après une période adéquate de refroidissement, il reprend à fonctionner normalement. Le circuit de protection se remet a zéro quand le dispositif reste éteint ou en mode de maintien pendant au moins 5 minutes.

es Este dispositivo está protegido contra los arrranques demasiado frecuentes. En esta condición el actuador se apaga temporáneamente; transcurrido un período de enfriamiento idóneo, retoma luego el funcionamiento normal. El circuito de protección se pone a cero cuando el dispositivo queda apagado o en modalidad de mantenimiento por al menos 5 minutos.

zh 此装置具有针对启动次数过于频繁造成过热防护。在此类条件下，执行机构将暂时关闭；
在经过合适时间的冷却后将继续正常运行。当设备保持关闭或处于保持模式下至少5分钟时，将对保护电路进行重置。

it Il circuito di alimentazione deve essere dimensionato per una caduta di tensione massima del 30% durante la fase di spunto.

en The supply circuit must be dimensioned for 30% maximum voltage drop during inrush phase.

de Der Speisestromkreis ist für einen maximalen Spannungsabfall von 30% während der Einschaltphase auszulegen.

fr Le circuit d'alimentation doit être dimensionné pour une chute de tension maximale de 30% pendant la phase initiale de démarrage.

es El circuito de alimentación se deberá dimensionar para una caída de tensión máxima del 30% durante la fase de arranque.

zh 馈电电路的设计必须考虑到启动阶段具有30%的最大电压降。

1

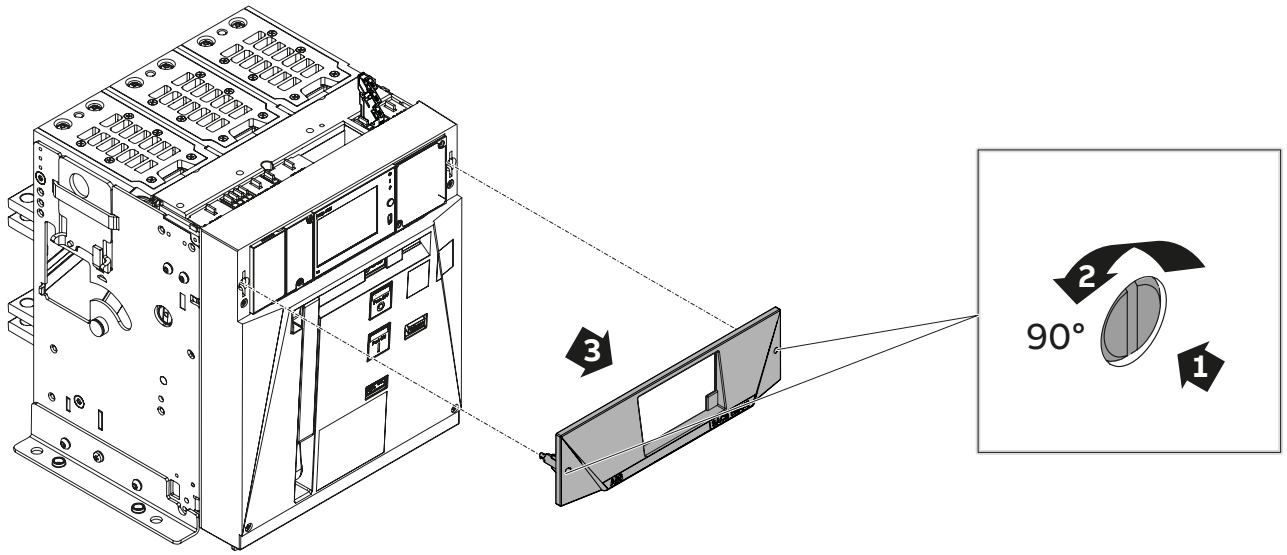

2

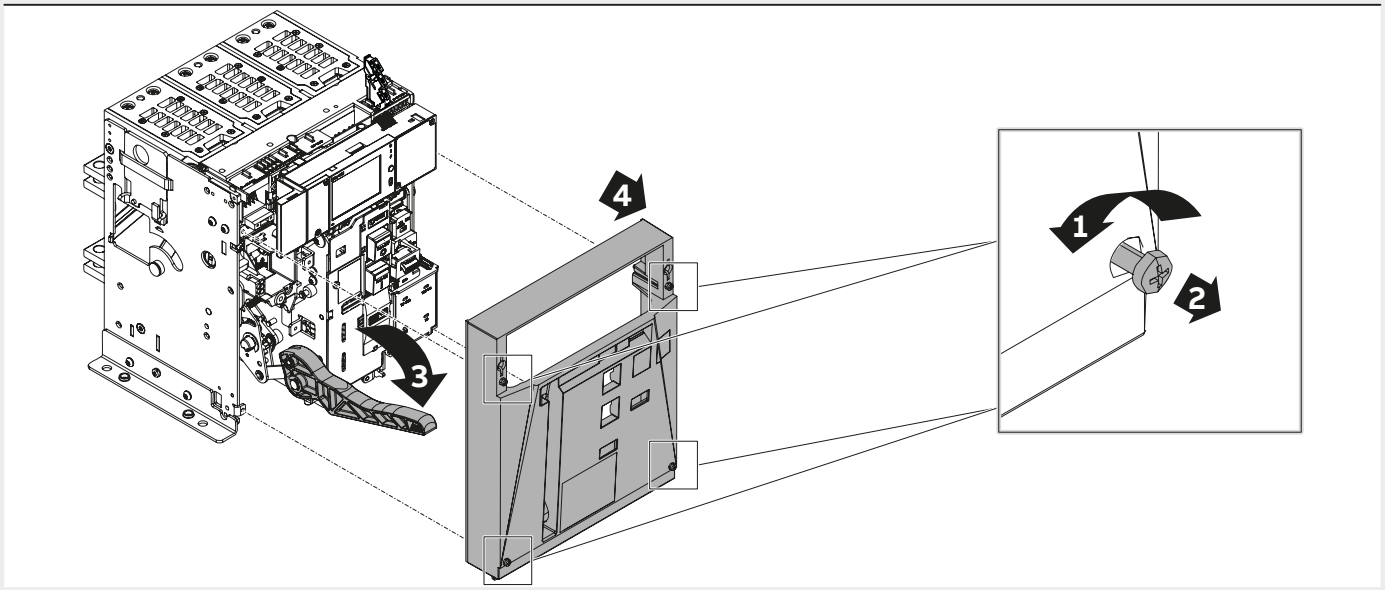

3

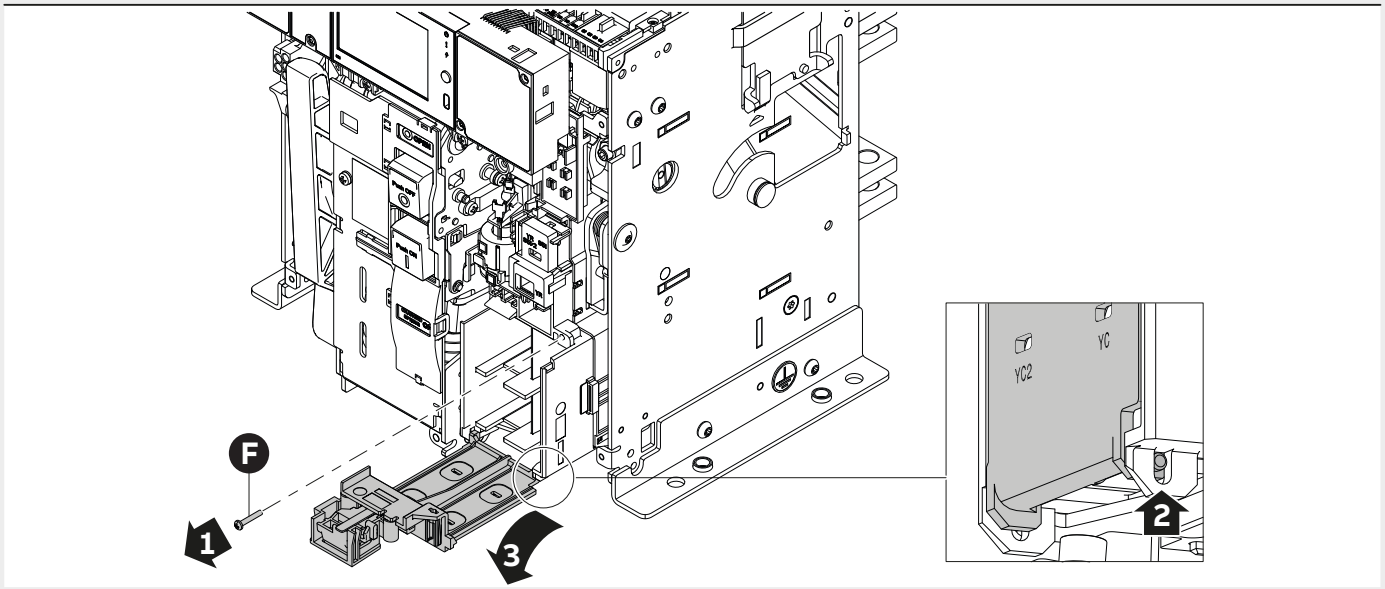

4

With 1st YC-Sense only

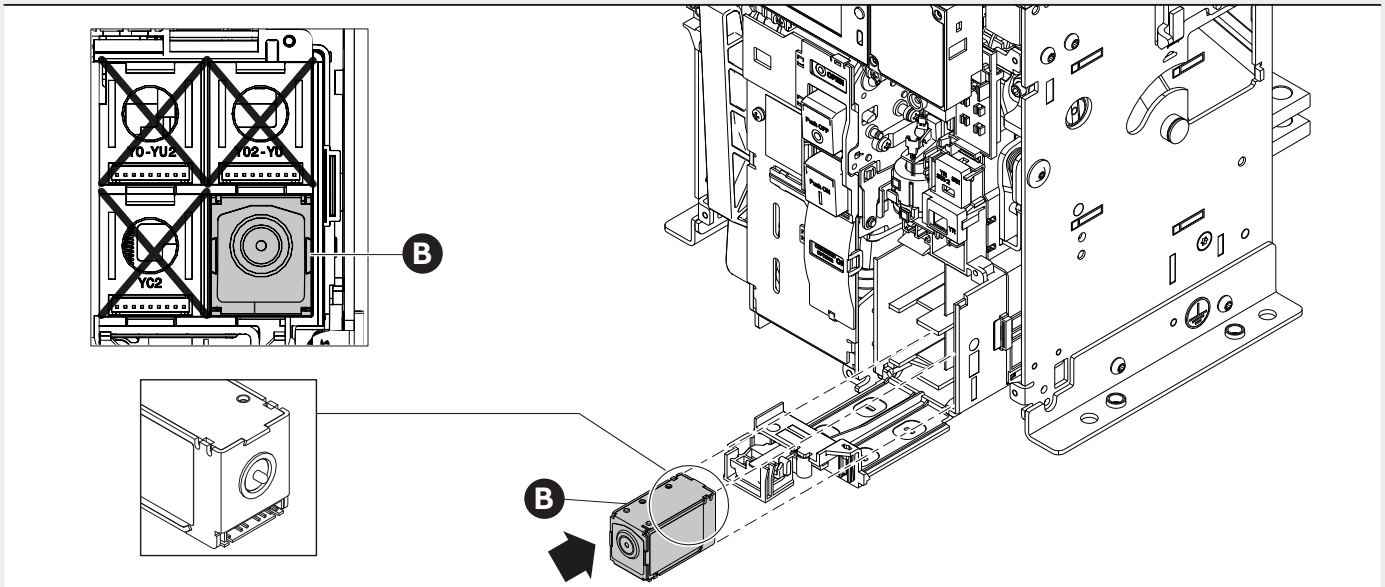

5

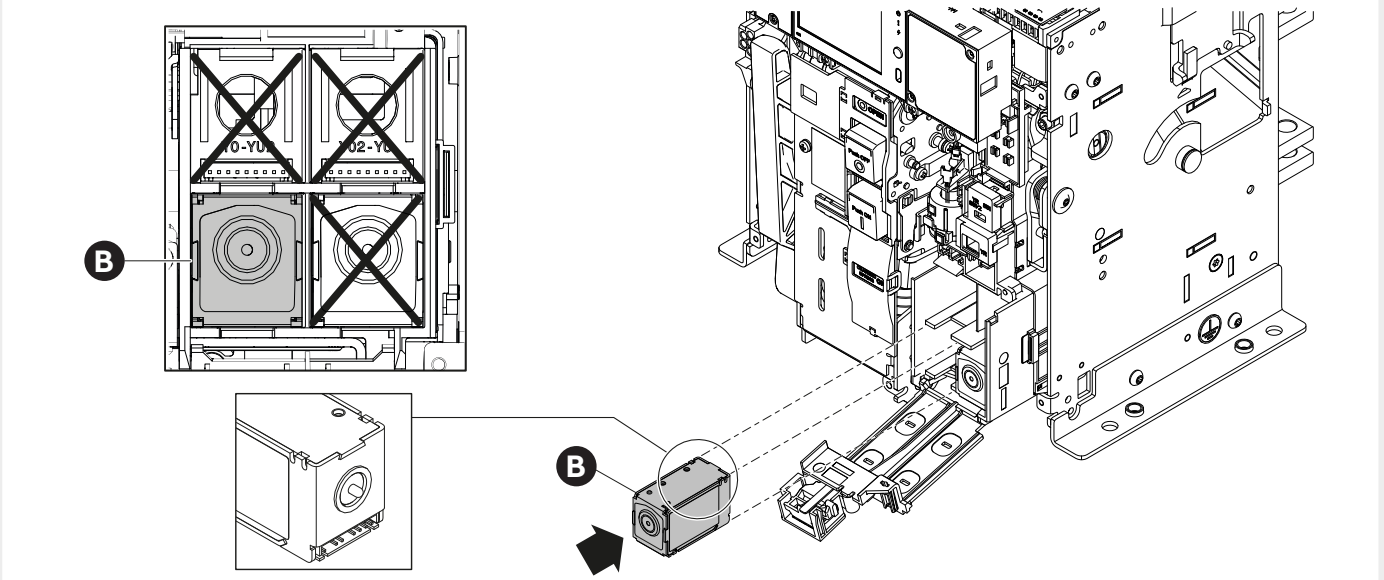

6

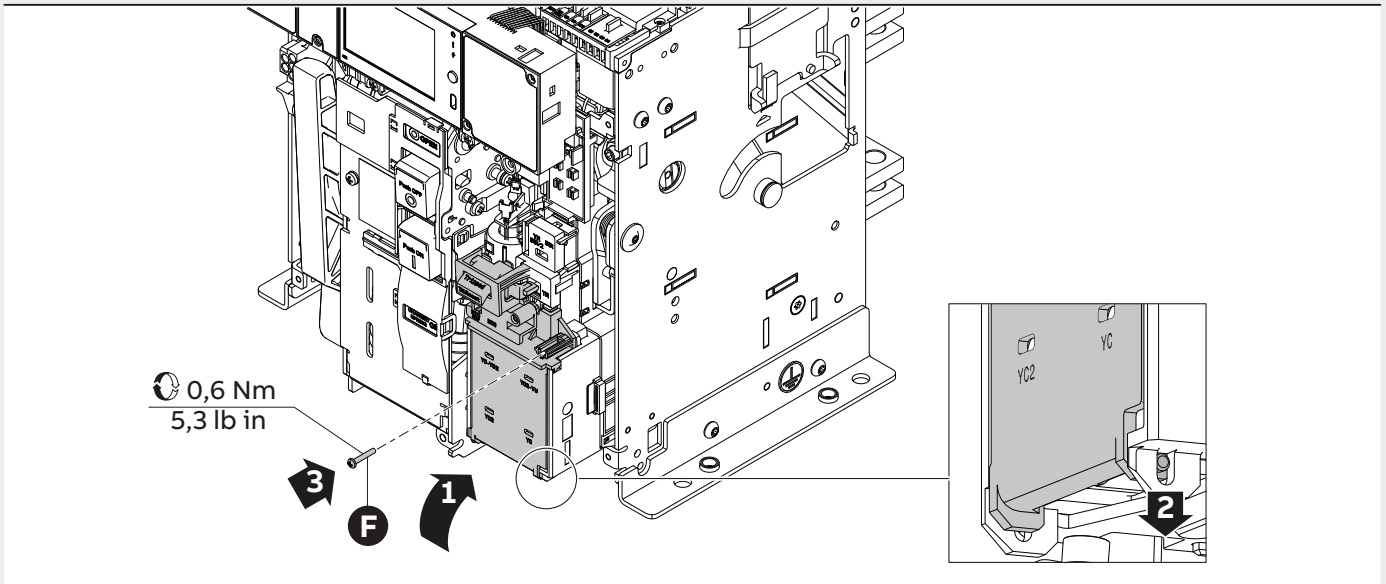

7

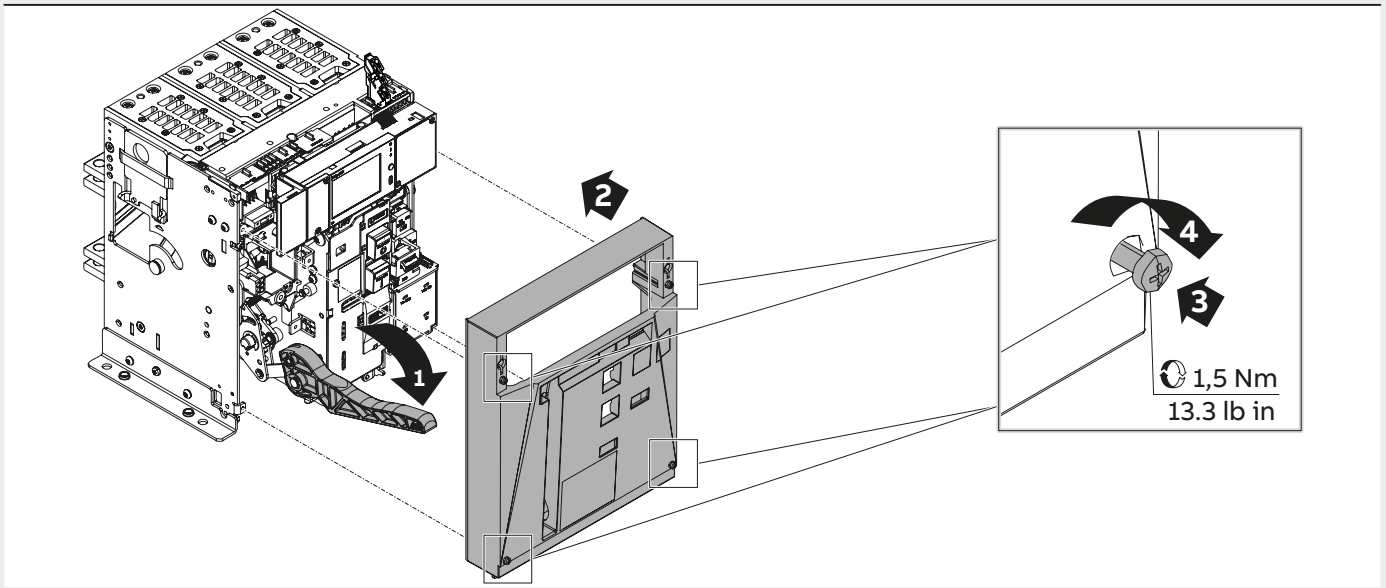

8

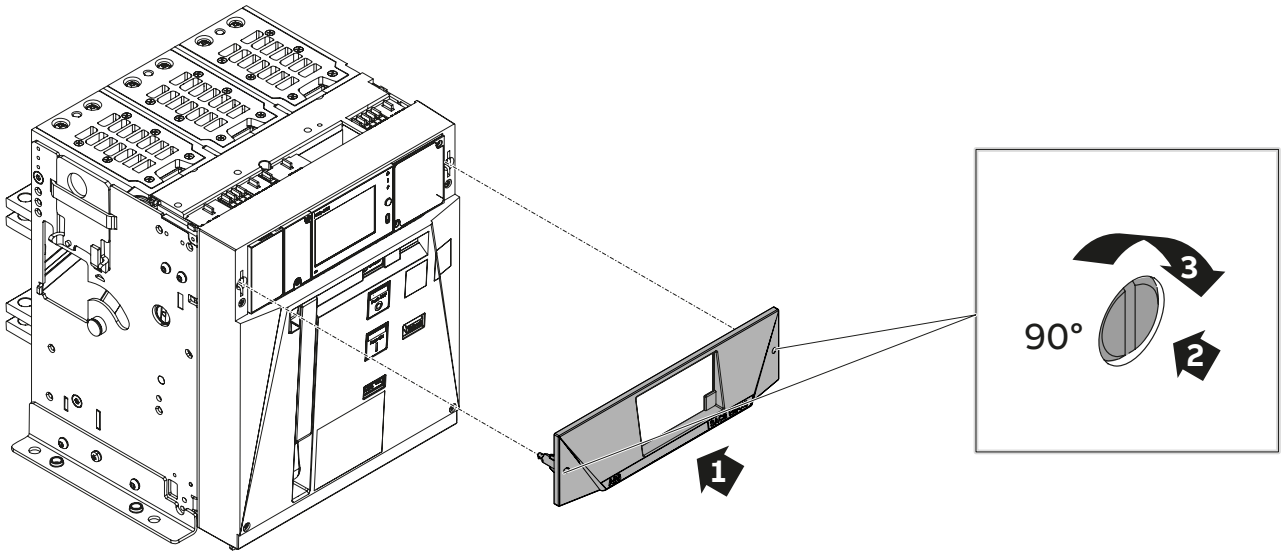

9

With 1st YC-Sense only

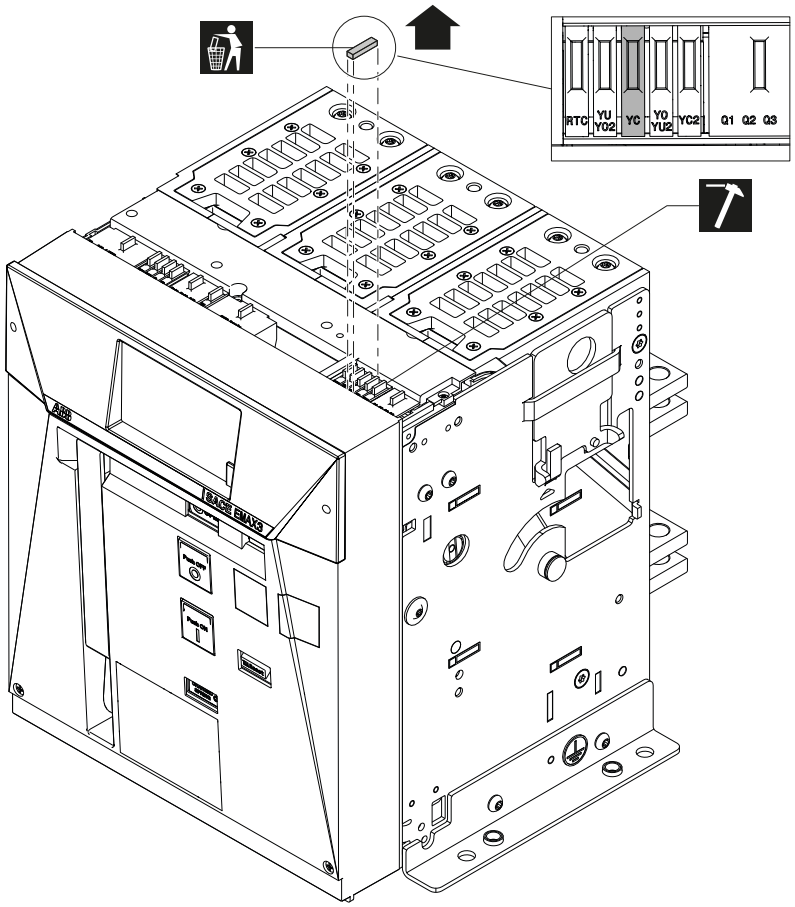

10

With YC2 only

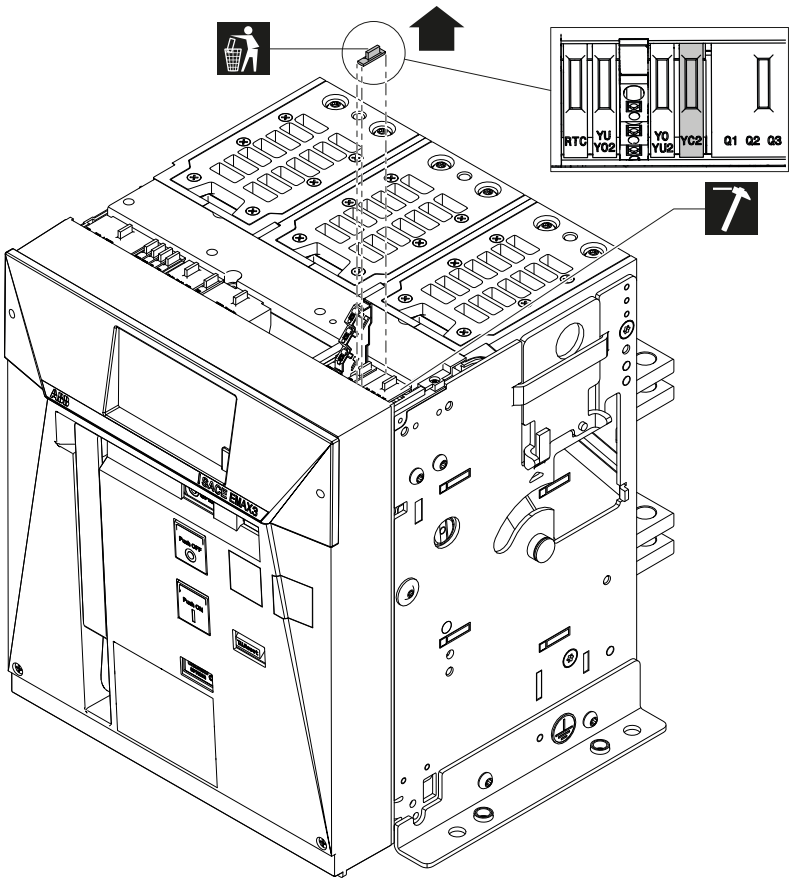

11

With YC-Sense only

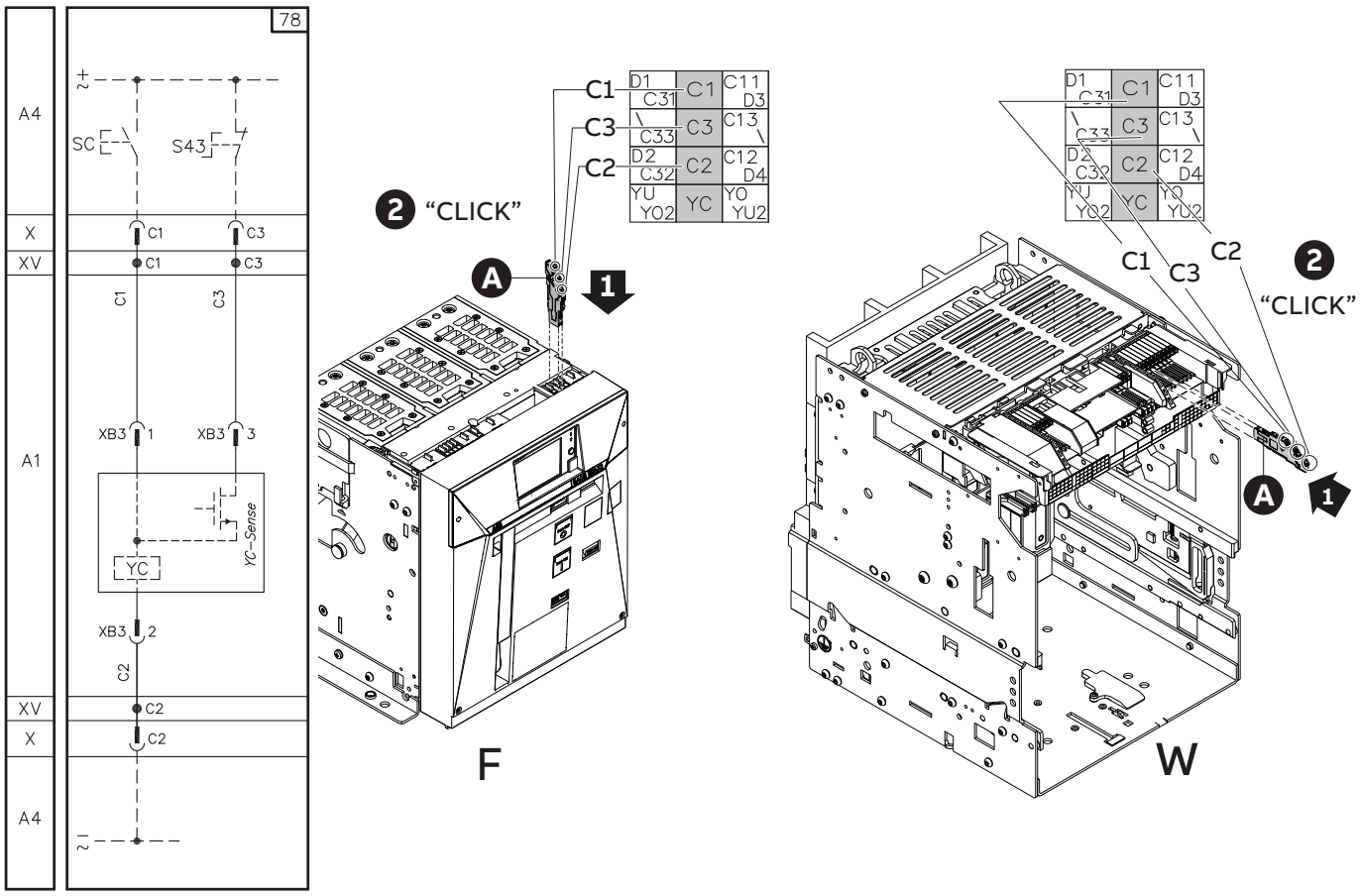

12

With YC2-Sense only

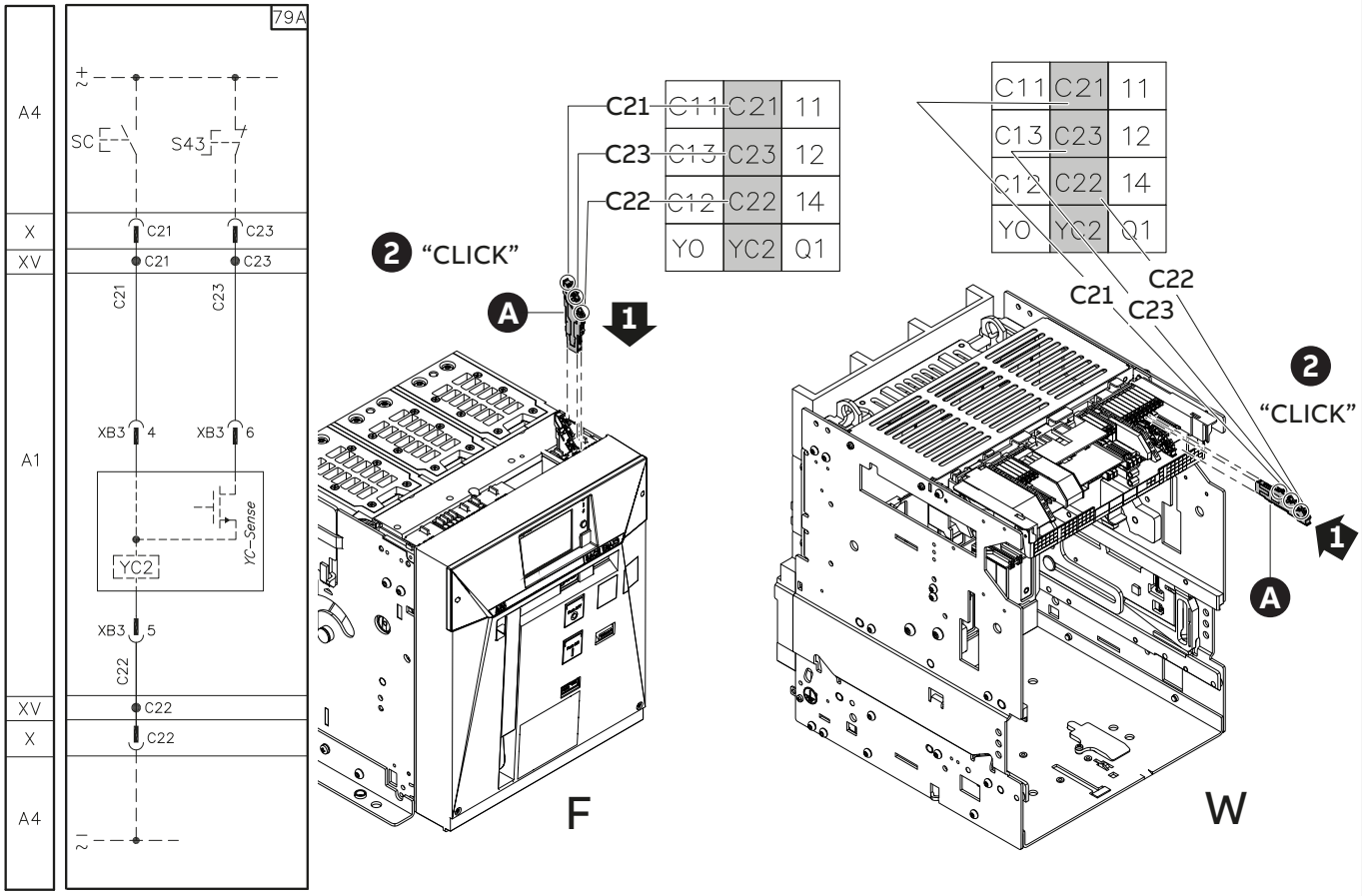

13

With YC-Sense only

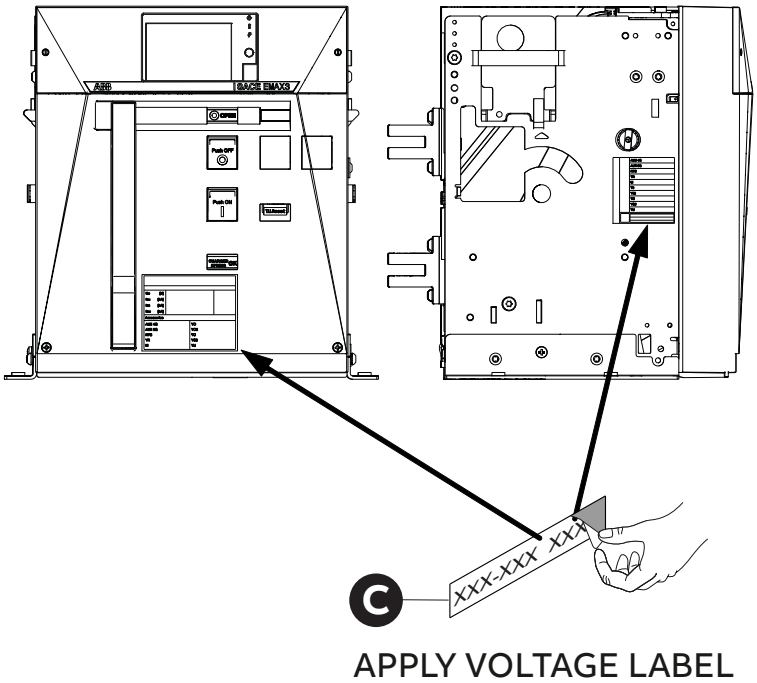

it Per visualizzare le pagine di configurazione/informazione da remoto, la Trip Unit deve essere alimentata con alimentazione ausiliaria.

Per abilitare la bobina:

Ekip Connect > Classic View > Smart Objs configuration > YC-Sense o YC2-Sense > On

Le bobine Sense acquistate separatamente dall'interruttore devono essere abilitate dopo l'installazione sull'interruttore, mediante apposito parametro disponibile nella configurazione da remoto.

In caso di mancata abilitazione, non sarà possibile utilizzare le funzioni di diagnostica e l'attuazione da remoto delle bobine.

In caso di installazione di 2 bobine, montare sempre una bobina per tipo (1 YC-Sense+ 1 YC2-Sense) e verificare a display che tutte siano attive.

Se si montano 2 bobine uguali (2 YC-Sense o 2 YC2-Sense) nessuna delle due verrà rilevata.

Per maggiori informazioni consultare il manuale 1SDH002311A1001.

en To view the configuration/info pages remotely, the Trip Unit must be energized by auxiliary power supply.

To enable the coil:

Ekip Connect > Classic View > Smart Objs configuration > YC-Sense o YC2-Sense > On

Sense coils purchased separately from the circuit-breaker must be enabled after the circuit-breaker has been installed, using the dedicated parameter available in the remote configuration. The diagnostic and actuation functions of the coils cannot be used remotely unless the coils have been enabled. If 2 coils are installed, always mount one coil per type (1 YC-Sense+ 1 YC2-Sense) and check on the display to make sure they are all activated.

If 2 coils of the same type are mounted (2 YC-Sense or 2 YC2-Sense) neither of the two will be detected.

Consult manual 1SDH002311A1002 for further details.

de Um die Konfigurations-/Informationsseiten aus der Ferne anzeigen zu können, muss die Trip Unit mit Hilfsspannung versorgt werden.

Um die Spule zu aktivieren:

Ekip Connect > Classic View > Smart Objs configuration > YC-Sense o YC2-Sense > On

Separat vom Leistungsschalter erworbene Sense-Spulen müssen nach der Installation am Leistungsschalter mit einem speziellen Parameter in der Fernkonfiguration aktiviert werden. Wenn sie nicht aktiviert werden, können die Diagnosefunktionen und die Fernbetätigung der Spulen nicht genutzt werden. Bei der Installation von 2 Spulen immer eine Spule pro Typ (1 YC-Sense+ 1 YC2-Sense) montieren und auf dem Display prüfen, dass alle aktiv sind.

Wenn 2 identische Spulen (2 YC-Sense oder 2 YC2-Sense) eingebaut werden, wird keine von beiden erfasst.

Nähere Informationen finden Sie im Handbuch 1SDH002311A1003.

fr Pour visualiser les pages de configuration/information à distance, la Trip Unit doit être alimentée par une alimentation auxiliaire.

Pour activer la bobine :

Ekip Connect > Classic View > Smart Objs configuration > YC-Sense o YC2-Sense > On

Les bobines Sense achetées séparément du disjoncteur doivent être activées après l'installation sur le disjoncteur, au moyen d'un paramètre spécial disponible dans la configuration à distance.

En cas de non activation, il ne sera pas possible d'utiliser les fonctions de diagnostic et d'actionnement à distance des bobines. Lors de l'installation de 2 bobines, monter toujours une bobine par type (1 YC-Sense+ 1 YC2-Sense) et vérifier sur l'écran que toutes sont actives. Si deux bobines identiques (2 YC-Sense ou 2 YC2-Sense) sont montées, aucune des deux ne sera détectée.

Pour plus d'informations consulter le manuel d' 1SDH002311A1004.

es Para ver las páginas de configuración/información a distancia, el relé de protección debe estar alimentado con energía auxiliar.

Para activar la bobina:

Ekip Connect > Classic View > Smart Objs configuration > YC-Sense o YC2-Sense > On

Las bobinas Sense adquiridas por separado deben habilitarse después de su instalación en el interruptor, mediante un parámetro especial disponible en la configuración remota. Si no se las habilita, no será posible utilizar las funciones de diagnóstico y actuación remota de las bobinas. Cuando instale 2 bobinas, monte siempre una bobina por tipo (1 YC-Sense+ 1 YC2-Sense) y compruebe en la pantalla que todas estén activas.

Si se instalan 2 bobinas iguales (2 YC-Sense o 2 YC2-Sense), no se detectará ninguna.

Para más informaciones consulte el manual 1SDH002311A1005.

zh 若要远程查看配置/信息页面，脱扣单元需通过辅助电源供电。

启用线圈的方法：

Ekip Connect > Classic View > Smart Objs 配置 > YC-Sense 或 YC2-Sense > 开启

独购买并安装于断路器上的Sense线圈，需在安装完成后通过远程配置界面中的相应参数进行启用。

若未完成启用，将无法使用线圈的诊断功能及远程操作功能。如需安装2个线圈，必须每种型号各安装一个线圈（1个YC-Sense + 1个YC2-Sense），并在显示屏上确认两只线圈均处于启用状态。如果安装了2个相同型号的线圈（2个YC-Sense或2个YC2-Sense），系统将无法识别其中任何一个。

如需了解更多信息，请参阅手册 1SDH002311A1006.

© Copyright 2024 ABB. All rights reserved.
Specifications subject to change without notice.

1SDH002310A1553 - ECN000432090 - Rev. A