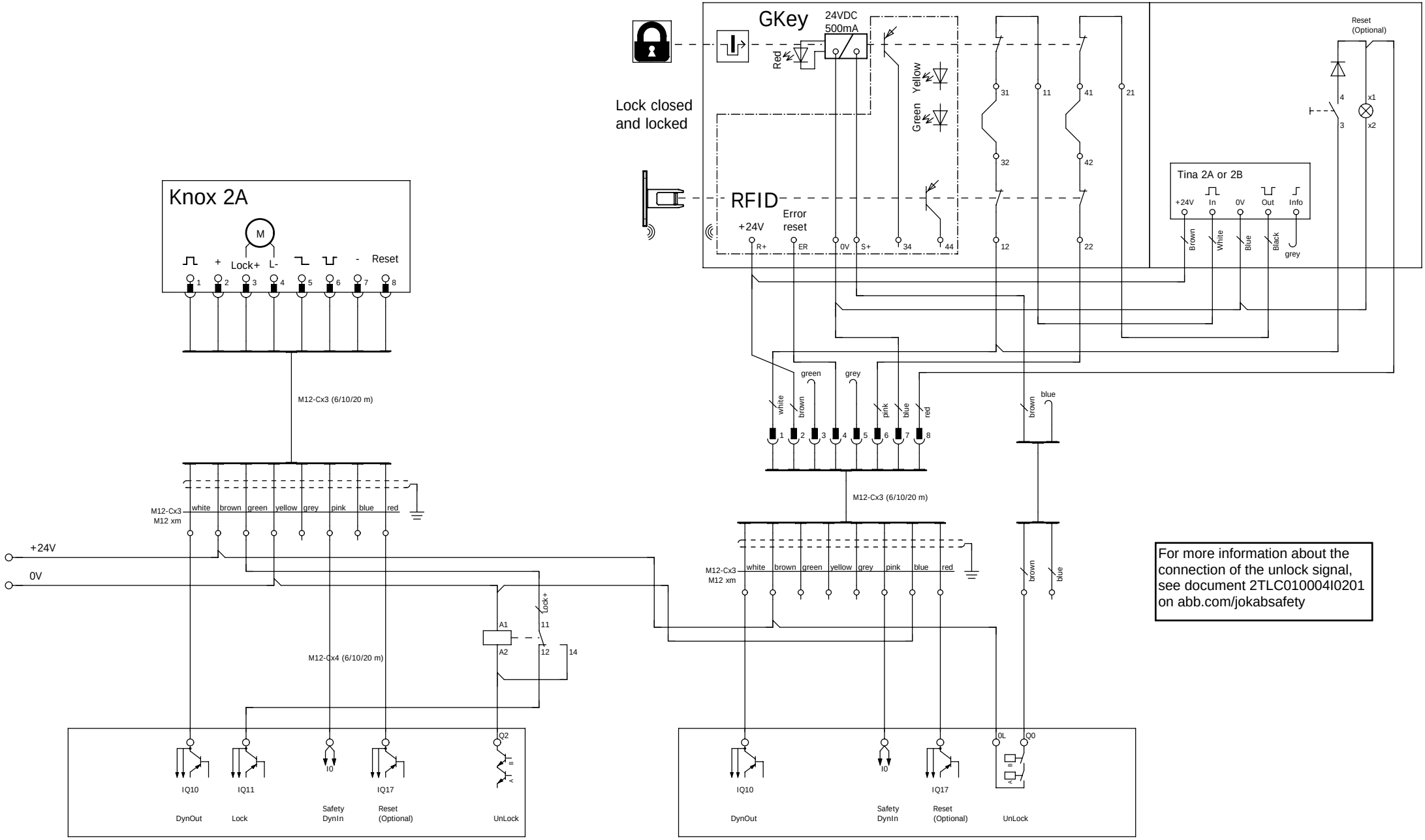

For more information about the connection of the unlock signal, see document 2TLC010004I0201 on abb.com/jokabsafety

5

6

			Datum	2018-12-19	ABB	ABB Jokab Safety	GKey_Tina2_2TLC010023T0011		= GKey
			Redigerare	SEHAHAL5					+
			Kontollerad		New products			HHg_New	Blad 5b
Ändring	Datum	Namn	Ursprung		Ersättning för	Ersatt av			Blad 11 / 23