PÄÄMAADOITUSKISKO
(Ei keskuksessa)

	Potentiaalin tasaus, yleiskaapeli		MK 6 kevi
	Potentiaalin tasaus, antennivahv.		MK 6 kevi
	Potentiaalin tasaus, putkistot		MK 6 kevi
	Potentiaalin tasaus, betoniteräkset		MK 6 kevi
	Perusmaadoituselektrodi		Cu 16
	Perusmaadoituelektrodi		Cu 16
	Suojajohdin		MK 6 kevi

Laji	MITTAUSKESKUS		
Tyyppi	YM5T09UR-L08		
Sähkö nro	3417047		
I_{nA}= 50A		U_n = 400V	
P_n =		P_h =	
Kotelointi	IP 34	Valm.vuosi	

HUOM!
PÄÄKYTKIN EI KATKAISE
JÄNNITETTÄ KWH-MITTARILTA

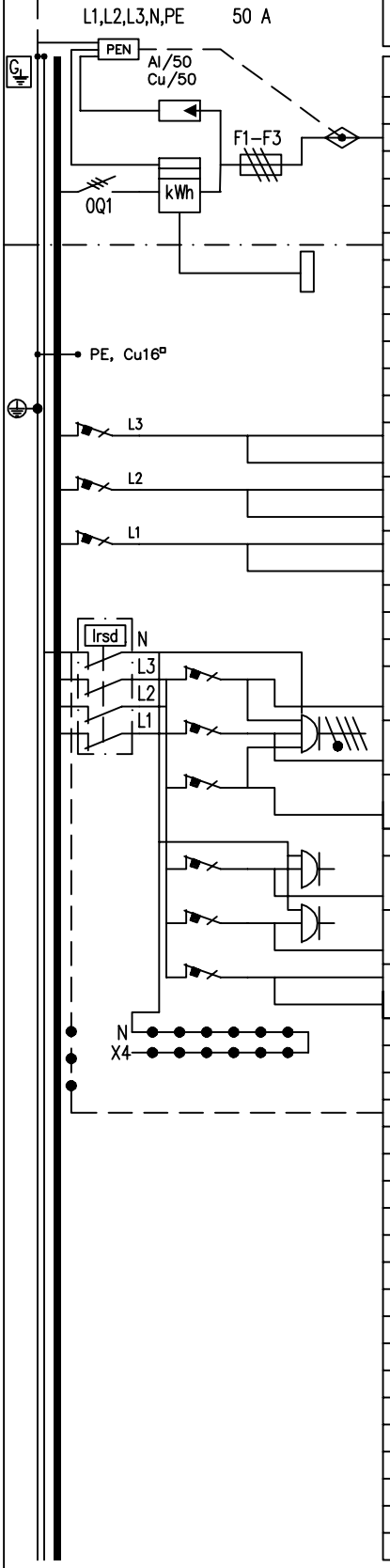

Liitin nro:

NRO	NIMITYS	TARKENNUS	A/A	mm²	N	PE
	Ylijännitesuojat OVRT23L40275PQS					
	Syöttöliittimet Al 50 / Cu 50					
	Päävarokkeet		/63			
	Pääkytkin (80 A)					
X2	Ohjausriviliittimet	22,23,32,33				
1F3			B10			
1F2			B10			
1F1			B10			
2F	Vikavirtasuojakytkin 40 A, 30 mA					
2F3	PISTORASIA 3x16A+N+PE (2X1)		C16			
2F2	PISTORASIA 3x16A+N+PE (2X1)		C16			
2F1	PISTORASIA 3x16A+N+PE (2X1)		C16			
3F3	PISTORASIA 1x16A+N+PE (3X3)		C16			
3F2	PISTORASIA 1x16A+N+PE (3X2)		C16			
3F1			C16			
	Alakeskus lähtö Cu25					

KESKUKSEN VARATILAT	
Yhteensä	14 mod

KESKUKSEN MITAT	
Leveys :	400 mm
Korkeus:	800 mm
Syvyys :	170 mm

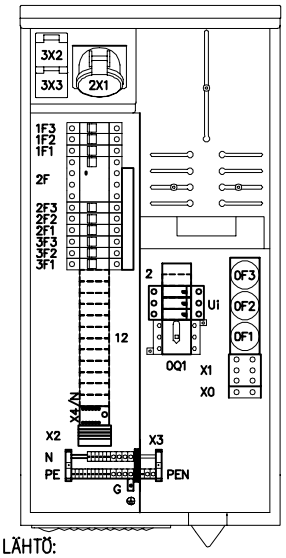

LÄHTÖ:
HTKC-25 1 kpl 20mm – 26mm IP65 tai 12mm – 15mm IP55 16 kpl 8mm – 14mm IP65 tai 7mm – 10mm IP55 4 kpl 14mm – 20mm IP 65 tai 5mm – 10mm IP55 4 kpl 5mm – 7m IP65

SYÖTTÖ: Multilaippa kaapelille 20–54

Työ nro	Ark. koodi YM5T09UR-L08-C	KESKUS	MK 1	Työpiir:
Pvm. 16.7.2019	Suunn. PP Tark. JK Hyv. ABB	PÄÄKAAVIO	KOKOONPANOPIIRUSTUS	Loppupiir.
ABB		Rakennuskohde		Tall.koodi 3417047-K
				Lehti 01 Lehdestä 01
				Piirustus nro

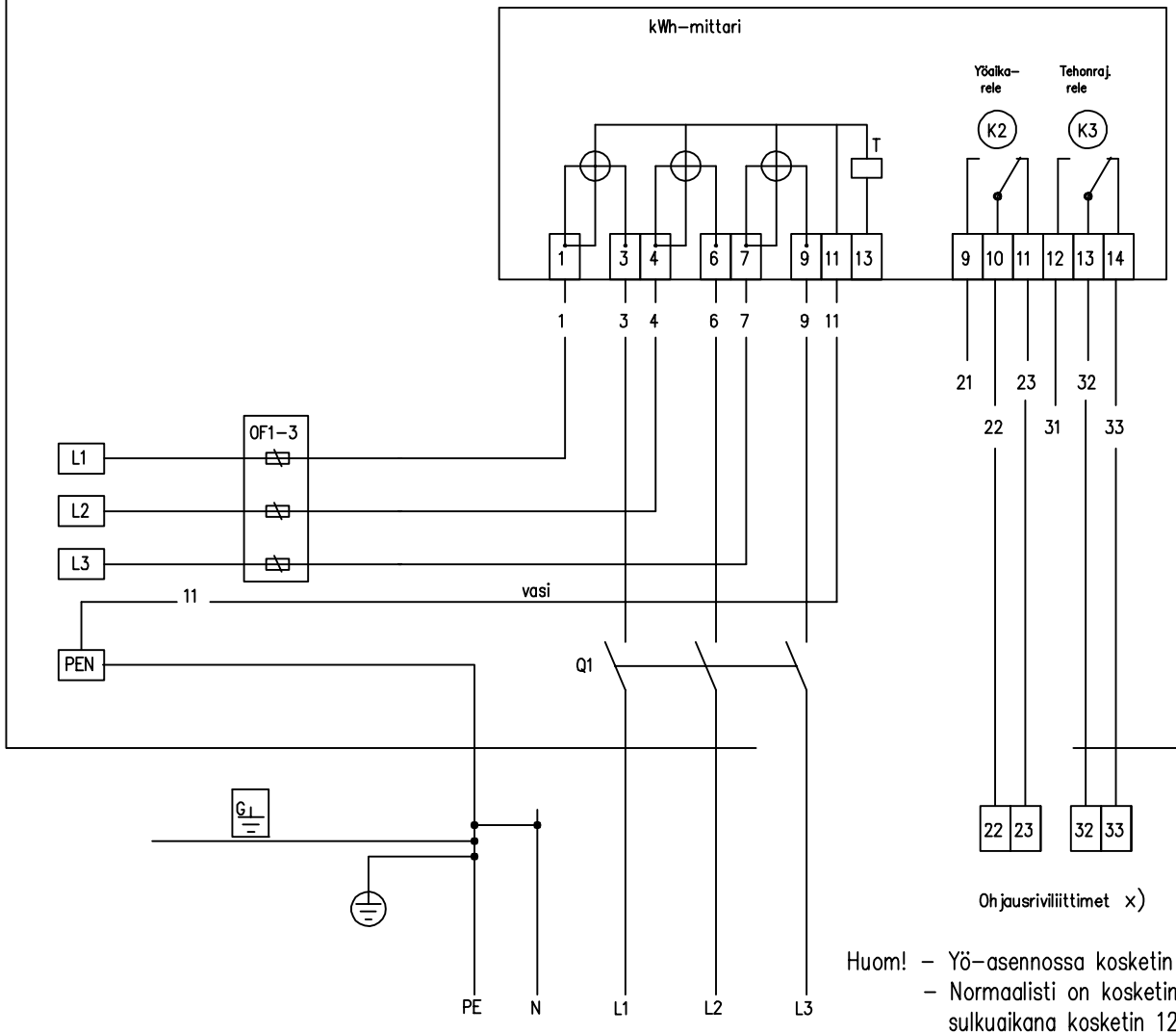

Huom!
Kun keskuksessa suoritetaan N–ja PE piirien välillä eristysvastusmittaus, syntyy siinä kuorman ja kwh–mittarin kautta virtapiiri, joka pitää katkaista mittauksen ajaksi.

Kun keskuksessa suoritetaan PE–piirin ja vaiheiden L1...L3 välillä eristysvastus–mittaus, syntyy siinä virtapiiri kwh–mittarin N–johtimen kautta vaihejohtimiin.
Piiri on katkaistava mittauksen ajaksi.

Huom! – Yö–asennossa kosketin 10–11 kiinni
– Normaalisti on kosketin 13–14 kiinni ja sulkuaikana kosketin 12–13 kiinni
– Palvelureleen R4–toiminnot tilattavissa sähkölaitokselta.
– Jos sähkölaitoksen kellossa on vain yksi kosketin, on liittimet 22–33 yhdistettävä.

Päiväys	10.01.2013	JOHDOTUSKAAVIO, KAUKOLUENTA	Rev	Muutospäivä	Muuttaja		Tal.koodi	–J
Suunnittelija	PP	2–tar.mittauskesk. johdotus ja merkinnät					Lehti 02	Lehdestä 02
Tark.	VN						Ark. koodi	
Hyv.	ABB	Työnro. Esikopio ☐ Työpiir. ☐ Loppupiir. ☐						—