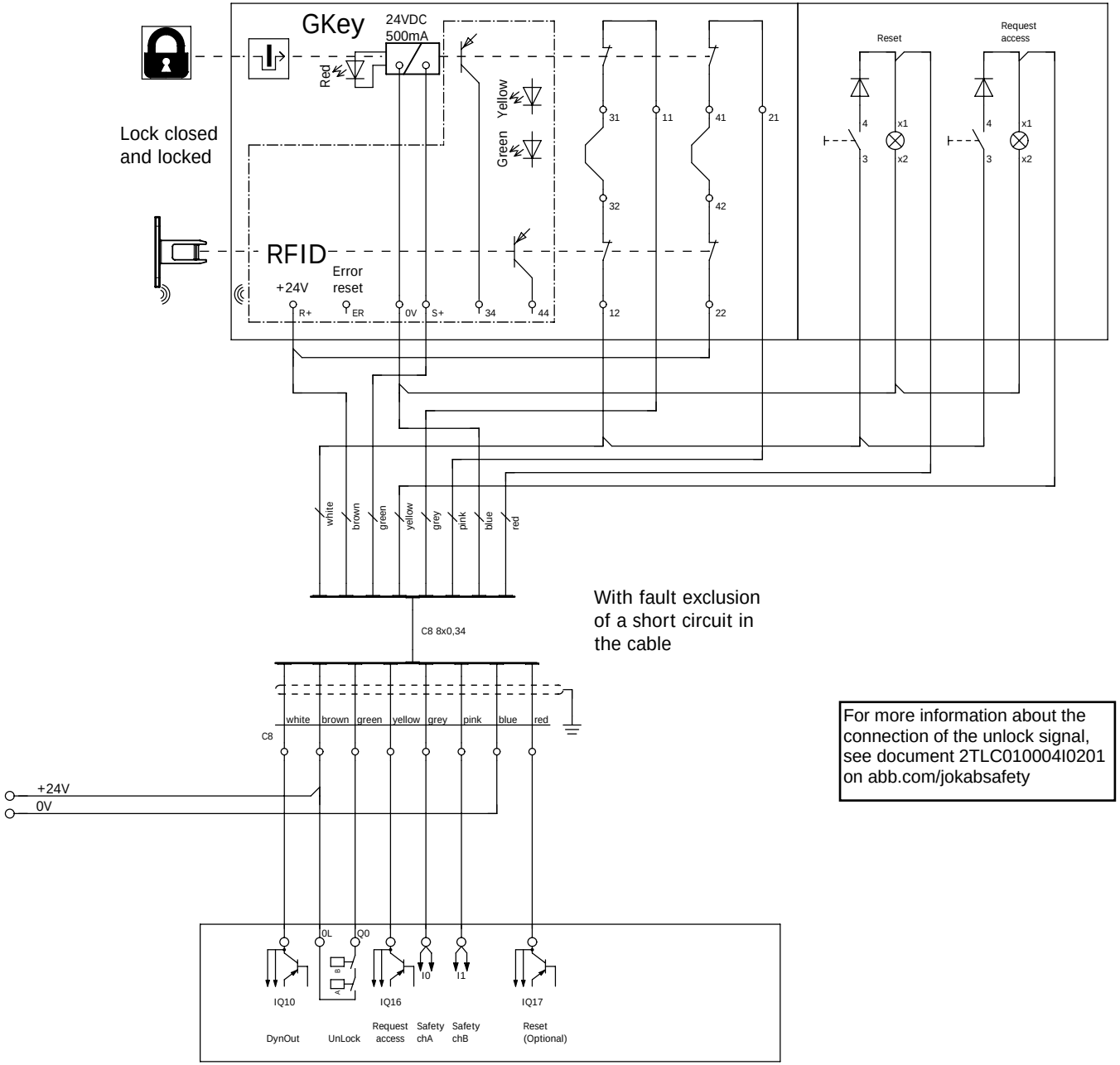

With fault exclusion of a short circuit in the cable

For more information about the connection of the unlock signal, see document 2TLC010004I0201 on abb.com/jokabsafety

7b

8b

			Datum	2018-12-19	ABB	ABB Jokab Safety	GKey_2CHfe_acc_2TLC010023T0012		= GKey
			Redigerare	SEHAHAL5					+
			Kontollerad		New products			HHg_New	Blad 8
Ändring	Datum	Namn	Ursprung		Ersättning för	Ersatt av			Blad 15 / 23