Doc. N.° 1SDH001000R0609 - ECN000070976 - Rev. C

SACE Emax 2

M-Motoriduttore per la carica automatica delle molle di chiusura - E2.2-E4.2-E6.2
M-Gearmotor for automatic loading of closing springs - E2.2-E4.2-E6.2
M-Getriebemotor zum automatischen Spannen der Einschaltfedern - E2.2-E4.2-E6.2
M-Motoréducteur pour le bandage automatique des ressorts de fermeture - E2.2-E4.2-E6.2
M-Motorreductor para la carga automática de los muelles de cierre - E2.2-E4.2-E6.2

E2.2-E4.2-E6.2

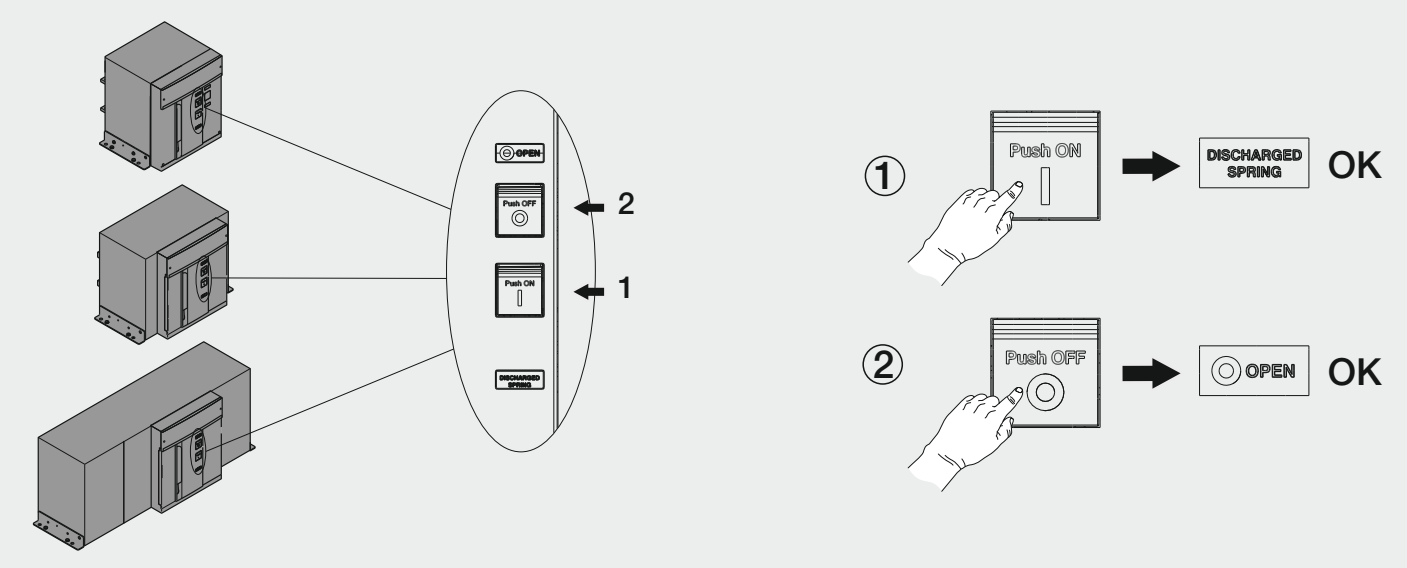

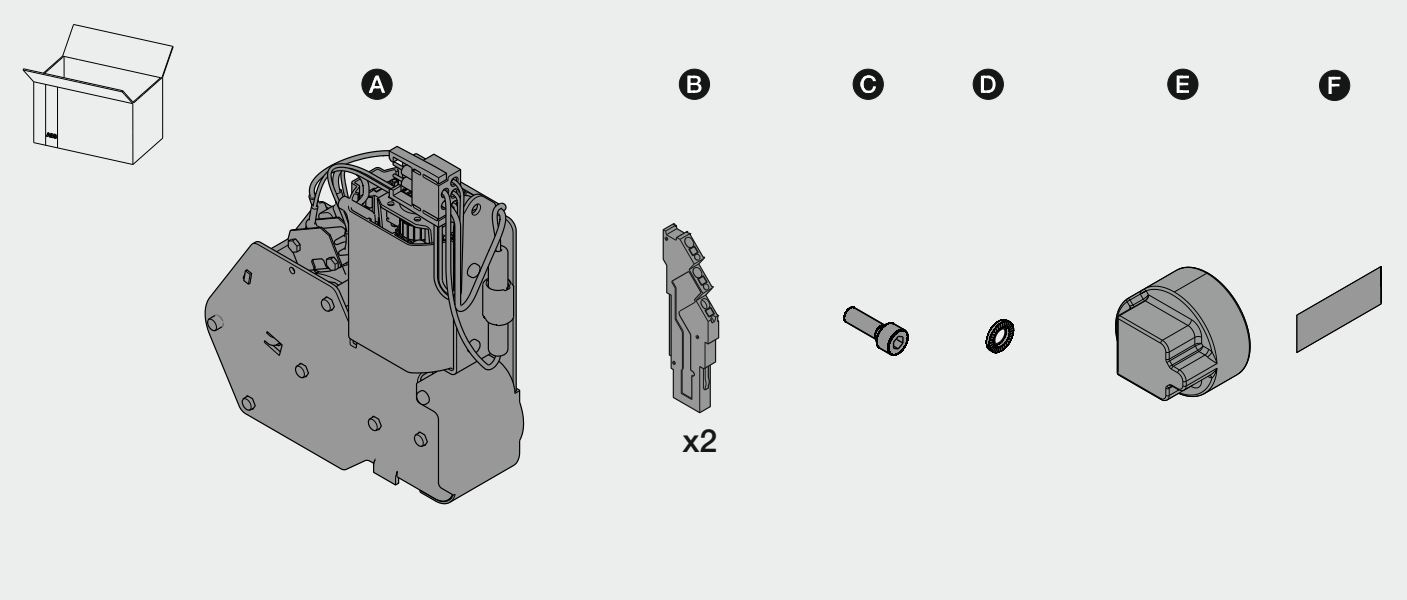

Power and productivity
for a better world™

1

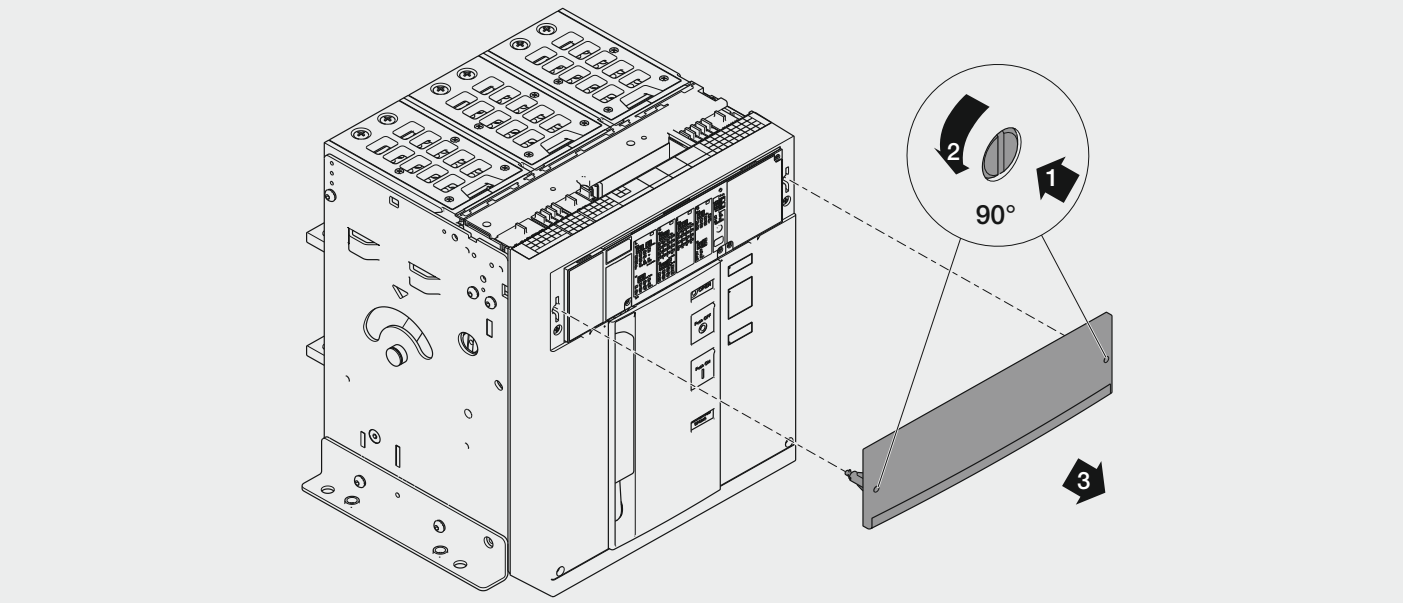

2

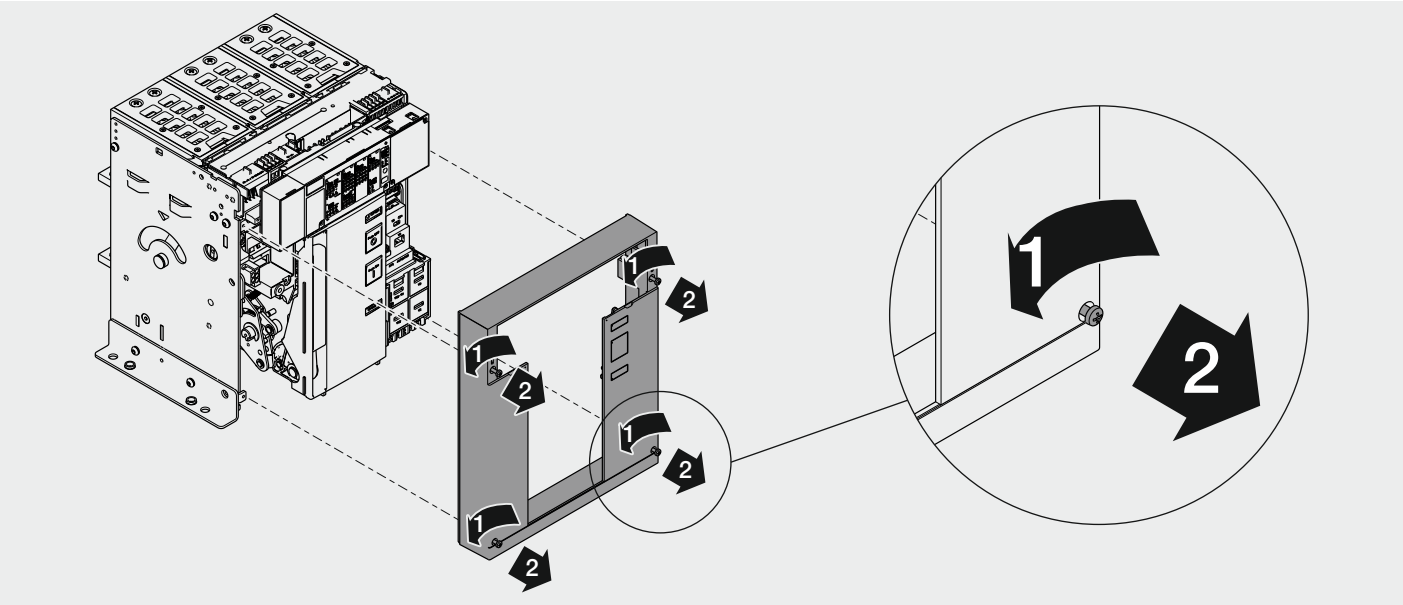

3

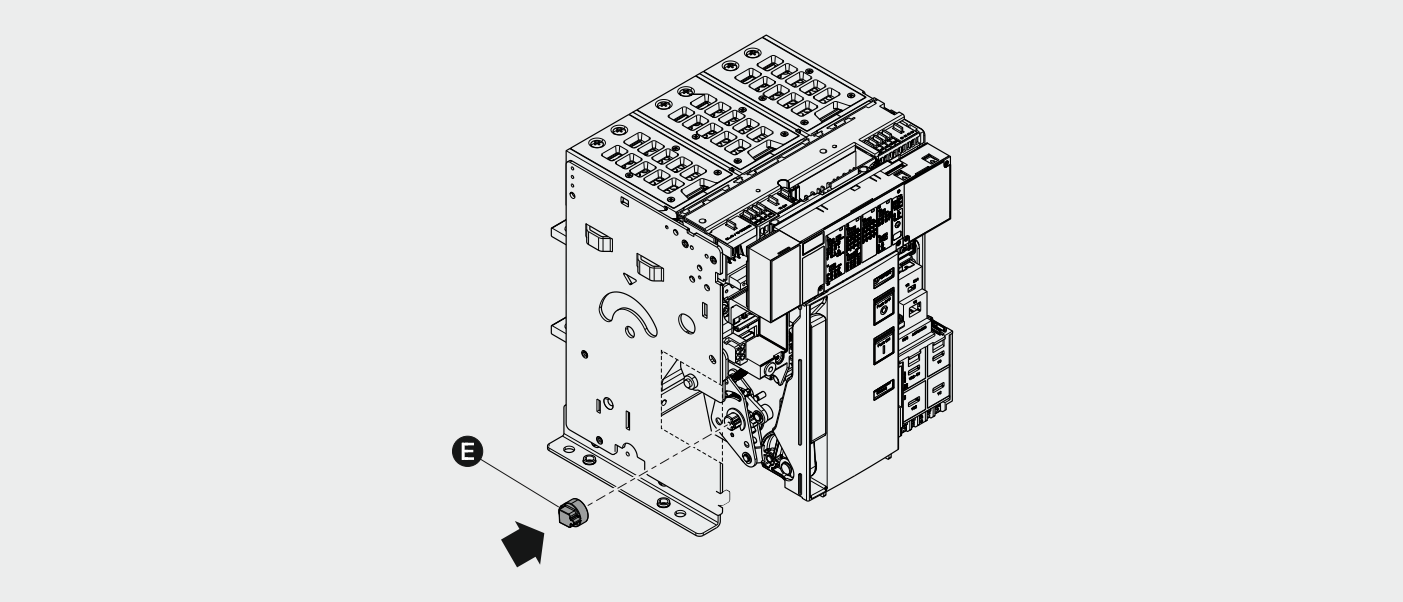

1. Verificare che l'interruttore sia aperto con molle scariche.
2. Per ottenere la posizione di montaggio ideale del motore, ruotare la leva fino ad ottenere l'adattatore (E) in posizione orizzontale.
3. Se superata la posizione indicata, riportare l'interruttore nelle condizioni indicate al punto 1.

1. Make sure that the circuit-breaker is open, with the springs discharged.
2. To obtain the ideal position for assembly of the motor, rotate the lever until the adapter (E) is brought to a horizontal position.
3. If the indicated position is exceeded, return the circuit-breaker to the conditions indicated in point 1.

1. Sicherstellen, dass der Leistungsschalter in die AUS-Stellung ist und die Federn entspannt sind.
2. Um die ideale Montage des Motors zu erhalten, den Hebel drehen, bis der Adapter (E) in der horizontalen Position steht.
3. Wenn die angegebene Position überschritten ist, den Leistungsschalter in die Bedingungen zurückbringen, die unter Punkt 1 beschrieben sind.

1. Vérifier que le disjoncteur soit ouvert avec ressorts débandés.
2. Pour obtenir la position de montage idéale du moteur, tourner le levier jusqu'à obtenir l'adaptateur (E) en position horizontale.
3. Si la position indiquée est dépassée, replacer le disjoncteur dans les conditions indiquées au point 1.

1. Verificar que el interruptor esté abierto con los resortes descargados.
2. Para obtener la posición de montaje ideal del motor, girar la palanca hasta poner el adaptador (E) en posición horizontal.
3. Si se supera la posición indicada, volver a llevar el interruptor en las condiciones indicadas en el punto 1.

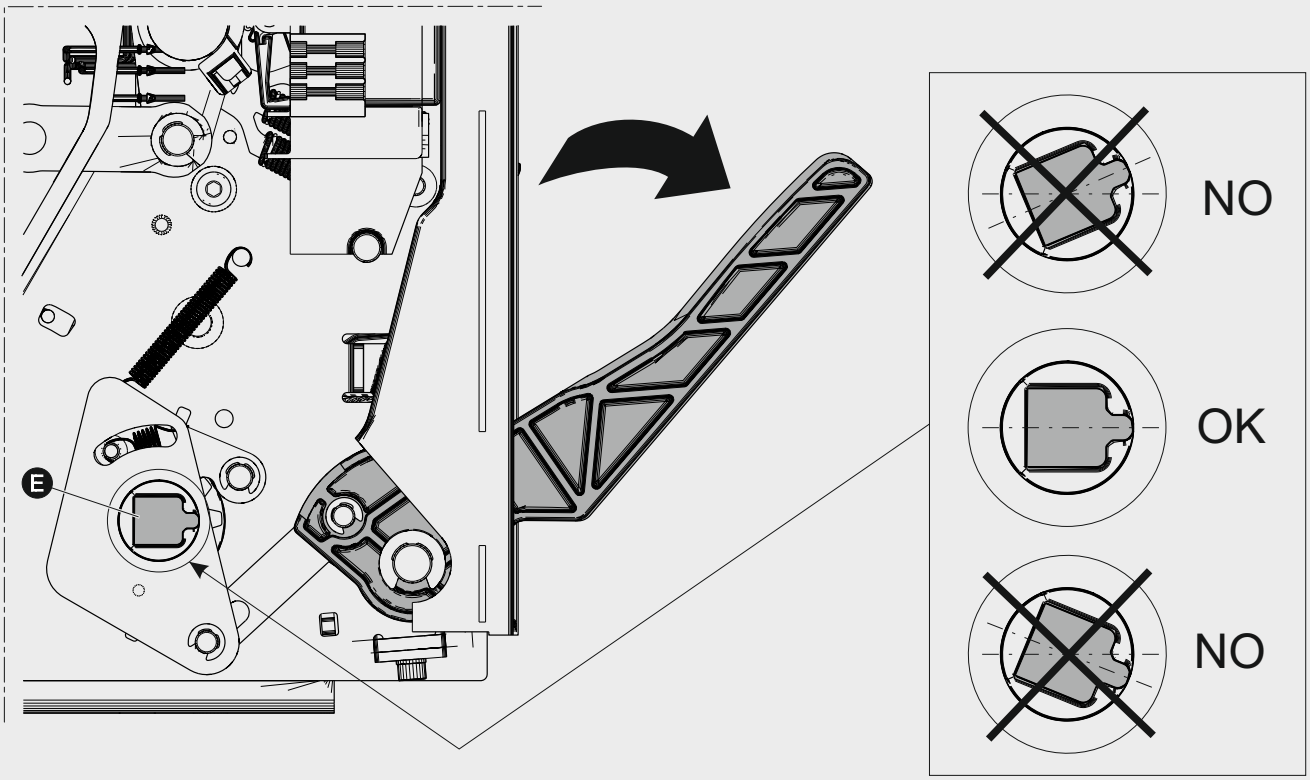

5

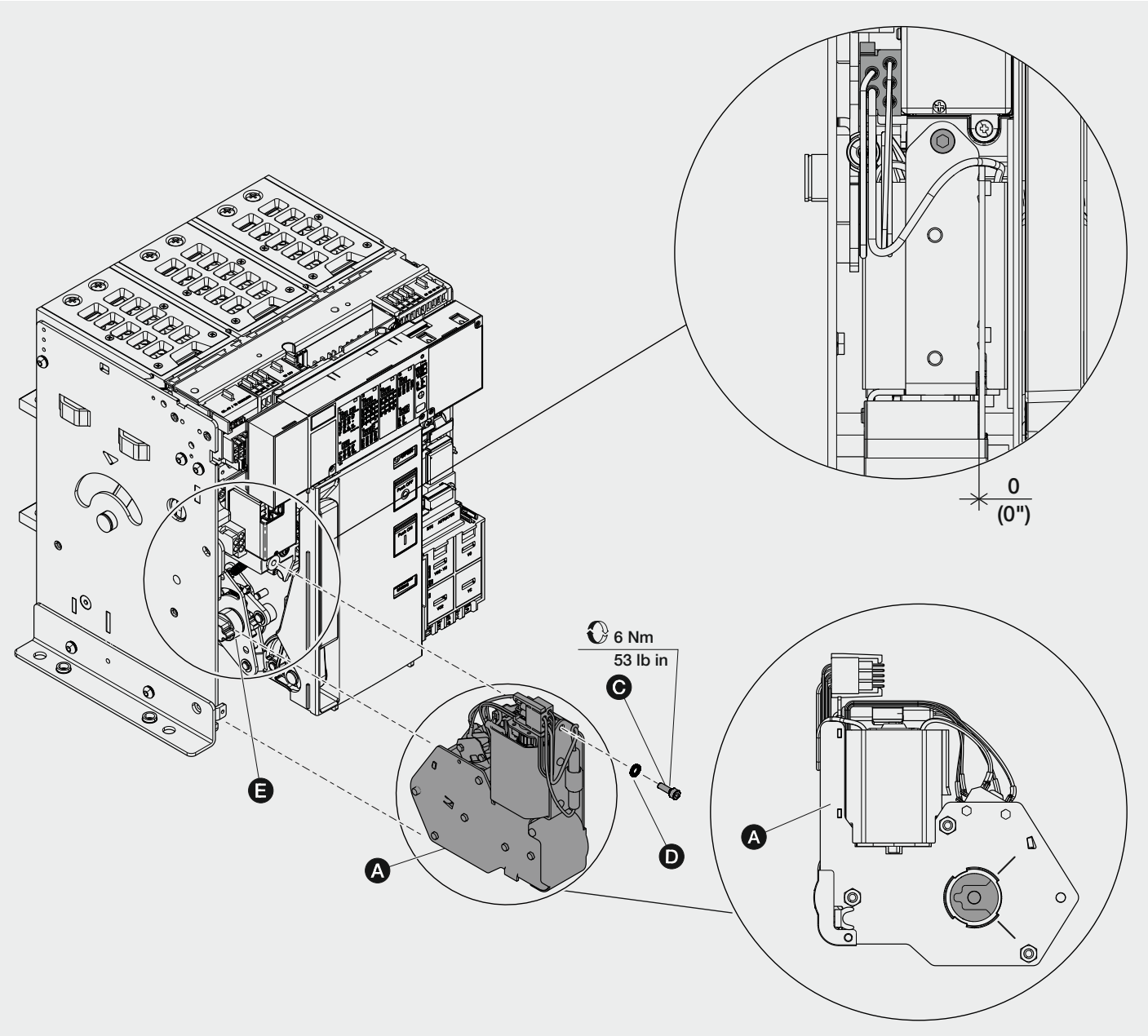

6

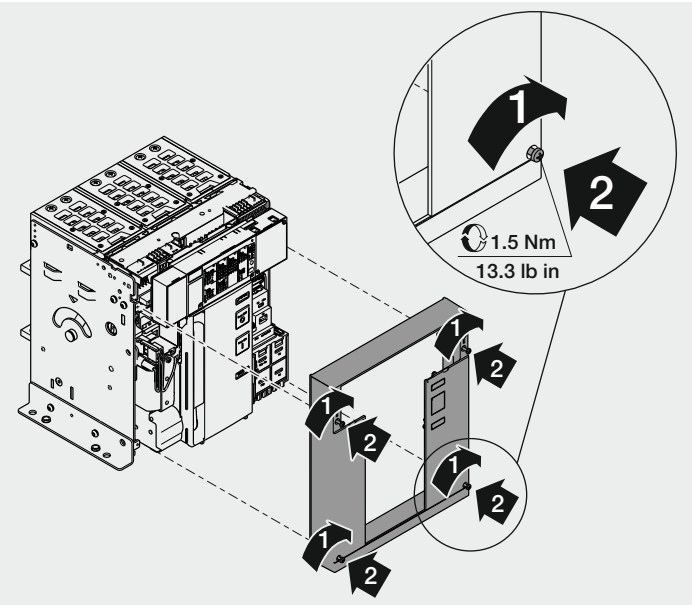

7

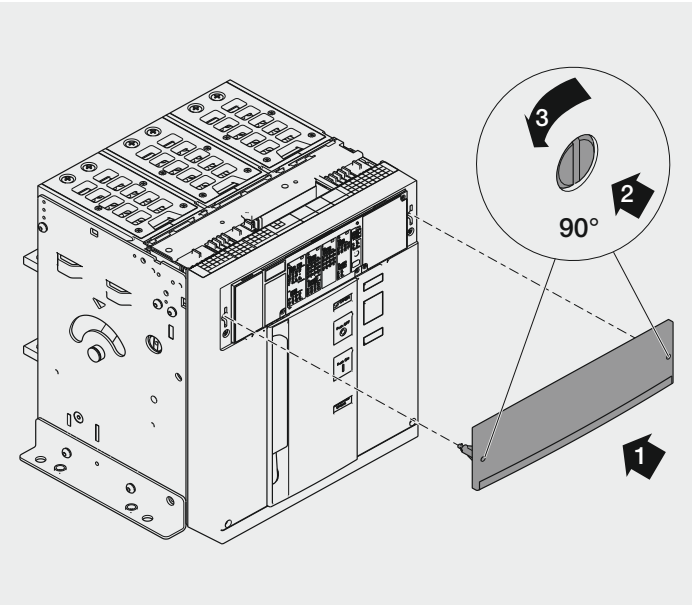

8

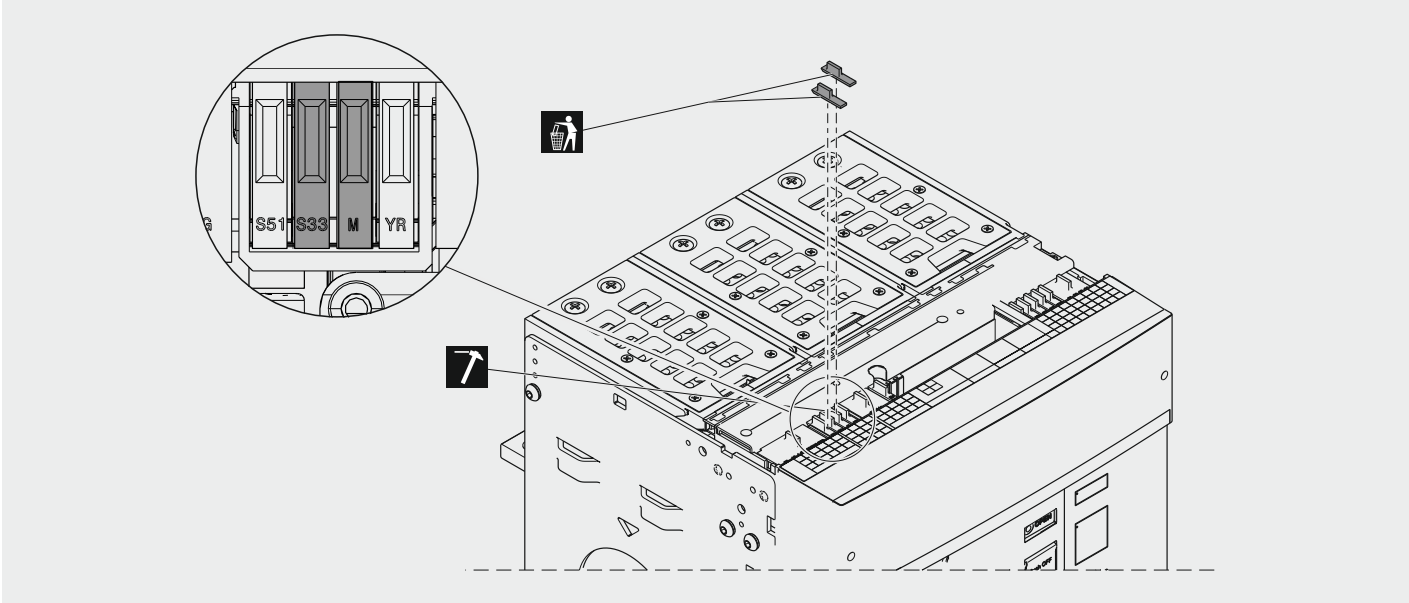
S51
S33
M
YR

9

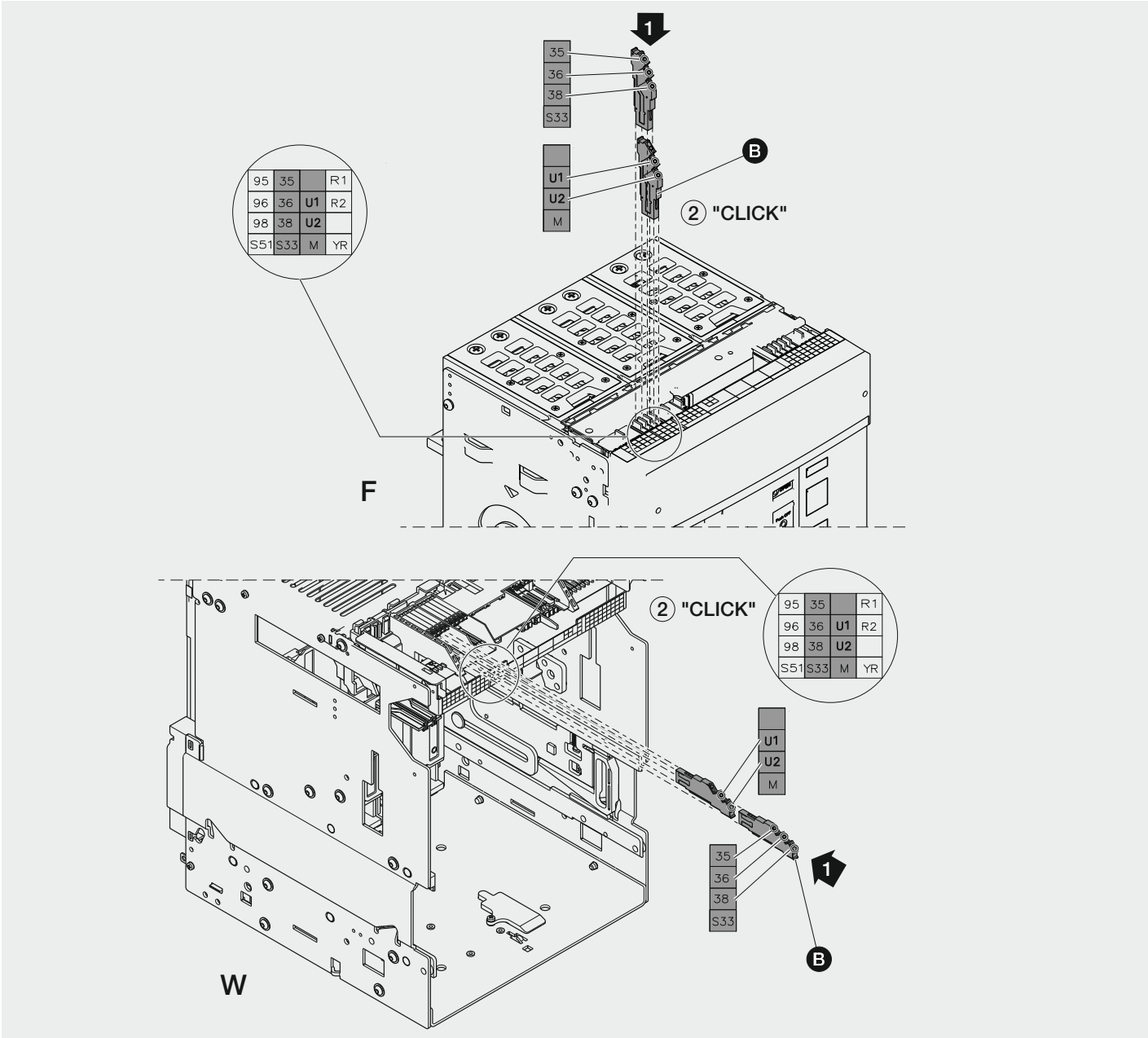
1
35
36
38
S33
B
U1
U2
M
2 "CLICK"
95 35 R1
96 36 U1 R2
98 38 U2
S51 S33 M YR
F
2 "CLICK"
95 35 R1
96 36 U1 R2
98 38 U2
S51 S33 M YR
U1
U2
M
35
36
38
S33
1
B
W

10

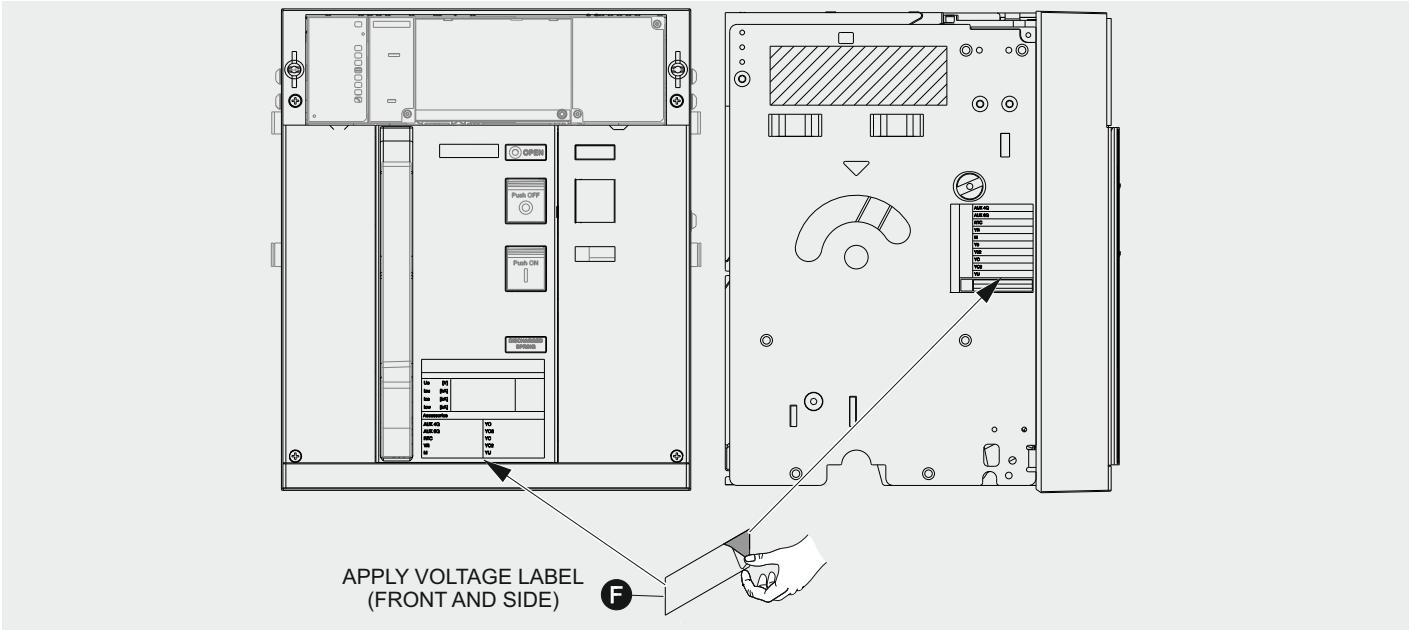

11

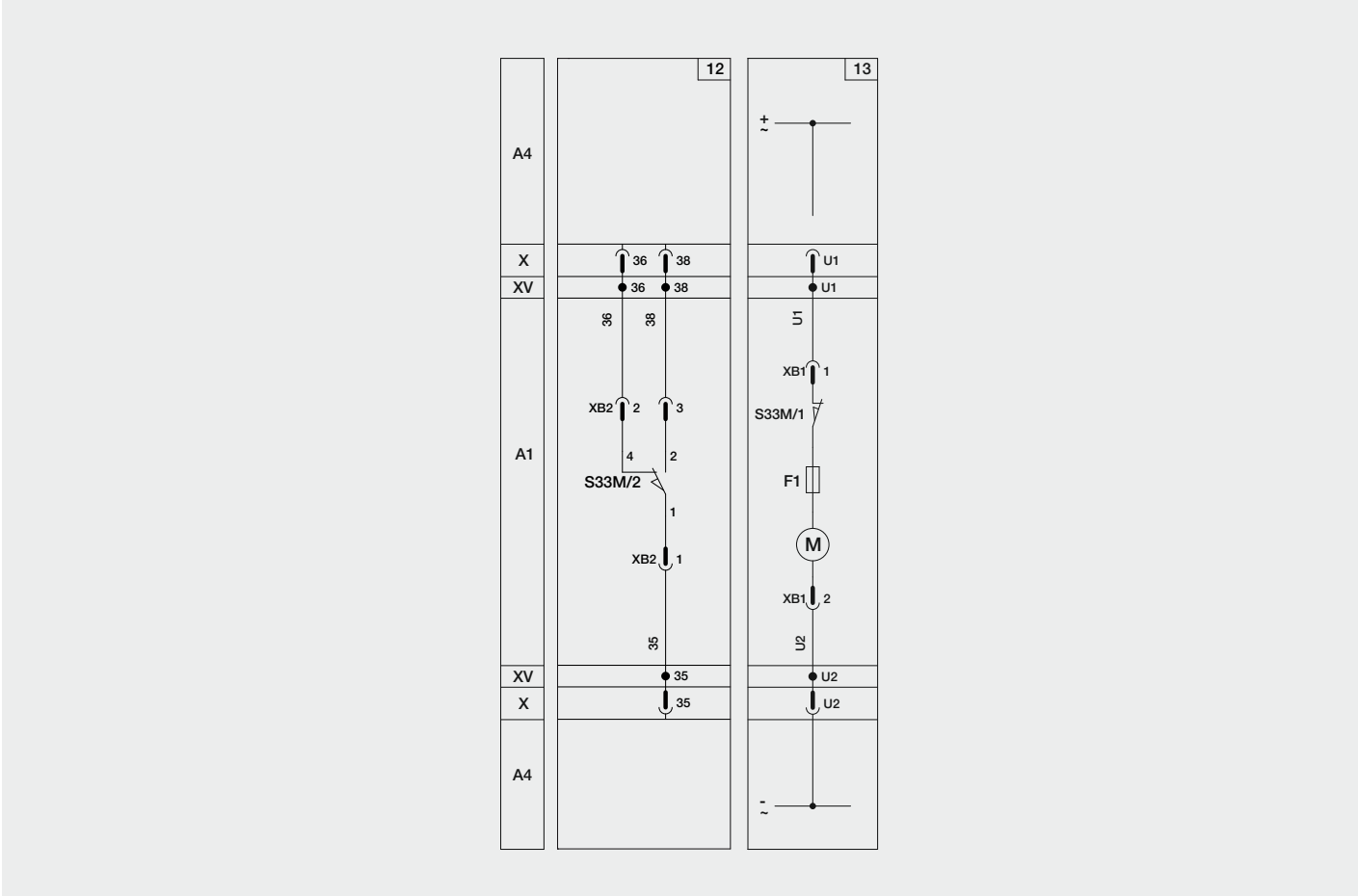

For more information please contact:

ABB S.p.A.
ABB SACE Division
Via Pescaria, 5
24123 Bergamo - Italy

© Copyright 2013 - 2017 ABB. All rights reserved.
www.abb.com

Power and productivity
for a better world™