CATÁLOGO COMERCIAL

2022

1. ABB Ability ™

2. Equipos de medición

3. Componentes modulares para montaje en Riel DIN

4. Interruptores automáticos de caja moldeada

5. Seccionadores y conmutadores

6. Productos de mando, control y protección

7. Controlador universal de motor UMC

8. Arrancadores suaves

9. Tableros modulares, monoblock

10. Enchufes y tomas industriales IEC

11. UPS y acondicionadores de energía

12. Infraestrutura para carga de vehículos eléctricos

13. Productos de media Tensión

14. Motores IEC y NEMA

15. Variadores de velocidad

16. Red de canales de comercialización a nivel nacional

PRODUCTOS PARA
DISTRIBUCIÓN DE ENERGÍA
Y AUTOMATIZACIÓN

01

ABB Ability™

ABB Ability™ es la capacidad transversal de digitalización de ABB mediante dispositivos, sistemas, soluciones y plataformas que permiten a nuestros clientes aumentar su conocimiento, productividad y eficiencia.

System pro M compact® InSite

EQ Matic

INICIO

ABB ABILITY™

System pro M compact® InSite

Unidad de control y módulos digitales

Sensores CMS y accesorios

ABB ABILITY™

Unidad de control y módulos digitales

System Pro M Compact® Insite

Módulos I/O

Referencia para pedido	Descripción	Modelo	Valor referencial unitario S/
2CCG000242R0001	Unidad de Control	SCU100	3,883.00
2CCG000245R0001	Módulo de 4 entradas digitales 24Vdc	DM11	415.00
2CCG000246R0001	Módulo de 4 salidas tipo relé 240Vdc	DM00	445.00
2CCG000247R0001	Módulo de 2 entradas 24Vdc + 2 salidas tipo relé 240Vac	DM10	518.00

ATRÁS INICIO

ABB ABILITY™

Sensores CMS y accesorios

System Pro M Compact® Insite

Referencia para pedido	Descripción	Modelo	Valor referencial unitario S/
2CCA880227R0001	Sensor de Núcleo Abierto 20A, para dispositivos S200 y F200, tipo L	CMS-122LA	415.00
2CCA880226R0001	Sensor de Núcleo Abierto 40A, para dispositivos S200 y F200, tipo L	CMS-121LA	415.00
2CCA880222R0001	Sensor de Núcleo Abierto 20A, para montaje en cable (uso universal)	CMS-122CA	383.00
2CCA880221R0001	Sensor de Núcleo Abierto 40A, para montaje en cable (uso universal)	CMS-121CA	383.00
2CCG000243R0001	Cable plano 5m, 4C*28AWG	INS105	82.00
2CCG000244R0001	Set de Conectores (35 piezas)	INS135	142.00

ATRÁS INICIO

ABB ABILITY™

EQ Matic

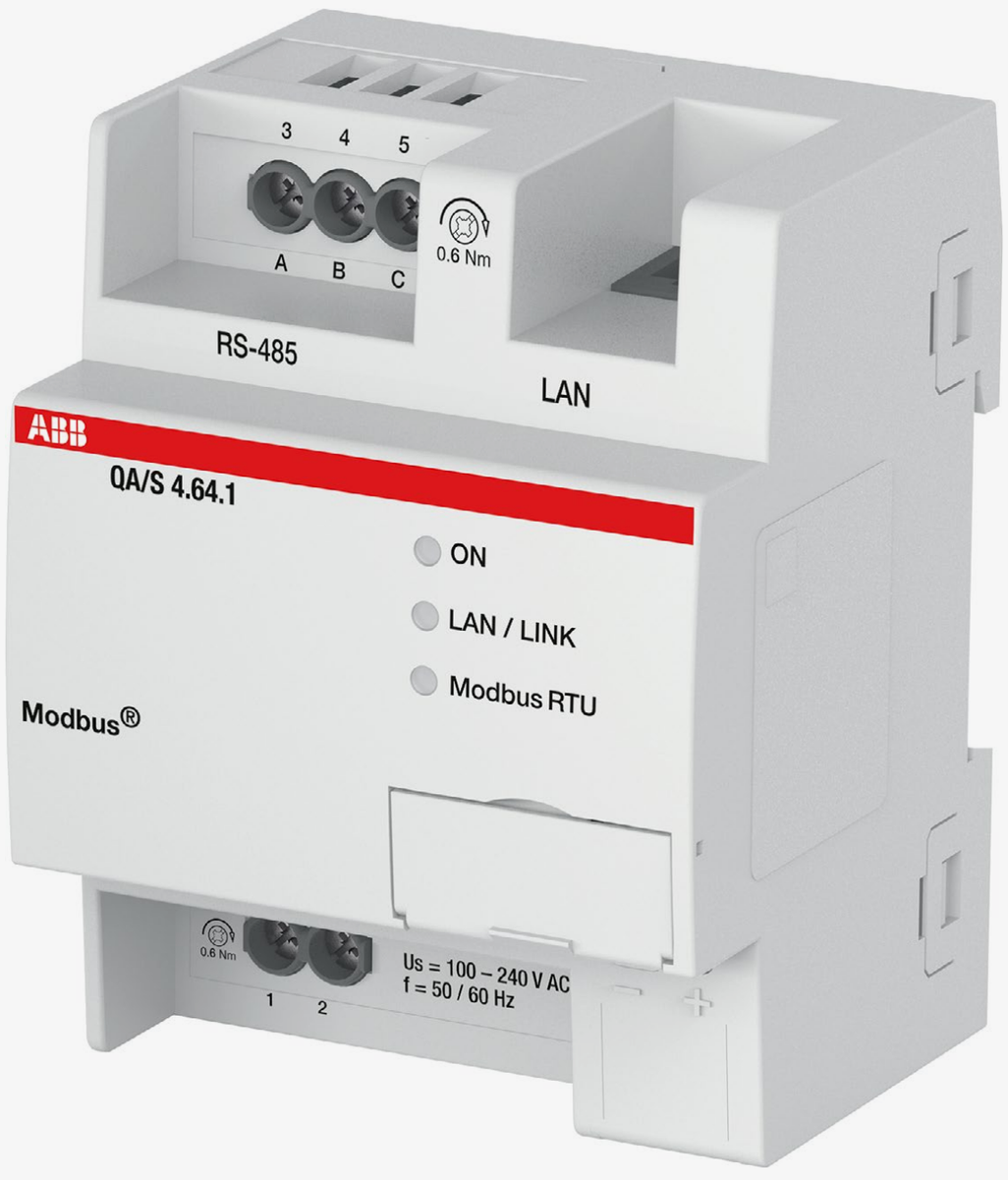

Referencia para pedido	Descripción	Valor referencial unitario S/
2CDG110226R0011	EQ Matic QA/S3.16.1 Energy Analyzer, M-Bus,	3,447.00
2CDG110227R0011	EQ Matic QA/S3.64.1 Energy Analyzer, M-Bus,	5,909.00
2CDG110228R0011	EQmatic QA/S4.16.1 Analizador de energía, 16 dispositivos, Modbus RTU	3,447.00
2CDG110229R0011	EQmatic QA/S4.64.1 Analizador de energía, 64 dispositivos, Modbus RTU	5,909.00

ATRÁS INICIO

02

Equipos de medición

El consumo energético mundial crece como resultado del avance de la humanidad, las inversiones en infraestructura y distribución aumentan los costes; por eso, para tener éxito, es importante que las organizaciones modernas respeten el medio ambiente a la vez que se hacen más eficientes, la medición del consumo de energía es el primer paso.

Multimedidor y Power Meters

Contadores de energía

Transformadores de corriente

Relé diferencial

INICIO

EQUIPOS DE MEDICIÓN

Multimedidor y Power Meters (redes eléctricas)

M1M 10 y M1M 12

M1M 15, M1M 20 y M1M 30

Analizador de Redes Eléctricas

EQUIPOS DE MEDICIÓN

Multimedidor de redes eléctricas

M1M 10 y M1M 12

M1M 10

M1M 12

Referencia para pedido	Tipo	Modelo	Valor referencial unitario S/
1SYG207581R4051	Medidor Multifunción comunicación Modbus RTU RS485	M1M 12	703.00
1SYG235081R4051	Medidor VAF (Voltaje, corriente y frecuencia)	M1M 10	553.00

.

ATRÁS INICIO

EQUIPOS DE MEDICIÓN

Multimedidor y Power Meters

M1M 15, M1M 20 y M1M 30

M1M 15

M1M 20

M1M 30

Referencia para pedido	Tipo	I/O	Valor referencial unitario S/
2TAZ661012R2000	M1M 15 Modbus RTU	Multimedidor	1,074.00
2TAZ662012R2000	M1M 20 Modbus RTU	Power meter	1,461.00
2TAZ662014R2000	M1M 20 Ethernet TCP/IP	Power meter	1,739.00
2TAZ663012R2000	M1M 30 Modbus RTU	Power meter	1,935.00
2TAZ663014R2000	M1M 30 Ethernet TCP/IP	Power meter	2,318.00

ATRÁS INICIO

EQUIPOS DE MEDICIÓN

Analizador de redes eléctricas

Serie M4M 20 y M4M 30

M4M 20 M4M 30 Bobina Rogowski

Referencia para pedido	Tipo	I/O	Valor referencial unitario S/
2CSG274681R4051	M4M 30 Ethernet (RJ45 Daisy Chain)	4 Progr. I/O	3,779.00
2CSG274761R4051	M4M 30 Modbus	4 Progr. I/O	3,102.00
2CSG202451R4051	M4M 30 Bacnet	4 Progr. I/O	4,161.00
2CSG202461R4051	M4M 30 Rogowski (Modbus RTU)	2 Salidas digitales	3,747.00
2CSG204471R4051	M4M 20 Ethernet	2 Salidas digitales	2,632.00
2CSG251141R4051	M4M 20 Modbus	2 Salidas digitales	2,247.00
2CSG207081R4051	M4M 20 Rogowski (Modbus RTU)	2 Salidas digitales	2,528.00
2CSG202160R1101	R4M-80 (80 mm de diámetro)	Bobinas Rogowski	1,424.00
2CSG202150R1101	R4M-200 (200 mm de diámetro)	Bobinas Rogowski	1,814.00

ATRÁS INICIO

EQUIPOS DE MEDICIÓN

Contadores de Energía

Serie EQ

Referencia Para pedido	Tipo	Modelo	Valor referencial unitario S/
2CMA103572R1000	Acero, 40A directa, monofásico, energía activa. 1 x 230 VAC	C11 110-301	662.00
2CMA100154R1000	Plata, Monofásico, 65A directa, energía activa y reactiva, importada y exportada, tarifas, 2 entradas, 2 salidas	B21 311-100	915.00
2CMA100155R1000	Plata, Monofásico, 65A directa, energía activa y reactiva, importada y exportada, tarifas, 2 entradas, 2 salidas, RS-485	B21 312-100	1,229.00
2CMA100163R1000	Acero, trifásico, 65A directa, energía activa, salida de pulsos, clase 1, 3 x 230/400 V AC.	B23 111-100	1,126.00
2CMA100164R1000	Acero, trifásico, 65A directa, energía activa, salida de pulsos, clase 1, 3 x 230/400 V AC., comunicación RS 485	B23 112-100	1,517.00
2CMA100183R1000	Plata, trifásico, lectura indirecta, energía activa y reactiva, importada y exportada, tarifas, 2 entradas, 2 salidas, RS-485	B24 352-100	1,749.00
2CMA170531R1000	Platino, trifásico, 80a directa, energía activa/reactiva, importada y exportada, tarifas (control via entrada), armónicos, reloj, thd, demanda max y min,4 canales configurables como e/s, rs-485	A43 512-100	2,513.00
2CMA132635R1000	Kit de montaje frontal	-	248.00

.

ATRÁS INICIO

EQUIPOS DE MEDICIÓN

Transformadores de corriente

Series CT PRO XT y CT MAX

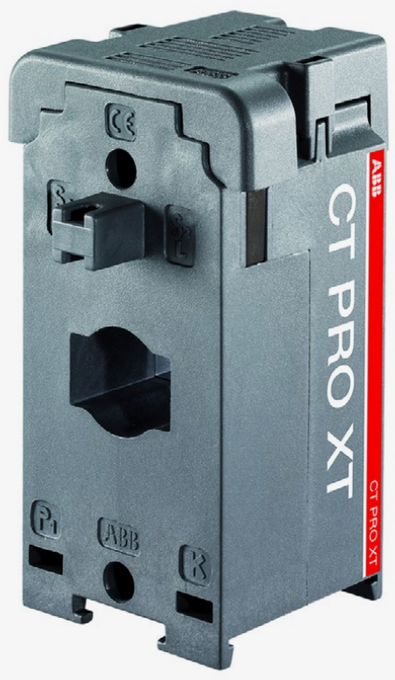

Referencia Para pedido	Tipo	Modelo	Valor referencial unitario S/
2CSG225745R1101	40/5A, clase 3, 2 VA, IP30	CTPROXT40	119.00
2CSG225755R1101	50/5A, clase 3, 2 VA, IP30	CTPROXT50	119.00
2CSG225765R1101	60/5A, clase 3, 2 VA, IP30	CTPROXT60	119.00
2CSG225775R1101	80/5A, clase 3, 2 VA, IP30	CTPROXT80	121.00
2CSG225785R1101	100/5A, clase 1, 3 VA, IP30	CTPROXT100	121.00
2CSG225795R1101	150/5A, clase 1, 5 VA, IP30	CTPROXT150	125.00
2CSG225805R1101	200/5A, clase 1, 5 VA, IP30	CTPROXT200	128.00
2CSG225815R1101	250/5A, clase 0,5, 5 VA, IP30	CTPROXT250	127.00
2CSG225825R1101	300/5A, clase 0,5, 5 VA, IP30	CTPROXT300	136.00
2CSG225835R1101	400/5A, clase 0,5, 5 VA, IP30	CTPROXT400	139.00

EQUIPOS DE MEDICIÓN

Transformadores de corriente

Series CT PRO XT y CT MAX

Referencia Para pedido	Tipo	Modelo	Valor referencial unitario S/
2CSG225945R1101	300/5A, clase 0,5, 4 VA, IP30	CTMAX300	149.00
2CSG225955R1101	400/5A, clase 0,5, 5 VA, IP30	CTMAX400	157.00
2CSG225965R1101	500/5A, clase 0,5, 6 VA, IP30	CTMAX500	169.00
2CSG225975R1101	600/5A, clase 0,5, 10 VA, IP30	CTMAX600	169.00
2CSG225985R1101	800/5A, clase 0,5, 10 VA, IP30	CTMAX800	174.00
2CSG225995R1101	1000/5A, clase 0,5, 10 VA, IP30	CTMAX1000	214.00

EQUIPOS DE MEDICIÓN

Relé diferencial (para montaje en puerta)

Serie ELR

Referencia para pedido	Tipo	Tensión de alimentación Un (V)	Valor referencial unitario S/
2CSG452211R1202	ELR48V24P	24-48 VAC/VDC	1,726.00
2CSG252211R1202	ELR48P	110 VAC/VDC y 230 VAC	1,726.00
2CSG452434R1202	ELR96V24P	24, 48, 115 VAC/VDC	2,186.00
2CSG152434R1202	ELR96P	110, 230 Y 400 VAC	2,177.00

Se requiere el uso de transformadores toroidales TR

ATRÁS INICIO

03

Componentes modulares para montaje para Riel-DIN

Sea cual sea la actividad que se lleve a cabo, ABB siempre le ofrece una solución con un portafolio completo, para que la energía que requiera, fluya de manera segura, donde se necesite, adaptándose a sus necesidades gracias a su modularidad.

Interruptores termomagnéticos

Interruptores diferenciales

Interruptores combinados magnetotérmicos y diferenciales

Interruptores horarios

Relé para protección diferencial

Contactores para Riel-Din

Seccionadores portafusibles de control

Protección contra sobretensiones transitorias

Tableros termoplásticos

Tableros y dispositivos para salas quirúrgicas

INICIO

COMPONENTES MODULARES PARA MONTAJE

Interruptores termomagnéticos para Riel-Din

Serie SH200 (Curva C)

Serie S200 (Curva C)

Serie S200 (Curva K)

Serie S200M (Curva C)

Serie S200P (Curva C)

Serie S202M UC (Curva K)

Serie S800C (Curva C)

Serie S800B (Curva C)

Accesorios para Serie S200 y S800

ATRÁS INICIO

COMPONENTES MODULARES PARA MONTAJE

Interruptores termomagnéticos para Riel-Din

Serie SH200 (Curva C)

SH200 Unipolares

SH200 Bipolares

SH200 Tripolares

SH200 Tetrapolares

ATRÁS INICIO

COMPONENTES MODULARES PARA MONTAJE

Interruptores termomagnéticos para Riel-Din

Serie SH200 (Curva C)

SH200 Unipolares (Curva C, Im= 5 a 10 In)

Referencia para pedido	Interruptor termomagnético (1 polo, curva C)	Corriente nominal In (A)	Valor referencial unitario S/
2CDS211001R0024	Mini Circuit Breaker SH201 C2 6kA	2	38.00
2CDS211001R0044	Mini Circuit Breaker SH201 C4 6kA	4	38.00
2CDS211001R0064	Mini Circuit Breaker SH201 C6 6kA	6	30.00
2CDS211001R0104	Mini Circuit Breaker SH201 C10 6kA	10	24.00
2CDS211001R0164	Mini Circuit Breaker SH201 C16 6kA	16	24.00
2CDS211001R0204	Mini Circuit Breaker SH201 C20 6kA	20	24.00
2CDS211001R0254	Mini Circuit Breaker SH201 C25 6kA	25	24.00
2CDS211001R0324	Mini Circuit Breaker SH201 C32 6kA	32	24.00
2CDS211001R0404	Mini Circuit Breaker SH201 C40 6kA	40	28.00
2CDS211001R0504	Mini Circuit Breaker SH201 C50 6kA	50	32.00
2CDS211001R0634	Mini Circuit Breaker SH201 C63 6kA	63	35.00

ATRÁS INICIO

COMPONENTES MODULARES PARA MONTAJE

Interruptores termomagnéticos para Riel-Din

Serie SH200 (Curva C)

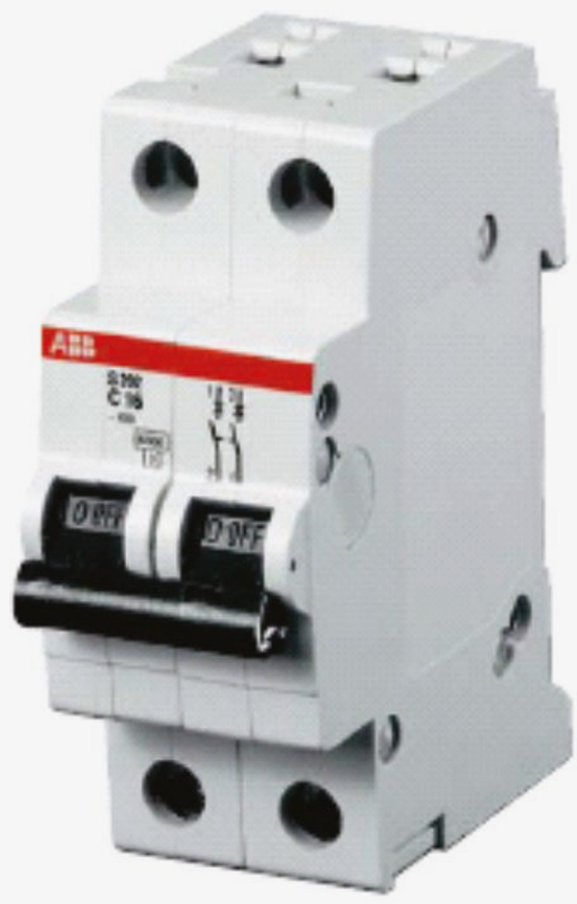

SH200 Bipolares (Curva C, Im= 5 a 10 In)

Referencia para pedido	Interruptor termomagnético (2 polos, curva C)	Corriente nominal In (A)	Valor referencial unitario S/
2CDS212001R0024	Mini Circuit Breaker SH202 C2 6kA	2	83.00
2CDS212001R0044	Mini Circuit Breaker SH202 C4 6kA	4	84.00
2CDS212001R0064	Mini Circuit Breaker SH202 C6 6kA	6	63.00
2CDS212001R0104	Mini Circuit Breaker SH202 C10 6kA	10	40.00
2CDS212001R0164	Mini Circuit Breaker SH202 C16 6kA	16	40.00
2CDS212001R0204	Mini Circuit Breaker SH202 C20 6kA	20	40.00
2CDS212001R0254	Mini Circuit Breaker SH202 C25 6kA	25	40.00
2CDS212001R0324	Mini Circuit Breaker SH202 C32 6kA	32	45.00
2CDS212001R0404	Mini Circuit Breaker SH202 C40 6kA	40	49.00
2CDS212001R0504	Mini Circuit Breaker SH202 C50 6kA	50	57.00
2CDS212001R0634	Mini Circuit Breaker SH202 C63 6kA	63	71.00

ATRÁS INICIO

COMPONENTES MODULARES PARA MONTAJE

Interruptores termomagnéticos para Riel-Din

Serie SH200 (Curva C)

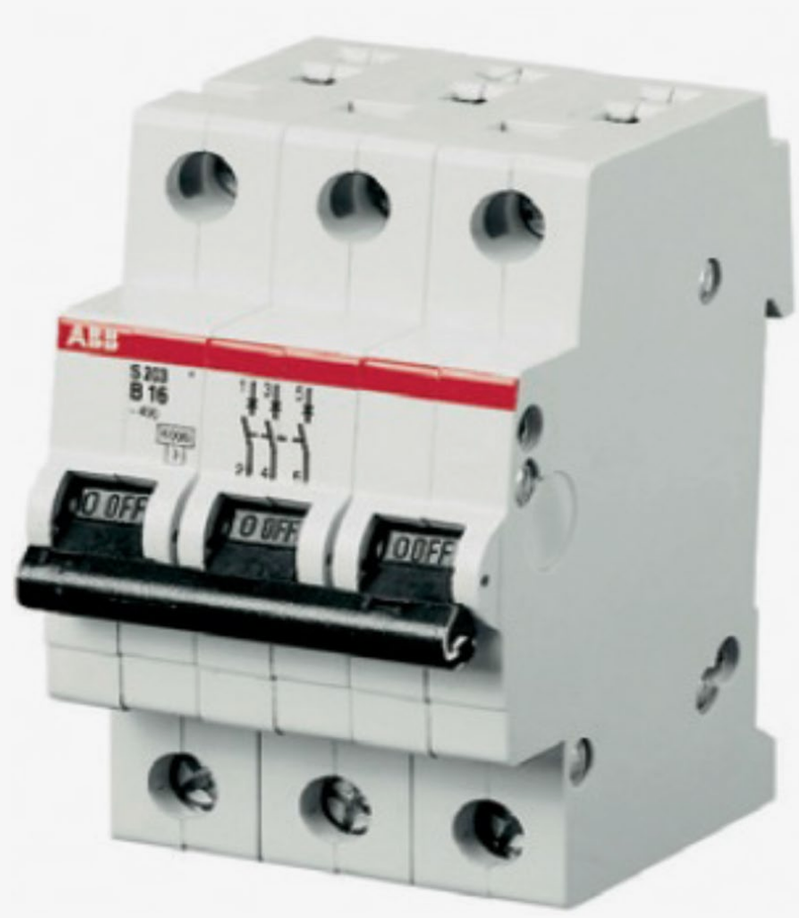

SH200 Tripolares (Curva C, Im= 5 a 10 In)

Referencia para pedido	Interruptor termomagnético (3 polos, curva C)	Corriente nominal In (A)	Valor referencial unitario S/
2CDS213001R0024	Mini Circuit Breaker SH203 C2 6kA	2	141.00
2CDS213001R0044	Mini Circuit Breaker SH203 C4 6kA	4	146.00
2CDS213001R0064	Mini Circuit Breaker SH203 C6 6kA	6	128.00
2CDS213001R0104	Mini Circuit Breaker SH203 C10 6kA	10	94.00
2CDS213001R0164	Mini Circuit Breaker SH203 C16 6kA	16	94.00
2CDS213001R0204	Mini Circuit Breaker SH203 C20 6kA	20	94.00
2CDS213001R0254	Mini Circuit Breaker SH203 C25 6kA	25	94.00
2CDS213001R0324	Mini Circuit Breaker SH203 C32 6kA	32	100.00
2CDS213001R0404	Mini Circuit Breaker SH203 C40 6kA	40	105.00
2CDS213001R0504	Mini Circuit Breaker SH203 C50 6kA	50	126.00
2CDS213001R0634	Mini Circuit Breaker SH203 C63 6kA	63	139.00

ATRÁS INICIO

COMPONENTES MODULARES PARA MONTAJE

Interruptores termomagnéticos para Riel-Din

Serie SH200 (Curva C)

SH200 Tetrapolares (Curva C, Im= 5 a 10 In)

Referencia para pedido	Interruptor termomagnético (4 polos, curva C)	Corriente nominal In (A)	Valor referencial unitario S/
2CDS214001R0024	Mini Circuit Breaker SH204 C2 6kA	2	201.00
2CDS214001R0044	Mini Circuit Breaker SH204 C4 6kA	4	207.00
2CDS214001R0064	Mini Circuit Breaker SH204 C6 6kA	6	183.00
2CDS214001R0104	Mini Circuit Breaker SH204 C10 6kA	10	169.00
2CDS214001R0164	Mini Circuit Breaker SH204 C16 6kA	16	115.00
2CDS214001R0204	Mini Circuit Breaker SH204 C20 6kA	20	115.00
2CDS214001R0254	Mini Circuit Breaker SH204 C25 6kA	25	136.00
2CDS214001R0324	Mini Circuit Breaker SH204 C32 6kA	32	136.00
2CDS214001R0404	Mini Circuit Breaker SH204 C40 6kA	40	140.00
2CDS214001R0504	Mini Circuit Breaker SH204 C50 6kA	50	224.00
2CDS214001R0634	Mini Circuit Breaker SH204 C63 6kA	63	236.00

ATRÁS INICIO

COMPONENTES MODULARES PARA MONTAJE

Interruptores termomagnéticos para Riel-Din

Serie S200 (Curva C)

S200 Unipolares

S200 Bipolares

S200 Tripolares

S200 Tetrapolares

ATRÁS INICIO

COMPONENTES MODULARES PARA MONTAJE

Interruptores termomagnéticos para Riel-Din

Serie S200 (Curva C)

S200 Unipolares (Curva C, Im= 5 a 10 In)

Referencia para pedido	Interruptor termomagnético (1 polo, curva C)	Corriente nominal In (A)	Valor referencial unitario S/
2CDS251001R0024	S201-C2	2	61.00
2CDS251001R0044	S201-C4	4	61.00
2CDS251001R0064	S201-C6	6	48.00
2CDS251001R0104	S201-C10	10	46.00
2CDS251001R0164	S201-C16	16	46.00
2CDS251001R0204	S201-C20	20	46.00
2CDS251001R0254	S201-C25	25	46.00
2CDS251001R0324	S201-C32	32	48.00
2CDS251001R0404	S201-C40	40	62.00
2CDS251001R0504	S201-C50	50	62.00
2CDS251001R0634	S201-C63	63	62.00

ATRÁS INICIO

COMPONENTES MODULARES PARA MONTAJE

Interruptores termomagnéticos para Riel-Din

Serie S200 (Curva C)

S200 Bipolares (Curva C, Im= 5 a 10 In)

Referencia para pedido	Interruptor termomagnético (2 polos, curva C)	Corriente nominal In (A)	Valor referencial unitario S/
2CDS252001R0024	S202-C2	2	129.00
2CDS252001R0044	S202-C4	4	129.00
2CDS252001R0064	S202-C6	6	98.00
2CDS252001R0104	S202-C10	10	82.00
2CDS252001R0164	S202-C16	16	82.00
2CDS252001R0204	S202-C20	20	82.00
2CDS252001R0254	S202-C25	25	82.00
2CDS252001R0324	S202-C32	32	82.00
2CDS252001R0404	S202-C40	40	115.00
2CDS252001R0504	S202-C50	50	111.00
2CDS252001R0634	S202-C63	63	111.00
2CDS252001R0804	S202-C80	80	311.00
2CDS252001R0824	S202-C100	100	381.00

ATRÁS INICIO

COMPONENTES MODULARES PARA MONTAJE

Interruptores termomagnéticos para Riel-Din

Serie S200 (Curva C)

S200 Tripolares (Curva C, Im= 5 a 10 In)

Referencia para pedido	Interruptor termomagnético (3 polos, curva C)	Corriente nominal In (A)	Valor referencial unitario S/
2CDS253001R0024	S203-C2	2	189.00
2CDS253001R0044	S203-C4	4	189.00
2CDS253001R0064	S203-C6	6	152.00
2CDS253001R0104	S203-C10	10	150.00
2CDS253001R0164	S203-C16	16	150.00
2CDS253001R0204	S203-C20	20	150.00
2CDS253001R0254	S203-C25	25	150.00
2CDS253001R0324	S203-C32	32	152.00
2CDS253001R0404	S203-C40	40	201.00
2CDS253001R0504	S203-C50	50	201.00
2CDS253001R0634	S203-C63	63	201.00
2CDS253001R0804	S203-C80	80	481.00
2CDS253001R0824	S203-C100	100	512.00

ATRÁS INICIO

COMPONENTES MODULARES PARA MONTAJE

Interruptores termomagnéticos para Riel-Din

Serie S200 (Curva C)

S200 Tetrapolares (Curva C, Im= 5 a 10 In)

Referencia para pedido	Interruptor termomagnético (3 polos, curva C)	Corriente nominal In (A)	Valor referencial unitario S/
2CDS254001R0024	S204-C2	2	294.00
2CDS254001R0044	S204-C4	4	294.00
2CDS254001R0064	S204-C6	6	213.00
2CDS254001R0104	S204-C10	10	209.00
2CDS254001R0164	S204-C16	16	189.00
2CDS254001R0204	S204-C20	20	189.00
2CDS254001R0254	S204-C25	25	195.00
2CDS254001R0324	S204-C32	32	195.00
2CDS254001R0404	S204-C40	40	266.00
2CDS254001R0504	S204-C50	50	274.00
2CDS254001R0634	S204-C63	63	288.00

ATRÁS INICIO

COMPONENTES MODULARES PARA MONTAJE

Interruptores termomagnéticos para Riel-Din

Serie S200M (Curva C)

S200M Bipolares (Curva C)

S200M Tripolares (Curva C)

ATRÁS INICIO

COMPONENTES MODULARES PARA MONTAJE

Interruptores termomagnéticos para Riel-Din

Serie S200 (Curva C)

S200M Bipolares (Curva C, Im= 5 a 10 In)

Referencia para pedido	Interruptor termomagnético (2 polos, curva C)	Corriente nominal In (A)	Valor referencial unitario S/
2CDS272001R0024	S202M-C2	2	188.00
2CDS272001R0044	S202M-C4	4	188.00
2CDS272001R0064	S202M-C6	6	166.00
2CDS272001R0104	S202M-C10	10	145.00
2CDS272001R0164	S202M-C16	16	145.00
2CDS272001R0204	S202M-C20	20	145.00
2CDS272001R0254	S202M-C25	25	145.00
2CDS272001R0324	S202M-C32	32	145.00
2CDS272001R0404	S202M-C40	40	188.00
2CDS272001R0504	S202M-C50	50	188.00
2CDS272001R0634	S202M-C63	63	188.00

ATRÁS INICIO

COMPONENTES MODULARES PARA MONTAJE

Interruptores termomagnéticos para Riel-Din

Serie S200 (Curva C)

S200M Tripolares (Curva C, Im= 5 a 10 In)

Referencia para pedido	Interruptor termomagnético (3 polos, curva C)	Corriente nominal In (A)	Valor referencial unitario S/
2CDS273001R0024	S203M-C2	2	304.00
2CDS273001R0044	S203M-C4	4	304.00
2CDS273001R0064	S203M-C6	6	257.00
2CDS273001R0104	S203M-C10	10	226.00
2CDS273001R0164	S203M-C16	16	226.00
2CDS273001R0204	S203M-C20	20	226.00
2CDS273001R0254	S203M-C25	25	226.00
2CDS273001R0324	S203M-C32	32	226.00
2CDS273001R0404	S203M-C40	40	304.00
2CDS273001R0504	S203M-C50	50	304.00
2CDS273001R0634	S203M-C63	63	304.00

ATRÁS INICIO

COMPONENTES MODULARES PARA MONTAJE

Interruptores termomagnéticos para Riel-Din

Serie S200P (Curva C)

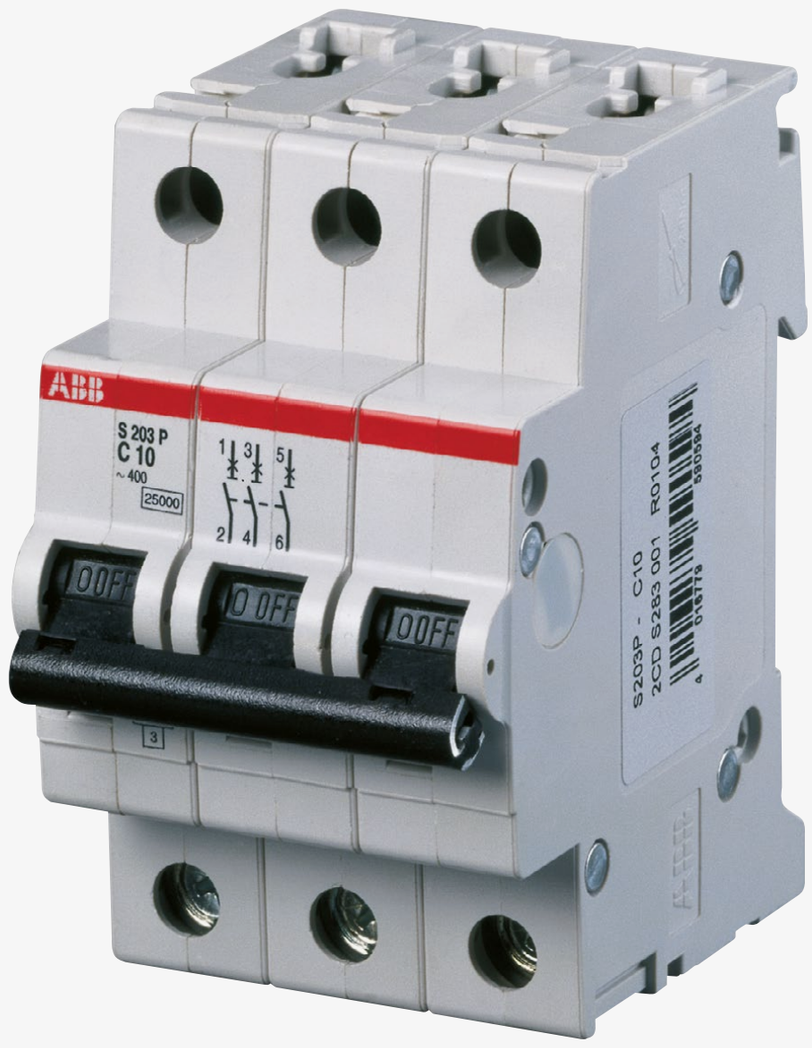

S200P Tripolares (Curva C, Im= 5 a 10 In)

Icn=Icu=25 kA for 0.5 A ≤In≤25 A Icn=Icu=15 kA for 32 A ≤In≤63 A

Referencia para pedido	Interruptor termomagnético (3 polos, curva c)	Corriente nominal In (A)	Valor referencial unitario S/
2CDS283001R0024	S203P-C2	2	400.00
2CDS283001R0044	S203P-C4	4	405.00
2CDS283001R0064	S203P-C6	6	464.00
2CDS283001R0104	S203P-C10	10	405.00
2CDS283001R0164	S203P-C16	16	405.00
2CDS283001R0204	S203P-C20	20	405.00
2CDS283001R0254	S203P-C25	25	396.00
2CDS283001R0324	S203P-C32	32	405.00
2CDS283001R0404	S203P-C40	40	516.00
2CDS283001R0504	S203P-C50	50	541.00
2CDS283001R0634	S203P-C63	63	541.00

ATRÁS INICIO

COMPONENTES MODULARES PARA MONTAJE

Interruptores termomagnéticos para Riel-Din

Serie S200P (Curva C)

S200P Tetrapolares Curva C, Im= 5 a 10 In)

Icn=Icu=25 kA for 0.5 A ≤In≤25 A Icn=Icu=15 kA for 32 A ≤In≤63 A

Referencia para pedido	Interruptor termomagnético (3 polos, curva c)	Corriente nominal In (A)	Valor referencial unitario S/
2CDS284001R0104	S204P-C10	10	500.00
2CDS284001R0164	S204P-C16	16	500.00
2CDS284001R0204	S204P-C20	20	500.00
2CDS284001R0254	S204P-C25	25	500.00
2CDS284001R0324	S204P-C32	32	500.00
2CDS284001R0404	S204P-C40	40	692.00

ATRÁS INICIO

COMPONENTES MODULARES PARA MONTAJE

Interruptores termomagnéticos para Riel-Din

Serie S202M UC (Curva K)

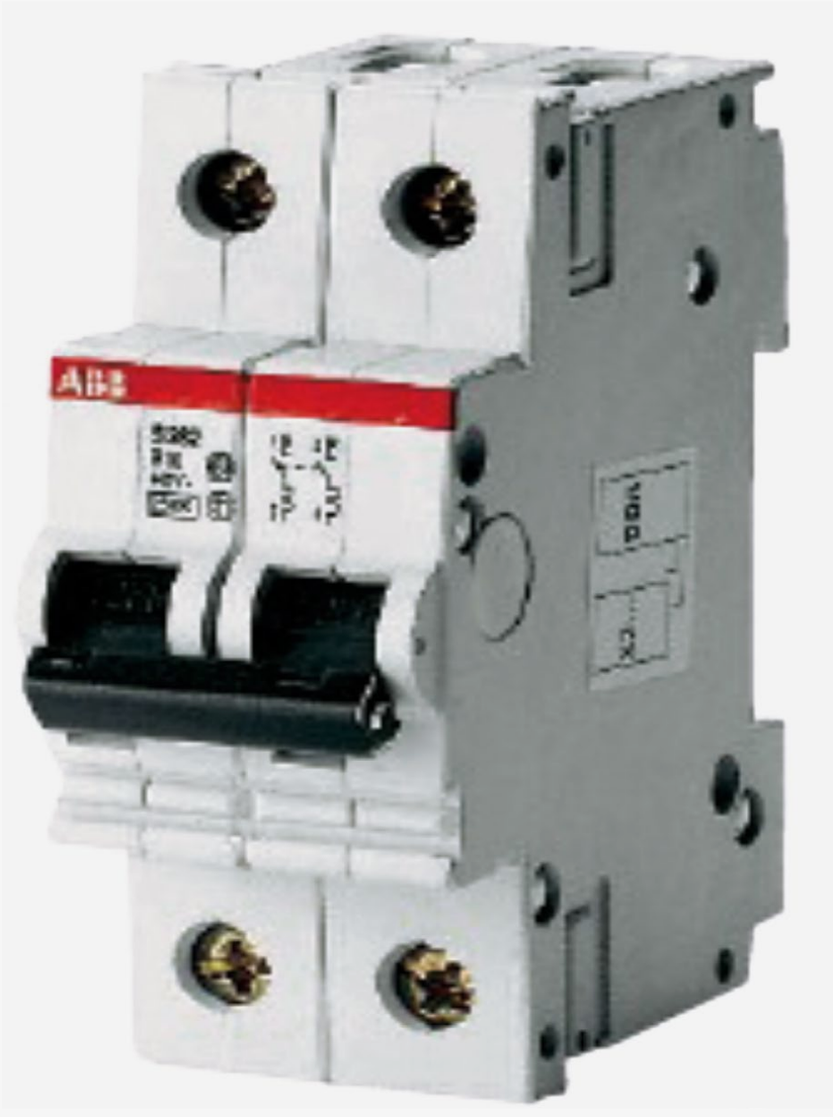

S202M UC Bipolares (Curva K, Im= 8 a 14 In)

Referencia para pedido	Interruptor termomagnético (2 polos, curva K)	Corriente nominal In (A)	Valor referencial unitario S/
2CDS272061R0277	S202M-K2UC	2	393.00
2CDS272061R0337	S202M-K4UC	4	396.00
2CDS272061R0377	S202M-K6UC	6	344.00
2CDS272061R0427	S202M-K10UC	10	300.00
2CDS272061R0467	S202M-K16UC	16	304.00
2CDS272061R0487	S202M-K20UC	20	304.00
2CDS272061R0517	S202M-K25UC	25	304.00
2CDS272061R0537	S202M-K32UC	32	304.00
2CDS272061R0557	S202M-K40UC	40	393.00
2CDS272061R0577	S202M-K50UC	50	382.00
2CDS272061R0607	S202M-K63UC	63	412.00

ATRÁS INICIO

COMPONENTES MODULARES PARA MONTAJE

Interruptores termomagnéticos para Riel-Din

Serie S200 (Curva K)

S200 Bipolares (Curva K)

S200 Tripolares (Curva K)

ATRÁS INICIO

COMPONENTES MODULARES PARA MONTAJE

Interruptores termomagnéticos para Riel-Din

Serie S200 (Curva K)

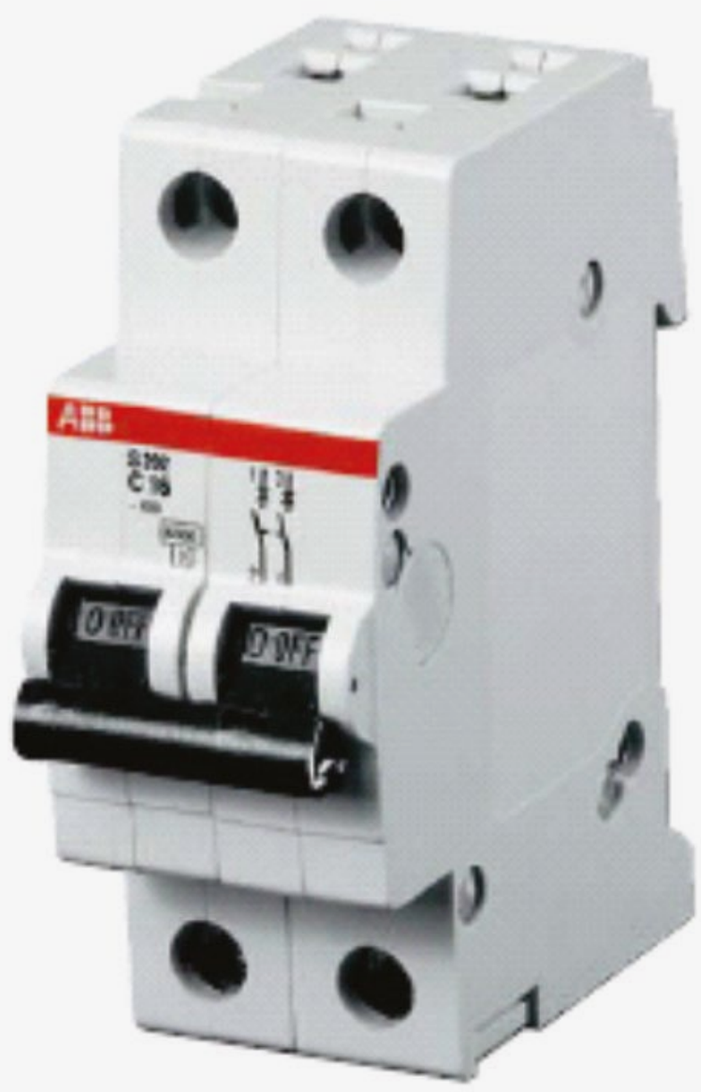

S200 Bipolares (Curva K, Im= 10 a 14 In)

Referencia para pedido	Interruptor termomagnético (2 polos, curva K)	Corriente nominal In (A)	Valor referencial unitario S/
2CDS252001R0277	S202-K2	2	200.00
2CDS252001R0337	S202-K4	4	197.00
2CDS252001R0377	S202-K6	6	167.00
2CDS252001R0427	S202-K10	10	145.00
2CDS252001R0467	S202-K16	16	143.00
2CDS252001R0487	S202-K20	20	143.00
2CDS252001R0517	S202-K25	25	143.00
2CDS252001R0537	S202-K32	32	143.00
2CDS252001R0557	S202-K40	40	191.00
2CDS252001R0577	S202-K50	50	193.00
2CDS252001R0607	S202-K63	63	200.00

ATRÁS INICIO

COMPONENTES MODULARES PARA MONTAJE

Interruptores termomagnéticos para Riel-Din

Serie S200 (Curva K)

S200 Tripolares (Curva K, Im= 10 a 14 In)

Referencia para pedido	Interruptor termomagnético (3 polos, curva K)	Corriente nominal In (A)	Valor referencial unitario S/
2CDS253001R0277	S203-K2	2	303.00
2CDS253001R0337	S203-K4	4	314.00
2CDS253001R0377	S203-K6	6	245.00
2CDS253001R0427	S203-K10	10	218.00
2CDS253001R0467	S203-K16	16	218.00
2CDS253001R0487	S203-K20	20	213.00
2CDS253001R0517	S203-K25	25	226.00
2CDS253001R0537	S203-K32	32	218.00
2CDS253001R0557	S203-K40	40	296.00
2CDS253001R0577	S203-K50	50	296.00
2CDS253001R0607	S203-K63	63	307.00

ATRÁS INICIO

COMPONENTES MODULARES PARA MONTAJE

Interruptores termomagnéticos para Riel-Din

Serie S800B (Curva C)

S800B Bipolares (Curva C)

S800B Tripolares (Curva C)

ATRÁS INICIO

COMPONENTES MODULARES PARA MONTAJE

Interruptores termomagnéticos para Riel-Din

Serie S800B (Curva C)

S800B Bipolares (Curva C, Im= 5 a 10 In)

Referencia para pedido	Interruptor termomagnético (2 polos, curva C)	Corriente nominal In (A)	Valor referencial unitario S/
2CCS812001R0324	S802B-C32	32	232.00
2CCS812001R0404	S802B-C40	40	232.00
2CCS812001R0504	S802B-C50	50	274.00
2CCS812001R0634	S802B-C63	63	278.00
2CCS812001R0804	S802B-C80	80	343.00
2CCS812001R0824	S802B-C100	100	353.00
2CCS812001R0844	S802B-C125	125	362.00

ATRÁS INICIO

COMPONENTES MODULARES PARA MONTAJE

Interruptores termomagnéticos para Riel-Din

Serie S800B (Curva C)

S800B Tripolares (Curva C, Im= 5 a 10 In)

Referencia para pedido	Interruptor termomagnético (3 polos, curva C)	Corriente nominal In (A)	Valor referencial unitario S/
2CCS813001R0324	S803B-C32	32	342.00
2CCS813001R0404	S803B-C40	40	349.00
2CCS813001R0504	S803B-C50	50	403.00
2CCS813001R0634	S803B-C63	63	409.00
2CCS813001R0804	S803B-C80	80	494.00
2CCS813001R0824	S803B-C100	100	500.00
2CCS813001R0844	S803B-C125	125	507.00

ATRÁS INICIO

COMPONENTES MODULARES PARA MONTAJE

Interruptores termomagnéticos para Riel-Din

Serie S800C (Curva C)

S800C Bipolares (Curva C)

S800C Tripolares (Curva C)

ATRÁS INICIO

COMPONENTES MODULARES PARA MONTAJE

Interruptores termomagnéticos para Riel-Din

Serie S800C (Curva C)

S800C Bipolares (Curva C, Im= 5 a 10 In)

Referencia para pedido	Interruptor termomagnético (2 polos, curva C)	Corriente nominal In (A)	Valor referencial unitario S/
2CCS882001R0104	S802C-C10	10	263.00
2CCS882001R0164	S802C-C16	16	263.00
2CCS882001R0204	S802C-C20	20	263.00
2CCS882001R0254	S802C-C25	25	263.00
2CCS882001R0324	S802C-C32	32	263.00
2CCS882001R0404	S802C-C40	40	294.00
2CCS882001R0504	S802C-C50	50	294.00
2CCS882001R0634	S802C-C63	63	294.00
2CCS882001R0804	S802C-C80	80	367.00
2CCS882001R0824	S802C-C100	100	400.00
2CCS882001R0844	S802C-C125	125	408.00

ATRÁS INICIO

COMPONENTES MODULARES PARA MONTAJE

Interruptores termomagnéticos para Riel-Din

Serie S800C (Curva C)

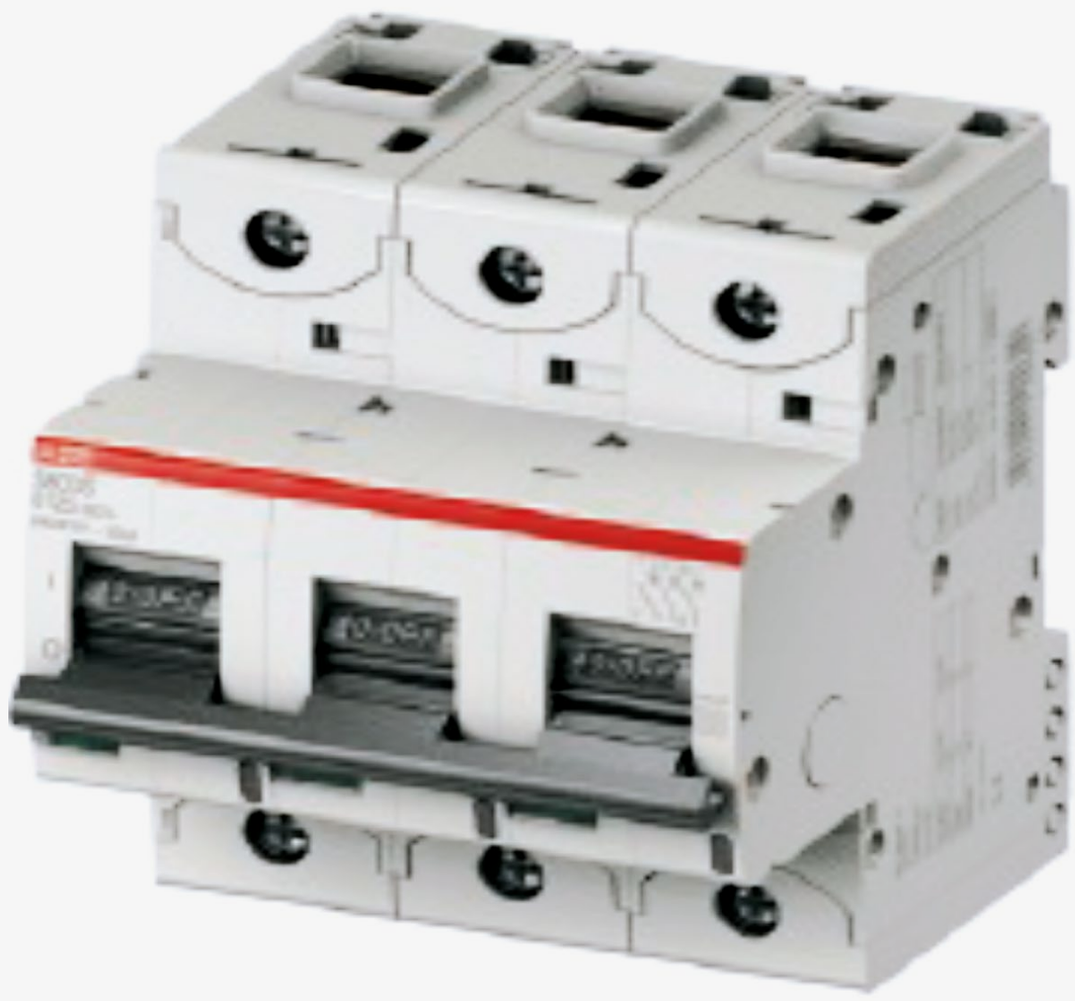

S800C Tripolares (Curva C, Im= 5 a 10 In)

Referencia para pedido	Interruptor termomagnético (3 polos, curva C)	Corriente nominal In (A)	Valor referencial unitario S/
2CCS883001R0104	S803C-C10	10	372.00
2CCS883001R0164	S803C-C16	16	372.00
2CCS883001R0204	S803C-C20	20	372.00
2CCS883001R0254	S803C-C25	25	372.00
2CCS883001R0324	S803C-C32	32	372.00
2CCS883001R0404	S803C-C40	40	416.00
2CCS883001R0504	S803C-C50	50	416.00
2CCS883001R0634	S803C-C63	63	416.00
2CCS883001R0804	S803C-C80	80	529.00
2CCS883001R0824	S803C-C100	100	553.00
2CCS883001R0844	S803C-C125	125	569.00

ATRÁS INICIO

COMPONENTES MODULARES PARA MONTAJE

Interruptores termomagnéticos para Riel-Din

Accesorios para S200 y S800

Accesorios

Motores operadores

ATRÁS INICIO

COMPONENTES MODULARES PARA MONTAJE

Interruptores termomagnéticos para Riel-Din

Accesorios para S200 y S800

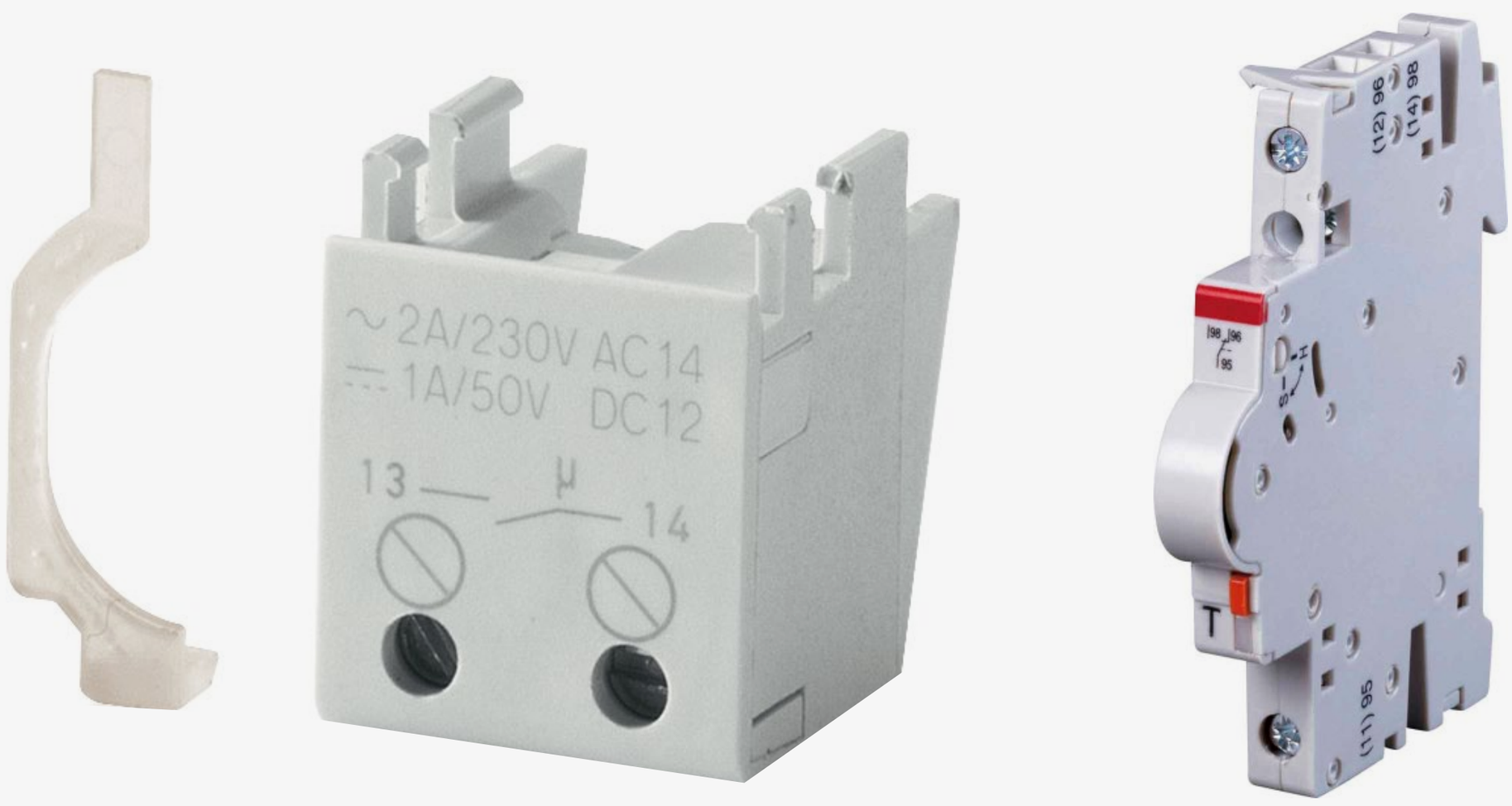

Referencia para pedido	Tipo de contacto	Interruptor	Valor referencial unitario S/
2CDS200922R0001	1NA/NC + 1 Señal, 10A	S200	98.00
2CDS200912R0001	1NA/NC, 10A	S200	67.00
2CCS800900R0011	1NA/NC	S800	172.00
2CCS800900R0021	1NA/NC + 1 Señal	S800	209.00
2CDS200970R0031	Contacto auxiliar de montaje inferior 1NC	S200	63.00
2CDS200970R0032	Contacto auxiliar de montaje inferior 1NA	S200	63.00

ATRÁS INICIO

COMPONENTES MODULARES PARA MONTAJE

Interruptores termomagnéticos para Riel-Din

Accesorios para S200 y S800

Motores operadores para S200

Referencia para pedido	Tipo de moto operador	Valor referencial unitario S/
2CSS203997R0013	Para Interruptor Termomagnético S200 (2 y 3 polos) 12..30 VAC / 12..48 VDC	1,476.00
2CSS204997R0013	Para Interruptor Termomagnético S200 (4 polos) 12..30 VAC / 12..48 VDC	1,396.00

ATRÁS INICIO

COMPONENTES MODULARES PARA MONTAJE

Interruptores diferenciales para Riel-Din

Serie FH200-AC

Serie F200-AC

Serie F200-A Inmunizados

Serie F200-B

Serie F200-A APR Superinmunizados

ATRÁS INICIO

COMPONENTES MODULARES PARA MONTAJE

Interruptores diferenciales para Riel-Din

FH200-AC

Referencia para pedido	Interruptor diferencial	Polos	Corriente nominal In (A)	Valor referencial unitario S/
1TMF202006R1250	FH202 AC-25/0.03	2	25	138.00
1TMF202006R1400	FH202 AC-40/0.03	2	40	164.00
1TMF202006R1630	FH202 AC-63/0.03	2	63	199.00
1TMF202006R3250	FH202 AC-25/0.3	2	25	271.00
1TMF202006R3400	FH202 AC-40/0.3	2	40	284.00
1TMF202006R3630	FH202 AC-63/0.3	2	63	305.00
1TMF204006R1250	FH204 AC-25/0.03	4	25	282.00
1TMF204006R1400	FH204 AC-40/0.03	4	40	338.00
1TMF204006R1630	FH204 AC-63/0.03	4	63	389.00
1TMF204006R3250	FH204 AC-25/0,3	4	25	373.00
1TMF204006R3400	FH204 AC-40/0,3	4	40	391.00

ATRÁS INICIO

COMPONENTES MODULARES PARA MONTAJE

Interruptores diferenciales para Riel-Din

F200-AC

Referencia para pedido	Interruptor diferencial	Polos	Corriente nominal In (A)	Valor referencial unitario S/
1TMF202005R1250	F202 AC-25/0.03	2	25	267.00
1TMF202005R1400	F202 AC-40/0.03	2	40	301.00
1TMF202005R1630	F202 AC-63/0.03	2	63	437.00
2CSF202005R1800	F202 AC-80/0.03	2	80	556.00
2CSF202005R1900	F202 AC-100/0.03	2	100	619.00
1TMF204005R1250	F204 AC-25/0,03	4	25	389.00
1TMF204005R1400	F204 AC-40/0,03	4	40	442.00
1TMF204005R1630	F204 AC-63/0,03	4	63	658.00
2CSF204005R1800	F204 AC-80/0.03	4	80	500.00
2CSF204005R1900	F204 AC-100/0.03	4	100	566.00
2CSF204005R3250	F204AC-25/0.3	4	25	507.00
2CSF204005R3400	F204AC-40/0.3	4	40	567.00
2CSF204005R3630	F204AC-63/0.3	4	63	966.00
2CSF204005R3800	F204AC-80/0.3	4	80	686.00
2CSF204005R3900	F204AC-100/0.3	4	100	1,068.00

ATRÁS INICIO

COMPONENTES MODULARES PARA MONTAJE

Interruptores diferenciales para Riel-Din

F200-A Inmunizados

Referencia para pedido	Interruptor diferencial	Polos	Corriente nominal In (A)	Valor referencial unitario S/
2CSF202101R1250	F202 A-25/0.03	2	25	385.00
2CSF202101R1400	F202 A-40/0.03	2	40	417.00
2CSF202101R1630	F202 A-63/0.03	2	63	524.00
2CSF202101R1800	F202 A-80/0.03	2	80	525.00
2CSF202101R1900	F202 A-100/0.03	2	100	677.00
2CSF204101R1250	F204 A-25/0.03	4	25	617.00
2CSF204101R1400	F204 A-40/0.03	4	40	682.00
2CSF204101R1630	F204 A-63/0.03	4	63	1,129.00
2CSF204101R1800	F204 A-80/0.03	4	80	650.00
2CSF204101R1900	F204 A-100/0.03	4	100	735.00

ATRÁS INICIO

COMPONENTES MODULARES PARA MONTAJE

Interruptores diferenciales para Riel-Din

F200-B

Referencia para pedido	Interruptor diferencial	Polos	Corriente nominal In (A)	Valor referencial unitario S/
2CSF202568R1160	F202B-16/0.03	2	16	929.00
2CSF202568R1250	F202B-25/0.03	2	25	952.00
2CSF202568R1400	F202B-40/0.03	2	40	885.00
2CSF202568R1630	F202B-63/0.03	2	63	1,059.00
2CSF202568R3160	F202B-16/0.3	2	16	929.00
2CSF202568R3250	F202B-25/0.3	2	25	952.00
2CSF202568R3400	F202B-40/0.3	2	40	885.00
2CSF202568R3630	F202B-63/0.3	2	63	1,059.00
2CSF204568R1250	F204B-25/0.03	4	25	3,927.00
2CSF204568R1400	F204B-40/0.03	4	40	3,725.00
2CSF204568R1630	F204B-63/0.03	4	63	4,012.00
2CSF204568R3250	F204B-25/0.3	4	25	4,047.00
2CSF204568R3400	F204B-40/0.3	4	40	4,385.00
2CSF204568R3630	F204B-63/0.3	4	63	4,746.00

ATRÁS INICIO

COMPONENTES MODULARES PARA MONTAJE

Interruptores diferenciales para Riel-Din

F200A-AP-R Superinmunizados

Referencia para pedido	Interruptor diferencial	Polos	Corriente nominal In (A)	Valor referencial unitario S/
2CSF202401R1250	F202A-25/0.03AP-R	2	25	338.00
2CSF202401R1400	F202A-40/0.03AP-R	2	40	365.00
2CSF202401R1630	F202A-63/0.03AP-R	2	63	560.00
2CSF202401R1800	F202A-80/0.03AP-R	2	80	1,188.00
2CSF202401R1900	F202A-100/0.03AP-R	2	100	1,485.00
2CSF204401R1250	F204A-25/0.03 AP-R	4	25	626.00
2CSF204401R1400	F204A-40/0.03 AP-R	4	40	704.00
2CSF204401R1630	F204A-63/0.03 AP-R	4	63	1,116.00
2CSF204401R1800	F204A-80/0.03 AP-R	4	80	2,339.00
2CSF204401R1900	F204A-100/0.03 AP-R	4	100	2,872.00
2CSF204401R1950	F204A-125/0.03 AP-R	4	125	5,631.00

ATRÁS INICIO

COMPONENTES MODULARES PARA MONTAJE

Interruptores combinados magnetotérmicos y diferenciales para Riel-Din

DS202C Tipo A, Curva C

DS202C M Tipo AP-R (súperinmunizado), Curva C

ATRÁS INICIO

COMPONENTES MODULARES PARA MONTAJE

Interruptores combinados magnetotérmicos y diferenciales para Riel-Din

DS201C Tipo A, Curva C

DS201C Tipo A, curva C, Icn = 6000 A

Referencia para pedido	Interruptor diferencial	Polos	Corriente nominal In (A)	Valor referencial unitario S/
2CSR255080R1064	DS201 C6 AC30	1P+N	6	312.00
2CSR255080R1104	DS201 C10 AC30	1P+N	10	283.00
2CSR255080R1164	DS201 C16 AC30	1P+N	16	257.00
2CSR255080R1204	DS201 C20 AC30	1P+N	20	257.00
2CSR255080R1254	DS201 C25 AC30	1P+N	25	257.00
2CSR255080R1324	DS201 C32 AC30	1P+N	32	282.00
2CSR255080R1404	DS201 C40 AC30	1P+N	40	339.00

ATRÁS INICIO

COMPONENTES MODULARES PARA MONTAJE

Interruptores combinados magnetotérmicos y diferenciales para Riel-Din

DS202C Tipo A, Curva C

Precios de introducción

Termodiferencial DS202, 2P,

curva C, Tipo APR, Icn = 10,000 A (10kA)

Referencia para pedido	Interruptor diferencial	Polos	Corriente nominal In (A)	Valor referencial unitario S/
2CSR272440R1064	DS202C M C6 APR30	2	25	312.00
2CSR272440R1104	DS202C M C10 APR30	2	40	283.00
2CSR272440R1164	DS202C M C16 APR30	2	80	281.00
2CSR272440R1204	DS202C M C20 APR30	2	100	285.00
2CSR272440R1254	DS202C M C25 APR30	4	25	305.00
2CSR272440R1324	DS202C M C32 APR30	4	40	336.00

ATRÁS INICIO

COMPONENTES MODULARES PARA MONTAJE

Interruptores horarios para Riel-Din

Interruptor horario analógico

Interruptor horario digital

COMPONENTES MODULARES PARA MONTAJE

Interruptores horarios para Riel-Din

Analógico

Serie AD1NO-R-15m y serie AD1CO-R-15m

Referencia para pedido	Interruptor horario analógico	Número de contactos	Dimensión modular	Valor referencial unitario S/
2CSM222461R1000	AD1NO-R-15m	1 NA	1	331.00
2CSM208151R1000	AD1CO-R-15m	1 NA/NC	2.5	356.00

ATRÁS INICIO

COMPONENTES MODULARES PARA MONTAJE

Interruptores horarios para Riel-Din

Digital

Programable vía smartphone o tablet

Referencia para pedido	Interruptor horario analógico	Número de contactos	Dimensión modular	Valor referencial unitario S/
2CSM222531R1000	DW1	1 NA/NC	2	671.00

ATRÁS INICIO

COMPONENTES MODULARES PARA MONTAJE

Relé para protección diferencial para Riel-Din

RD2 y RD3

Toroides

ATRÁS INICIO

COMPONENTES MODULARES PARA MONTAJE

Relé para protección diferencial para Riel-Din

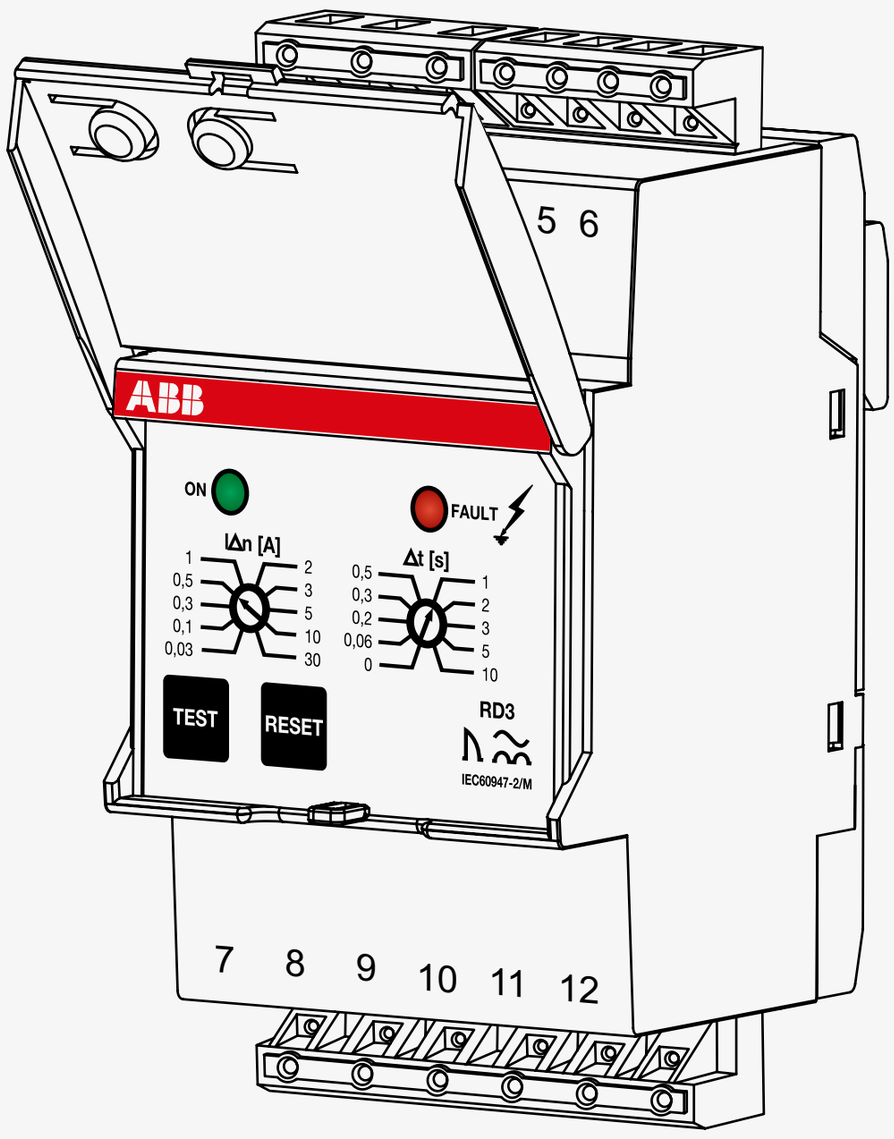

Relés diferenciales RD2 y RD3

Referencia para pedido	Tipo	Tensión de alimentación Un (V)	Valor referencial unitario S/
2CSM142120R1201	RD2	230-400 VAC	984.00
2CSM242120R1201	RD2-48	48-150 VAC/DC	1,268.00
2CSJ201001R0002	RD3	230-400 VAC	1,437.00

ATRÁS INICIO

COMPONENTES MODULARES PARA MONTAJE

Relé para protección diferencial para Riel-Din

Toroides

Referencia para pedido	Diámetro de abertura D (mm)	Modelo	Valor referencial unitario S/
Núcleo cerrado			
2CSG035100R1211	35	TR1	405.00
2CSG060100R1211	60	TR2	412.00
2CSG080100R1211	80	TR3	655.00
2CSG110100R1211	110	TR4	806.00
2CSG210100R1211	210	TR5	1,788.00
Núcleo abierto			
2CSG110200R1211	110	TR4/A	1,707.00
2CSG160200R1211	160	TR160A	2,155.00
2CSG210200R1211	210	TR5/A	2,298.00

COMPONENTES MODULARES PARA MONTAJE

Contactores para Riel-Din

Referencia para pedido	Modelo	N. de polos	Corriente (A) AC-1 / AC-7a	Corriente (A) AC-3 / AC-7b	Valor referencial unitario S/
BOBINA: 230…240 Vac/dc					
1SBE111111R0620	ESB16-20N-06	2	16	6	138.00
1SBE121111R0620	ESB20-20N-06	2	20	9	155.00
1SAE341111R0620	ESB40-20N-06	2	40	22	271.00

ATRÁS INICIO

COMPONENTES MODULARES PARA MONTAJE

Seccionadores portafusibles de control

Seccionador portafusible e90

Seccionador portafusible E91/30CC

COMPONENTES MODULARES PARA MONTAJE

Seccionadores portafusibles de control

Seccionador portafusible e90

Referencia para pedido	Tensión de alimentación Un (VAC)	Capacidad de corriente (A)	Valor referencial unitario S/
Núcleo cerrado			
2CSM200923R1801	690	32	25.00

ATRÁS INICIO

COMPONENTES MODULARES PARA MONTAJE

Seccionadores portafusibles de control

Seccionador portafusible E91/30CC

Referencia para pedido	Tensión de alimentación Un (VAC)	Capacidad de corriente (A)	Valor referencial unitario S/
Núcleo cerrado			
2CSM299872R1801	690	30	32.00

ATRÁS INICIO

COMPONENTES MODULARES PARA MONTAJE

Protección contra sobretensiones transitorias System Pro M Compact

Serie OVR Tipo 2 (IEC)

Serie OVR Tipo 1 + 2 (IEC)

Serie OVRHTP (UL)

Serie OVRHT3C (UL)

ATRÁS INICIO

COMPONENTES MODULARES PARA MONTAJE

Protección contra sobretensiones transitorias

Serie OVR

OVR T2 (1P)

OVR T2 (3P)

Tipo 2

Referencia para pedido	Modelo Tipo 2	Número de polos/ Tipo de conexión	I máx (8/20) (kA)	Valor referencial unitario S/
2CTB803871R2300	OVR T2 40-275 P QS	1P (TT, TN-C, TN-S)	40	238.00
2CTB803972R1100	OVR T2 1N 40-275 P QS	1P+N (TT, TN-S)	40	560.00
2CTB803871R1200	OVR T2 40-440 P QS	1P (TT, TN-C,TN-S, IT)	40	285.00
2CTB803873R2400	OVR T2 3L 40-275 P QS	3P (TN-C)	40	940.00
2CTB803973R1100	OVR T2 3N 40-275 P QS	3P + N (TT, TN-S)	40	902.00
2CTB803873R2800	OVR T2 3L 40-440 P QS	3P (TN-C, IT)	40	793.00
2CTB803973R1400	OVR T2 3N 40-440 P QS	3P+N (TT, TN-S)	40	1,409.00

Nota: Cantidad mínima de pedido 1 unidad

ATRÁS INICIO

COMPONENTES MODULARES PARA MONTAJE

Protección contra sobretensiones transitorias

Serie OVR

OVR T1 - T2 (1P)

OVR T1 - T2 (3P)

Tipo 1 + 2

Referencia para pedido	Modelo (Tipo 1+2)	Número de polos/ Tipo de conexión	I máx (8/20)/ I imp (10/350) (kA)	Valor referencial unitario S/
2CTB815710R1200	OVR T1-T2 12.5-275s P QS	1P (TT, TN-C, TN-S)	80 / 12.5	880.00
2CTB815710R1300	OVR T1-T2 1N 12.5-275s P QS	1P+N (TT, TN-S)	80 / 12.5	743.00
2CTB815710R4100	OVR T1-T2 12.5-440s P QS	1P (TT, TN-C,TN-S, IT)	80 / 12.5	1,047.00
2CTB815710R4200	OVR T1-T2 1N 12.5-440s P QS	1P+N (TT, TN-S)	80 / 12.5	1,356.00
2CTB815710R1800	OVR T1-T2 3L 12.5-275s P QS	3P (TN-C)	80 / 12.5	1,951.00
2CTB815710R1900	OVR T1-T2 3N 12.5-275s P QS	3P +N (TT, TN-S)	80 / 12.5	2,912.00
2CTB815710R4700	OVR T1-T2 3L 12.5-440s P QS	3P (TN-C, IT)	80 / 12.5	2,937.00
2CTB815710R4800	OVR T1-T2 3N 12.5-440s P QS	3P +N (TT, TN-S)	80 / 12.5	3,495.00

Nota: Cantidad mínima de pedido 1 unidad

ATRÁS INICIO

COMPONENTES MODULARES PARA MONTAJE

Dispositivos de protección contra sobretensiones transitorias

Serie OVRHTP

Nuevo Código	Descripción OVRHTP (nuevo modelo)	Corriente de sobretensión única kA (onda 8/20uS)	Valor referencial unitario S/
2CJC108220Y4704	OVRHTP, 080kA, 380Y/220, 3-phase estrella, 4 hilos + T, Metal, Filter (Tipo 1 UL)	80	5,730.00
2CJC110220Y4704	OVRHTP, 100kA, 380Y/220, 3-phase estrella, 4 hilos + T, Metal, Filter (Tipo 1 UL)	100	6,847.00
2CJC116220Y4804	OVRHTP, 160kA, 380Y/220, 3-phase estrella, 4 hilos + T, Metal, Filter (Tipo 1 UL)	160	10,026.00
2CJC120220Y4804	OVRHTP, 200kA, 380Y/220, 3-phase estrella, 4 hilos + T, Metal, Filter (Tipo 1 UL)	200	11,804.00
2CJC130220Y4804	OVRHTP, 300kA, 380Y/220, 3-phase estrella, 4 hilos + T, Metal, Filter (Tipo 1 UL)	300	17,394.00
2CJC140220Y4804	OVRHTP, 400kA, 380Y/220, 3-phase estrella, 4 hilos + T, Metal, Filter (Tipo 1 UL)	400	21,931.00

ATRÁS INICIO

COMPONENTES MODULARES PARA MONTAJE

Dispositivos de protección contra sobretensiones transitorias

Serie OVRHT3C

Nuevo Código	Descripción OVRHTP (nuevo modelo)	Corriente de sobretensión única kA (onda 8/20uS)	Valor referencial unitario S/
2CJC605230Y0000	OVRHT3C, 50KA, 230/400 estrella, 3-fases, 4 hilos + T (tipo1 UL)	50	1,852.00
2CJC605240P0000	OVRHT3C, 5 0 kA, 240V, 1 fase, 2 hilos + T (tipo1 UL)	50	1,410.00
2CJC605240D0000	OVRHT3C, 3 fases, Delta, 3 hilos + T, 50 kA, 240V	50	1,812.00
2CJC605380D0000	OVRHT3C, 3 fases, Delta, 3 hilos + T, 50 kA, 380V	50	1,842.00

ATRÁS INICIO

COMPONENTES MODULARES PARA MONTAJE

Tableros termoplásticos Mistral

Tableros Termoplásticos de Distribución

Accesorios

COMPONENTES MODULARES PARA MONTAJE

Tableros termoplásticos Mistral
de distribución para empotrar

Referencia para pedido	Tipo	Dimensiones (mm) [An x Alt x Pr]	Valor referencial unitario S/
1SLM004100A1202	Tablero MISTRAL 41F p/transparente 8 módulos	232x250x108	88.00
1SLM004100A1203	Tablero MISTRAL 41F p/transparente 12 módulos	320x250x108	109.00
1SLM004100A1204	Tablero MISTRAL 41F p/transparente 18 módulos	430x250x108	124.00
1SLM004100A1205	Tablero MISTRAL 41F p/transparente 24 módulos	320x435x108	133.00
1SLM004100A1206	Tablero MISTRAL 41F p/transparente 36 módulos 2 filas	430x435x108	204.00
1SLM004100A1207	Tablero MISTRAL 41F p/transparente 36 módulos 3 filas	320x600x108	225.00
1SLM004100A1208	Tablero MISTRAL 41F p/transparente 48 módulos	320x735x108	316.00
1SLM004100A1209	Tablero MISTRAL 41F p/transparente 54 módulos	430x600x128	332.00
1SLM004100A1210	Tablero MISTRAL 41F p/transparente 72 módulos	430x735x128	406.00

COMPONENTES MODULARES PARA MONTAJE

Tableros termoplásticos Mistral
de distribución para empotrar

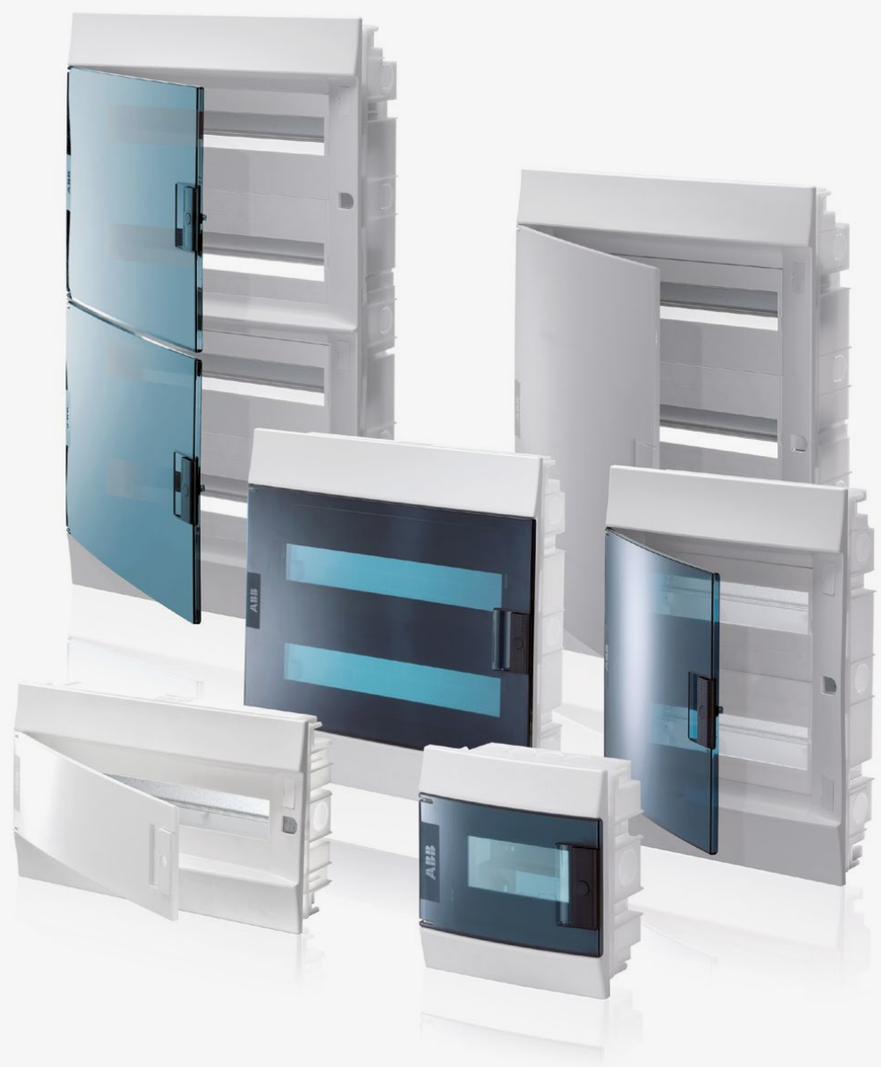

Referencia para pedido	Tipo	Dimensiones (mm) [An x Alt x Pr]	Valor referencial unitario S/
1SLM004100A1102	Tablero MISTRAL 41F p/opaca 8 módulos	232x250x108	95.00
1SLM004100A1103	Tablero MISTRAL 41F p/opaca 12 módulos	320x250x108	84.00
1SLM004100A1104	Tablero MISTRAL 41F p/opaca 18 módulos	430x250x108	114.00
1SLM004100A1105	Tablero MISTRAL 41F p/opaca 24 módulos	320x435x108	154.00
1SLM004100A1106	Tablero MISTRAL 41F p/opaca 36 módulos 2 filas	430x435x108	204.00
1SLM004100A1107	Tablero MISTRAL 41F p/opaca 36 módulos 3 filas	320x600x108	225.00
1SLM004100A1108	Tablero MISTRAL 41F p/opaca 48 módulos	320x735x108	316.00
1SLM004100A1109	Tablero MISTRAL 41F p/opaca 54 módulos	430x600x128	332.00
1SLM004100A1110	Tablero MISTRAL 41F p/opaca 72 módulos	430x735x128	406.00

COMPONENTES MODULARES PARA MONTAJE

Tableros termoplásticos Mistral

Accesorios

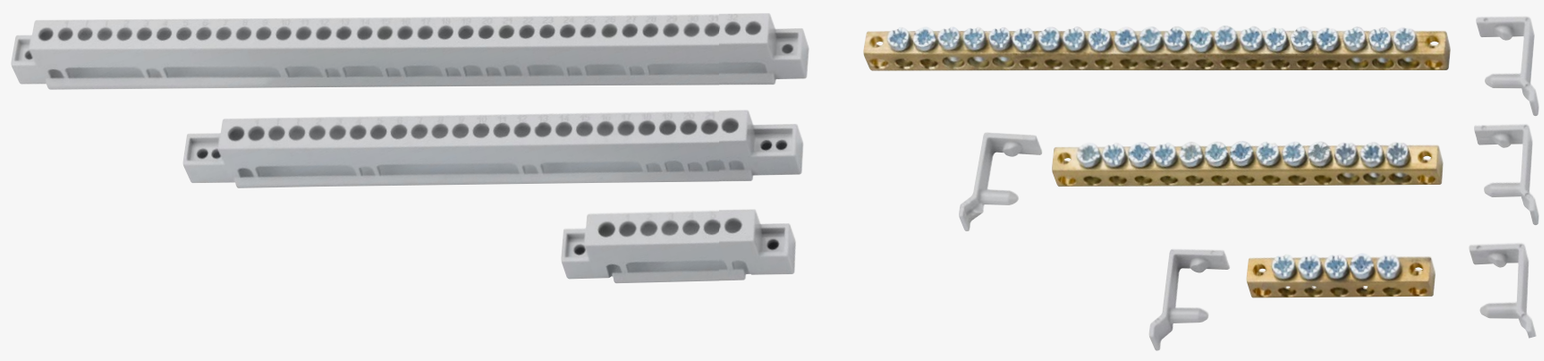

Referencia para pedido	Tipo	Valor referencial unitario S/
1SLM004100A1953	Soporte de terminal 8 módulos Mistral	9.00
1SLM004100A1954	Soporte de terminal 12 módulos Mistral	11.00
1SLM004100A1955	Soporte de terminal 18 módulos Mistral	11.00
M125310000	Barra de terminales 5 orificios D.4.5mm	9.70
M125320000	Barra de terminales 10 orificios 4.5mm y 3 de 5.6mm	14.90
M125330000	Barra de terminales 16 orificios 4.5mm y 3 de 5.6mm	19.00
M125340000	Barra de terminales 15 orificios 4.5mm y 6 de 5.6mm	22.00
M125350000	Barra de terminales 19 orificios 4.5mm y 6 de 5.6mm	23.00
1SPE007715F5650	Tapa espacios libres 12 módulos para mistral 41	9.00

ATRÁS INICIO

COMPONENTES MODULARES PARA MONTAJE

Tableros y dispositivos para protección de salas quirúrgicas

ABB H+Line

Monitor de aislamiento

Alarma

Transformador de aislamiento

Tableros completos

COMPONENTES MODULARES PARA MONTAJE

Tableros y dispositivos para **protección de salas quirúrgicas** ABB H+Line

Monitor de aislamiento

Referencia para pedido	Descripción	Valor referencial unitario S/
2CSM244000R1501	ISOLTESTER-DIG-RZ	6,325.00
2CSM341000R1501	ISOLTESTER-DIG-PLUS	8,858.00

ATRÁS INICIO

COMPONENTES MODULARES PARA MONTAJE

Tableros y dispositivos para **protección de salas quirúrgicas** ABB H+Line

Alarma

Referencia para pedido	Descripción	Valor referencial unitario S/
2CSM273063R1521	QSD-DIG 230/24 (Horizontal)	1,043.00

ATRÁS INICIO

COMPONENTES MODULARES PARA MONTAJE

Tableros y dispositivos para protección de salas quirúrgicas

ABB H+Line

Transformador de aislamiento

Referencia para pedido	Descripción	Sonda de temperatura	Valor referencial unitario S/
2CSM110000R1541	Transformador de aislamiento de 3 kW		5,320.00
2CSM120000R1541	Transformador de aislamiento de 5 kW		7,675.00
2CSM130000R1541	Transformador de aislamiento de 7.5 kW con sonda de temperatura		9,686.00
2CSM140000R1541	Transformador de aislamiento de 10 kW con sonda de temperatura		12,080.00
2CSM210000R1541	Transformador de aislamiento de 3 kW con sonda de temperatura	Si	6,489.00
2CSM220000R1541	Transformador de aislamiento de 5 kW con sonda de temperatura	Si	9,814.00
2CSM230000R1541	Transformador de aislamiento de 7.5 kW con sonda de temperatura	Si	10,892.00
2CSM240000R1541	Transformador de aislamiento de 10 kW con sonda de temperatura	Si	13,215.00

ATRÁS INICIO

COMPONENTES MODULARES PARA MONTAJE

Tableros y dispositivos para **protección de salas quirúrgicas** ABB H+Line

Tableros completos

Referencia para pedido	Descripción	Valor referencial unitario S/
2CSM273592R1551	QSO 3M Classic 3kVA (serie M)	90,044.00
2CSM273672R1551	QSO 5M Classic 5kVA (serie M)	93,398.00
2CSM273582R1551	QSO 7,5M Classic 7.5kVA (serie M)	95,644.00

ATRÁS INICIO

04

Interruptores automáticos de caja moldeada y bastidor abierto

La alimentación segura es fundamental para cualquier aplicación que dependa de la energía eléctrica. ABB ofrece una gama completa de interruptores conmutadores eficientes, robustos y fiables para sus aplicaciones más críticas.

Interruptores automáticos en caja moldeada

Interruptores de bastidor abierto

Dispositivo de conmutación automática

Sistema de protección contra arco eléctrico

INICIO

INTERRUPTORES AUTOMÁTICOS
DE CAJA MOLDEADA Y BASTIDOR ABIERTO

Interruptores automáticos de caja moldeada

Serie SACE
Fórmula

Serie
Tmax XT

Accesorios
serie Fórmula

Accesorios para serie
Tmax XT

INTERRUPTORES AUTOMÁTICOS DE CAJA MOLDEADA Y BASTIDOR ABIERTO

Serie SACE

Fórmula 2 polos hasta 630A

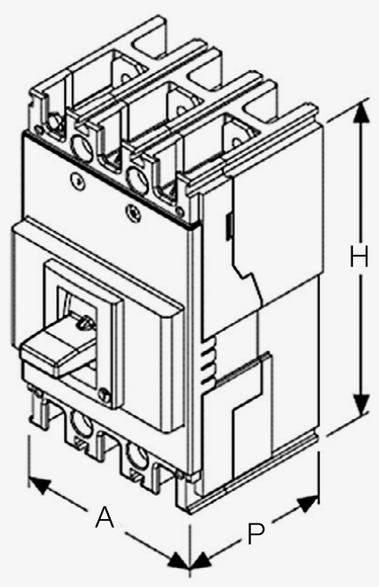

Nota: Tensión de servicio hasta 600 Vac.

Interruptor automático A1N/P
Equipados con relé de protección termomagnético
TMF: Umbrales térmico y magnético fijos.
Ejecución fija, terminales anteriores.

Norma IEC 60947-2
Ue: 600 Vac, 60 Hz (2 Polos)

A1N/P 125 (Bipolar)
Icu:
50kA/240Vac.
6kA/380Vac.
25kA/440Vac.

Interruptor automático A1N/P

Referencia para pedido	Modelo de interruptor	Corriente nominal In (A)	Valor referencial unitario S/
1SDA069551R1	A1N/P 125 TMF 16-400 2p F F	16	224.00
1SDA069552R1	A1N/P 125 TMF 20-400 2p F F	20	224.00
1SDA069553R1	A1N/P 125 TMF 25-400 2p F F	25	224.00
1SDA069555R1	A1N/P 125 TMF 32-400 2p F F	32	224.00
1SDA069556R1	A1N/P 125 TMF 40-400 2p F F	40	224.00
1SDA069557R1	A1N/P 125 TMF 50-500 2p F F	50	241.00
1SDA069559R1	A1N/P 125 TMF 63-630 2p F F	63	241.00
1SDA069560R1	A1N/P 125 TMF 70-700 2p F F	70	241.00
1SDA069561R1	A1N/P 125 TMF 80-800 2p F F	80	241.00
1SDA069563R1	A1N/P 125 TMF 100-1000 2p F F	100	241.00

INTERRUPTORES AUTOMÁTICOS DE CAJA MOLDEADA Y BASTIDOR ABIERTO

Serie SACE

Fórmula 2 polos hasta 630A

A1N 125
2 polos

Nota: Usado comúnmente en el segmento residencial-comercial

Interruptor automático A
Equipado con relé de protección termomagnético TMF:
Umbrales térmico y magnético fijos.
Ejecución fija, terminales anteriores.

Norma IEC 60947-2
Ue: 550 Vac, 60 Hz

A1N 125
Icu:
100kA/240Vac.
36kA/380Vac.
25kA/440Vac.

Interruptor automático A1N

Referencia para pedido	Modelo de interruptor	Corriente nominal In (A)	Valor referencial unitario S/
2 polos			
1SDA068790R1	A1N 125 TMF 16-400 2p F F	16	215.00
1SDA066497R1	A1N 125 TMF 20-400 2p F F	20	215.00
1SDA066498R1	A1N 125 TMF 25-400 2p F F	25	215.00
1SDA068756R1	A1N 125 TMF 32-400 2p F F	32	215.00
1SDA066500R1	A1N 125 TMF 40-400 2p F F	40	215.00
1SDA066501R1	A1N 125 TMF 50-500 2p F F	50	224.00
1SDA068767R1	A1N 125 TMF 63-630 2p F F	63	224.00
1SDA066504R1	A1N 125 TMF 80-800 2p F F	80	224.00
1SDA066506R1	A1N 125 TMF 100-1000 2p F F	100	224.00

INTERRUPTORES AUTOMÁTICOS DE CAJA MOLDEADA Y BASTIDOR ABIERTO

Serie SACE

Fórmula 3 polos hasta 630A

A1N 125
2 polos

A1B 125
3 polos

Nota: Usado comúnmente en el segmento residencial-comercial

Interruptor automático A
Equipado con relé de protección termomagnético TMF:
Umbrales térmico y magnético fijos.
Ejecución fija, terminales anteriores.

Norma IEC 60947-2
Ue: 550 Vac, 60 Hz

A1A 125
Icu:
10kA/240Vac.
10kA/380Vac.
8kA/440Vac.

Interruptor automático A1A

Referencia para pedido	Modelo de interruptor	Corriente nominal In (A)	Valor referencial unitario S/
3 polos			
1SDA066511R1	A1A 125 TMF 20-400 3p F F	20	288.00
1SDA066512R1	A1A 125 TMF 25-400 3p F F	25	288.00
1SDA068757R1	A1A 125 TMF 32-400 3p F F	32	288.00
1SDA066514R1	A1A 125 TMF 40-400 3p F F	40	288.00
1SDA066515R1	A1A 125 TMF 50-500 3p F F	50	288.00
1SDA068768R1	A1A 125 TMF 63-630 3p F F	63	288.00
1SDA066518R1	A1A 125 TMF 80-800 3p F F	80	301.00
1SDA066520R1	A1A 125 TMF 100-1000 3p F F	100	301.00
1SDA066521R1	A1A 125 TMF 125-1250 3p F F	125	396.00

INTERRUPTORES AUTOMÁTICOS DE CAJA MOLDEADA Y BASTIDOR ABIERTO

Serie SACE

Fórmula 3 polos hasta 630A

A1B 125
3 polos

Nota: Usado comúnmente en el segmento residencial-comercial

Interruptor automático A
Equipado con relé de protección termomagnético TMF:
Umbrales térmico y magnético fijos.
Ejecución fija, terminales anteriores.

Norma IEC 60947-2
Ue: 550 Vac, 60 Hz

A1B 125
Icu:
25kA/240Vac.
18kA/380Vac.
15kA/440Vac.

Interruptor automático A1B

Referencia para pedido	Modelo de interruptor	Corriente nominal In (A)	Valor referencial unitario S/
1SDA068747R1	A1B 125 TMF 16-400 3p F F	16	306.00
1SDA066698R1	A1B 125 TMF 20-300 3p F F	20	306.00
1SDA066699R1	A1B 125TMF 25-300 3p FF	25	306.00
1SDA066700R1	A1B 125 TMF 30-400 3p F F	30	306.00
1SDA068758R1	A1B 125 TMF 32-320 3p F F	32	306.00
1SDA066701R1	A1B 125 TMF 40-400 3p F F	40	306.00
1SDA066702R1	A1B 125 TMF 50-500 3p F F	50	306.00
1SDA068769R1	A1B 125 TMF 63-630 3p F F	63	306.00
1SDA066704R1	A1B 125 TMF 70-700 3p F F	70	310.00
1SDA066705R1	A1B 125 TMF 80-800 3p F F	80	318.00
1SDA066706R1	A1B 125 TMF 90-900 3p F F	90	318.00
1SDA066707R1	A1B 125 TMF100-1000 3p F F	100	318.00
1SDA066708R1	A1B 125 TMF 125-1250 3p F F	125	400.00

INTERRUPTORES AUTOMÁTICOS DE CAJA MOLDEADA Y BASTIDOR ABIERTO

Serie SACE

Fórmula 3 polos hasta 630A

A1B 125
3 polos

Nota: Usado comúnmente en el segmento residencial-comercial

Interruptor automático A
Equipado con relé de protección termomagnético TMF:
Umbrales térmico y magnético fijos.
Ejecución fija, terminales anteriores.

Norma IEC 60947-2
Ue: 550 Vac, 60 Hz

A1C 125
Icu:
30kA/240Vac.
25kA/380Vac.
20kA/440Vac.

Interruptor automático A1B

Referencia para pedido	Modelo de interruptor	Corriente nominal In (A)	Valor referencial unitario S/
1SDA068748R1	A1C 125 TMF 16-400 3p F F	16	434.00
1SDA066710R1	A1C 125 TMF 20-400 3p F F	20	434.00
1SDA066711R1	A1C 125 TMF 25-400 3p F F	25	434.00
1SDA066712R1	A1C 125 TMF 30-400 3p F F	30	434.00
1SDA068759R1	A1C 125 TMF 32-400 3p F F	32	434.00
1SDA066713R1	A1C 125 TMF 40-400 3p F F	40	434.00
1SDA066714R1	A1C 125 TMF 50-500 3p F F	50	434.00
1SDA066715R1	A1C 125 TMF 60-600 3p F F	60	434.00
1SDA068770R1	A1C 125 TMF 63-630 3p F F	63	434.00
1SDA066716R1	A1C 125 TMF 70-700 3p F F	70	456.00
1SDA066717R1	A1C 125 TMF 80-800 3p F F	80	456.00
1SDA066718R1	A1C 125 TMF 90-900 3p F F	90	456.00
1SDA066719R1	A1C 125 TMF 100-1000 3p F F	100	456.00
1SDA066720R1	A1C 125 TMF 125-1250 3p F F	125	555.00

INTERRUPTORES AUTOMÁTICOS DE CAJA MOLDEADA Y BASTIDOR ABIERTO

Serie SACE

Fórmula 3 polos hasta 630A

A1N 125
2 polos

A1B 125
3 polos

Nota: Usado comúnmente en el segmento residencial-comercial

Interruptor automático A
Equipado con relé de protección termomagnético TMF:
Umbrales térmico y magnético fijos.
Ejecución fija, terminales anteriores.

Norma IEC 60947-2
Ue: 550 Vac, 60 Hz

A1N 125
Icu:
100kA/240Vac.
36kA/380Vac.
25kA/440Vac.

Interruptor automático A1N

Referencia para pedido	Modelo de interruptor	Corriente nominal In (A)	Valor referencial unitario S/
1SDA068749R1	A1N 125 TMF 16-400 3p F F	16	456.00
1SDA066722R1	A1N 125 TMF 20-400 3p F F	20	456.00
1SDA066723R1	A1N 125 TMF 25-400 3p F F	25	456.00
1SDA066724R1	A1N 125 TMF 30-400 3p F F	30	456.00
1SDA068760R1	A1N 125 TMF 32-400 3p F F	32	456.00
1SDA066725R1	A1N 125 TMF 40-400 3p F F	40	456.00
1SDA066726R1	A1N 125 TMF 50-500 3p F F	50	456.00
1SDA066727R1	A1N 125 TMF 60-600 3p F F	60	456.00
1SDA068771R1	A1N 125 TMF 63-630 3p F F	63	456.00
1SDA066728R1	A1N 125 TMF 70-700 3p F F	70	482.00
1SDA066729R1	A1N 125 TMF 80-800 3p F F	80	482.00
1SDA066730R1	A1N 125 TMF 90-900 3p F F	90	482.00
1SDA066731R1	A1N 125 TMF 100-1000 3p F F	100	482.00
1SDA066732R1	A1N 125 TMF 125-1250 3p F F	125	606.00

INTERRUPTORES AUTOMÁTICOS DE CAJA MOLDEADA Y BASTIDOR ABIERTO

Serie SACE

Fórmula 3 polos hasta 630A

Interruptor automático A2
Equipado con relé de protección termomagnético TMF:
Umbrales térmico y magnético fijos.
Ejecución fija, terminales anteriores.

Norma IEC 60947-2

A2C 250
Icu:
50kA/230Vac.
25kA/380Vac.
20kA/440Vac.

Interruptor automático A2C

Referencia para pedido	Modelo de interruptor	Corriente Nominal In (A)	Valor referencial unitario S/
1SDA066775R1	A2C 250 TMF 125-1250 3p F F	125	559.00
1SDA068780R1	A2C 250 TMF 150-1500 3p F F	150	606.00
1SDA066776R1	A2C 250 TMF 160-1600 3p F F	160	688.00
1SDA066777R1	A2C 250 TMF 175-1750 3p F F	175	688.00
1SDA066778R1	A2C 250 TMF 200-2000 3p F F	200	727.00
1SDA066779R1	A2C 250 TMF 225-2250 3p F F	225	727.00
1SDA066780R1	A2C 250 TMF 250-2500 3p F F	250	727.00

INTERRUPTORES AUTOMÁTICOS DE CAJA MOLDEADA Y BASTIDOR ABIERTO

Serie SACE

Fórmula 3 polos hasta 630A

Interruptor automático A2
Equipado con relé de protección termomagnético TMF:
Umbrales térmico y magnético fijos.
Ejecución fija, terminales anteriores.

Norma IEC 60947-2

A2N 250
Icu:
85kA/240Vac.
36kA/380Vac.
25kA/440Vac.

Interruptor automático A2N

Referencia para pedido	Modelo de interruptor	Corriente Nominal In (A)	Valor referencial unitario S/
1SDA068781R1	A2N 250 TMF 150-1500 3p F F	150	761.00
1SDA066782R1	A2N 250 TMF 160-1600 3p F F	160	860.00
1SDA066784R1	A2N 250 TMF 200-2000 3p F F	200	916.00
1SDA066786R1	A2N 250 TMF 250-2500 3p F F	250	916.00

INTERRUPTORES AUTOMÁTICOS DE CAJA MOLDEADA Y BASTIDOR ABIERTO

Serie SACE

Fórmula 3 polos hasta 630A

Interruptor automático A3N
Equipado con Relé de protección termomagnético TMF:
Umbrales térmico y magnético fijos.
Ejecución fija, terminales anteriores.

Norma IEC 60947-2

Modelo: A3N 400/630
Icu:
85kA/230Vac.
36kA/380Vac.
36kA/440Vac.

Interruptor automático A3N

Referencia para pedido	Modelo de interruptor	Corriente Nominal In (A)	Valor referencial unitario S/
3 polos			
1SDA066560R1	A3N 400 TMF 320-3200 3p F F	320	1,968.00
1SDA066561R1	A3N 400 TMF 400-4000 3p F F	400	1,981.00
1SDA066566R1	A3N 630 ELT-LI 630 3p F F	630	2,200.00
4 polos			
1SDA066568R1	A3N 400 TMF 320-3200 4p F F InN=100%In	320	2,462.00
1SDA066569R1	A3N 400 TMF 400-4000 4p F F InN=100%In	400	2,462.00
1SDA066572R1	A3N 630 TMF 500-5000 4p F F InN=100%In	500	2,690.00
1SDA066574R1	A3N 630 ELT-LI In=630 4p F F	630	2,754.00

INTERRUPTORES AUTOMÁTICOS
DE CAJA MOLDEADA Y BASTIDOR ABIERTO

Accesorios serie Fórmula

Bobina de apertura cableados

Contactos auxiliares

Mando giratorio

INTERRUPTORES AUTOMÁTICOS DE CAJA MOLDEADA Y BASTIDOR ABIERTO

Accesorios

Serie Fórmula

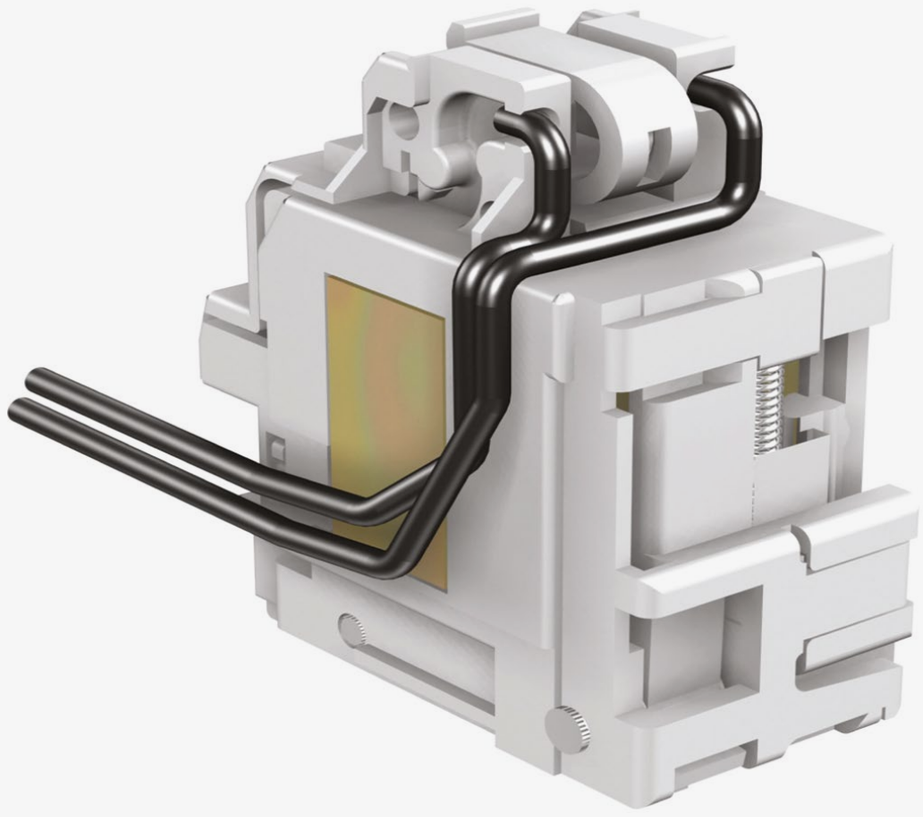

Bobina de apertura cableados

Referencia para pedido	Descripción	Modelo de interruptor	Valor referencial unitario S/
1SDA066136R1	Bobina de apertura, SOR-C, 110-127Vac-110-125Vdc	A1-A2	288.00
1SDA066137R1	Bobina de apertura, SOR-C, 220-240Vac-220-250Vdc	A1-A2	288.00
1SDA054872R1	Bobina de apertura, SOR-C, 110..127Vac-110..125Vdc	A3	447.00
1SDA054873R1	Bobina de apertura, SOR-C, 220..240Vac-220..250Vdc	A3	434.00

INTERRUPTORES AUTOMÁTICOS DE CAJA MOLDEADA Y BASTIDOR ABIERTO

Accesorios

Serie Fórmula

Contactos auxiliares

Referencia para pedido	Descripción	Modelo de interruptor	Valor referencial unitario S/
Para 3 y 4 polos			
1SDA066149R1	AUX-C 1Q+1SY 250 Vac/dc (1 de estado y 1 de disparo)	A1-A2	301.00
1SDA054910R1	AUX-C 1Q+1SY 250 Vac/dc (1 de estado y 1 de disparo)	A3	383.00
Para 2 polos			
1SDA066151R1	AUX-C 1Q+1SY 250 Vac/dc (1 de estado y 1 de disparo)	A1	301.00
1SDA066152R1	AUX-C 2Q + 1SY 250 Vac/dc (2 de estado y 1 de disparo)	A2	400.00

INTERRUPTORES AUTOMÁTICOS
DE CAJA MOLDEADA Y BASTIDOR ABIERTO

Accesorios

Serie Fórmula

RHD

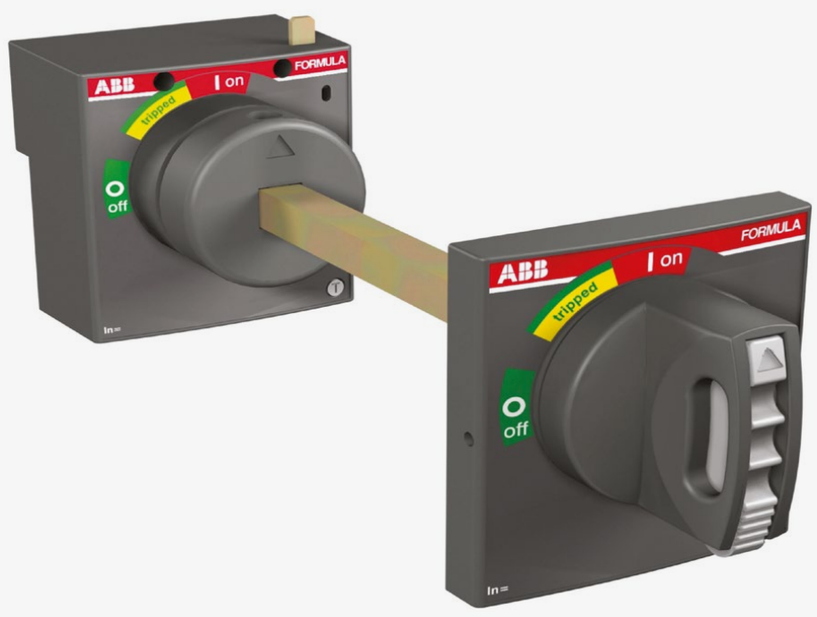

RHE

Mando giratorio

Referencia para pedido	Descripción	Modelo de interruptor	Valor referencial unitario S/
1SDA066154R1	RHD-Mando directo	A1-A2	228.00
1SDA066158R1	RHE-Mando Reenviado	A1-A2	340.00
1SDA066155R1	RHD-Mando directo	A3	241.00
1SDA066159R1	RHE-Mando Reenviado	A3	589.00

.

INTERRUPTORES AUTOMÁTICOS DE CAJA MOLDEADA Y BASTIDOR ABIERTO

Serie Tmax XT

XT1

XT5

XT2

XT6

XT3

XT7

XT4

ATRÁS

INICIO

INTERRUPTORES AUTOMÁTICOS DE CAJA MOLDEADA Y BASTIDOR ABIERTO

Serie Tmax XT

Interruptor automático Tmax XT1
Equipado con unidad de disparo termomagnética:

TMF: Umbral térmico fijo, umbral magnético fijo. Ejecución fija, Tripolares con terminales anteriores para barras o cables de cobre.

TMD: Umbral térmico regulable, umbral magnético fijo. Ejecución fija, Tripolares con terminales anteriores para barras o cables de cobre.

Norma IEC 60947-2

XT1B 160
Icu:
25 kA/ 230Vac.
18 kA/ 380Vac.
15 kA/ 440Vac.

Referencia para pedido	Modelo de Interruptor	Corriente nominal In (A)	Valor referencial unitario S/
3 polos			
1SDA066799R1	XT1B 160 TMD 16-450 3P FF	16	417.00
1SDA066800R1	XT1B 160 TMD 20-450 3P FF	20	417.00
1SDA066801R1	XT1B 160 TMD 25-450 3P FF	25	417.00
1SDA066802R1	XT1B 160 TMD 32-450 3P FF	32	417.00
1SDA066803R1	XT1B 160 TMD 40-450 3P FF	40	417.00
1SDA066804R1	XT1B 160 TMD 50-500 3P FF	50	417.00
1SDA066805R1	XT1B 160 TMD 63-630 3P FF	63	417.00
1SDA066806R1	XT1B 160 TMD 80-800 3P FF	80	434.00
1SDA066807R1	XT1B 160 TMD 100-1000 3P	100	434.00
1SDA066808R1	XT1B 160 TMD 125-1250 3P	125	486.00
1SDA066809R1	XT1B 160 TMD 160-1600 3P	160	533.00

INTERRUPTORES AUTOMÁTICOS DE CAJA MOLDEADA Y BASTIDOR ABIERTO

Serie Tmax XT

Interruptor automático Tmax XT1
Equipado con unidad de disparo termomagnética:

TMF: Umbral térmico fijo, umbral magnético fijo. Ejecución fija, Tripolares con terminales anteriores para barras o cables de cobre.

TMD: Umbral térmico regulable, umbral magnético fijo. Ejecución fija, Tripolares con terminales anteriores para barras o cables de cobre.

Norma IEC 60947-2

XT1C 160
Icu:
40 kA/ 230Vac.
25 kA/ 380Vac.
25 kA/ 440Vac.

Referencia para pedido	Modelo de Interruptor	Corriente nominal In (A)	Valor referencial unitario S/
1SDA080825R1	XT1C 160 TMD 16-450 3p F F	16	443.00
1SDA067391R1	XT1C 160 TMD 25-450 3P FF	25	443.00
1SDA067392R1	XT1C 160 TMD 32-450 3P FF	32	443.00
1SDA067393R1	XT1C 160 TMD 40-450 3P FF	40	443.00
1SDA067394R1	XT1C 160 TMD 50-500 3P FF	50	443.00
1SDA067395R1	XT1C 160 TMD 63-630 3P FF	63	443.00
1SDA067396R1	XT1C 160 TMD 80-800 3P FF	80	460.00
1SDA067397R1	XT1C 160 TMD 100-1000 3P	100	460.00
1SDA067398R1	XT1C 160 TMD 125-1250 3P	125	503.00
1SDA067399R1	XT1C 160 TMD 160-1600 3P	160	550.00

INTERRUPTORES AUTOMÁTICOS DE CAJA MOLDEADA Y BASTIDOR ABIERTO

Serie Tmax XT

Interruptor automático Tmax XT1
Equipado con unidad de disparo termomagnética:

TMF: Umbral térmico fijo, umbral magnético fijo. Ejecución fija, Tripolares con terminales anteriores para barras o cables de cobre.

TMD: Umbral térmico regulable, umbral magnético fijo. Ejecución fija, Tripolares con terminales anteriores para barras o cables de cobre.

Norma IEC 60947-2

XT1N 160
Icu:
65 kA/ 230Vac.
36 kA/ 380Vac.
36 kA/ 440Vac.

Referencia para pedido	Modelo de Interruptor	Corriente nominal In (A)	Valor referencial unitario S/
1SDA080827R1	XT1N 160 TMF 16-450 3p F F	16	585.00
1SDA080828R1	XT1N 160 TMF 20-450 3p F F	20	585.00
1SDA080829R1	XT1N 160 TMD 25-450 3p F F	25	585.00
1SDA067411R1	XT1N 160 TMD 32-450 3P FF	32	585.00
1SDA067412R1	XT1N 160 TMD 40-450 3P FF	40	598.00
1SDA067413R1	XT1N 160 TMD 50-500 3P FF	50	598.00
1SDA067414R1	XT1N 160 TMD 63-630 3P FF	63	598.00
1SDA067415R1	XT1N 160 TMD 80-800 3P FF	80	628.00
1SDA067416R1	XT1N 160 TMD 100-1000 3P	100	628.00
1SDA067417R1	XT1N 160 TMD 125-1250 3P	125	701.00
1SDA067418R1	XT1N 160 TMD 160-1600 3P	160	727.00

INTERRUPTORES AUTOMÁTICOS DE CAJA MOLDEADA Y BASTIDOR ABIERTO

Serie Tmax XT

Interruptor automático Tmax XT1
Equipado con unidad de disparo termomagnética:

TMF: Umbral térmico fijo, umbral magnético fijo. Ejecución fija, Tripolares con terminales anteriores para barras o cables de cobre.

TMD: Umbral térmico regulable, umbral magnético fijo. Ejecución fija, Tripolares con terminales anteriores para barras o cables de cobre.

Norma IEC 60947-2

XT1S 160
Icu:
85 kA/ 230Vac.
50 kA/ 380Vac.
50 kA/ 440Vac.

Referencia para pedido	Modelo de Interruptor	Corriente nominal In (A)	Valor referencial unitario S/
3 polos			
1SDA080830R1	XT1S 160 TMF 16-450 3p F F	16	654.00
1SDA080831R1	XT1S 160 TMF 20-450 3p F F	20	654.00
1SDA080832R1	XT1S 160 TMD 25-450 3p F F	25	666.00
1SDA080833R1	XT1S 160 TMD 32-450 3p F F	32	666.00
1SDA080834R1	XT1S 160 TMD 40-450 3p F F	40	679.00
1SDA067431R1	XT1S 160 TMD 50-500 3p F F	50	748.00
1SDA067432R1	XT1S 160 TMD 63-630 3p F F	63	748.00
1SDA067433R1	XT1S 160 TMD 80-800 3p F F	80	765.00
1SDA067434R1	XT1S 160 TMD 100-1000 3p F F	100	765.00
1SDA067435R1	XT1S 160 TMD 125-1250 3p F F	125	800.00
1SDA067436R1	XT1S 160 TMD 160-1600 3p F F	160	851.00

INTERRUPTORES AUTOMÁTICOS DE CAJA MOLDEADA Y BASTIDOR ABIERTO

Serie Tmax XT

Interruptor automático Tmax XT1
Equipado con unidad de disparo termomagnética:

TMF: Umbral térmico fijo, umbral magnético fijo. Ejecución fija, Tripolares con terminales anteriores para barras o cables de cobre.

TMD: Umbral térmico regulable, umbral magnético fijo. Ejecución fija, Tripolares con terminales anteriores para barras o cables de cobre.

Norma IEC 60947-2

XT1H 160
Icu:
100 kA/ 230 Vac.
70 kA/ 380 Vac.
65 kA/ 440 Vac.

Referencia para pedido	Modelo de Interruptor	Corriente nominal In (A)	Valor referencial unitario S/
1SDA080835R1	XT1H 160 TMF 16-450 3p F F	16	722.00
1SDA080836R1	XT1H 160 TMF 20-450 3p F F	20	795.00
1SDA080837R1	XT1H 160 TMD 25-450 3p F F	25	757.00
1SDA080838R1	XT1H 160 TMD 32-450 3p F F	32	757.00
1SDA080839R1	XT1H 160 TMD 40-450 3p F F	40	757.00
1SDA067449R1	XT1H 160 TMD 50-500 3p F F	50	825.00
1SDA067450R1	XT1H 160 TMD 63-630 3p F F	63	825.00
1SDA067451R1	XT1H 160 TMD 80-800 3p F F	80	834.00
1SDA067452R1	XT1H 160 TMD 100-1000 3p F F	100	834.00
1SDA067453R1	XT1H 160 TMD 125-1250 3p F F	125	890.00
1SDA067454R1	XT1H 160 TMD 160-1600 3p F F	160	890.00

INTERRUPTORES AUTOMÁTICOS DE CAJA MOLDEADA Y BASTIDOR ABIERTO

Serie Tmax XT

Interruptor automático Tmax XT1
Equipado con unidad de disparo termomagnética:

TMF: Umbral térmico fijo, umbral magnético fijo. Ejecución fija, Tripolares con terminales anteriores para barras o cables de cobre.

TMD: Umbral térmico regulable, umbral magnético fijo. Ejecución fija, Tripolares con terminales anteriores para barras o cables de cobre.

Norma IEC 60947-2

XT1B 160
Icu:
25 kA/ 230Vac.
18 kA/ 380Vac.
15 kA/ 440Vac.

Referencia para pedido	Modelo de Interruptor	Corriente nominal In (A)	Valor referencial unitario S/
4 polos			
1SDA066810R1	XT1B 160 TMD 16-450 4p F F	16	555.00
1SDA066811R1	XT1B 160 TMD 20-450 4p F F	20	555.00
1SDA066812R1	XT1B 160 TMD 25-450 4p F F	25	555.00
1SDA066813R1	XT1B 160 TMD 32-450 4p F F	32	555.00
1SDA066814R1	XT1B 160 TMD 40-450 4p F F	40	555.00
1SDA066815R1	XT1B 160 TMD 50-500 4p F F	50	555.00
1SDA066816R1	XT1B 160 TMD 63-630 4p F F	63	555.00
1SDA066817R1	XT1B 160 TMD 80-800 4p F F	80	598.00
1SDA066818R1	XT1B 160 TMD 100-1000 4p F F	100	598.00
1SDA066888R1	XT1B 160 TMD 125-1250 4p F F InN=100%	125	752.00
1SDA066821R1	XT1B 160 TMD 160-1600 4p F F InN=100%	160	860.00

INTERRUPTORES AUTOMÁTICOS DE CAJA MOLDEADA Y BASTIDOR ABIERTO

Serie Tmax XT

Interruptor automático Tmax XT1
Equipado con unidad de disparo termomagnética:

TMF: Umbral térmico fijo, umbral magnético fijo. Ejecución fija, Tripolares con terminales anteriores para barras o cables de cobre.

TMD: Umbral térmico regulable, umbral magnético fijo. Ejecución fija, Tripolares con terminales anteriores para barras o cables de cobre.

Norma IEC 60947-2

XT1C 160
Icu:
40 kA/ 230Vac.
25 kA/ 380Vac.
25 kA/ 440Vac.

Referencia para pedido	Modelo de Interruptor	Corriente nominal In (A)	Valor referencial unitario S/
1SDA067400R1	XT1C 160 TMD 25-450 4p F F	25	739.00
1SDA067401R1	XT1C 160 TMD 32-450 4p F F	32	739.00
1SDA067402R1	XT1C 160 TMD 40-450 4p F F	40	739.00
1SDA067403R1	XT1C 160 TMD 50-500 4p F F	50	739.00
1SDA067404R1	XT1C 160 TMD 63-630 4p F F	63	739.00
1SDA067405R1	XT1C 160 TMD 80-800 4p F F	80	772.00
1SDA067406R1	XT1C 160 TMD 100-1000 4p F F	100	772.00
1SDA067409R1	XT1C 160 TMD 125-1250 4p F F InN=100%	125	851.00
1SDA067410R1	XT1C 160 TMD 160-1600 4p F F InN=100%	160	926.00

INTERRUPTORES AUTOMÁTICOS DE CAJA MOLDEADA Y BASTIDOR ABIERTO

Serie Tmax XT

Interruptor automático Tmax XT1
Equipado con unidad de disparo termomagnética:

TMF: Umbral térmico fijo, umbral magnético fijo. Ejecución fija, Tripolares con terminales anteriores para barras o cables de cobre.

TMD: Umbral térmico regulable, umbral magnético fijo. Ejecución fija, Tripolares con terminales anteriores para barras o cables de cobre.

Norma IEC 60947-2

XT1N 160
Icu:
65 kA/ 230Vac.
36 kA/ 380Vac.
36 kA/ 440Vac.

Referencia para pedido	Modelo de Interruptor	Corriente nominal In (A)	Valor referencial unitario S/
1SDA067419R1	XT1N 160 TMD 32-450 4p F F	32	960.00
1SDA067420R1	XT1N 160 TMD 40-450 4p F F	40	967.00
1SDA067421R1	XT1N 160 TMD 50-500 4p F F	50	960.00
1SDA067422R1	XT1N 160 TMD 63-630 4p F F	63	960.00
1SDA067423R1	XT1N 160 TMD 80-800 4p F F	80	1,002.00
1SDA067424R1	XT1N 160 TMD 100-1000 4p F F	100	1,002.00
1SDA067427R1	XT1N 160 TMD 125-1250 4p F F InN=100%	125	1,044.00
1SDA067428R1	XT1N 160 TMD 160-1600 4p F F InN=100%	160	1,182.00

INTERRUPTORES AUTOMÁTICOS DE CAJA MOLDEADA Y BASTIDOR ABIERTO

Serie Tmax XT2

Interruptor automático Tmax XT2
Equipado con unidad de disparo termomagnética:

TMD: Umbral térmico regulable, umbral magnético fijo. Ejecución fija, Tripolares con terminales anteriores para barras o cables de cobre.

TMA: Umbral térmico regulable, umbral magnético regulable. Ejecución fija, Tripolares con terminales anteriores para barras o cables de cobre.

Norma IEC 60947-2

XT2N 160
Icu:
65kA/230Vac.
36kA/380Vac.
36kA/440Vac.

Referencia para pedido	Modelo de Interruptor	Corriente nominal In (A)	Valor referencial unitario S/
3 polos			
1SDA067010R1	XT2N 160 TMD 16-300 3P FF	16	890.00
1SDA067011R1	XT2N 160 TMD 20-300 3P FF	20	890.00
1SDA067012R1	XT2N 160 TMD 25-300 3P FF	25	890.00

INTERRUPTORES AUTOMÁTICOS DE CAJA MOLDEADA Y BASTIDOR ABIERTO

Serie Tmax XT2

Interruptor automático Tmax XT2
Equipado con unidad de disparo termomagnética:

TMD: Umbral térmico regulable, umbral magnético fijo. Ejecución fija, Tripolares con terminales anteriores para barras o cables de cobre.

TMA: Umbral térmico regulable, umbral magnético regulable. Ejecución fija, Tripolares con terminales anteriores para barras o cables de cobre.

Norma IEC 60947-2

XT2S 160
Icu:
85kA/230Vac.
50kA/380Vac.
50kA/440Vac.

Referencia para pedido	Modelo de Interruptor	Corriente nominal In (A)	Valor referencial unitario S/
1SDA067550R1	XT2S 160 TMD 16-300 3p F F	16	1,116.00
1SDA067551R1	XT2S 160 TMD 20-300 3p F F	20	1,116.00
1SDA067552R1	XT2S 160 TMD 25-300 3p F F	25	1,116.00
1SDA067553R1	XT2S 160 TMD 32-320 3p F F	32	1,116.00
1SDA067554R1	XT2S 160 TMA 40-400 3p F F	40	1,113.00
1SDA067555R1	XT2S 160 TMA 50-500 3p F F	50	1,113.00
1SDA067556R1	XT2S 160 TMA 63-630 3p F F	63	1,113.00
1SDA067557R1	XT2S 160 TMA 80-800 3p F F	80	1,122.00
1SDA067558R1	XT2S 160 TMA 100-1000 3p F	100	1,148.00
1SDA067559R1	XT2S 160 TMA 125-1250 3p F F	125	1,319.00
1SDA067560R1	XT2S 160 TMA 160-1600 3p F F	160	1,332.00

INTERRUPTORES AUTOMÁTICOS DE CAJA MOLDEADA Y BASTIDOR ABIERTO

Serie Tmax XT2

Interruptor automático Tmax XT2
Equipado con unidad de disparo termomagnética:

TMD: Umbral térmico regulable, umbral magnético fijo. Ejecución fija, Tripolares con terminales anteriores para barras o cables de cobre.

TMA: Umbral térmico regulable, umbral magnético regulable. Ejecución fija, Tripolares con terminales anteriores para barras o cables de cobre.

Norma IEC 60947-2

XT2H 160
Icu:
100kA/230Vac.
70kA/380Vac.
65kA/440Vac.

Referencia para pedido	Modelo de Interruptor	Corriente nominal In (A)	Valor referencial unitario S/
1SDA067594R1	XT2H 160 TMD 16-300 3p F F	16	1,276.00
1SDA067595R1	XT2H 160 TMD 20-300 3p F F	20	1,276.00
1SDA067596R1	XT2H 160 TMD 25-300 3p F F	25	1,276.00
1SDA067597R1	XT2H 160 TMD 32-320 3p F F	32	1,276.00
1SDA067598R1	XT2H 160 TMA 40-400 3p F F	40	1,276.00
1SDA067599R1	XT2H 160 TMA 50-500 3p F F	50	1,276.00
1SDA067600R1	XT2H 160 TMA 63-630 3p F F	63	1,276.00
1SDA067601R1	XT2H 160 TMA 80-800 3p F F	80	1,302.00
1SDA067602R1	XT2H 160 TMA 100-1000 3p F F	100	1,302.00
1SDA067603R1	XT2H 160 TMA 125-1250 3p F F	125	1,612.00
1SDA067604R1	XT2H 160 TMA 160-1600 3p F F	160	1,629.00

INTERRUPTORES AUTOMÁTICOS DE CAJA MOLDEADA Y BASTIDOR ABIERTO

Serie Tmax XT2

Interruptor automático Tmax XT2
Equipado con unidad de disparo electrónico:

Ekip: Relé de protección electrónico,
L: regulación desde 0.4-1 de In (I1)
S: regulación de 1-10 de In (I2)
I: regulación desde 1-10 de In (I3)

Norma IEC 60947-2

XT2N 160
Icu:
65kA/230Vac.
36kA/380Vac.
36kA/440Vac.

Referencia para pedido	Modelo de Interruptor	Corriente nominal In (A)	Valor referencial unitario S/
3 polos			
1SDA067054R1	XT2N 160 Ekip LS/I In=10A 3p F F	10	1,367.00
1SDA067055R1	XT2N 160 Ekip LS/I In=25A 3p F F	25	1,367.00
1SDA067056R1	XT2N 160 Ekip LS/I In=63A 3p F F	63	1,216.00
1SDA067057R1	XT2N 160 Ekip LS/I In=100A 3p F F	100	1,216.00
1SDA067058R1	XT2N 160 Ekip LS/I In=160A 3p F F	160	1,603.00

INTERRUPTORES AUTOMÁTICOS DE CAJA MOLDEADA Y BASTIDOR ABIERTO

Serie Tmax XT2

Interruptor automático Tmax XT2
Equipado con unidad de disparo electrónico:

Ekip: Relé de protección electrónico,
L: regulación desde 0.4-1 de In (I1)
S: regulación de 1-10 de In (I2)
I: regulación desde 1-10 de In (I3)

Norma IEC 60947-2

XT2S 160
Icu:
85kA/230Vac.
50kA/380Vac.
50kA/440Vac.

Referencia para pedido	Modelo de Interruptor	Corriente nominal In (A)	Valor referencial unitario S/
1SDA067800R1	XT2S 160 Ekip LS/I In=10A 3p F F	10	1,642.00
1SDA067801R1	XT2S 160 Ekip LS/I In=25A 3p F F	25	1,642.00
1SDA067802R1	XT2S 160 Ekip LS/I In=63A 3p F F	63	1,461.00
1SDA067803R1	XT2S 160 Ekip LS/I In=100A 3p F F	100	1,461.00
1SDA067804R1	XT2S 160 Ekip LS/I In=160A 3p F F	160	1,895.00

INTERRUPTORES AUTOMÁTICOS DE CAJA MOLDEADA Y BASTIDOR ABIERTO

Serie Tmax XT2

Interruptor automático Tmax XT2
Equipado con unidad de disparo electrónico:

Ekip: Relé de protección electrónico,
L: regulación desde 0.4-1 de In (I1)
S: regulación de 1-10 de In (I2)
I: regulación desde 1-10 de In (I3)

Norma IEC 60947-2

XT2H 160
Icu:
100kA/230Vac.
70kA/380Vac.
65kA/440Vac.

Referencia para pedido	Modelo de Interruptor	Corriente nominal In (A)	Valor referencial unitario S/
1SDA067857R1	XT2H 160 Ekip LS/I In=10A 3p F F	10	2,114.00
1SDA067858R1	XT2H 160 Ekip LS/I In=25A 3p F F	25	2,114.00
1SDA067859R1	XT2H 160 Ekip LS/I In=63A 3p F F	63	2,114.00
1SDA067860R1	XT2H 160 Ekip LS/I In=100A 3p F F	100	2,114.00
1SDA067861R1	XT2H 160 Ekip LS/I In=160A 3p F F	160	2,286.00

INTERRUPTORES AUTOMÁTICOS DE CAJA MOLDEADA Y BASTIDOR ABIERTO

Serie Tmax XT3

Interruptores Automáticos Tmax XT3
Equipado con unidad de disparo termomagnética

TMD: Umbral térmico regulable, umbral magnético fijo. Ejecución fija, Tripolares con terminales anteriores para barras o cables de cobre.

Norma IEC 60947-2

XT3N
Icu:
50kA/230Vac,
36kA/380Vac,
25kA/440Vac

Referencia para pedido	Modelo de Interruptor	Corriente nominal In (A)	Valor referencial unitario S/
3 polos			
1SDA068053R1	XT3N 250 TMD 63-630 3p F F	63	898.00
1SDA068054R1	XT3N 250 TMD 80-800 3p F F	80	898.00
1SDA068055R1	XT3N 250 TMD 100-1000 3p F F	100	898.00
1SDA068056R1	XT3N 250 TMD 125-1250 3p F F	125	959.00
1SDA068057R1	XT3N 250 TMD 160-1600 3p F F	160	959.00
1SDA068058R1	XT3N 250 TMD 200-2000 3p F F	200	963.00
1SDA068059R1	XT3N 250 TMD 250-2500 3p F F	250	963.00

INTERRUPTORES AUTOMÁTICOS DE CAJA MOLDEADA Y BASTIDOR ABIERTO

Serie Tmax XT3

Interruptores Automáticos Tmax XT3
Equipado con unidad de disparo termomagnética

TMD: Umbral térmico regulable, umbral magnético fijo. Ejecución fija, Tripolares con terminales anteriores para barras o cables de cobre.

Norma IEC 60947-2

XT3S
Icu:
85kA/230Vac,
50kA/380Vac,
40kA/440Vac

Referencia para pedido	Modelo de Interruptor	Corriente nominal In (A)	Valor referencial unitario S/
1SDA068215R1	XT3S 250 TMD 63-630 3p F F	63	1,182.00
1SDA068216R1	XT3S 250 TMD 80-800 3p F F	80	1,182.00
1SDA068217R1	XT3S 250 TMD 100-1000 3p F F	100	1,182.00
1SDA068218R1	XT3S 250 TMD 125-1250 3p F F	125	1,216.00
1SDA068219R1	XT3S 250 TMD 160-1600 3p F F	160	1,216.00
1SDA068220R1	XT3S 250 TMD 200-2000 3p F F	200	1,238.00
1SDA068221R1	XT3S 250 TMD 250-2500 3p F F	250	1,238.00

INTERRUPTORES AUTOMÁTICOS DE CAJA MOLDEADA Y BASTIDOR ABIERTO

Serie Tmax XT4

Interruptores Automáticos Tmax XT4
Equipado con unidad de disparo termomagnética

TMD: Umbral térmico regulable, umbral magnético fijo. Ejecución fija, Tripolares con terminales anteriores para barras o cables de cobre.

Norma IEC 60947-2

XT4L 250
Icu:
150 kA/230Vac.
120 kA/380Vac.
100 kA/440Vac.

Referencia para pedido	Modelo de Interruptor	Corriente nominal In (A)	Valor referencial unitario S/
3 polos			
1SDA068376R1	XT4L 250 TMA 200-2000 3p F F	200	2,505.00
1SDA068378R1	XT4L 250 TMA 250-2500 3p F F	250	2,527.00

INTERRUPTORES AUTOMÁTICOS DE CAJA MOLDEADA Y BASTIDOR ABIERTO

Serie Tmax XT4

Interruptores Automáticos Tmax XT4
Equipado con unidad de disparo electrónico:

Ekip: Relé de protección electrónico,
L: regulación desde 0.4-1 de In (I1)
S: regulación de 1-10 de In (I2)
I: regulación desde 1-10 de In (I3)

Norma IEC 60947-2

XT4N
Icu:
65 kA/230Vac.
36kA/380Vac.
36kA/440Vac.

Referencia para pedido	Modelo de Interruptor	Corriente nominal In (A)	Valor referencial unitario S/
3 polos			
1SDA068124R1	XT4N 160 Ekip LS/I In=100A 3p F F	100	1,938.00
1SDA068125R1	XT4N 160 Ekip LS/I In=160A 3p F F	160	1,938.00
1SDA068126R1	XT4N 250 Ekip LS/I In=250A 3p F F	250	2,037.00

INTERRUPTORES AUTOMÁTICOS DE CAJA MOLDEADA Y BASTIDOR ABIERTO

Serie Tmax XT4

Interruptores Automáticos Tmax XT4
Equipado con unidad de disparo electrónico:

Ekip: Relé de protección electrónico,
L: regulación desde 0.4-1 de In (I1)
S: regulación de 1-10 de In (I2)
I: regulación desde 1-10 de In (I3)

Norma IEC 60947-2

XT4S
Icu:
85kA/230Vac.
50kA/380Vac.
50kA/440Vac.

Referencia para pedido	Modelo de Interruptor	Corriente nominal In (A)	Valor referencial unitario S/
3 polos			
1SDA068473R1	XT4S 160 Ekip LS/I In=100A 3p F F	100	2,170.00
1SDA068474R1	XT4S 160 Ekip LS/I In=160A 3p F F	160	2,170.00
1SDA068475R1	XT4S 250 Ekip LS/I In=250A 3p F F	250	2,273.00

INTERRUPTORES AUTOMÁTICOS DE CAJA MOLDEADA Y BASTIDOR ABIERTO

Serie Tmax XT4

Interruptores Automáticos Tmax XT4
Equipado con unidad de disparo electrónico:

Ekip: Relé de protección electrónico,
L: regulación desde 0.4-1 de In (I1)
S: regulación de 1-10 de In (I2)
I: regulación desde 1-10 de In (I3)

Norma IEC 60947-2

XT4H
Icu:
100kA/230Vac.
70kA/380Vac.
65kA/440Vac.

Referencia para pedido	Modelo de Interruptor	Corriente nominal In (A)	Valor referencial unitario S/
3 polos			
1SDA068513R1	XT4H 160 Ekip LS/I In=100A 3p F F	100	2,707.00
1SDA068514R1	XT4H 160 Ekip LS/I In=160A 3p F F	160	2,793.00
1SDA068515R1	XT4H 250 Ekip LS/I In=250A 3p F F	250	2,819.00

INTERRUPTORES AUTOMÁTICOS DE CAJA MOLDEADA Y BASTIDOR ABIERTO

Serie Tmax XT5

Interruptores Automáticos Tmax XT5
Equipado con unidad de disparo electrónico:

Ekip: Relé de protección electrónico,
L: regulación desde 0.4-1 de In (I1)
S: regulación de 1-10 de In (I2)
I: regulación desde 1-10 de In (I3)

Norma IEC 60947-2

XT5N
Icu:
70 kA/230Vac.
36kA/380Vac.
36kA/440Vac.

Referencia para pedido	Modelo de Interruptor	Corriente nominal In (A)	Valor referencial unitario S/
3 polos			
1SDA100352R1	XT5N 400 Ekip Dip LS/I In=250 3p F F	250	2,372.00
1SDA100353R1	XT5N 400 Ekip Dip LS/I In=320 3p F F	320	2,372.00
1SDA100354R1	XT5N 400 Ekip Dip LS/I In=400 3p F F	400	2,372.00
1SDA100355R1	XT5N 630 Ekip Dip LS/I In=630 3p F F	630	3,820.00

INTERRUPTORES AUTOMÁTICOS DE CAJA MOLDEADA Y BASTIDOR ABIERTO

Serie Tmax XT5

Interruptores Automáticos Tmax XT5
Equipado con unidad de disparo electrónico:

Ekip: Relé de protección electrónico,
L: regulación desde 0.4-1 de In (I1)
S: regulación de 1-10 de In (I2)
I: regulación desde 1-10 de In (I3)

Norma IEC 60947-2

XT5S
Icu:
85kA/230Vac.
50kA/380Vac.
50kA/440Vac.

Referencia para pedido	Modelo de Interruptor	Corriente nominal In (A)	Valor referencial unitario S/
1SDA100422R1	XT5S 400 Ekip Dip LS/I In=250 3p F F	250	2,630.00
1SDA100423R1	XT5S 400 Ekip Dip LS/I In=320 3p F F	320	2,630.00
1SDA100424R1	XT5S 400 Ekip Dip LS/I In=400 3p F F	400	2,630.00
1SDA100425R1	XT5S 630 Ekip Dip LS/I In=630 3p F F	630	4,112.00

INTERRUPTORES AUTOMÁTICOS DE CAJA MOLDEADA Y BASTIDOR ABIERTO

Serie Tmax XT5

Interruptores Automáticos Tmax XT5
Equipado con unidad de disparo electrónico:

Ekip: Relé de protección electrónico,
L: regulación desde 0.4-1 de In (I1)
S: regulación de 1-10 de In (I2)
I: regulación desde 1-10 de In (I3)

Norma IEC 60947-2

XT5H
Icu:
100kA/230Vac.
70kA/380Vac.
65kA/440Vac.

Referencia para pedido	Modelo de Interruptor	Corriente nominal In (A)	Valor referencial unitario S/
1SDA100488R1	XT5H 400 Ekip Dip LS/I In=250 3p F F	250	3,579.00
1SDA100489R1	XT5H 400 Ekip Dip LS/I In=320 3p F F	320	3,579.00
1SDA100490R1	XT5H 400 Ekip Dip LS/I In=400 3p F F	400	3,579.00
1SDA100491R1	XT5H 630 Ekip Dip LS/I In=630 3p F F	630	5,328.00

INTERRUPTORES AUTOMÁTICOS DE CAJA MOLDEADA Y BASTIDOR ABIERTO

Serie Tmax XT6

Interruptores Automáticos Tmax XT6
Equipado con unidad de disparo electrónico:

Ekip: Relé de protección electrónico,
L: regulación desde 0.4-1 de In (I1)
S: regulación de 1-10 de In (I2)
I: regulación desde 1-10 de In (I3)

Norma IEC 60947-2

XT6N
Icu:
70 kA/230Vac.
36kA/380Vac.
30kA/440Vac.

Referencia para pedido	Modelo de Interruptor	Corriente nominal In (A)	Valor referencial unitario S/
3 polos			
1SDA107562R1	XT6N 800 Ekip Dip LS/I In=630 3p F F	630	7,442.00
1SDA100719R1	XT6N 800 Ekip Dip LS/I In=800 3p F F	800	7,489.00
1SDX158788R1	XT6N 1000 Ekip Dip LS/I In=1000 3p F F	1000	9,705.00

Nota: Las referencias con códigos 1SDX… deben pedirse con ese código, pues incluyen el terminal (mandatorio por certificación).

INTERRUPTORES AUTOMÁTICOS DE CAJA MOLDEADA Y BASTIDOR ABIERTO

Serie Tmax XT6

Interruptores Automáticos Tmax XT6
Equipado con unidad de disparo electrónico:

Ekip: Relé de protección electrónico,
L: regulación desde 0.4-1 de In (I1)
S: regulación de 1-10 de In (I2)
I: regulación desde 1-10 de In (I3)

Norma IEC 60947-2

XT6S
Icu:
85kA/230Vac.
50kA/380Vac.
45kA/440Vac.

Referencia para pedido	Modelo de Interruptor	Corriente nominal In (A)	Valor referencial unitario S/
1SDA107575R1	XT6S 800 Ekip Dip LS/I In=630 3p F F	630	7,845.00
1SDA100741R1	XT6S 800 Ekip Dip LS/I In=800 3p F F	800	7,893.00
1SDX161047R1	XT6S 1000 Ekip Dip LS/I In=1000 3p F F	1000	10,228.00

Nota: Las referencias con códigos 1SDX… deben pedirse con ese código, pues incluyen el terminal (mandatorio por certificación).

INTERRUPTORES AUTOMÁTICOS DE CAJA MOLDEADA Y BASTIDOR ABIERTO

Serie Tmax XT6

Interruptores Automáticos Tmax XT6
Equipado con unidad de disparo electrónico:

Ekip: Relé de protección electrónico,
L: regulación desde 0.4-1 de In (I1)
S: regulación de 1-10 de In (I2)
I: regulación desde 1-10 de In (I3)

Norma IEC 60947-2

XT6H
Icu:
100kA/230Vac.
70kA/380Vac.
50kA/440Vac.

Referencia para pedido	Modelo de Interruptor	Corriente nominal In (A)	Valor referencial unitario S/
1SDA107588R1	XT6H 800 Ekip Dip LS/I In=630 3p F F	630	9,104.00
1SDA100763R1	XT6H 800 Ekip Dip LS/I In=800 3p F F	800	9,151.00
1SDX169973R1	XT6H 1000 Ekip Dip LS/I In=1000 3p F F	1000	12,150.00

Nota: Las referencias con códigos 1SDX… deben pedirse con ese código, pues incluyen el terminal (mandatorio por certificación).

INTERRUPTORES AUTOMÁTICOS DE CAJA MOLDEADA Y BASTIDOR ABIERTO

Serie Tmax XT7

Interruptores Automáticos Tmax XT7
Equipado con unidad de disparo electrónico:

Ekip: Relé de protección electrónico,
L: regulación desde 0.4-1 de In (I1)
S: regulación de 1-10 de In (I2)
I: regulación desde 1-10 de In (I3)

Norma IEC 60947-2

XT7S
Icu:
85kA/230Vac.
50kA/380Vac.
50kA/440Vac.

Referencia para pedido	Modelo de Interruptor	Corriente nominal In (A)	Valor referencial unitario S/
3 polos			
1SDA100827R1	XT7S 1000 Ekip Dip LS/I In=1000A 3p F F	1000	9,946.00
1SDA100828R1	XT7S 1250 Ekip Dip LS/I In=1250A 3p F F	1250	12,322.00
1SDA100829R1	XT7S 1600 Ekip Dip LS/I In=1600A 3p F F	1600	15,682.00
1SDA100839R1	XT7S 1000 Ekip Touch LSI In=1000A 3p F F	1000	10,595.00
1SDA100840R1	XT7S 1250 Ekip Touch LSI In=1250A 3p F F	1250	12,967.00
1SDA100841R1	XT7S 1600 Ekip Touch LSI In=1600A 3p F F	1600	16,330.00
1SDA101379R1	XT7S M 1000 Ekip Touch LSI In1000A 3p FF	1000	12,086.00
1SDA101380R1	XT7S M 1250 Ekip Touch LSI In1250A 3p FF	1250	14,814.00
1SDA101381R1	XT7S M 1600 Ekip Touch LSI In1600A 3p FF	1600	18,681.00

INTERRUPTORES AUTOMÁTICOS DE CAJA MOLDEADA Y BASTIDOR ABIERTO

Serie Tmax XT7

Interruptores Automáticos Tmax XT7
Equipado con unidad de disparo electrónico:

Ekip: Relé de protección electrónico,
L: regulación desde 0.4-1 de In (I1)
S: regulación de 1-10 de In (I2)
I: regulación desde 1-10 de In (I3)

Norma IEC 60947-2

XT7H
Icu:
100kA/230Vac.
70kA/380Vac.
65kA/440Vac.

Referencia para pedido	Modelo de Interruptor	Corriente nominal In (A)	Valor referencial unitario S/
1SDA100891R1	XT7H 1000 Ekip Dip LS/I In=1000A 3p F F	1000	12,034.00
1SDA100892R1	XT7H 1250 Ekip Dip LS/I In=1250A 3p F F	1250	13,482.00
1SDA100893R1	XT7H 1600 Ekip Dip LS/I In=1600A 3p F F	1600	17,387.00
1SDA100903R1	XT7H 1000 Ekip Touch LSI In=1000A 3p F F	1000	12,683.00
1SDA100904R1	XT7H 1250 Ekip Touch LSI In=1250A 3p F F	1250	14,131.00
1SDA100905R1	XT7H 1600 Ekip Touch LSI In=1600A 3p F F	1600	18,036.00
1SDA101443R1	XT7H M 1000 Ekip Touch LSI In1000A 3p FF	1000	14,487.00
1SDA101444R1	XT7H M 1250 Ekip Touch LSI In1250A 3p FF	1250	16,150.00
1SDA101445R1	XT7H M 1600 Ekip Touch LSI In1600A 3p FF	1600	20,077.00

INTERRUPTORES AUTOMÁTICOS
DE CAJA MOLDEADA Y BASTIDOR ABIERTO

Accesorios para serie Tmax XT

Relé de apertura
SOR/YO

Relé de mínima tensión
UVR/YU

Relé de cierre
YC

Protección
diferencial

Contactos auxiliares-aux
Versión no cableada

Mando motor-MOD
para XT1-XT3

Mando motor de energía
acumulada-MOE
para XT2-XT4

Motor de carga
para los resortes

Mando giratorio
directo-RHD

Mando giratorio
reenviado-RHE

Bloqueos
por candado

Enclavamiento mecanico
horizontal para Tmax XT

ATRÁS INICIO

INTERRUPTORES AUTOMÁTICOS DE CAJA MOLDEADA Y BASTIDOR ABIERTO

Accesorios para serie Tmax XT

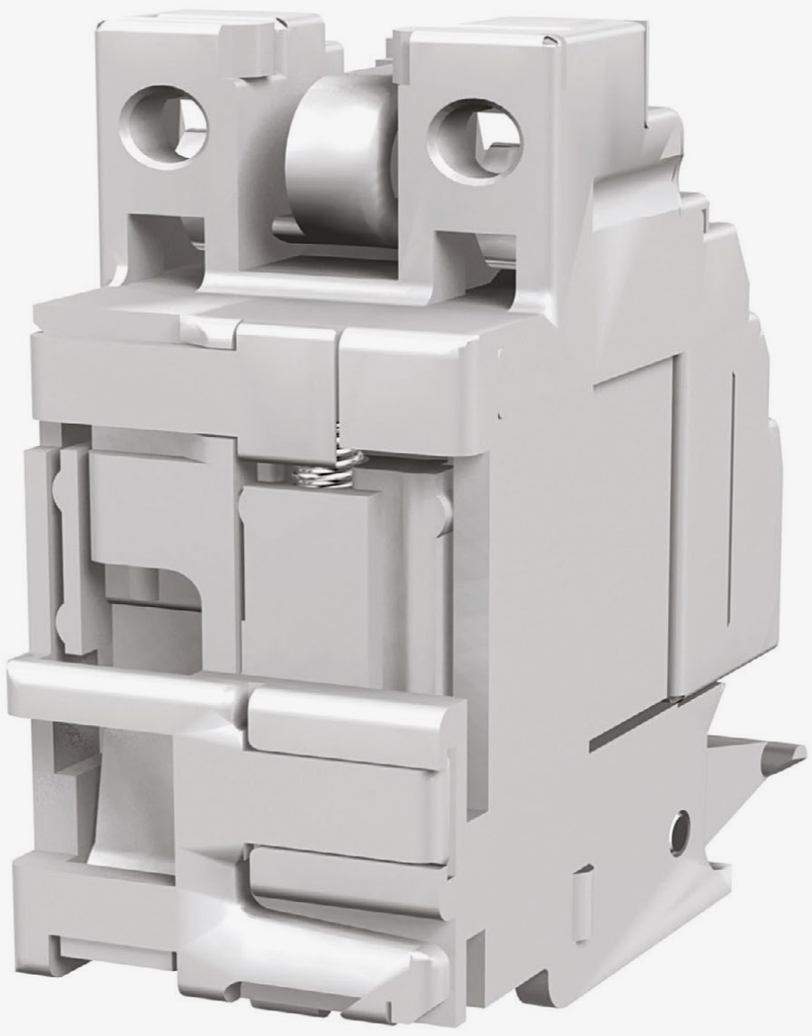

Relé de apertura-SOR/YO Versión no cableada.

Referencia para pedido	Descripción	Modelo de Interruptor	Valor referencial unitario S/
1SDA066316R1	SOR XT1..XT4 110...127 Vac-110...125 Vdc	XT1-XT2-XT3-XT4	280.00
1SDA066317R1	SOR XT1..XT4 220...240 Vac-220...250 Vdc	XT1-XT2-XT3-XT4	280.00
1SDA104926R1	YO XT5-XT6 110..240 Vac-110..250 Vdc	XT5-XT6	400.00
1SDA073674R1	YO E1.2..E6.2-XT7-XT7M 220-240 VAC/DC	XT7-XT7 M	696.00

ATRÁS INICIO

INTERRUPTORES AUTOMÁTICOS DE CAJA MOLDEADA Y BASTIDOR ABIERTO

Accesorios para serie Tmax XT

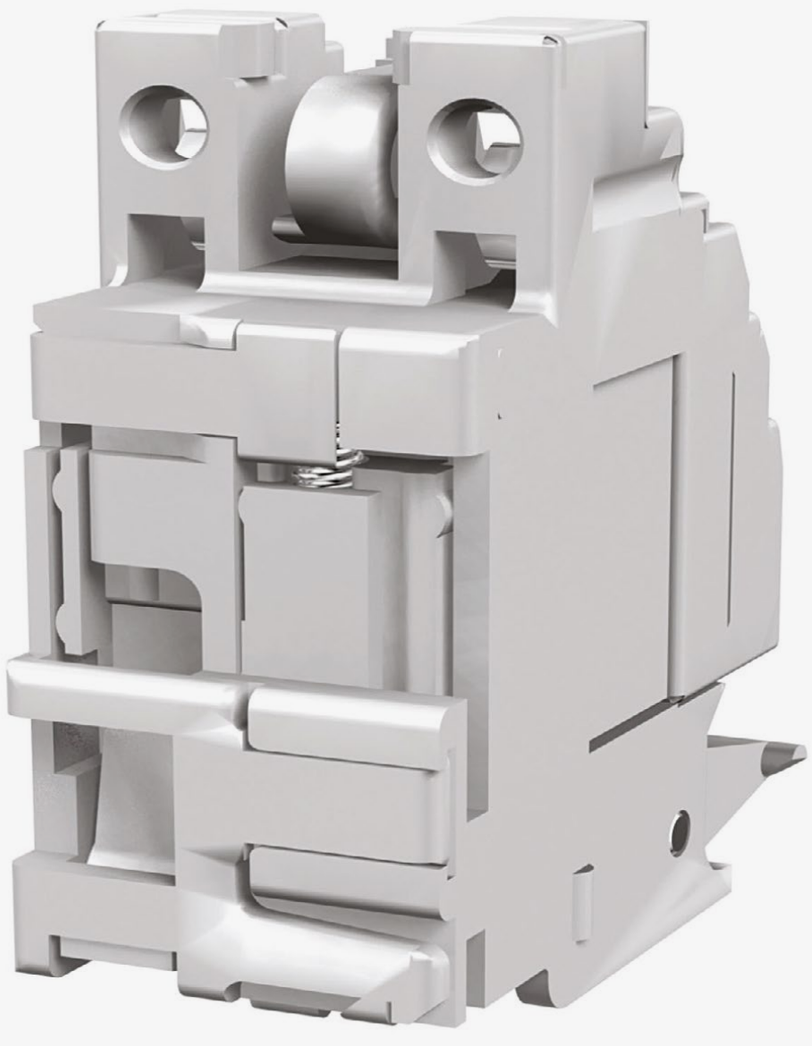

Relé de mínima tensión-UVR/YU Versión no cableada.

Referencia para pedido	Descripción	Modelo de Interruptor	Valor referencial unitario S/
1SDA066391R1	UVR XT1..XT4 110-127Vac-110-125Vdc	XT1-XT2-XT3-XT4	495.00
1SDA066392R1	UVR XT1..XT4 220-240Vac-220-250Vdc	XT1-XT2-XT3-XT4	495.00
1SDA104944R1	YU XT5-XT6 220..240 Vac-220..250 Vdc	XT5-XT6	645.00
1SDA073700R1	YU E1.2..E6.2-XT7-XT7M 220-240 VAC/DC	XT7-XT7 M	843.00

ATRÁS INICIO

INTERRUPTORES AUTOMÁTICOS DE CAJA MOLDEADA Y BASTIDOR ABIERTO

Accesorios para serie Tmax XT

Relé de cierre-YC

Referencia para pedido	Descripción	Modelo de Interruptor	Valor referencial unitario S/
1SDA073687R1	YC E1.2..E6.2-XT7M 220-240 VAC/DC	XT7-XT7 M	696.00

INTERRUPTORES AUTOMÁTICOS DE CAJA MOLDEADA Y BASTIDOR ABIERTO

Accesorios para serie Tmax XT

Protección diferencial

Referencia para pedido	Descripción	Modelo de Interruptor	Valor referencial unitario S/
1SDA067122R1	RC Inst HV 85...690Vac XT1 3p F	XT1 de 3 polos	1,912.00
1SDA067127R1	RC Inst HV 85...690Vac XT3 3p F	XT3 de 3 polo	3,609.00

Nota: Solo para 3 polos.

ATRÁS INICIO

INTERRUPTORES AUTOMÁTICOS DE CAJA MOLDEADA Y BASTIDOR ABIERTO

Accesorios para serie Tmax XT

Contactos auxiliares-aux. Versión no cableada.

Referencia para pedido	Descripción	Modelo de Interruptor	Valor referencial unitario S/
1SDA066422R1	AUX 1Q 250Vac/dc XT1...XT6	XT1, XT2, XT3, XT4, XT5, XT6	151.00
1SDA073750R1	AUX 4Q 400V E1.2-XT7-XT7M	XT7-XT7 M	568.00

Nota para XT: Un contacto auxiliar puede variar su función de acuerdo a la posición de instalación.
Q= Señalización de estado del interruptor indica si el interruptor esta abierto o cerrado.
SY= Señalización de disparo del interruptor por actuación del relé.

ATRÁS INICIO

INTERRUPTORES AUTOMÁTICOS
DE CAJA MOLDEADA Y BASTIDOR ABIERTO

Accesorios para serie Tmax XT

Mando motor-MOD para XT1-XT3

Referencia para pedido	Descripción	Modelo de Interruptor	Valor referencial unitario S/
1SDA066459R1	MOD XT1-XT3 110...125V ac/dc	XT1, XT3	1,620.00
1SDA066460R1	MOD XT1-XT3 220...250V ac/dc	XT1, XT3	1,620.00

INTERRUPTORES AUTOMÁTICOS DE CAJA MOLDEADA Y BASTIDOR ABIERTO

Accesorios para serie Tmax XT

Mando motor de energía acumulada-MOE para XT2-XT4

Referencia para pedido	Descripción	Modelo de Interruptor	Valor referencial unitario S/
1SDA066465R1	MOE XT2-XT4 110...125V ac/dc	XT2, XT4	2,372.00
1SDA066466R1	MOE XT2-XT4 220...250V ac/dc	XT2, XT4	2,372.00
1SDA104885R1	MOE XT5 220...250V AC/DC	XT5	3,987.00
1SDA104895R1	MOE XT6 220...250V AC/DC	XT6	5,706.00

ATRÁS INICIO

INTERRUPTORES AUTOMÁTICOS DE CAJA MOLDEADA Y BASTIDOR ABIERTO

Accesorios para serie Tmax XT

Motor de carga para los resortes

Referencia para pedido	Descripción	Modelo de Interruptor	Valor referencial unitario S/
1SDA104921R1	M XT7M 100-130 V AC/DC	XT7M	3,910.00
1SDA104922R1	M XT7M 220-250 V AC/DC	XT7M	3,910.00

INTERRUPTORES AUTOMÁTICOS DE CAJA MOLDEADA Y BASTIDOR ABIERTO

Accesorios para serie Tmax XT

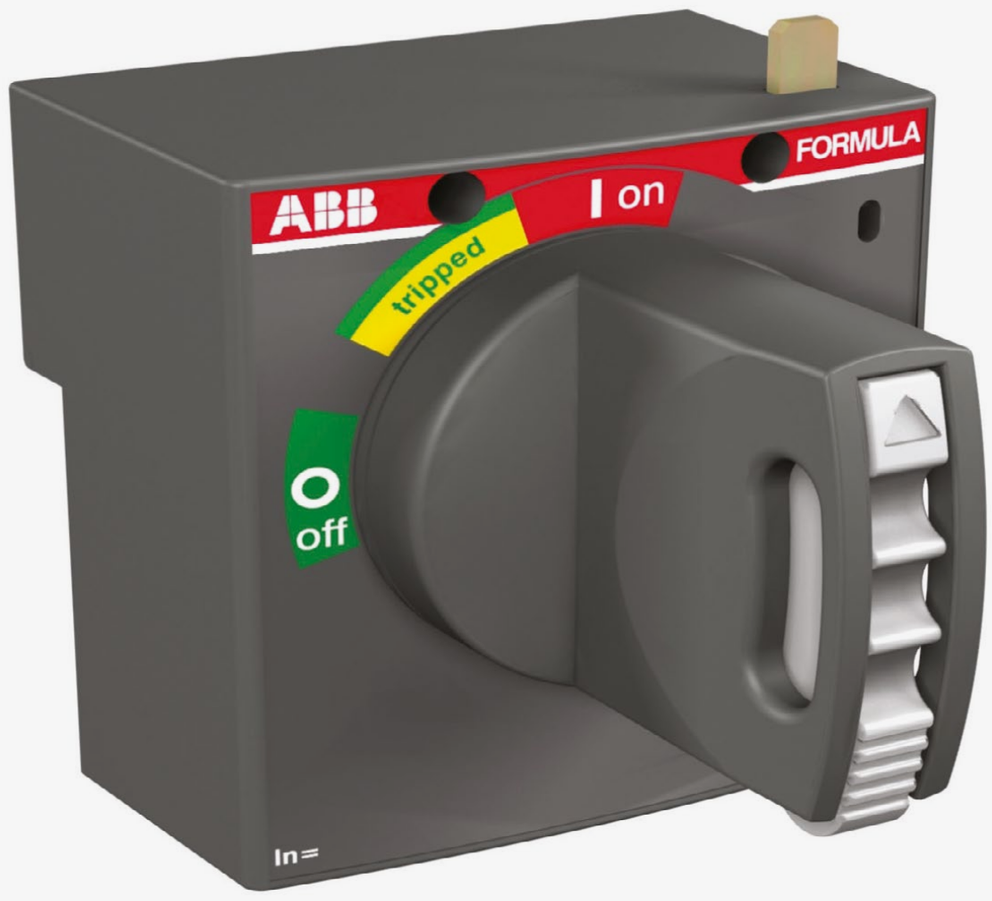

Mando giratorio directo-RHD (sobre interruptor)

Referencia para pedido	Descripción	Modelo de Interruptor	Valor referencial unitario S/
1SDA066475R1	RHD normal para fijo y enchufable	XT1, XT3	232.00
1SDA069053R1	RHD normal para fijo y enchufable	XT2, XT4	241.00
1SDA104826R1	RHD Normal direct handle	XT5	542.00
1SDA104832R1	RHD Normal direct handle	XT6	473.00
1SDA104838R1	RHD Normal direct handle	XT7	486.00

ATRÁS INICIO

INTERRUPTORES AUTOMÁTICOS DE CAJA MOLDEADA Y BASTIDOR ABIERTO

Accesorios para serie Tmax XT

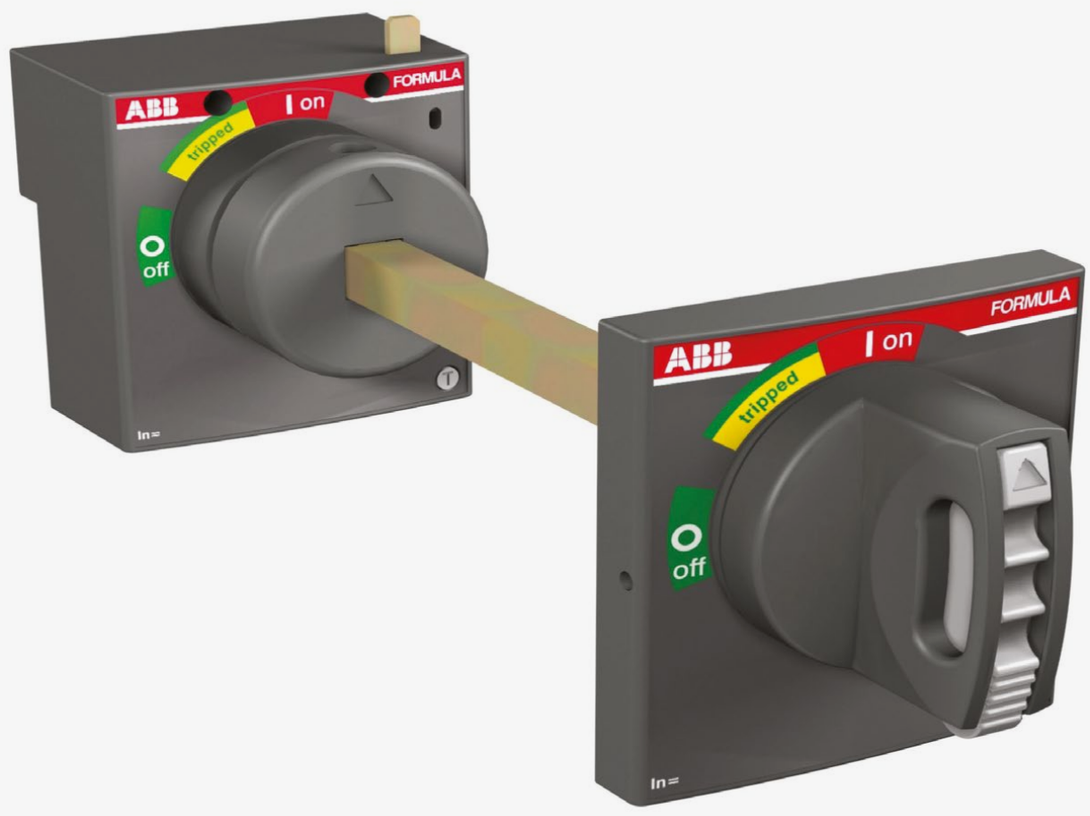

Mando giratorio reenviado-RHE (Sobre puerta)

Referencia para pedido	Descripción	Modelo de Interruptor	Valor referencial unitario S/
1SDA066479R1	RHE normal para fijo y enchufable	XT1, XT3	340.00
1SDA069055R1	RHE normal para fijo y enchufable	XT2, XT4	353.00
1SDA104843R1	RHE Normal transmitted handle	XT5	812.00
1SDA104853R1	RHE Normal transmitted handle	XT6	641.00
1SDA104863R1	RHE Normal transmitted handle	XT7	654.00

ATRÁS INICIO

INTERRUPTORES AUTOMÁTICOS DE CAJA MOLDEADA Y BASTIDOR ABIERTO

Accesorios para serie Tmax XT

Bloqueos por candado

Referencia para pedido	Descripción	Modelo de Interruptor	Valor referencial unitario S/
1SDA066591R1	PLL XT1-XT3 PADLOCKS DEVICE OP/CL	XT1, XT3	108.00
1SDA066592R1	PLL XT2-XT4 PADLOCKS DEVICE OP/CL	XT2, XT4	112.00
1SDA105098R1	PLL XT5 PADLOCKS DEVICE OP/CL	XT5	177.00
1SDA105101R1	PLL XT6 PADLOCKS DEVICE OP/CL	XT6	220.00
1SDA105104R1	PLL XT7 PADLOCKS DEVICE OPEN	XT7	383.00

PLL: Hasta 3 candados Ø vástago 7mm, candados no suministrados.
FLD: Hasta 3 candados Ø vástago 6mm, candados no suministrados.

ATRÁS INICIO

INTERRUPTORES AUTOMÁTICOS DE CAJA MOLDEADA Y BASTIDOR ABIERTO

Accesorios para serie Tmax XT

Enclavamiento mecanico horizontal para Tmax XT

Referencia para pedido	Descripción	Modelo de Interruptor	Valor referencial unitario S/
Armazón			
1SDA066637R1	MIR-HR grupo armazón enclavamiento horizontal	XT1-XT2-XT3-XT4	843.00
1SDA105117R1	MIR-H grupo armazón enclavamiento horizontal	XT5	662.00
1SDA105118R1	MIR-H grupo armazón enclavamiento horizontal	XT6	997.00
Placas			
1SDA066639R1	Placas para enclavamiento de interruptor Fijo MIR-P XT1 F	XT1	151.00
1SDA066641R1	Placas para enclavamiento de interruptor Fijo MIR-P XT2 F	XT2	155.00
1SDA066643R1	Placas para enclavamiento de interruptor Fijo MIR-P XT3 F	XT3	155.00
1SDA066645R1	Placas para enclavamiento de interruptor Fijo MIR-P XT4 F	XT4	155.00
1SDA105122R1	Placas para enclavamiento de interruptor Fijo MIR-P XT5 F	XT5	134.00
1SDA105126R1	Placas para enclavamiento de interruptor Fijo MIR-P XT6 F	XT6	202.00

Nota: Para enclavar 2 interruptores, se debe pedir un grupo armazón más 2 placas de enclavamiento para cada interruptor de acuerdo a su tamaño.

ATRÁS INICIO

INTERRUPTORES AUTOMÁTICOS
DE CAJA MOLDEADA Y BASTIDOR ABIERTO

Interruptores de Bastidor Abierto

Serie Emax 2

Accesorios para serie Emax 2

INTERRUPTORES AUTOMÁTICOS DE CAJA MOLDEADA Y BASTIDOR ABIERTO

Interruptores de Bastidor Abierto

Serie Emax 2

Emax 2 con relé Ekip DIP

Emax 2 con relé Ekip Touch

Paquetes de software para Emax 2

ATRÁS INICIO

INTERRUPTORES AUTOMÁTICOS DE CAJA MOLDEADA Y BASTIDOR ABIERTO

Interruptores de Bastidor Abierto

Serie Emax 2

Ejecución fija, Tripolares
Equipado con unidad de disparo electrónico:

Ekip: Relé de protección electrónico,
L: regulación desde 0.4-1 de In (I1)
S: regulación de 0.6-10 de In (I2)
I: regulación desde 1.5-15 de In (I3)

Norma IEC 60947-2

E1.2N
Icu:
66kA / 400-415 V.
66kA / 440 V.
50kA / 500-525 V.

E4.2S
Icu:
85kA / 400-415 V.
85kA / 440 V.
66kA / 500-525 V.

E6.2H
Icu:
100kA / 400-415 V.
100kA / 440 V.
100kA / 500-525 V.

Emax 2 con relé Ekip DIP

Referencia para pedido	Modelo de Interruptor	Corriente nominal In (A)	Valor referencial unitario S/
1SDA070842R1	E1.2N 1250 Ekip Dip LSI 3p F F	1,250	15,368.00
1SDA070882R1	E1.2N 1600 Ekip Dip LSI 3p F F	1,600	16,098.00
1SDA071032R1	E2.2N 2000 Ekip Dip LSI 3p FHR	2,000	17,576.00
1SDA071062R1	E2.2N 2500 Ekip Dip LSI 3p FHR	2,500	21,843.00
1SDA071142R1	E4.2N 3200 Ekip Dip LSI 3p FHR	3,200	26,358.00
1SDA071202R1	E4.2S 4000 Ekip Dip LSI 3p FHR	4,000	41,038.00
1SDA071262R1	E6.2H 5000 Ekip Dip LSI 3p FHR	5,000	68,306.00

ATRÁS INICIO

INTERRUPTORES AUTOMÁTICOS DE CAJA MOLDEADA Y BASTIDOR ABIERTO

Interruptores de Bastidor Abierto

Serie Emax 2

Ejecución fija, Tripolares
Equipado con unidad de disparo electrónico:

Ekip: Relé de protección electrónico,
L: regulación desde 0.4-1 de In (I1)
S: regulación de 0.6-10 de In (I2)
I: regulación desde 1.5-15 de In (I3)

Norma IEC 60947-2

E1.2N
Icu:
66kA / 400-415 V.
66kA / 440 V.
50kA / 500-525 V.

E4.2S
Icu:
85kA / 400-415 V.
85kA / 440 V.
66kA / 500-525 V.

E6.2H
Icu:
100kA / 400-415 V.
100kA / 440 V.
100kA / 500-525 V.

Emax 2 con relé Ekip Touch

Referencia para pedido	Modelo de Interruptor	Corriente nominal In (A)	Valor referencial unitario S/
1SDA070845R1	E1.2N 1250 Ekip Touch LSI 3p F F	1,250	21,271.00
1SDA070885R1	E1.2N 1600 Ekip Touch LSI 3p F F	1,600	21,993.00
1SDA071035R1	E2.2N 2000 Ekip Touch LSI 3p FHR	2,000	24,648.00
1SDA071065R1	E2.2N 2500 Ekip Touch LSI 3p FHR	2,500	28,665.00
1SDA071145R1	E4.2N 3200 Ekip Touch LSI 3p FHR	3,200	38,134.00
1SDA071205R1	E4.2S 4000 Ekip Touch LSI 3p FHR	4,000	62,274.00
1SDA071265R1	E6.2H 5000 Ekip Touch LSI 3p FHR	5,000	97,980.00

ATRÁS INICIO

INTERRUPTORES AUTOMÁTICOS DE CAJA MOLDEADA Y BASTIDOR ABIERTO

Interruptores de Bastidor Abierto

Serie Emax 2

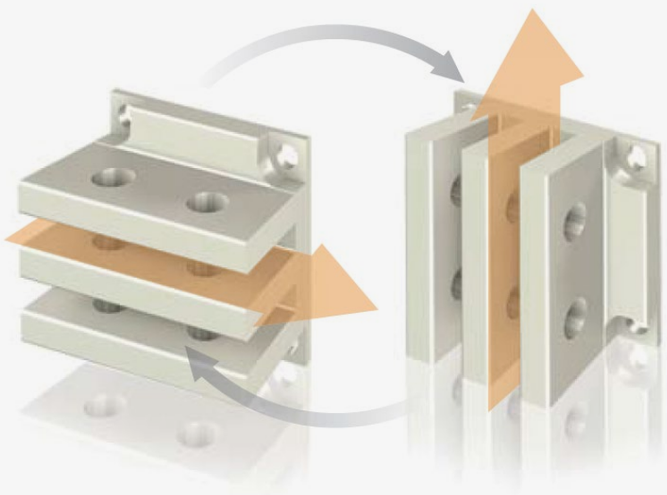

Paquetes de software para Emax 2
Cada paquete incluye un conjunto de funciones de protección o de mediciones que se pueden ha bilitar en el relé.

Seis paquetes referidos a las funciones de protección: Protecciones de tensión, protecciones de frecuencia, protecciones de potencia, protecciones avanzadas de tensión, protecciones ROCOF y protecciones adaptables.

Terminales posteriores de los interruptores E2.2 … E2.6, orientables, tanto en forma vertical u horizontal.

Referencia para pedido	Descripción	Modelo de interruptor	Valor referencial unitario S/
1SDA107525R1	Paquete de medición	E1.2 ... E6.2	2,106.00
1SDA105227R1	Protección por voltaje (*)	E1.2 ... E6.2	3,493.00
1SDA105228R1	Protecciones avanzadas de voltaje (*)	E1.2 ... E6.2	3,553.00
1SDA105229R1	Protección por frecuencia (*)	E1.2 ... E6.2	1,779.00
1SDA105230R1	Protecciones por potencia (*)	E1.2 ... E6.2	4,189.00
1SDA105231R1	Protección ROCOF (velocidad de cambio de frecuencia) (*)	E1.2 ... E6.2	4,189.00
1SDA105232R1	Protección adaptativa (configuración dual) requiere Ekip Signalling (*)	E1.2 ... E6.2	701.00
1SDA105233R1	Data loger (registro de datos) (*)	E1.2 ... E6.2	1,397.00
1SDA105234R1	Network Analyzer (analizador de redes) (*)	E1.2 ... E6.2	3,493.00

* Requiere de paquete de medición 1SDA107525R1

ATRÁS INICIO

Interruptores de Bastidor Abierto

Accesorios eléctricos para Emax 2

Ekip Synchrocheck

Relé de sincronismo Ekip Synchrocheck

Referencia para pedido	Descripción	Modelo de interruptor	Valor referencial unitario S/
1SDA074183R1	Ekip Synchrocheck	E1.2..E6.2	14,328.00

Interruptores de Bastidor Abierto

Accesorios eléctricos para Emax 2

Ekip Com Modbus TCP

Módulo de comunicación

Referencia para pedido	Descripción	Modelo de interruptor	Valor referencial unitario S/
1SDA074150R1	Ekip Com Modbus RS-485	E1.2..E6.2	2,329.00
1SDA074151R1	Ekip Com Modbus TCP	E1.2..E6.2	2,329.00
1SDA074155R1	Ekip Com EtherNet/IP™	E1.2..E6.2	2,329.00
1SDA074156R1	Ekip Com IEC61850	E1.2..E6.2	18,165.00
1SDA074172R1	Ekip Supply 110-240 Vac/dc	E1.2..E6.2	2,153.00

1. Para los Valores referenciales del Ekip Synchrocheck y el Ekip Com favor consultar.
2. Ekip Com: para los demás protocolos favor consultar.
3. El módulo Ekip supply es necesario para cualquier módulo de comunicación

Interruptores de Bastidor Abierto

Accesorios eléctricos para Emax 2

Motor E1.2

Motor-reductor para la carga automática de los resortes

Referencia para pedido	Descripción	Modelo de interruptor	Valor referencial unitario S/
1SDA073710R1	Motor 100-130 VAC/DC	E1.2	3,970.00
1SDA073711R1	Motor 220-250 VAC/DC	E1.2	3,970.00
1SDA073722R1	Motor 24-30 VAC/DC	E2.2...E6.2	4,009.00
1SDA073724R1	Motor 100-130 VAC/DC	E2.2...E6.2	4,009.00
1SDA073725R1	Motor 220-250 VAC/DC	E2.2...E6.2	4,009.00

Interruptores de Bastidor Abierto

Accesorios eléctricos para Emax 2

Relé de apertura YO

Relé de apertura YO

Referencia para pedido	Descripción	Modelo de interruptor	Valor referencial unitario S/
1SDA073668R1	24 VAC/DC	E1.2..E6.2	696.00
1SDA073672R1	110-120 VAC/DC	E1.2..E6.2	696.00
1SDA073674R1	220-240 VAC/DC	E1.2..E6.2	696.00

Interruptores de Bastidor Abierto

Accesorios eléctricos para Emax 2

Relé de cierre YC

Relé de cierre YC

Referencia para pedido	Descripción	Modelo de interruptor	Valor referencial unitario S/
1SDA073681R1	24 VAC/DC	E1.2..E6.2	696.00
1SDA073685R1	110-120 VAC/DC	E1.2..E6.2	696.00
1SDA073687R1	220-240 VAC/DC	E1.2..E6.2	696.00

Interruptores de Bastidor Abierto

Accesorios eléctricos para Emax 2

Relé de mínima tensión YU

Relé de mínima tensión YU

Referencia para pedido	Descripción	Modelo de interruptor	Valor referencial unitario S/
1SDA073698R1	110…120 VAC/ DC	E1.2..E6.2	843.00
1SDA073700R1	220…240 VAC/ DC	E1.2..E6.2	843.00

Nota: Para apertura y cierre a distancia del interruptor, el motor debe acompañarse con relé de apertura y relé de cierre.

Interruptores de Bastidor Abierto

Accesorios eléctricos para Emax 2

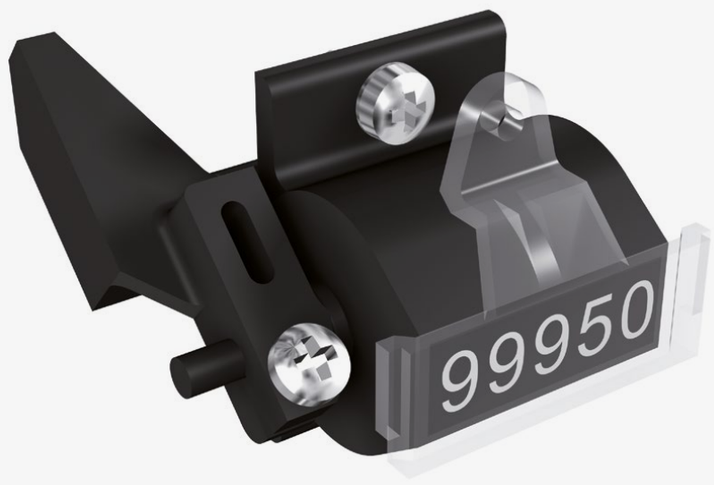

Cuentamaniobras mecánico

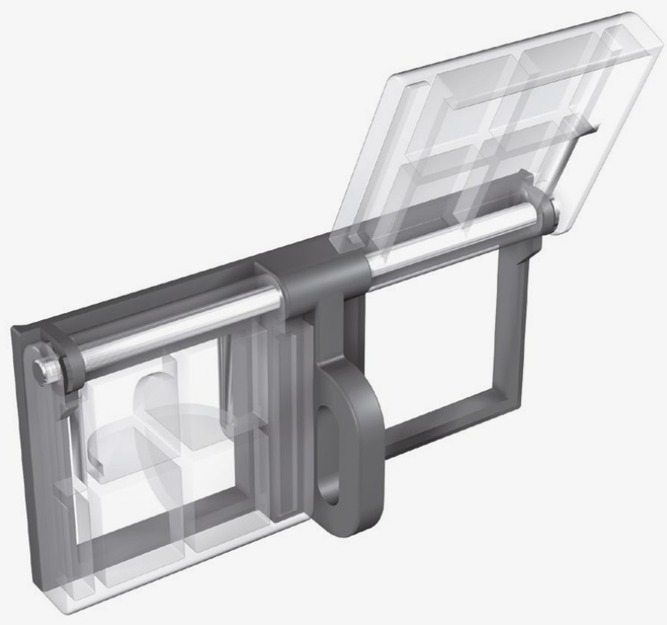

Bloqueo por candado

Protección para puerta IP54

Referencia para pedido	Descripción	Modelo de interruptor	Valor referencial unitario S/
1SDA073780R1	Cuentamaniobras mecánico	E1.2	791.00
1SDA073781R1	Cuentamaniobras mecánico	E2.2-E6.2	1,113.00
1SDA073801R1	Bloqueo por candado en posición abierto D=7mm	E1.2	142.00
1SDA073804R1	Bloqueo por candado en posición abierto D=7mm	E1.2-E6.2	242.00
1SDA073776R1	Contacto de señalizacion de disparo de relé de proteccion S51 250V	E1.2	357.00
1SDA073778R1	Contacto de señalizacion de disparo de relé de proteccion S51 250V	E1.2-E6.2	409.00
1SDA073866R1	Protección IP 54	E1.2	606.00
1SDA073867R1	Protección IP 54	E2.2-E6.2	675.00

Interruptores de Bastidor Abierto

Accesorios eléctricos para Emax 2

Protección para puerta IP54

Enclavamiento horizontal para E1.2

Referencia para pedido	Descripción	Valor referencial unitario S/
1SDA073881R1	Cables enclavamiento para interruptores automáticos fijos tipo A Horizontal	705.00
1SDA073893R1	Enclavamiento para interruptor fijo Type A	632.00

Nota: Para enclavar 2 interruptores E1.2 se debe pedir 2 unidades del código 1SDA073893R1

Interruptores de Bastidor Abierto

Accesorios eléctricos para Emax 2

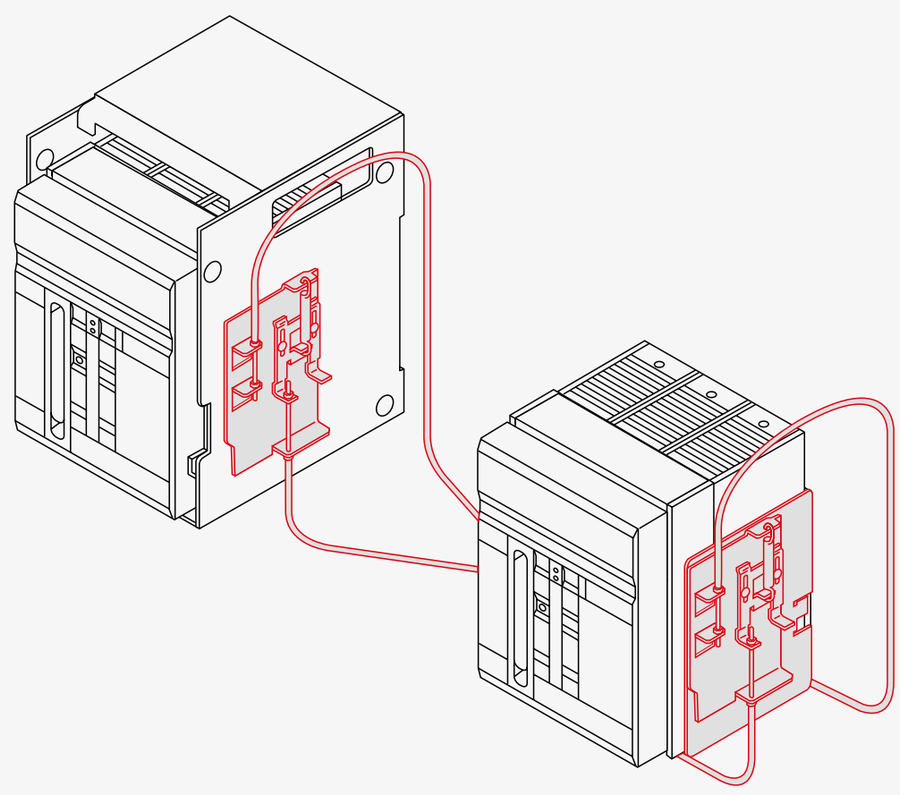

Enclavamiento horizontal para E2.2...E6.2

Referencia para pedido	Descripción	Valor referencial unitario S/
1SDA073881R1	Cables enclavamiento para interruptores automáticos fijos Tipo A Horizonta (Grupo 1)	705.00
Enclavamiento para interruptor fijo o parte movil de extraíble (Grupo 2)		
1SDA073889R1	Para interruptor modelo E2.2	696.00
1SDA073890R1	Para interruptor modelo E3.2	696.00
1SDA073891R1	Para interruptor modelo E6.2	696.00
1SDA073895R1	Enclavamiento para interruptor fijo Type A / B / D (Grupo 3)	1,887.00
1SDA073896R1	Soporte intercambiable Tipo A W FP E1.2	615.00

INTERRUPTORES AUTOMÁTICOS DE CAJA MOLDEADA Y BASTIDOR ABIERTO

Dispositivo de Conmutación Automática

Modelo ATS021 / ATS022

Kit de Transferencia-80 a 250A

Kit de Transferencia-400 a 1000A

Kit de Transferencia-1250 a 1600A

Kit de Transferencia-630 a 6300A

ATRÁS INICIO

INTERRUPTORES AUTOMÁTICOS
DE CAJA MOLDEADA Y BASTIDOR ABIERTO

Dispositivo de Conmutación Automática

Modelo ATS021 / ATS022

ATS021

ATS022

Controlador se Sistema de Transferencia Automático (ATS)

Referencia para pedido	Descripción	Valor referencial unitario S/
1SDA065523R1	ATS021	4,653.00
1SDA065524R1	ATS022 (con puerto de comunicación ModBus)	6,423.00

INTERRUPTORES AUTOMÁTICOS
DE CAJA MOLDEADA Y BASTIDOR ABIERTO

Dispositivo de Conmutación Automática

Kit de Transferencia-80 a 250A

2 x (1SDA067415R1)
(Interruptores)

1SDA066637R1
(armazón)

2 x (1SDA066639R1)
(placas)

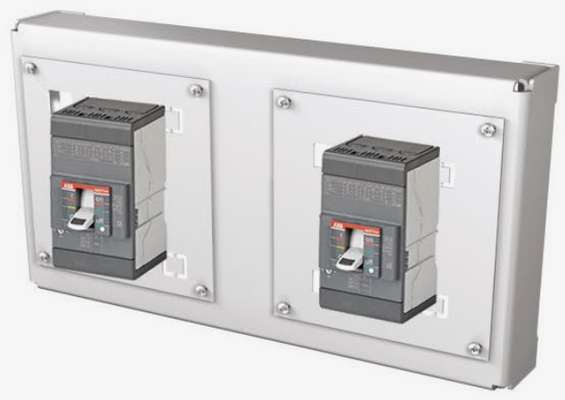

XT1N
Icu:
65kA/220Vac.
36kA/380Vac.
36kA/440Vac.

Tensión de control 220 Vac.

Referencia para pedido	Descripción	Modelo de Interruptor	Valor referencial unitario S/
65 kA / 220 Vac			
1SDA067415P1	Kit de transferencia 80 A	XT1N 160 TMD 80	6,945.00
1SDA067416P1	Kit de transferencia 100 A	XT1N 160 TMD 100	6,945.00
1SDA067417P1	Kit de transferencia 125 A	XT1N 160 TMD 125	7,091.00
1SDA067418P1	Kit de transferencia 160 A	XT1N 160 TMD 160	7,143.00
1SDA068058P1	Kit de transferencia 200 A	XT3N 250 TMD 200	7,623.00
1SDA068059P1	Kit de transferencia 250 A	XT3N 250 TMD 250	7,623.00

INTERRUPTORES AUTOMÁTICOS DE CAJA MOLDEADA Y BASTIDOR ABIERTO

Dispositivo de Conmutación Automática

Kit de Transferencia-80 a 250A

2 x (1SDA067415R1)
(Interruptores)

1SDA066637R1
(armazón)

2 x (1SDA066639R1)
(placas)

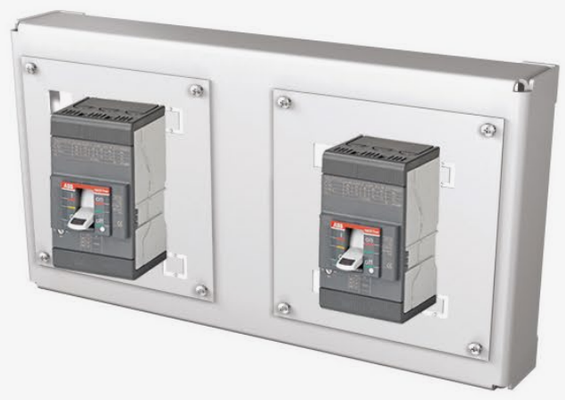

XT1S
Icu:
85kA/220Vac.
50kA/380Vac.
50kA/440Vac.

Tensión de control 220 Vac.

Referencia para pedido	Descripción	Modelo de Interruptor	Valor referencial unitario S/
85 kA / 220 vac			
1SDA067433P1	Kit de transferencia 80 A	XT1S 160 TMD 80	7,219.00
1SDA067434P1	Kit de transferencia 100 A	XT1S 160 TMD 100	7,219.00
1SDA067435P1	Kit de transferencia 125 A	XT1S 160 TMD 125	7,289.00
1SDA067436P1	Kit de transferencia 160 A	XT1S 160 TMD 160	7,391.00
1SDA068220P1	Kit de transferencia 200 A	XT3S 250 TMD 200	8,165.00
1SDA068221P1	Kit de transferencia 250 A	XT3S 250 TMD 250	8,165.00

INTERRUPTORES AUTOMÁTICOS DE CAJA MOLDEADA Y BASTIDOR ABIERTO

Dispositivo de Conmutación Automática

Kit de Transferencia-400 a 1000A

XT5N / T6N
Icu:
70kA/230Vac.
36kA/380Vac.
30kA/440Vac.

Enclavamiento entre 2 interruptores

Tensión de control 220 Vac.

Referencia para pedido	Descripción	Modelo de Interruptor	Valor referencial unitario S/
70 kA / 220 Vac			
1SDA100345P1	Kit de transferencia 400 A	XT5N 400 PR221DS-LS/I In=400 A	18,785.00
1SDA100347P1	Kit de transferencia 630 A	XT5N 630 PR221DS-LS/I In=630 A	21,311.00
1SDA100718P1	Kit de transferencia 800 A	XT6N 800 PR221DS-LS/I In=800 A	33,736.00
1SDA100724P1	Kit de transferencia 1000 A	XT6N 1000 PR221DS-LS/I In=1000 A	39,646.00

INTERRUPTORES AUTOMÁTICOS DE CAJA MOLDEADA Y BASTIDOR ABIERTO

Dispositivo de Conmutación Automática

Kit de Transferencia-400 a 1000A

XT5S / T6S
Icu:
85kA/230Vac.
50kA/380Vac.
40kA/440Vac.

Enclavamiento entre 2 interruptores

Tensión de control 220 Vac.

Referencia para pedido	Descripción	Modelo de Interruptor	Valor referencial unitario S/
85 kA / 220 Vac			
1SDA100415P1	Kit de transferencia 400 A	XT5S 400 PR221DS-LS/I In=400 A	19,291.00
1SDA100417P1	Kit de transferencia 630 A	XT5S 630 PR221DS-LS/I In=630 A	21,947.00
1SDA100740P1	Kit de transferencia 800 A	XT6S 800 PR221DS-LS/I In=800 A	34,542.00
1SDA100742P1	Kit de transferencia 1000 A	XT6S 1000 PR221DS-LS/I In=1000 A	39,308.00

INTERRUPTORES AUTOMÁTICOS DE CAJA MOLDEADA Y BASTIDOR ABIERTO

Dispositivo de Conmutación Automática

Kit de Transferencia-1250 a 1600A

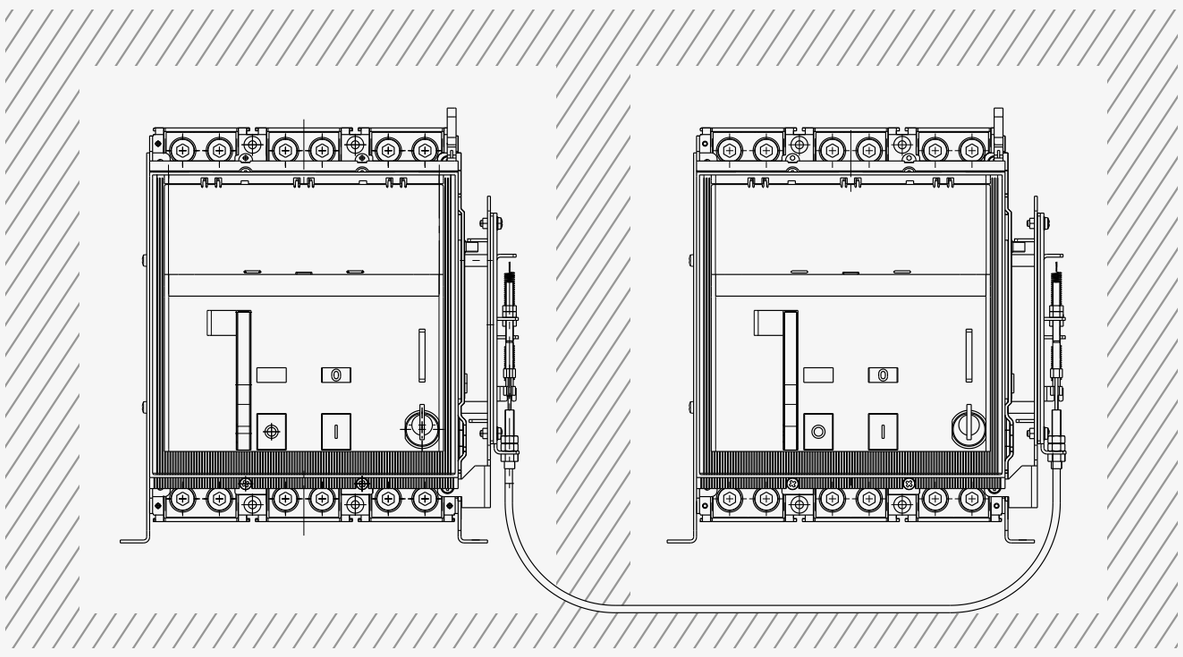

Fijación a placa

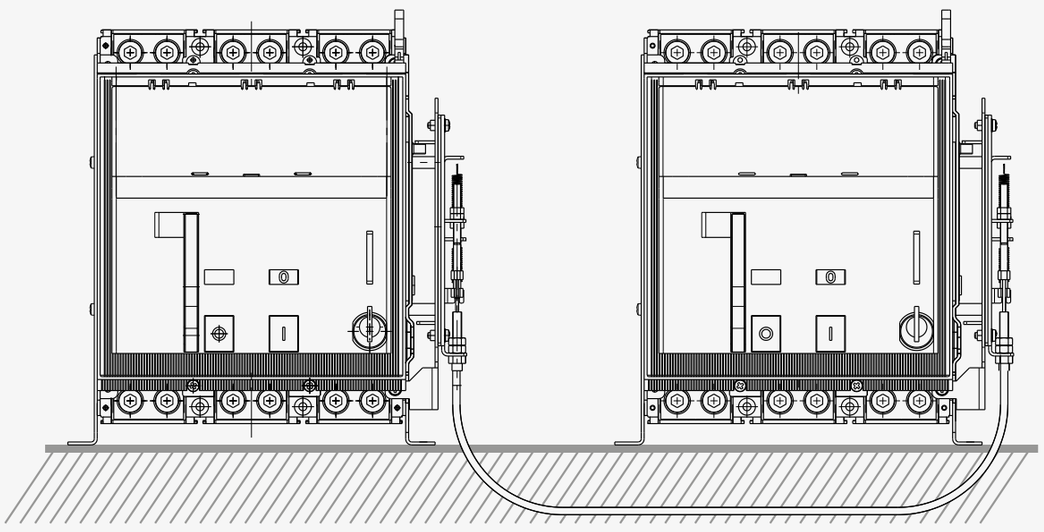

Fijación a piso

XT7S...M
Icu:
85kA/230Vac.
50kA/380Vac.
40kA/440Vac.

Tensión de control 230 Vac.

Referencia para pedido	Descripción	Modelo de Interruptor	Valor referencial unitario S/
85 kA / 230 Vac			
1SDA100828P1	Kit de transferencia 1250 A	XT7S 1250 Ekip Dip LS/I In=1250A	44,737.00
1SDA100829P1	Kit de transferencia 1600 A	XT7S 1600 Ekip Dip LS/I In=1600A	51,457.00

ATRÁS INICIO

INTERRUPTORES AUTOMÁTICOS DE CAJA MOLDEADA Y BASTIDOR ABIERTO

Dispositivo de Conmutación Automática

Kit de Transferencia-630 a 6300A

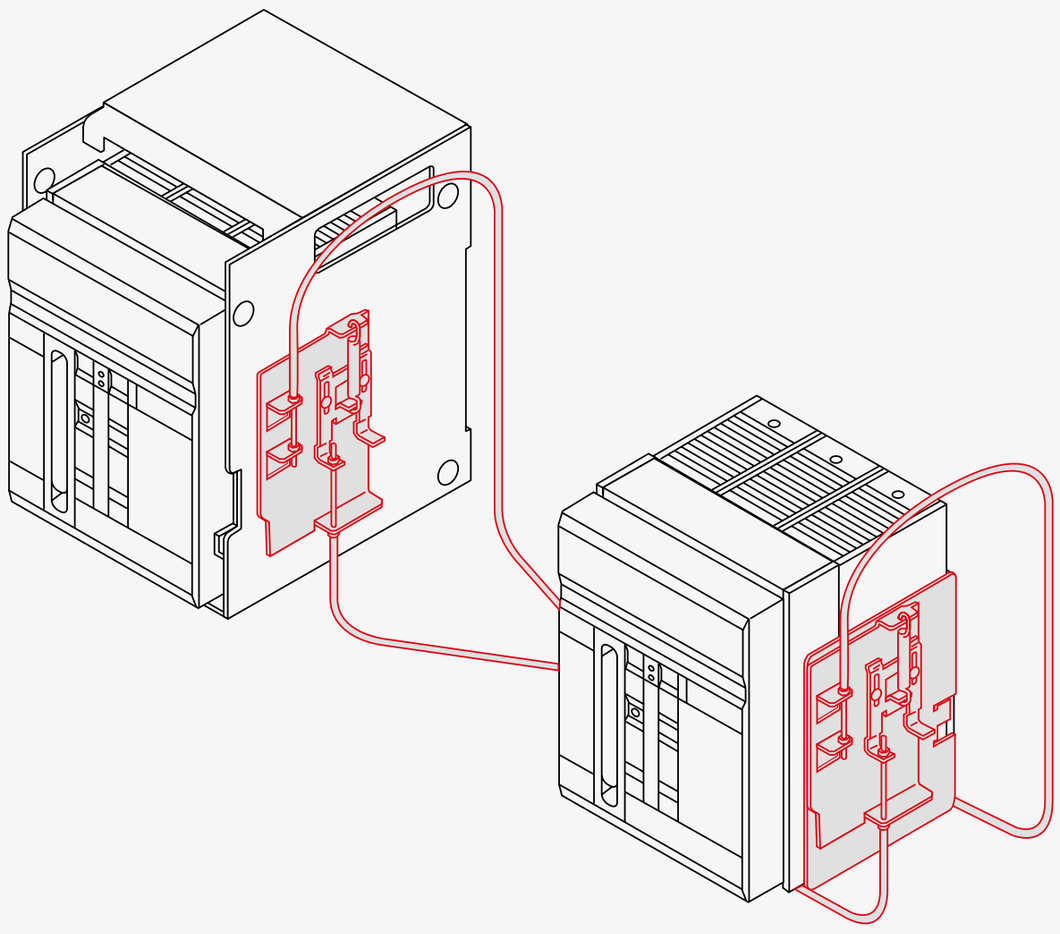

Enclavamiento horizontal

E1.2N
Icu:
66kA / 400-415 V.
66kA / 440 V.
50kA / 500-525 V.

E4.2S
Icu:
85kA / 400-415 V.
85kA / 440 V.
66kA / 500-525 V.

E6.2H
Icu:
100kA / 400-415 V.
100kA / 440 V.
100kA / 500-525 V.

Referencia para pedido	Descripción	Modelo de Interruptor	Valor referencial unitario S/
1SDA070845P1	Kit de transferencia 1250 A	E1.2N1250 Ekip Touch LSI	56,337.00
1SDA070885P1	Kit de transferencia 1600 A	E1.2N1600 Ekip Touch LSI	57,781.00
1SDA071035P1	Kit de transferencia 2000 A	E2.2N2000 Ekip Touch LSI	67,175.00
1SDA071065P1	Kit de transferencia 2500 A	E2.2N2500 Ekip Touch LSI	75,209.00
1SDA071145P1	Kit de transferencia 3200 A	E4.2N3200 Ekip Touch LSI	94,147.00
1SDA071205P1	Kit de transferencia 4000 A	E4.2N4000 Ekip Touch LSI	142,427.00
1SDA071265P1	Kit de transferencia 5000 A	E6.2N5000 Ekip Touch LSI	213,839.00

.

ATRÁS INICIO

INTERRUPTORES AUTOMÁTICOS DE CAJA MOLDEADA Y BASTIDOR ABIERTO

Sistema de protección contra arco eléctrico

TVOC-2-240-C

TVOC-2-E1

TVOC-2-DP4

CSU

RC 120

Optical

ATRÁS INICIO

INTERRUPTORES AUTOMÁTICOS DE CAJA MOLDEADA Y BASTIDOR ABIERTO

Sistema de protección contra arco eléctrico

Arc Guard System TVOC-2

Referencia para pedido	Modelo	Detalles	Valor referencial unitario S/
Monitor de arco			
1SFA664001R1001	TVOC-2-240	Monitor de arco eléctrico, incluye una HMI, 10 entradas de sondas fotoelectricas y accesorios para montaje en puerta	20,670.00
1SFA664001R1003	TVOC-2-240-C	Monitor de arco eléctrico, incluye una HMI, 10 entradas de sondas fotoelectricas y accesorios para montaje en puerta, con comunicaión en ModBus	21,383.00

ATRÁS INICIO

INTERRUPTORES AUTOMÁTICOS DE CAJA MOLDEADA Y BASTIDOR ABIERTO

Sistema de protección contra arco eléctrico

TVOC-2-E1

Referencia para pedido	Modelo	Detalles	Valor referencial unitario S/
Expansión			
1SFA664002R1001	TVOC-2-E1	Tarjeta de 10 entradas adicionales de sondas fotoelectricas	6,204.00

ATRÁS INICIO

INTERRUPTORES AUTOMÁTICOS DE CAJA MOLDEADA Y BASTIDOR ABIERTO

Sistema de protección contra arco eléctrico

TVOC-2-DP4

Referencia para pedido	Modelo	Detalles	Valor referencial unitario S/
Detectores (sondas fotoeléctricas)			
1SFA664003R1010	TVOC-2-DP1	Largo del cable: 1 mts	795.00
1SFA664003R1020	TVOC-2-DP2	Largo del cable: 2 mts	868.00
1SFA664003R1040	TVOC-2-DP4	Largo del cable: 4 mts	916.00
1SFA664003R1060	TVOC-2-DP6	Largo del cable: 6 mts	1,006.00
1SFA664003R1100	TVOC-2-DP10	Largo del cable: 10 mts	1,234.00
1SFA664003R1150	TVOC-2-DP15	Largo del cable: 15 mts	1,470.00
1SFA664003R1200	TVOC-2-DP20	Largo del cable: 20 mts	1,715.00
1SFA664003R1300	TVOC-2-DP30	Largo del cable: 30 mts	2,286.00
1SFA664003R3600	TVOC-2-DP60	Largo del cable: 60 mts	2,935.00

ATRÁS INICIO

INTERRUPTORES AUTOMÁTICOS DE CAJA MOLDEADA Y BASTIDOR ABIERTO

Sistema de protección contra arco eléctrico

CSU

CSU-2LV

Referencia para pedido	Modelo	Detalles	Valor referencial unitario S/
CSU (Unidad de detección de corriente)			
1SFA664002R5001	CSU-2LV	Unidad de detección de corriente de bajo tensión	10.565,00

ATRÁS INICIO

INTERRUPTORES AUTOMÁTICOS DE CAJA MOLDEADA Y BASTIDOR ABIERTO

Sistema de protección contra arco eléctrico

RC 120

Referencia para pedido	Modelo	Detalles	Valor referencial unitario S/
Sensores de corriente de bobina Rogowski para aplicaciones de baja tensión			
1SFA664005R1205	RC120-05	120 mm Ø	2,608.00
1SFA664005R1210	RC120-10	120 mm Ø	2,875.00
1SFA664005R2005	RC200-05	200 mm Ø	2,905.00
1SFA664005R2010	RC200-10	200 mm Ø	3,193.00

INTERRUPTORES AUTOMÁTICOS DE CAJA MOLDEADA Y BASTIDOR ABIERTO

Sistema de protección contra arco eléctrico

Optical

Referencia para pedido	Modelo	Detalles	Valor referencial unitario S/
Cable optico entre: CSU y TVOC			
1SFA664004R1020	TVOC-2-OP2	2 mts	701.00
1SFA664004R1040	TVOC-2-OP4	4 mts	782.00
1SFA664004R1060	TVOC-2-OP6	6 mts	868.00
1SFA664004R1100	TVOC-2-OP10	10 mts	1,113.00

05

Seccionadores y conmutadores

La alimentación segura es fundamental para cualquier aplicación que dependa de la energía eléctrica. ABB ofrece una gama completa de interruptores conmutadores eficientes, robustos y fiables para sus aplicaciones más críticas.

Seccionadores Portafusibles bajo carga

Seccionadores Fusibles de Distribución

Conmutadores Manuales bajo carga (I-0-II)

Conmutadores Motorizados bajo carga (I-0-II)

Conmutadores Automática Inteligentes

INICIO

SECCIONADORES Y CONMUTADORES

Seccionadores Portafusibles bajo carga

Serie OS

Accesorios

SECCIONADORES Y CONMUTADORES

Seccionadores Portafusibles bajo carga

Serie OS

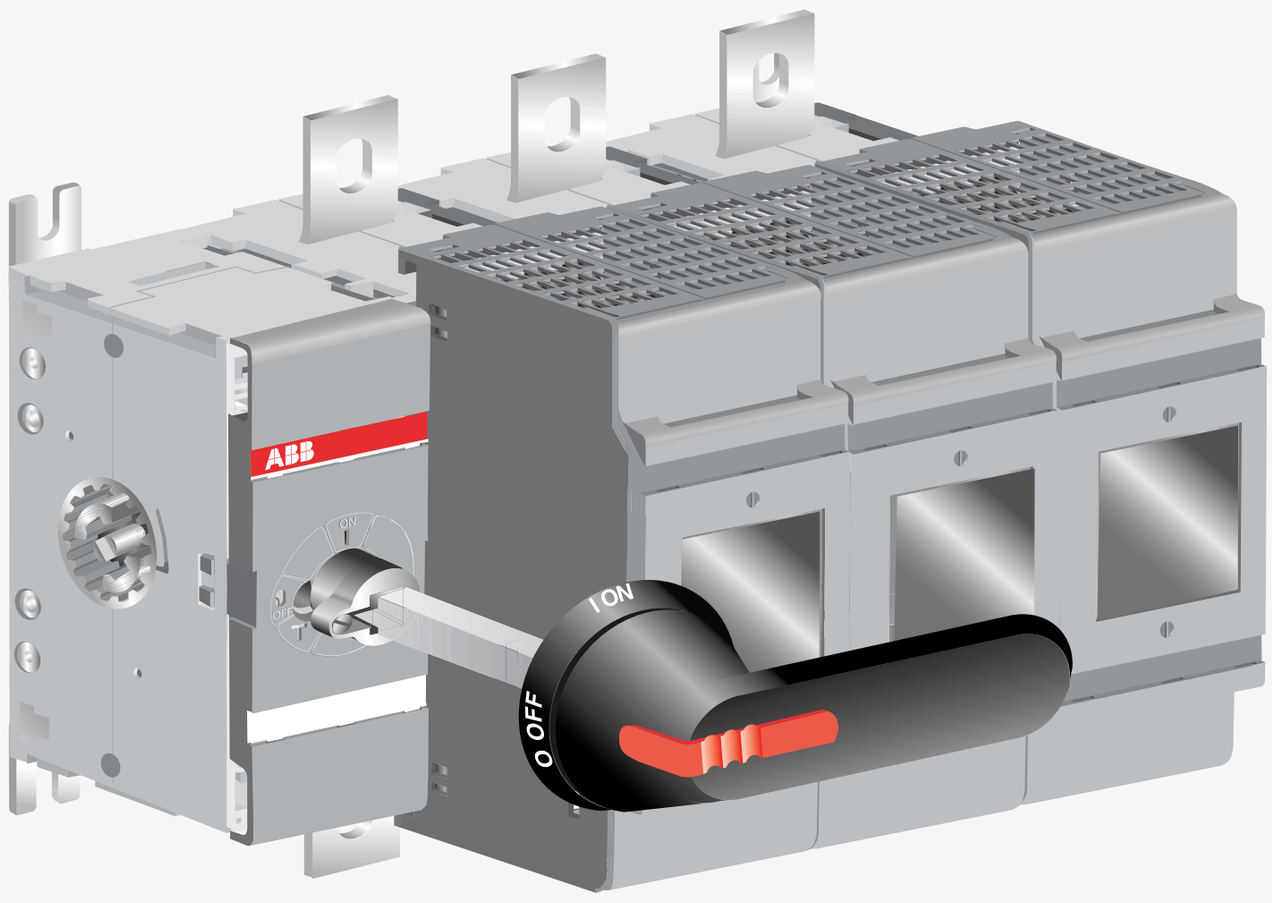

OS250

Referencia para pedido	Modelo de seccionador Fusible	Polos	Corriente ac-20... 23a<690v [A]	Valor referencial unitario S/
1SCA115399R1001	OS160GD03P	3	160	1,779.00
1SCA022719R0090	OS250D03P	3	250	2,853.00
1SCA022719R0250	OS400D03P	3	400	3,709.00
1SCA022825R2830	OS630D03P	3	630	5,409.00
1SCA022825R4880	OS800D03P	3	800	8,447.00

ATRÁS INICIO

SECCIONADORES Y CONMUTADORES

Seccionadores Portafusibles bajo carga

Serie OS Accesorios

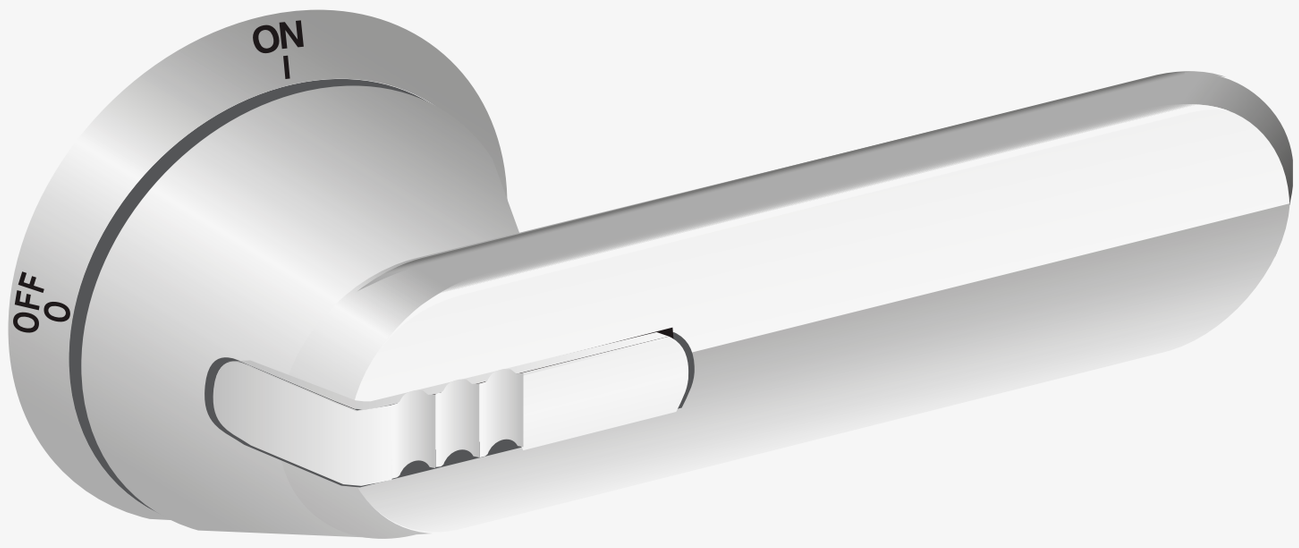

OHM

Referencia para pedido	Descripción	Modelo del OS	Valor referencial unitario S/
1SCA022353R4970	Contacto auxiliar NO modelo OA1G10	Todos	37.00
1SCA022530R0200	Soporte contacto auxiliar modelo OSZ4	OS160D03P	43.00
1SCA022459R8480	Monitor fusible OFM690 (indica el estado del fusible)	Todos	520.00
1SCA022739R1150	Manija giratoria metalica OHM125L12 (ver nota 1)	OS400D03P hasta O800D03P	1,719.00

Notas:

1. Si se quiere utilizar cualquiera de las manijas metallicas con los modelos OS160GD03P y OS250GD03P se tiene que solicitar necesariamente el adataptador OETLZK19 y el OETLZX95.
2. Cada seccionador viene incluido un klt de pernos, una manija negra de plástico y un eje (la medida del eje está de acuerdo al tamaño del seccionador, ver el cuadro líneas abajo).

ATRÁS INICIO

SECCIONADORES Y CONMUTADORES

Seccionadores Fusibles de Distribución

Easy line Seccionador tripolar, de montaje y operación horizontal

Easy line Seccionador tripolar, de montaje y operación vertical

SECCIONADORES Y CONMUTADORES

Seccionadores Fusibles de Distribución

Easy line Seccionador tripolar, de montaje y operación horizontal

Seccionador XLP

Referencia para pedido	Modelo de Seccionador	Corriente nominal In (A)	Valor referencial unitario S/
1SEP201428R0001	XLP 000-6CC	100	224.00
1SEP101890R0002	XLP 00-6BC	160	250.00
1SEP101891R0002	XLP 1-6BC	250	654.00
1SEP101892R0002	XLP 2-6BC	400	1,053.00
1SEP101975R0002	XLP 3-6BC	630	1,616.00

ATRÁS INICIO

SECCIONADORES Y CONMUTADORES

Seccionadores Fusibles de Distribución

Easy line Seccionador tripolar, de montaje y operación vertical, accionamiento vertical

Seccionador ZBLM

Referencia para pedido	Modelo de Seccionador	Corriente nominal In (A) AC-21B/690Vac	Valor referencial unitario S/
1SEP620012R3000	ZLBM2-3P-M12 (de corte tripolar)	400	1,594.00
1SEP620013R3000	ZLBM3-3P-M12 (de corte tripolar)	630	1,955.00

.

ATRÁS INICIO

SECCIONADORES Y CONMUTADORES

Conmutadores Manuales bajo carga (I-0-II)

Serie OT

Accesorios

ATRÁS INICIO

SECCIONADORES Y CONMUTADORES

Conmutadores Manuales bajo carga (I-0-II)

Serie OT

OTM 400

Referencia para pedido	Modelo de conmutador	Corriente en categoria AC-21A…AC22A Hasta 415V I[A]	Valor referencial unitario S/
1SCA022772R6510	OT160E03CP	160	2,228.00
1SCA022771R7520	OT200E03CP	200	2,512.00
1SCA022771R3450	OT250E03CP	250	2,766.00
1SCA022772R6780	OT315E03CP	315	3,250.00
1SCA022771R8500	OT400E03CP	400	3,504.00
1SCA022785R6050	OT630E03CP	630	3,837.00
1SCA022785R6300	OT800E03CP	800	4,761.00
1SCA022872R1680	OT1000E03CP	1000	10,578.00
1SCA022872R0790	OT1250E03CP	1250	11,696.00
1SCA022872R1840	OT1600E03CP	1600	13,719.00
1SCA103908R1001	OT2000E03CP	2000	26,533.00
1SCA105615R1001	OT2500E03CP	2500	27,492.00

.

ATRÁS INICIO

SECCIONADORES Y CONMUTADORES

Conmutadores Manuales bajo carga (I-0-II)

Serie OT Accesorios

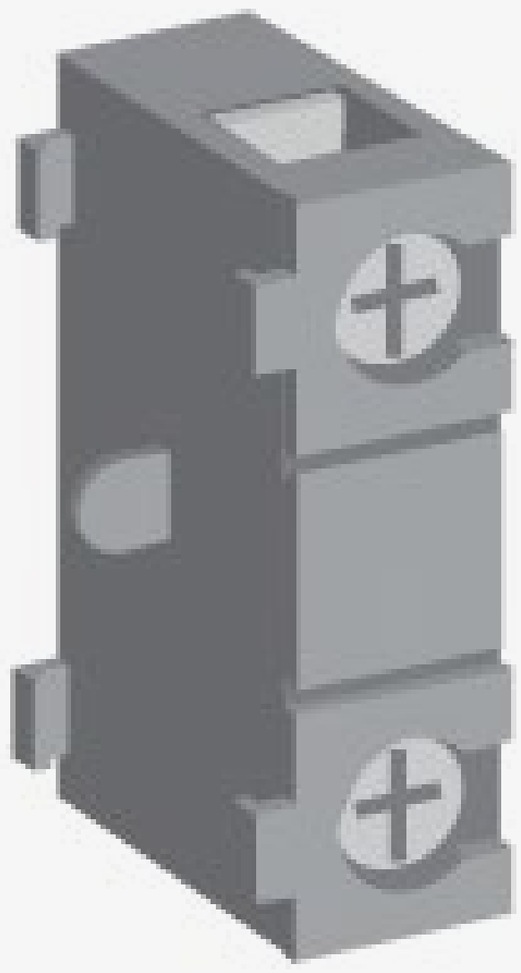

OA_G

Referencia para pedido	Descripción	Modelo del OS	Valor referencial unitario S/
1SCA022353R4970	Contacto auxiliar 1NO modelo OA1G10	OT 160...2500	37.00
1SCA022456R7410	Contacto auxiliar 1NC modelo OA3G01	OT 160...2500	43.00
1SCA022042R6530	Eje de largo 360mm y diametro 6mm modelo OXP6X360	OT160…250	27.00
1SCA022042R6020	Eje de largo 465mm y diametro 6mm modelo OXP12X465	OT315…2500	121.00

Aplicaciones: Transferencias manuales

1. Cada OT viene con manija giratoria negra, un kit de pernos.
2. Si se quiere utilizar cualquiera de las manijas metalicas para los modelos OT 160 … 250 se debe utilizar el adaptador OETLZX95 y OETLZK19

ATRÁS INICIO

SECCIONADORES Y CONMUTADORES

Conmutadores Motorizados bajo carga (I-0-II)

Serie OTM

Accesorios

SECCIONADORES Y CONMUTADORES

Conmutadores Motorizados bajo carga (I-0-II)

Serie OTM

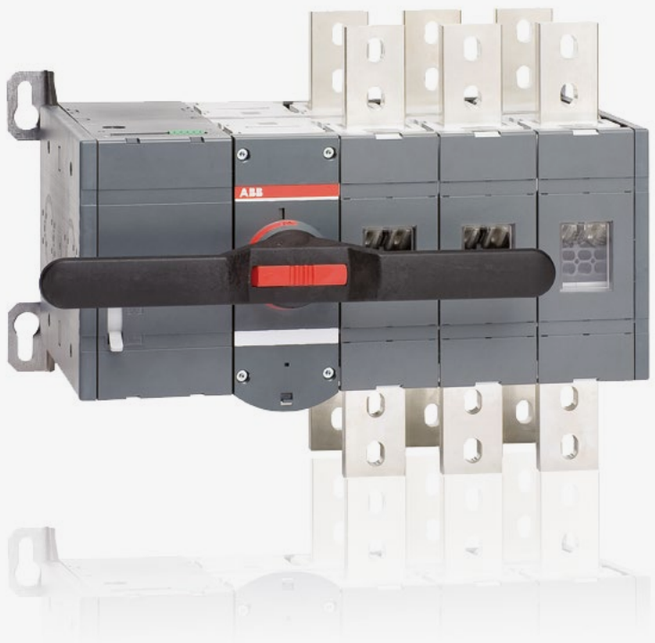

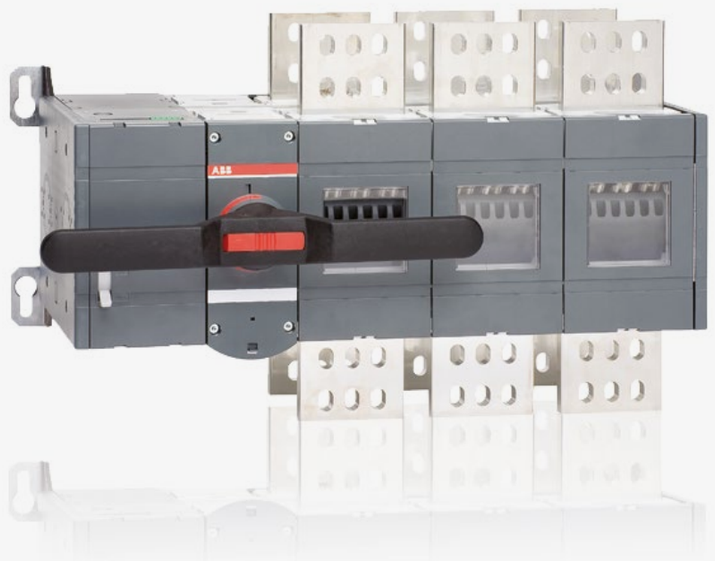

Referencia para pedido	Modelo de conmutador	Corriente en categoria AC-21A…AC22A Hasta 415V I[A]	Valor referencial unitario S/
1SCA120096R1001	OTM40F3CMA230V	40	2,166.00
1SCA120095R1001	OTM63F3CMA230V	63	2,265.00
1SCA120093R1001	OTM80F3CMA230V	80	2,278.00
1SCA120071R1001	OTM100F3CMA230V	100	2,428.00
1SCA120070R1001	OTM125F3CMA230V	125	3,012.00
1SCA022845R8610	OTM160E3CM230C	160	4,868.00
1SCA022845R8960	OTM200E3CM230C	200	5,165.00
1SCA022845R9260	OTM250E3CM230C	250	5,534.00
1SCA022847R1210	OTM315E3CM230C	315	6,011.00
1SCA022847R1630	OTM400E3CM230C	400	6,720.00
1SCA103567R1001	OTM630E3CM230C	630	9,250.00
1SCA103570R1001	OTM800E3CM230C	800	10,578.00
1SCA112677R1001	OTM1000E3CM230C	1000	14,419.00
1SCA112676R1001	OTM1250E3CM230C	1250	16,283.00
1SCA112678R1001	OTM1600E3CM230C	1600	26,238.00
1SCA112709R1001	OTM2000E3CM230C	2000	32,703.00
1SCA112710R1001	OTM2500E3CM230C	2500	41,730.00

Alimentación del motor 230V AC

.

ATRÁS INICIO

SECCIONADORES Y CONMUTADORES

Conmutadores Motorizados bajo carga (I-0-II)

Serie OTM Accesorios

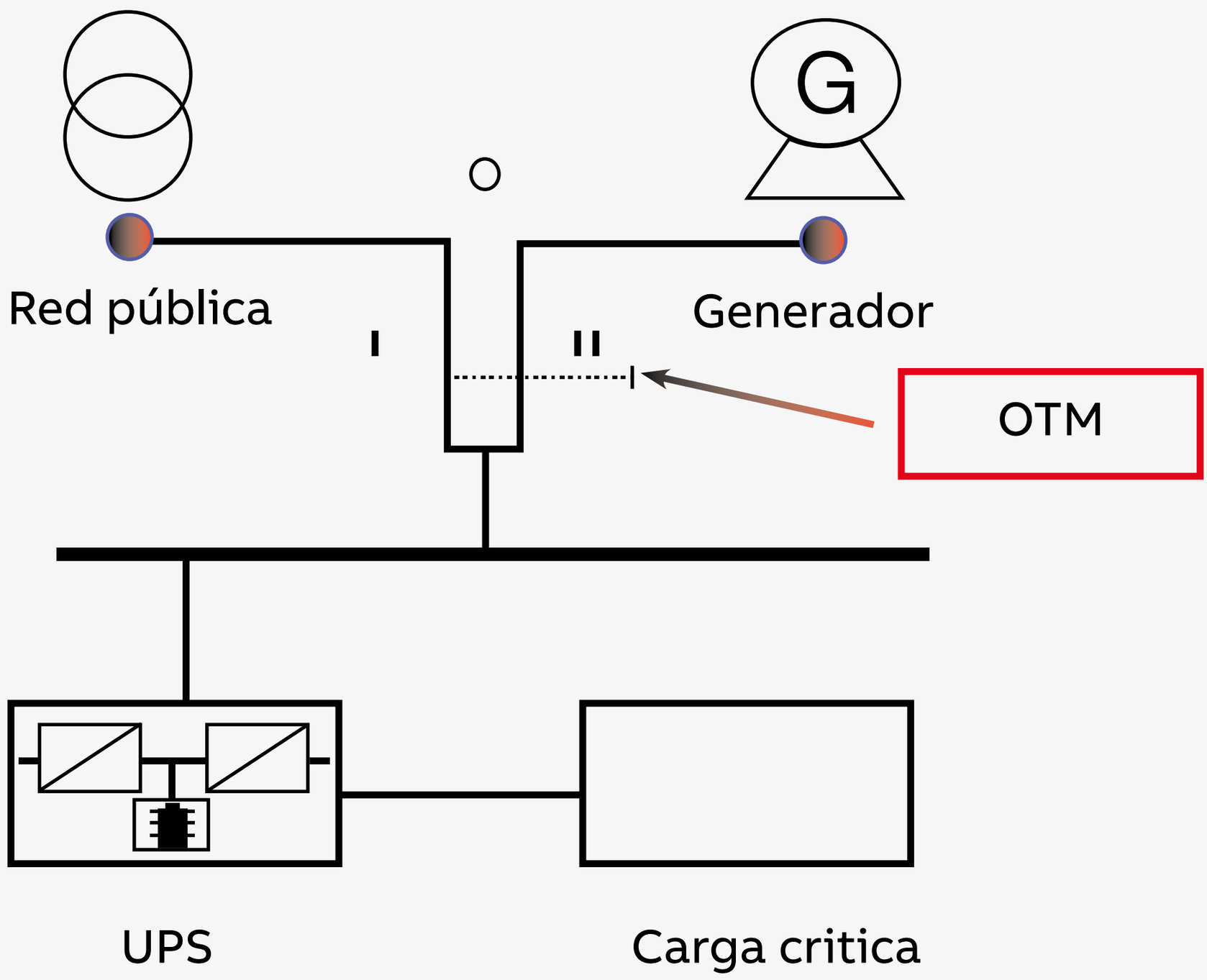

Referencia para pedido	Descripción	Modelo del OTM	Valor referencial unitario S/
1SCA022379R8100	Contacto auxiliar 1NO + 1NC modelo OA2G11	OTM 40...125	117.00
1SCA022353R4970	Contacto auxiliar 1NO modelo OA1G10	OTM 160...2500	37.00
1SCA022456R7410	Contacto auxiliar 1NC modelo OA3G01	OTM 160...2500	43.00

Nota: Cada OTM viene con maneta y kit de pernos
Una apliación tipica de los OTM es en sistemas de transferencia de fuentes de alimentación

ATRÁS INICIO

SECCIONADORES Y CONMUTADORES

Conmutadores Automática Inteligentes

Serie TruOne

Accesorios

SECCIONADORES Y CONMUTADORES

Conmutadores Automática **Inteligentes**

Serie TruOne

TruOne nivel 3

Referencia para pedido	Modelo	Corriente en categoria AC-31B hasta 415V I (A)	Valor referencial unitario S/
Transición retardada I-O-II: Sin caja, controlador LCD de nivel 3, Entrada superior-entrada de fuentes por arriba, salida a carga por abajo			
1SCA153435R1001	OXB200E3X3QT	200	17,490.00
1SCA153462R1001	OXB250E3X3QT	250	17,950.00
1SCA153509R1001	OXB315E3X3QT	315	18,431.00
1SCA153522R1001	OXB400E3X3QT	400	19,888.00
1SCA151745R1001	OXB500E3X3QT	500	26,036.00
1SCA151065R1001	OXB630E3X3QT	630	26,637.00
1SCA150943R1001	OXB800E3X3QT	800	27,256.00
1SCA151492R1001	OXB1000E3X3QT	1000	44,209.00
1SCA153619R1001	OXB1250E3X3QT	1250	41,193.00
1SCA153628R1001	OXB1600E3X3QT	1600	43,384.00

SECCIONADORES Y CONMUTADORES

Conmutadores Automática Inteligentes

Serie TruOne

TruOne nivel 4

Referencia para pedido	Modelo	Corriente en categoria AC-31B hasta 415V I (A)	Valor referencial unitario S/
Transición retardada I-O-II: Sin caja, controlador LCD de nivel 4, Entrada superior-entrada de fuentes por arriba, salida a carga por abajo			
1SCA152043R1001	OXB200E3X4QB	200	17,869.00
1SCA153463R1001	OXB250E3X4QB	250	18,337.00
1SCA153510R1001	OXB315E3X4QB	315	18,831.00
1SCA153523R1001	OXB400E3X4QB	400	20,317.00
1SCA149956R1001	OXB500E3X4QB	500	23,754.00
1SCA151067R1001	OXB630E3X4QB	630	27,213.00
1SCA150945R1001	OXB800E3X4QB	800	27,844.00
1SCA153584R1001	OXB1000E3X4QB	1000	45,163.00
1SCA153620R1001	OXB1250E3X4QB	1250	42,082.00
1SCA153629R1001	OXB1600E3X4QB	1600	44,320.00

SECCIONADORES Y CONMUTADORES

Conmutadores Automática Inteligentes

Serie TruOne Accesorios

Módulos de alimentación auxiliar

Módulos de comunicación

Módulos de configuración

Contacto auxiliar

ATRÁS INICIO

SECCIONADORES Y CONMUTADORES

Conmutadores Automática Inteligentes

Serie TruOne Accesorios

Módulos de alimentación auxiliar

Referecia para pedido	Modelo	Tension auxiliar	Compatible con	Valor referencial unitario S/
1SCA148926R1001	OXEA1	12 .. 24 Vdc	OXB30 … OXB1600	1,556.00

ATRÁS INICIO

SECCIONADORES Y CONMUTADORES

Conmutadores Automática Inteligentes

Serie TruOne Accesorios

Módulos de comunicación Ekip

Referecia para pedido	Descripción	Compatible con	Valor referencial unitario S/
1SDA104052R1	Ekip Com Modbus TCP-OX (*)	OXB30 … OXB1600	2,183.00
1SDA074152R1	EKIP COM PROFIBUS E1.2..E6.2 (*)	OXB30 … OXB1600	2,329.00
1SDA074153R1	EKIP COM PROFINET E1.2..E6.2 (*)	OXB30 … OXB1600	2,329.00
1SDA074155R1	EKIP COM ETHERNET/ IP E1.2..E6.2 (*)	OXB30 … OXB1600	2,329.00
1SDA074154R1	EKIP COM DEVICENET E1.2..E6.2 (*)	OXB30 … OXB1600	2,376.00

(*) Requiere de módulo de alimentacion auxiliar OXEA1

ATRÁS INICIO

SECCIONADORES Y CONMUTADORES

Conmutadores Automática Inteligentes

Serie TruOne Accesorios

Módulos de configuración

Referecia para pedido	Descripción	Compatible con	Valor referencial unitario S/
Módulo de configuración Ekip Programming			
1SDA076154R1	Ekip Programming Emax2-Tmax XT	OXB30 … OXB1600	2,514.00
Cubierta protectora de HMI, IP54			
1SCA147308R1001	OXEC21	OXB30 … OXB1600	447.00

ATRÁS INICIO

SECCIONADORES Y CONMUTADORES

Conmutadores Automática Inteligentes

Serie TruOne Accesorios

Contacto auxiliar

Referecia para pedido	Modelo	Compatible con	Valor referencial unitario S/
1SCA022353R4970	OA1G10	OXB30 … OXB1600	37.00
1SCA022456R7410	OA3G01	OXB30 … OXB1600	43.00
1SCA022436R7910	OA1G10AU (*)	OXB30 … OXB1600	52.00
1SCA022819R5260	OA3G01AU (*)	OXB30 … OXB1600	48.00

(*) Contactos auxiliares para señales débiles

ATRÁS INICIO

Productos de mando, control y protección

ABB coopera estrechamente con sus clientes para garantizar que los productos cumplan con los requisitos que establecen las aplicaciones y los segmentos específicos. Con más de 100 años de experiencia en control de motor y conmutación de potencia, ABB sabe cómo crear soluciones eficaces para sus clientes.

Contactores

Mini Contactores y relés de sobrecarga

Relés de sobrecarga

Guarda motores

Fuentes de alimentación

Relés de monitoreo

Relés enchufables

Mando y Señalización

Finales de carrera

INICIO

PRODUCTOS DE MANDO, CONTROL Y PROTECCIÓN

Contactores

Serie
AF 09...AF38

Contactores
Auxiliares NF

Accesorios Serie
AF 09 ... AF38 y NF

Accesorios Serie
AF400 .... AF750

Serie
AF400 .... AF750

Serie
UA ...RA

Serie
AF52....370

ATRÁS INICIO

Contactores

Serie AF 09…AF38

AF09-30-10

AF26-30-00

Referencia para pedido	Modelo	Corriente [A]		Valor referencial unitario S/
		AC3	AC1	
BOBINA: 24-60 Vac, 50/60Hz /20-60 Vdc (bobina R11)				
1SBL137001R1101	AF09-30-01-11	9	25	134.00
1SBL137001R1110	AF09-30-10-11	9	25	116.00
1SBL157001R1101	AF12-30-01-11	12	28	155.00
1SBL157001R1110	AF12-30-10-11	12	28	134.00
1SBL177001R1101	AF16-30-01-11	18	30	220.00
1SBL177001R1110	AF16-30-10-11	18	30	194.00
1SBL237001R1100	AF26-30-00-11	26	45	254.00
1SBL277001R1100	AF30-30-00-11	32	50	374.00
1SBL297001R1100	AF38-30-00-11	38	50	430.00
1SBL237001P1101	AF26-30-01-11	26	45	275.00
1SBL277001P1101	AF30-30-01-11	32	50	395.00
1SBL297001P1101	AF38-30-01-11	38	50	451.00
1SBL237001P1110	AF26-30-10-11	26	45	275.00
1SBL277001P1110	AF30-30-10-11	32	50	395.00
1SBL297001P1110	AF38-30-10-11	38	50	451.00

Contactores

Serie AF 09…AF38

AF09-30-10

AF26-30-00

Referencia para pedido	Modelo	Corriente [A]		Valor referencial unitario S/
		AC3	AC1	
BOBINA: 100-250 Vac, 50/60Hz /Vdc (bobina R13)				
1SBL137001R1301	AF09-30-01-13	9	25	134.00
1SBL137001R1310	AF09-30-10-13	9	25	116.00
1SBL157001R1301	AF12-30-01-13	12	28	155.00
1SBL157001R1310	AF12-30-10-13	12	28	134.00
1SBL177001R1301	AF16-30-01-13	18	30	211.00
1SBL177001R1310	AF16-30-10-13	18	30	194.00
1SBL237001R1300	AF26-30-00-13	26	45	254.00
1SBL277001R1300	AF30-30-00-13	32	50	374.00
1SBL297001R1300	AF38-30-00-13	38	50	426.00
1SBL237001P1301	AF26-30-01-13	26	45	275.00
1SBL277001P1301	AF30-30-01-13	32	50	395.00
1SBL297001P1301	AF38-30-01-13	38	50	447.00
1SBL237001P1310	AF26-30-10-13	26	45	275.00
1SBL277001P1310	AF30-30-10-13	32	50	395.00
1SBL297001P1310	AF38-30-10-13	38	50	447.00

Contactores

Serie AF 09…AF38

AF16-30-00

Referencia para pedido	Modelo	Corriente [A]		Valor referencial unitario S/
		AC3	AC1	
BOBINA: 250-500 Vac, 50/60Hz /Vdc (bobina R14)				
1SBL137001R1401	AF09-30-01-14	9	25	134.00
1SBL137001R1410	AF09-30-10-14	9	25	116.00
1SBL157001R1401	AF12-30-01-14	12	28	155.00
1SBL157001R1410	AF12-30-10-14	12	28	134.00
1SBL177001R1401	AF16-30-01-14	18	30	211.00
1SBL177001R1410	AF16-30-10-14	18	30	194.00
1SBL237001R1400	AF26-30-00-14	26	45	254.00
1SBL277001R1400	AF30-30-00-14	32	50	374.00
1SBL297001R1400	AF38-30-00-14	38	50	430.00
1SBL237001P1401	AF26-30-01-14	26	45	275.00
1SBL277001P1401	AF30-30-01-14	32	50	395.00
1SBL297001P1401	AF38-30-01-14	38	50	451.00
1SBL237001P1410	AF26-30-10-14	26	45	275.00
1SBL277001P1410	AF30-30-10-14	32	50	395.00
1SBL297001P1410	AF38-30-10-14	38	50	451.00

(*) El uso general no contempla el arranque de motores.

Contactores

Contactores Auxiliares NF

NF22E-11

Referencia para pedido	Modelo	Corriente [A] AC-15 (Amp.) 24-127V	220V	400-440V	DC-13 24V	110-125V	Valor referencial unitario S/
Bobina: 20-60 Vac /24-60 Vdc							
1SBH137001R1122	NF22E-11	6	4	3	6	0.55	121.00
1SBH137001R1131	NF31E-11	6	4	3	6	0.55	121.00
1SBH137001R1140	NF40E-11	6	4	3	6	0.55	121.00
Bobina: 100-250 Vac /Vdc							
1SBH137001R1322	NF22E-13	6	4	3	6	0.55	121.00
1SBH137001R1331	NF31E-13	6	4	3	6	0.55	121.00
1SBH137001R1340	NF40E-13	6	4	3	6	0.55	121.00

PRODUCTOS DE MANDO, CONTROL Y PROTECCIÓN

Accesorios Serie AF 09 ... AF38 y NF

Contactos auxiliares

Set de conexión para arranque reversible

Contactos auxiliares con bornes de alimentación

Set de conexión para arranque estrella triángulo

Enclavamientos

Temporizador de montaje frontal

Conexión con guardamotor

ATRÁS INICIO

PRODUCTOS DE MANDO, CONTROL Y PROTECCIÓN

Accesorios Serie AF 09 ... AF38 y NF

CA4-10

CAL4-11

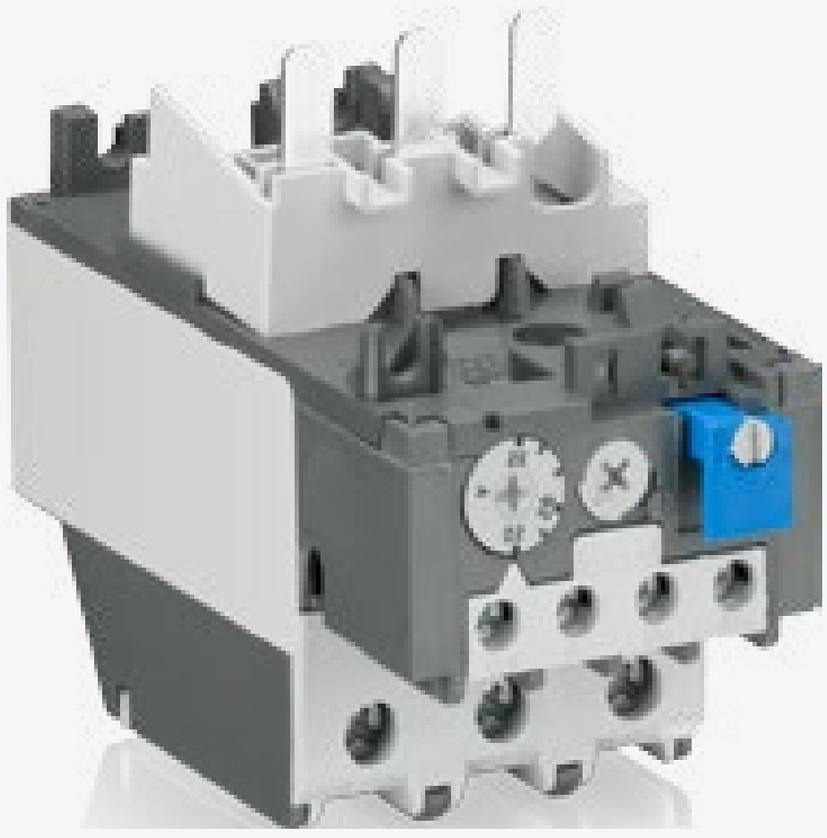

CA4-22M

Referencia para pedido	Modelo	Valor referencial unitario S/
Contactos auxiliares		
1SBN010110R1010	CA4-10	21.00
1SBN010110R1001	CA4-01	21.00
1SBN010140R1122	CA4-22M	74.00
1SBN010140R1022	CA4-22E	74.00
1SBN010140R1131	CA4-31M	74.00
1SBN010120R1011	CAL4-11	48.00

.

ATRÁS INICIO

Accesorios Serie AF 09 ... AF38 y NF

Contactos Auxiliares

CAT4-11

Referencia para pedido	Modelo	Valor referencial unitario S/
Contactos auxiliares con bornes de alimentación a la bobina (A1 y A2)		
1SBN010151R1111	CAT4-11M(*)	48.00
1SBN010151R1011	CAT4-11E(*)	48.00

(*) Block con contacto auxliliar instantáneo 1NA + 1NC, incluye conexión a los terminales de las bobinas A1/A2

.

PRODUCTOS DE MANDO, CONTROL Y PROTECCIÓN

Accesorios Serie AF 09 ... AF38 y NF

Contactos Auxiliares

VEM4

Referencia para pedido	Modelo	Valor referencial unitario S/
Enclavamientos		
1SBN030111R1000	VEM4	78.00
1SBN030105T1000	VM4	38.00
1SBN033405T1000	VM96-4	43.00

PRODUCTOS DE MANDO, CONTROL Y PROTECCIÓN

Accesorios Serie AF 09 ... AF38 y NF

Contactos Auxiliares

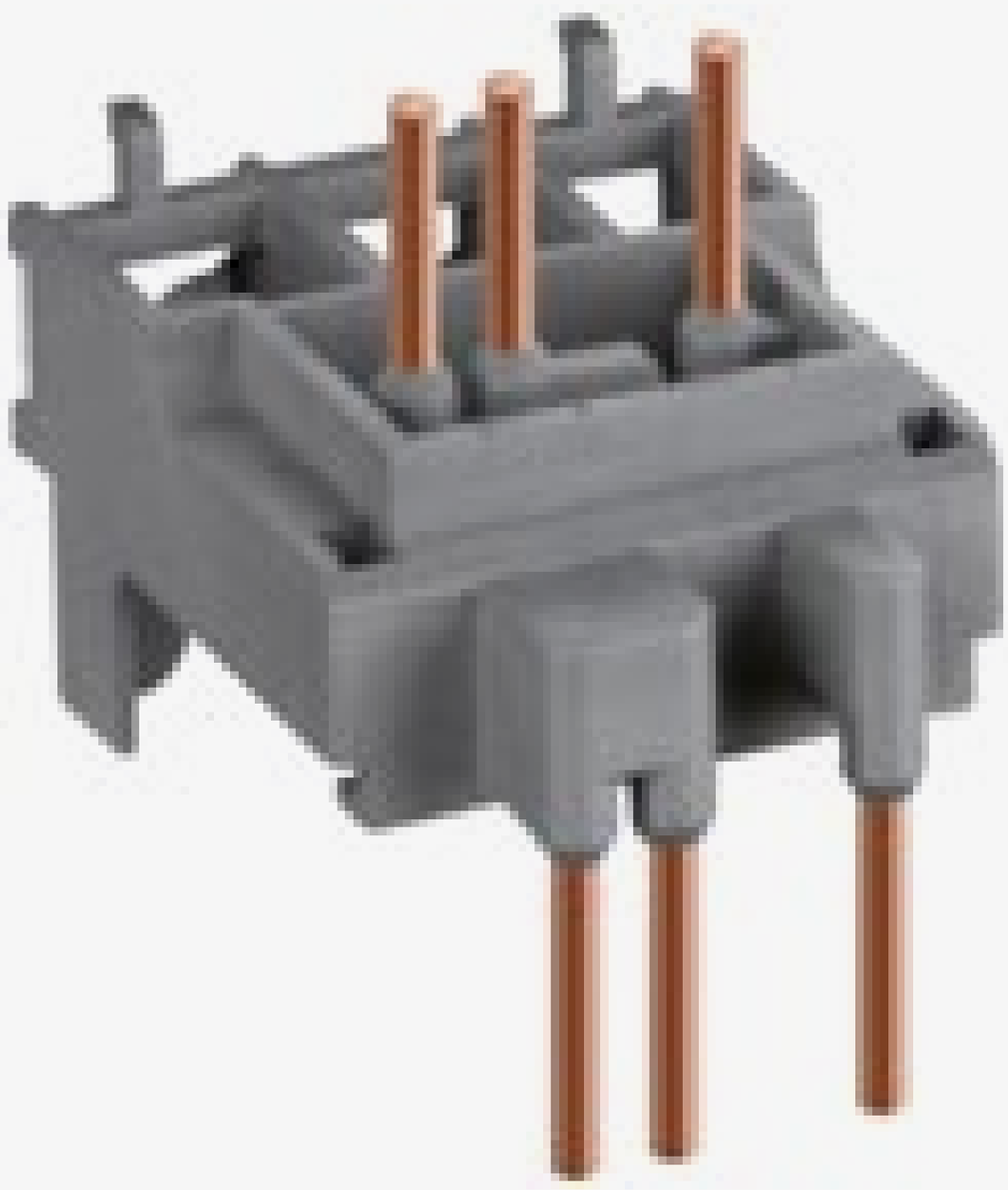

BEA16-4

Referencia para pedido	Modelo	Valor referencial unitario S/
Conexión con guardamotor		
1SBN081306T1000	BEA16-4	35.00
1SBN082306T1000	BEA26-4	41.00
1SBN082306T2000	BEA38-4	41.00
1SBN083406R1000	BEA65-4	108.00

Accesorios Serie AF 09 ... AF38 y NF

Contactos Auxiliares

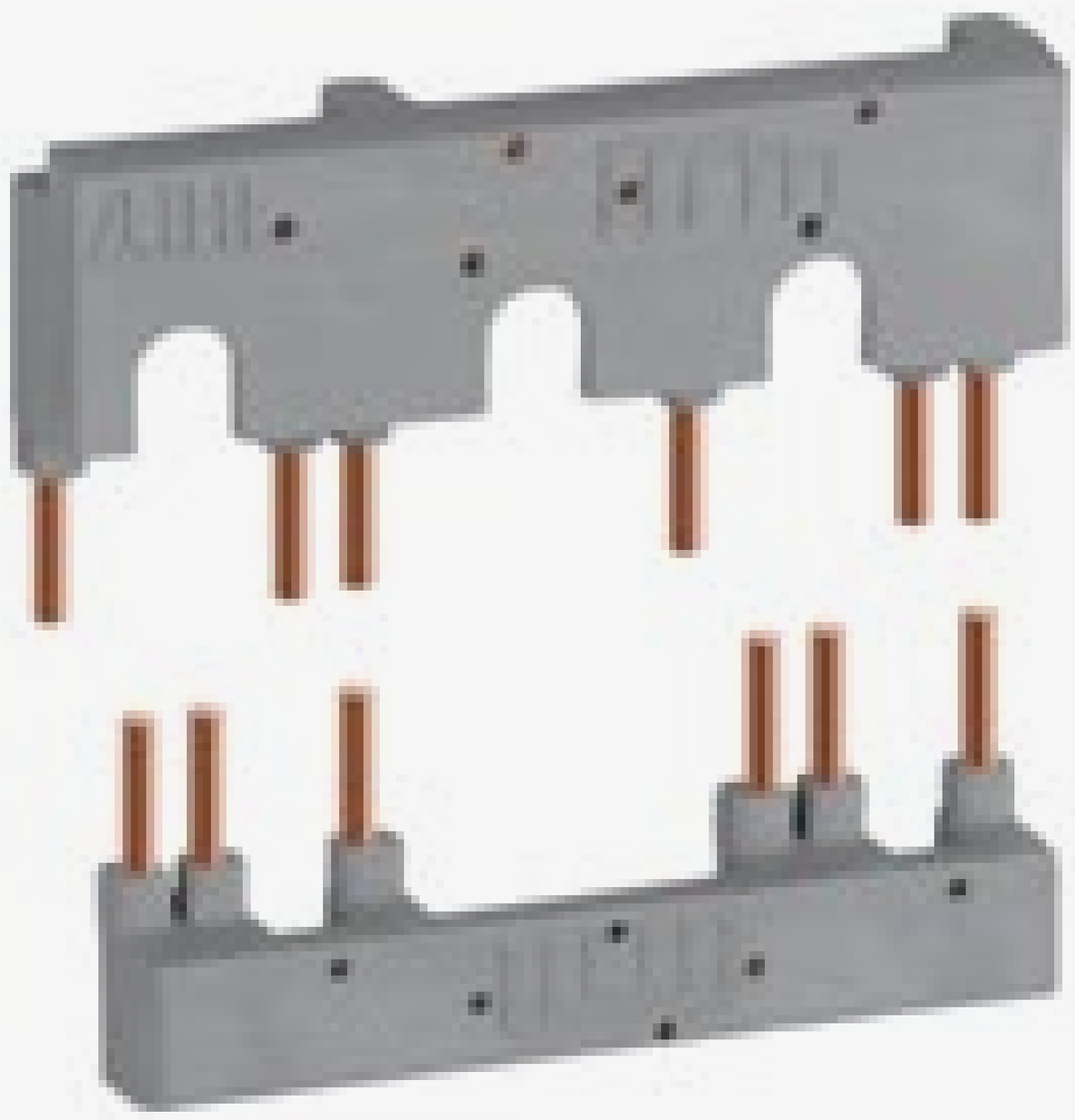

BER-16-4

Referencia para pedido	Modelo	Valor referencial unitario S/
Set de conexión para arranque reversible (Inversión de Giro)		
1SBN081311R1000	BER16-4	69.00
1SBN082311R1000	BER38-4	95.00

PRODUCTOS DE MANDO, CONTROL Y PROTECCIÓN

Accesorios Serie AF 09 ... AF38 y NF

Contactos Auxiliares

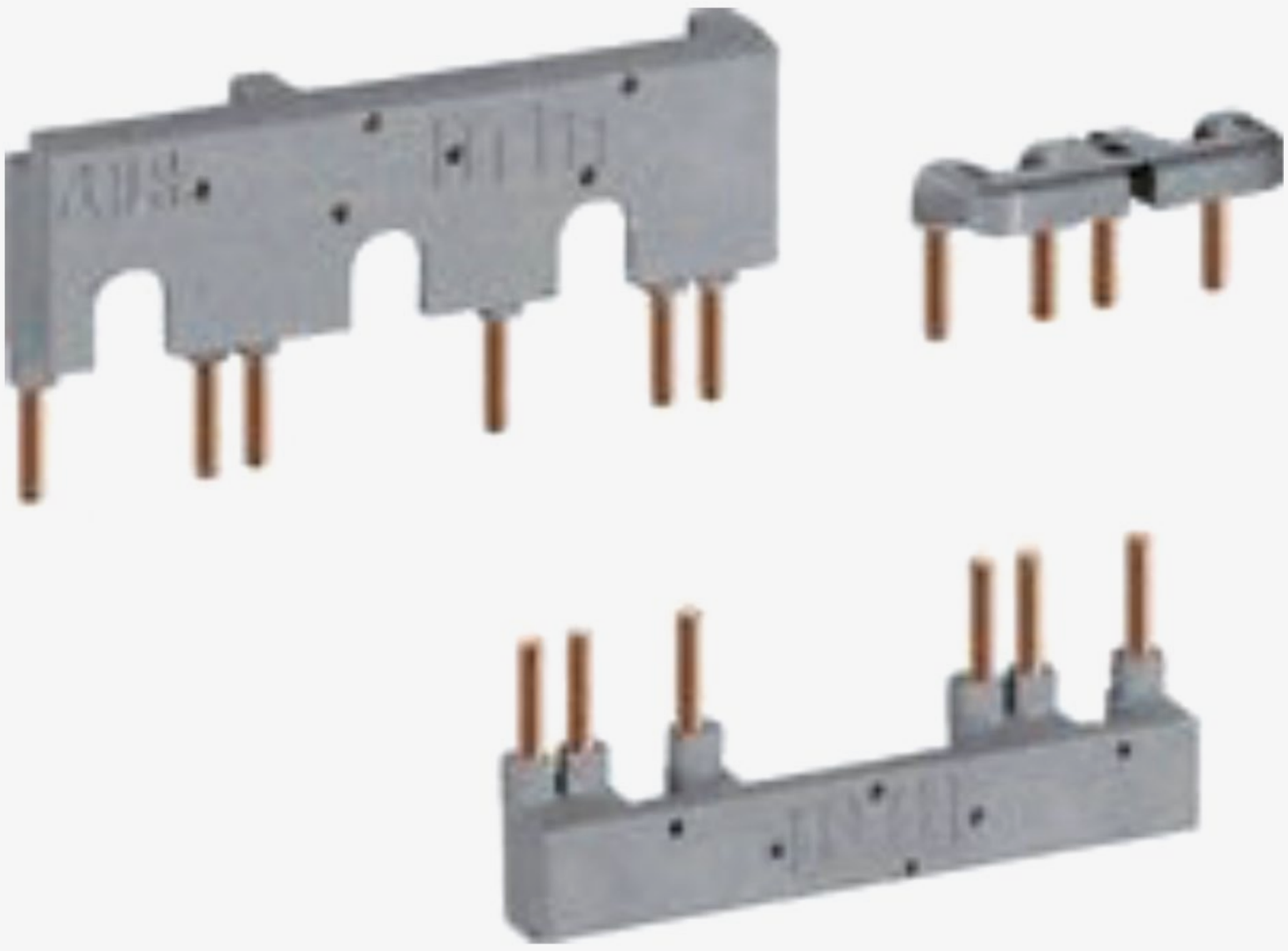

BEY-16-4

Referencia para pedido	Modelo	Valor referencial unitario S/
Set de conexión para Arranque Estrella Triángulo		
1SBN081313R2000	BEY16-4	86.00
1SBN082713R2000	BEY38-4	142.00

PRODUCTOS DE MANDO, CONTROL Y PROTECCIÓN

Accesorios Serie AF 09 ... AF38 y NF

Contactos Auxiliares

TEF4

Referencia para pedido	Modelo	Valor referencial unitario S/
Temporizador de montaje frontal en contactores y relé auxiliar		
1SBN020112R1000	TEF4-ON	326.00
1SBN020114R1000	TEF4-OFF	326.00

PRODUCTOS DE MANDO, CONTROL Y PROTECCIÓN

Contactores

Serie AF52….370

AF96

AF116

Referencia para pedido	Modelo	Corriente [A]		Valor referencial unitario S/
		AC3	AC1	
BOBINA: 100-250 Vac/dc, 50/60 Hz (bobina R13)				
1SBL347001R1300	AF40-30-00	40	70	473.00
1SBL367001R1300	AF52-30-00	53	100	585.00
1SBL387001R1300	AF65-30-00	65	105	731.00
1SBL397001R1300	AF80-30-00	80	125	898.00
1SBL407001R1300	AF96-30-00	96	130	1,148.00
1SFL427001R1300	AF116-30-00	116	160	1,440.00
1SFL447001R1300	AF140-30-00	140	200	1,792.00
1SFL467001R1300	AF146-30-00	146	225	2,037.00
1SFL487002R1300	AF190-30-00	190	275	2,372.00
1SFL527002R1300	AF205-30-00	205	350	2,694.00
1SFL547002R1300	AF265-30-00	265	400	3,180.00
1SFL587002R1300	AF305-30-00	305	500	3,158.00
1SFL607002R1300	AF370-30-00	370	600	6,355.00

PRODUCTOS DE MANDO, CONTROL Y PROTECCIÓN

Contactores

Serie AF52….370

AF52

Referencia para pedido	Modelo	Corriente [A]		Valor referencial unitario S/
		AC3	AC1	
BOBINA: 250-500 Vac/dc, 50/60 Hz (bobina R14)				
1SBL347001R1400	AF40-30-00	40	70	473.00
1SBL367001R1400	AF52-30-00	53	100	585.00
1SBL387001R1400	AF65-30-00	65	105	731.00
1SBL397001R1400	AF80-30-00	80	125	898.00
1SBL407001R1400	AF96-30-00	96	130	1,152.00

PRODUCTOS DE MANDO, CONTROL Y PROTECCIÓN

Accesorios Serie AF 09 ... AF38 y NF

CAL19

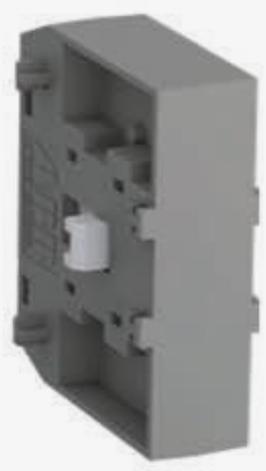

VM96-4

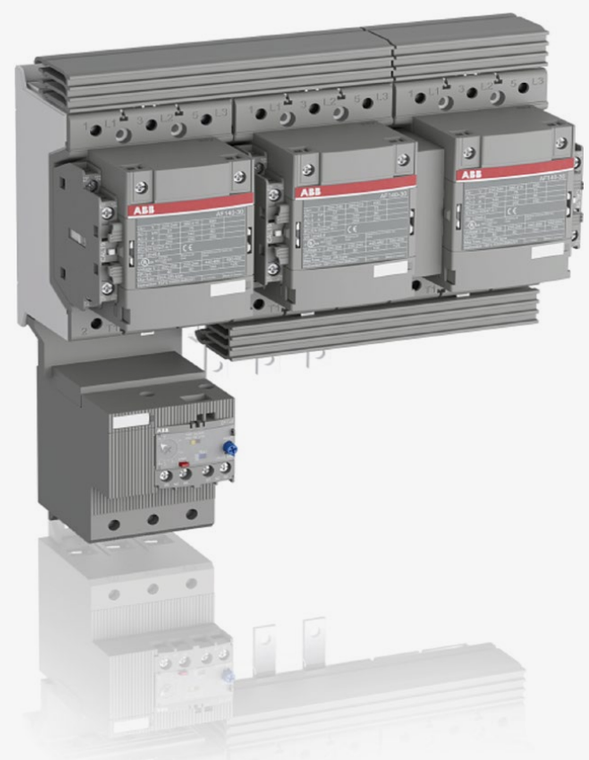

BY96

Referencia para pedido	Modelo	Para contactor	Valor referencial unitario S/
Contactos auxiliares			
1SBN010110R1010	CA4-10	AF09…AF96	21.00
1SBN010110R1001	CA4-01	AF09…AF96	21.00
1SBN010140R1022	CA4-22E	AF26…AF96-30-00	74.00
1SBN010120R1011	CAL4-11	AF09…AF96	48.00
1SBN010151R1011	CAT4-11E	AF26…AF65-30-00	48.00
1SFN010820R1011	CAL19-11	AF116 … AF370	104.00
1SFN010820R3311	CAL19-11B (*)	AF116 … AF370	104.00
Enclavamiento mecánico			
1SBN033405T1000	VM96-4	AF52…AF96	43.00
1SFN030300R1000	VM19	AF116 ... AF370	215.00
Kit de puentes para arranque Estrella-Delta			
1SBN083413R2000	BEY65-4	AF52…AF65	177.00
1SBN083913R2000	BEY96-4	AF80…AF96	220.00
Temporizador de montaje frontal en contactores y relé auxiliar			
1SBN020112R1000	TEF4-ON	AF09…AF96, NF	326.00
1SBN020114R1000	TEF4-OFF	AF09…AF96, NF	326.00

(*) Se monta sobre los CAL19-11, NO sobre el contactor

ATRÁS INICIO

PRODUCTOS DE MANDO, CONTROL Y PROTECCIÓN

Contactores

Serie AF400 …. AF750

AF 460-30-11

AF 750-30-11

Referencia para pedido	Modelo	Corriente [A]		Valor referencial unitario S/
		AC3	AC1	
BOBINA: 48-130 Vac/Vdc				
1SFL577001R6911	AF400-30-11	400	600	6,857.00
1SFL597001R6911	AF460-30-11	460	700	8,241.00
1SFL617001R6911	AF580-30-11	580	800	10,930.00
1SFL637001R6911	AF750-30-11	750	1050	14,475.00
BOBINA: 100-250 Vac /Vdc				
1SFL577001R7011	AF400-30-11	400	600	6,905.00
1SFL597001R7011	AF460-30-11	460	700	8,241.00
1SFL617001R7011	AF580-30-11	580	800	10,969.00
1SFL637001R7011	AF750-30-11	750	1050	14,517.00
BOBINA: 250-500 Vac/Vdc				
1SFL577001R7111	AF400-30-11	400	600	7,399.00
1SFL597001R7111	AF460-30-11	460	700	8,649.00
1SFL617001R7111	AF580-30-11	580	800	11,347.00
1SFL637001R7111	AF750-30-11	750	1050	14,900.00

(*) El uso general no contempla el arranque de motores.

ATRÁS INICIO

Contactores

Accesorios serie AF400 .... AF750

CAL18

Referencia para pedido	Modelo	Para contactor	Valor referencial unitario S/
1SFN010720R1011	CAL18-11	AF400 ... AF750	104.00
1SFN010720R3311	CAL18-11B (*)	AF400 ... AF750	104.00
Enclavamiento mecánico			
1SFN035700R1000	VM 750H	AF400 ... AF750	215.00
Temporizadores			
1SVR508211R0100	CT-SDC.22 Time relay, star-delta (24…48 Vdc, 24...240 VAC)	Arranc. Y / D	271.00

(*) Se monta sobre los CAL19-11, NO sobre el contactor

Contactores

Serie UA...RA

UA16-30-10

Referencia	Modelo	KVAR-60Hz, 40°C 230/240V (*)	400V (*)	440V	Valor referencial unitario S/
Bobina: 110-120 VAC					
1SBL181024R8410	UA16-30-10 RA	8	12.5	15	331.00
1SBL241024R8410	UA26-30-10 RA	12.5	22	24	447.00
1SBL281024R8410	UA30-30-10 RA	16	30	32	671.00
1SBL351024R8400	UA50-30-00 RA	25	40	50	1,122.00
1SBL371024R8400	UA63-30-00 RA	30	50	55	1,212.00
1SBL411024R8400	UA75-30-00 RA	35	50	65	1,392.00
1SFL431024R8400	UA95-30-00 RA	40	70	75	1,814.00
1SFL451024R8400	UA110-30-00 RA	45	80	85	1,972.00

Contactores

Serie UA..RA

UA16-30-10

Referencia	Modelo	KVAR-60Hz, 40°C 230/240V (*)	400V (*)	440V	Valor referencial unitario S/
Bobina: 200-220 VAC					
1SBL181024R7510	UA16-30-10 RA	8	12.5	15	331.00
1SBL241024R7510	UA26-30-10 RA	12.5	22	24	447.00
1SBL281024R7510	UA30-30-10 RA	16	30	32	671.00
1SBL351024R7500	UA50-30-00 RA	25	40	50	1,122.00
1SBL371024R7500	UA63-30-00 RA	30	50	55	1,225.00
1SBL411024R7500	UA75-30-00 RA	35	50	65	1,392.00

Contactores

Serie UA..RA

UA16-30-10

Referencia	Modelo	KVAR-60Hz, 40°C 230/240V (*)	400V (*)	440V	Valor referencial unitario S/
Bobina: 230-240 VAC					
1SFL431024R8000	UA95-30-00 RA	40	70	75	1,814.00
1SFL451024R8000	UA110-30-00 RA	45	80	85	1,972.00

Contactores

Serie UA..RA

UA16-30-10

Referencia	Modelo	KVAR-60Hz, 40°C 230/240V (*)	400V (*)	440V	Valor referencial unitario S/
Bobina: 415-440 VAC					
1SBL181024R8610	UA16-30-10 RA	8	12.5	15	331.00
1SBL241024R8610	UA26-30-10 RA	12.5	22	24	447.00
1SBL281024R8610	UA30-30-10 RA	16	30	32	671.00
1SBL351024R8600	UA50-30-00 RA	25	40	50	1,113.00
1SBL371024R8600	UA63-30-00 RA	30	50	55	1,212.00
1SBL411024R8600	UA75-30-00 RA	35	50	65	1,392.00
1SFL431024R8600	UA95-30-00 AR	40	70	75	1,831.00
1SFL451024R8600	UA110-30-00 RA	45	80	85	2,020.00

PRODUCTOS DE MANDO, CONTROL Y PROTECCIÓN

Mini contactores y relés de sobrecarga

Mini contactores

Relés de sobrecarga para Mini contactores

Mini contactores auxiliares

Accesorios

PRODUCTOS DE MANDO, CONTROL Y PROTECCIÓN

Mini contactores y relés de sobrecarga

Mini contactores

B6-30-10 B7-30-10

Referencia para pedido	Modelo	Corriente [A] AC3	Corriente [A] AC1	Valor referencial unitario S/
Bobina: 24 Vac				
GJL1211001R0101	B6-30-10	9	16	82.00
GJL1211001R0011	B6-30-01	9	16	82.00
GJL1311001R0101	B7-30-10	12	20	91.00
GJL1311001R0011	B7-30-01	12	20	91.00
Bobina: 100-127 Vac				
GJL1211001R8104	B6-30-10	9	16	82.00
GJL1211001R8014	B6-30-01	9	16	82.00
GJL1311001R8104	B7-30-10	12	20	91.00
GJL1311001R8014	B7-30-01	12	20	91.00
Bobina: 220-240 Vac				
GJL1211001R8100	B6-30-10	9	16	82.00
GJL1211001R8010	B6-30-01	9	16	82.00
GJL1311001R8100	B7-30-10	12	20	91.00
GJL1311001R8010	B7-30-01	12	20	91.00

ATRÁS INICIO

PRODUCTOS DE MANDO, CONTROL Y PROTECCIÓN

Mini contactores y relés de sobrecarga

Relés de sobrecarga para mini contactores

T16

B6 ó B7 + T16

Referencia para pedido	Modelo	Corriente [A]	Valor referencial unitario S/
1SAZ711201R1017	T16-0.55	0.41…0.55	155.00
1SAZ711201R1021	T16-0.74	0.55…0.74	155.00
1SAZ711201R1023	T16-1.0	0.74…1.00	155.00
1SAZ711201R1025	T16-1.3	1.00…1.30	155.00
1SAZ711201R1028	T16-1.7	1.30…1.70	155.00
1SAZ711201R1031	T16-2.3	1.70…2.30	155.00
1SAZ711201R1033	T16-3.1	2.30…3.10	155.00
1SAZ711201R1035	T16-4.2	3.10…4.20	155.00
1SAZ711201R1038	T16-5.7	4.20…5.70	155.00
1SAZ711201R1040	T16-7.6	5.70…7.60	155.00
1SAZ711201R1043	T16-10	7.60…10.0	155.00
1SAZ711201R1045	T16-13	10.0…13.0	155.00

.

ATRÁS INICIO

PRODUCTOS DE MANDO, CONTROL Y PROTECCIÓN

Mini contactores y relés de sobrecarga

Mini contactores Auxiliares

K6-22Z

Referencia para pedido	Modelo	Valor referencial unitario S/
Bobina: 12 Vac		
GJH1211001R1224	K6-22Z	78.00
Bobina: 24 Vac		
GJH1211001R0221	K6-22Z	78.00
GJH1211001R0401	K6-40E	78.00
Bobina: 100-127 Vac		
GJH1211001R8224	K6-22Z	78.00
GJH1211001R8404	K6-40E	78.00
Bobina: 220-240 Vac		
GJH1211001R8220	K6-22Z	78.00
GJH1211001R8400	K6-40E	78.00

.

ATRÁS INICIO

PRODUCTOS DE MANDO, CONTROL Y PROTECCIÓN

Mini contactores y relés de sobrecarga

Accesorios

B, K + CAF6
Con contacto auxiliar lateral

B, K + CA6
Con contacto auxiliar frontal

Referencia para pedido	Modelo	Para contactor	Valor referencial unitario S/
GJL1201330R0001	CAF6-11K	K6	14.20
GJL1201330R0003	CAF6-11M	B6, B7	14.20
GJL1201317R0001	CA6-11K	K6	31.00

Nota: Los contactos auxiliares CA6 y CAF6 no deben ser montados simultaneamente.

PRODUCTOS DE MANDO, CONTROL Y PROTECCIÓN

Relés de Sobrecarga

TF

EF

TF y EF Accesorios

ATRÁS INICIO

PRODUCTOS DE MANDO, CONTROL Y PROTECCIÓN

Relés de Sobrecarga

TF

TF42

Referencia para pedido	Modelo	Rango protección (A)	Valor referencial unitario S/
1SAZ721201R1023	TF42-1.0	0.74 ... 1.00	177.00
1SAZ721201R1025	TF42-1.3	1.00 ... 1.30	177.00
1SAZ721201R1028	TF42-1.7	1.30 ... 1.70	177.00
1SAZ721201R1031	TF42-2.3	1.70 ... 2.30	177.00
1SAZ721201R1033	TF42-3.1	2.30 ... 3.10	177.00
1SAZ721201R1035	TF42-4.2	3.10 ... 4.20	177.00
1SAZ721201R1038	TF42-5.7	4.20 ... 5.70	177.00
1SAZ721201R1040	TF42-7.6	5.70 ... 7.60	177.00
1SAZ721201R1043	TF42-10	7.60 ... 10.0	177.00
1SAZ721201R1045	TF42-13	10.0 ... 13.0	198.00
1SAZ721201R1047	TF42-16	13.0 ... 16.0	198.00
1SAZ721201R1049	TF42-20	16.0 ... 20.0	198.00
1SAZ721201R1051	TF42-24	20.0 ... 24.0	228.00
1SAZ721201R1052	TF42-29	24.0 ... 29.0	288.00
1SAZ721201R1053	TF42-35	29.0 ... 35.0	297.00
1SAZ721201R1055	TF42-38	35.0 ... 38.0/40.0	297.00

Relés de Sobrecarga

TF

TF96

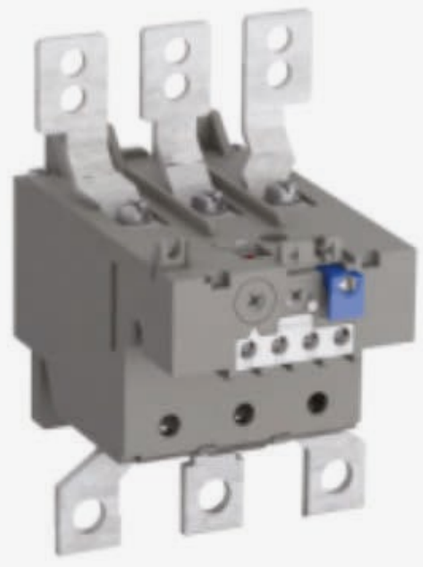

TA200DU

Referencia para pedido	Modelo	Rango protección (A)	Valor referencial unitario S/
1SAZ811201R1001	TF65-28	22 … 28	288.00
1SAZ811201R1002	TF65-33	25 … 33	301.00
1SAZ811201R1003	TF65-40	30… 40	323.00
1SAZ811201R1004	TF65-47	36 … 47	353.00
1SAZ811201R1005	TF65-53	44 … 53	374.00
1SAZ811201R1006	TF65-60	50 … 60	387.00
1SAZ811201R1007	TF65-67	57 … 67	391.00
1SAZ911201R1001	TF96-51	40 … 51	391.00
1SAZ911201R1002	TF96-60	48 … 60	391.00
1SAZ911201R1003	TF96-68	57 … 68	422.00
1SAZ911201R1004	TF96-78	65 … 78	490.00
1SAZ911201R1005	TF96-87	75 … 87	529.00
1SAZ911201R1006	TF96-96	84 … 96	568.00
1SAZ431201R1001	TF140DU-90	66…90	593.00
1SAZ431201R1002	TF140DU-110	80…110	636.00
1SAZ431201R1003	TF140DU-135	100…135	675.00
1SAZ431201R1004	TF140DU-142	110…142	718.00
1SAZ421201R1002	TA200DU-110	80…110	649.00
1SAZ421201R1003	TA200DU-135	100…135	649.00
1SAZ421201R1004	TA200DU-150	110…150	675.00
1SAZ421201R1005	TA200DU-175	130…175	688.00
1SAZ421201R1006	TA200DU-200	150…200	688.00

PRODUCTOS DE MANDO, CONTROL Y PROTECCIÓN

Relés de Sobrecarga

EF

EF45

EF96

Referencia para pedido	Modelo	Rango protección (A)	Valor referencial unitario S/
1SAX121001R1102	EF19-1.0	0.30 … 1.00	379.00
1SAX121001R1103	EF19-2.7	0.80 … 2.70	379.00
1SAX121001R1104	EF19-6.3	1.90 … 6.30	422.00
1SAX121001R1105	EF19-18.9	5.70 … 18.9	422.00
1SAX221001R1101	EF45-30	9.00 … 30.0	658.00
1SAX221001R1102	EF45-45	15.0 … 45.0	791.00
1SAX331001R1101	EF65-70	25 … 70	800.00
1SAX341001R1101	EF96-100	36 … 100	920.00
1SAX351001R1101	EF146-150	54 … 150	1,032.00
1SAX531001R1101	EF205-210	63 … 210	1,221.00
1SAX611001R1101	EF370-380	115 … 380	1,586.00

PRODUCTOS DE MANDO, CONTROL Y PROTECCIÓN

Relés de Sobrecarga

TF y EF Accesorios

DB42

Referencia para pedido	Modelo	Relé térmico	Valor referencial unitario S/
1SAZ701902R0001	DB42	TF42	74.00
1SAX101910R1001	DB19EF	EF19	95.00
1SAX201910R0001	DB45EF	EF45	164.00

PRODUCTOS DE MANDO, CONTROL Y PROTECCIÓN

Guardamotores

Guardamotores serie MS116, MS132, MS165

Accesorios guardamotores

PRODUCTOS DE MANDO, CONTROL Y PROTECCIÓN

Guardamotores

Guardamotores serie MS116, MS132, MS165

MS116-6.3

Referencia para pedido	Modelo	I cu (kA) a 400 V	Valor referencial unitario S/
Guardamotor: Manual Motor Starter Serie MS116			
1SAM250000R1004	MS116-0.63	50	185.00
1SAM250000R1005	MS116-1.0	50	211.00
1SAM250000R1006	MS116-1.6	50	220.00
1SAM250000R1007	MS116-2.5	50	220.00
1SAM250000R1008	MS116-4.0	50	220.00
1SAM250000R1009	MS116-6.3	50	220.00
1SAM250000R1010	MS116-10.0	50	250.00

PRODUCTOS DE MANDO, CONTROL Y PROTECCIÓN

Guardamotores

Guardamotores serie MS116, MS132, MS165

MS132-32.0

Referencia para pedido	Modelo	I cu (kA) a 400 V	Valor referencial unitario S/
Guardamotor: Manual Motor Starter Serie MS132			
1SAM350000R1006	MS132-1.6	100	280.00
1SAM350000R1007	MS132-2.5	100	280.00
1SAM350000R1008	MS132-4.0	100	280.00
1SAM350000R1009	MS132-6.3	100	280.00
1SAM350000R1010	MS132-10.0	100	306.00
1SAM350000R1012	MS132-12.0	100	318.00
1SAM350000R1011	MS132-16.0	100	318.00
1SAM350000R1013	MS132-20.0	100	361.00
1SAM350000R1014	MS132-25.0	50	400.00
1SAM350000R1015	MS132-32.0	25	503.00

PRODUCTOS DE MANDO, CONTROL Y PROTECCIÓN

Guardamotores

Guardamotores serie MS116, MS132, MS165

MS165-65

Referencia para pedido	Modelo	I cu (kA) a 400 V	Valor referencial unitario S/
Guardamotor : Manual Motor Starter Serie MS165			
1SAM451000R1013	MS165-25	100	593.00
1SAM451000R1014	MS165-32	100	701.00
1SAM451000R1015	MS165-42	50	770.00
1SAM451000R1016	MS165-54	30	817.00
1SAM451000R1017	MS165-65	30	868.00
1SAM451000R1018	MS165-73	30	1,070.00
1SAM451000R1019	MS165-80	30	1,148.00

Guardamotores

Accesorios guardamotores serie MS116, MS132, MS165

SK1-11

HK1-11

HKF1-11

Referencia para pedido	Modelo	Descripción	Valor referencial unitario S/
Guardamotor MS116, MS132 y MS165			
1SAM201901R1001	HKF1-11	Contacto auxiliar, montaje frontal	33.00
1SAM201902R1001	HK1-11	Contacto auxiliar, montaje lateral derecho	35.00
1SAM201903R1001	SK1-11	Contacto de señalización de disparo, montaje lateral derecho	56.00
1SAM301901R1001	CK1-11	Contacto de señalización cortocircuito montaje lateral derecho	65.00

Guardamotores

Accesorios guardamotores serie MS116, MS132, MS165

IB132-Y

PS1-3-0-65

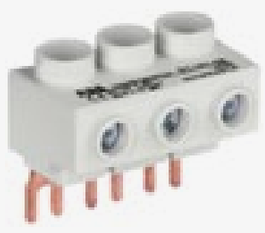

S1-M1-25

Referencia para pedido	Modelo	Descripción	Valor referencial unitario S/
Guardamotor MS116 y MS132			
1SAM201911R1011	IB132-Y	Caja color amarillo con manija roja	78.00
1SAM201911R1010	IB132-G	Caja color gris con manija negra	74.00
1SAM201906R1103	PS1-3-0-65	Busbar para 3 guardamotores	52.00
1SAM201906R1113	PS1-3-1-65	Busbar para 3 guardamotores (con espacio para un block lateral)	52.00
1SAM201906R1104	PS1-4-0-65	Busbar para 4 guardamotores	56.00
1SAM201906R1114	PS1-4-1-65	Busbar para 4 guardamotores (con espacio para un block lateral)	56.00
1SAM201906R1105	PS1-5-0-65	Busbar para 5 guardamotores	65.00
1SAM201906R1115	PS1-5-1-65	Busbar para 5 guardamotores (con espacio para un block lateral)	65.00
1SAM201907R1101	S1-M1-25	Alimentador de Busbar	40.00
1SAM201908R1001	BS1-3	Cubierta para pines de Busbar	5.30
1SAM201910R1003	AA1-230	Bobina de disparo (shunt trip) 200-240 VAC 50/60Hz	95.00

Guardamotores

Accesorios guardamotores serie MS116, MS132, MS165

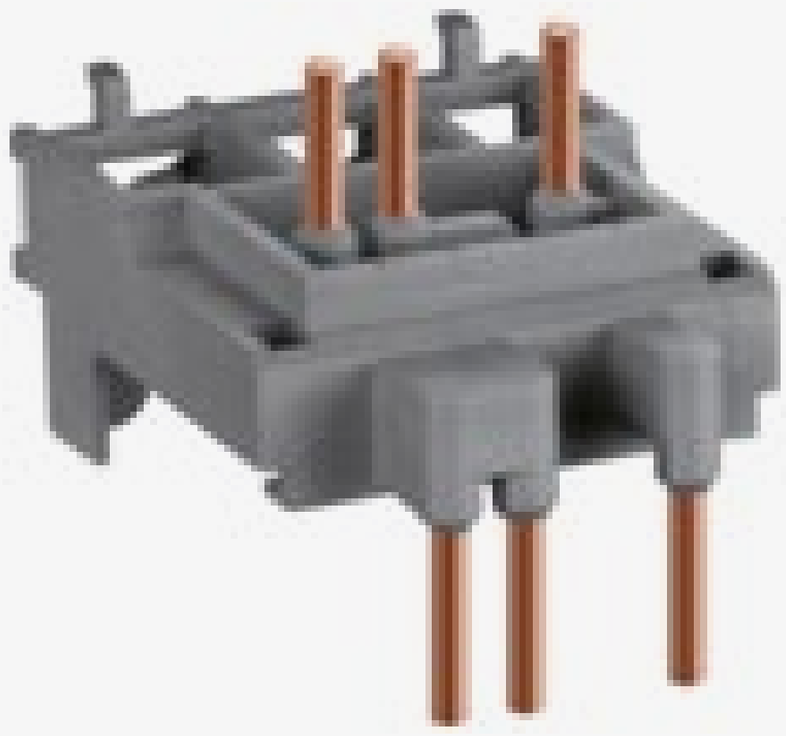

BEA

Referencia para pedido	Modelo	Descripción	Valor referencial unitario S/
Conexión a contactor			
1SBN081306T1000	BEA16-4	AF09…AF16 con: MS116-0.16 ... MS116-25 MS132-0.16 ... MS132-25	35.00
1SBN082306T1000	BEA26-4	AF26…AF38 con: MS116-0.16 ... MS116-16 MS132-0.16 ... MS132-10	41.00
1SBN082306T2000	BEA38-4	AF26…AF38 con: MS116-20 ... MS116-32 MS132-12 ... MS132-32	41.00
1SBN083406R1000	BEA65-4	AF40…AF65 con: MS165-16 ... MS165-65	108.00

Fuentes de alimentación

CP-E

CP-A RU

CP-A RU + CP-A CM

CP-E

Referencia para pedido	Modelo	Corriente de salida (A)	Valor referencial unitario S/
1SVR427030R0000	CP-E 24/0.75	0.75	572.00
1SVR427031R0000	CP-E 24/1.25	1.25	623.00
1SVR427032R0000	CP-E 24/2.5	2.5	761.00
1SVR427034R0000	CP-E 24/5.0	5	1,139.00
1SVR427035R0000	CP-E 24/10.0	10	1,646.00
1SVR427036R0000	CP-E 24/20.0	20	2,308.00

Fuentes de alimentación

CP-E

CP-A RU

CP-A RU + CP-A CM

Unidades de redundancia

Referencia para pedido	Modelo	Corriente de salida(*) (A)	Valor referencial unitario S/
1SVR423418R9000	CP-RUD	5	482.00

(*) Suma de la corrientes de entrada.

.

Relés de Monitoreo

CM-PVE

CM-MPS.3xx

Referencia para pedido	Tipo	Alimentación = Tensión de monitoreo	Valor referencial unitario S/
1SVR550826R9100	CM-PFE.2	3 x 200-500 V AC, 50/60Hz	477.00
1SVR550871R9500	CM-PVE	3x320-460 V AC Vmin=3x185-320 Vac Vmax=3x265-460 Vac	404.00
1SVR730884R1300	CM-MPS.31S	3 x 160-300 Vac Vmin=3x160-230 Vac Vmax=3x220-300 Vac	1,186.00
1SVR730884R3300	CM-MPS.41S	3 x 300-500 Vac Vmin=3x300-380 Vac Vmax=3x40-500 Vac	1,186.00

Relés de Monitoreo

CM-MPS.4xx

Referencia para pedido	Tipo	Alimentación = Tensión de monitoreo	Valor referencial unitario S/
1SVR750487R8300	CM-MPN.52S	3 x 350-580 Vac Vmin = 3x350-460 Vac Vmax = 3x480-580 Vac	1,629.00

Relés de Monitoreo

CM-MSS.3xx

Relé de protección de motor por termistor
Cuentan con: supervisión de rotura y deteccion de corto circuito de cables del termistor

Referencia para pedido	Tipo	Alimentación = Tensión de monitoreo	Valor referencial unitario S/
1SVR730712R0200	CM-MSS.32S	24 VAC/DC	447.00
1SVR730712R2200	CM-MSS.33S	100 … 130 VAC	447.00

Relés de Monitoreo

CT-ERE

Referencia para pedido	Tipo	Temporización	Alimentación	Valor referencial unitario S/
Temporizador ON Delay				
1SVR508100R0000	CT-ERC.12	0.05 seg a 100 hras	24 ... 48 VDC, 24 … 240 VAC	271.00
1SVR508100R0100	CT-ERC.22	0.05 seg a 100 hras	24 ... 48 VDC, 24 … 240 VAC	331.00
Temporizador paara arranque Y-Delta				
1SVR508110R0000	CT-AHC.12	0.05 seg a 100 hras	24 ... 48 VDC, 24 … 240 VAC	357.00
Temporizador ON Delay				
1SVR508211R0100	CT-SDC.22	0.05 seg a 10 min.	24 ... 48 VDC, 24 … 240 VAC	271.00
Temporizador Multifunción				
1SVR730010R0200	CT-MFS.21S	0.05 s-300 h	24-240 V AC/DC	696.00

PRODUCTOS DE MANDO, CONTROL Y PROTECCIÓN

Relés de Monitoreo

Temporizadores electrónicos: on delay y multifunción, Pantalla LCD y NFC

Referencia para pedido	Modelo	Compatible con sentores de temperatura	Tensión de control	Valor referencial unitario S/
1SVR750740R0110	CN-TCN.011S	PT100, PT1000, PTC o NTC	24-240 V AC/DC	1,521.00

PRODUCTOS DE MANDO, CONTROL Y PROTECCIÓN

Relés enchufables

Series CR-P, CR-M

Series CR-U

Series CR-S

ATRÁS INICIO

PRODUCTOS DE MANDO, CONTROL Y PROTECCIÓN

Relés enchufables

Series CR-P, CR-M

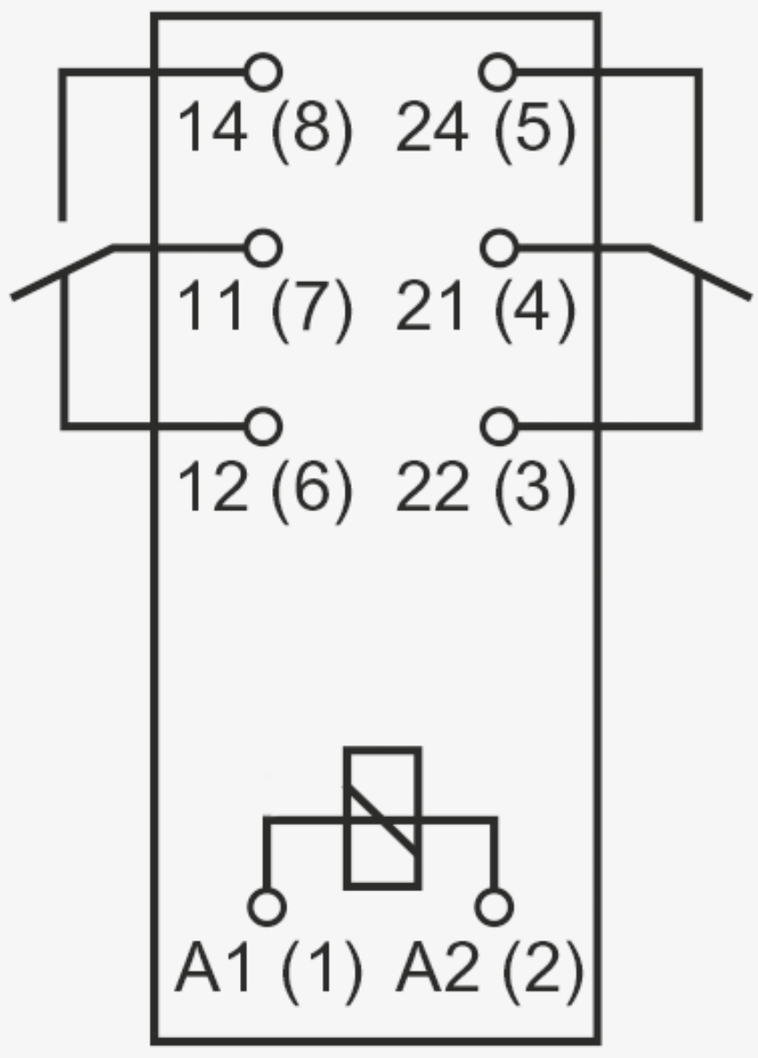

CR-P 8 PINES

Relé enchufable, con dos contactos conmutables 2 O/C, (8 pines)

Referencia para pedido	Tensión	Descripción	Modelo	Valor referencial unitario S/
1SVR405601R3000	230 Vac	Relé interface,2O/C,250,8A	CR-P230AC2	39.00
1SVR405601R7000	110 Vac	Relé interface, 2O/C, 250 V, 8A	CR-P110AC2	30.00
1SVR405601R0000	24 Vac	Relé interface, 2O/C, 250 V, 8A	CR-P024AC2	26.00
1SVR405601R1000	24 Vdc	Relé interface, 2O/C, 250 V, 8A	CR-P024DC2	24.00
1SVR405659R0000	Clip de retención plástico		CR-PH	2.02
1SVR405650R0000	Base Lógica		CR-PLS	29.00

Relés enchufables

Series CR-P, CR-M

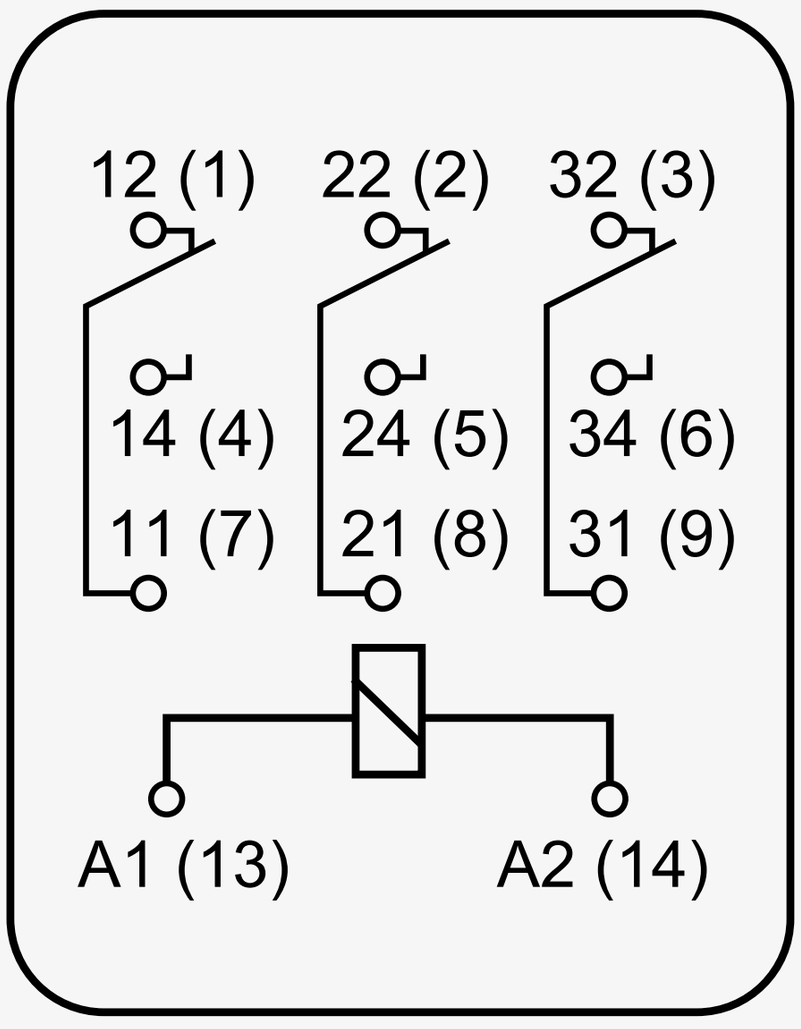

CR-M 11 PINES

Relé enchufable, con tres contactos conmutables 3 O/C, (11 pines)

Referencia para pedido	Tensión	Descripción	Modelo	Valor referencial unitario S/
1SVR405612R3000	230 Vac	Relé interface, 3O/C, 250V, 10A	CR-M230AC3	52.00
1SVR405612R7000	110 Vac	Relé interface, 3O/C, 250 V, 10A	CR-M110AC3	48.00
1SVR405612R0000	24 Vac	Relé interface, 3O/C, 250 V, 10A	CR-M024AC3	43.00
1SVR405612R1000	24 Vdc	Relé interface, 3O/C, 250 V, 10A	CR-M024DC3	41.00
1SVR405659R1000	Clip de retención plástico		CR-MH	3.53
1SVR405651R2100	Base Lógica		CR-M3LS	27.00

Relés enchufables

Series CR-P, CR-M

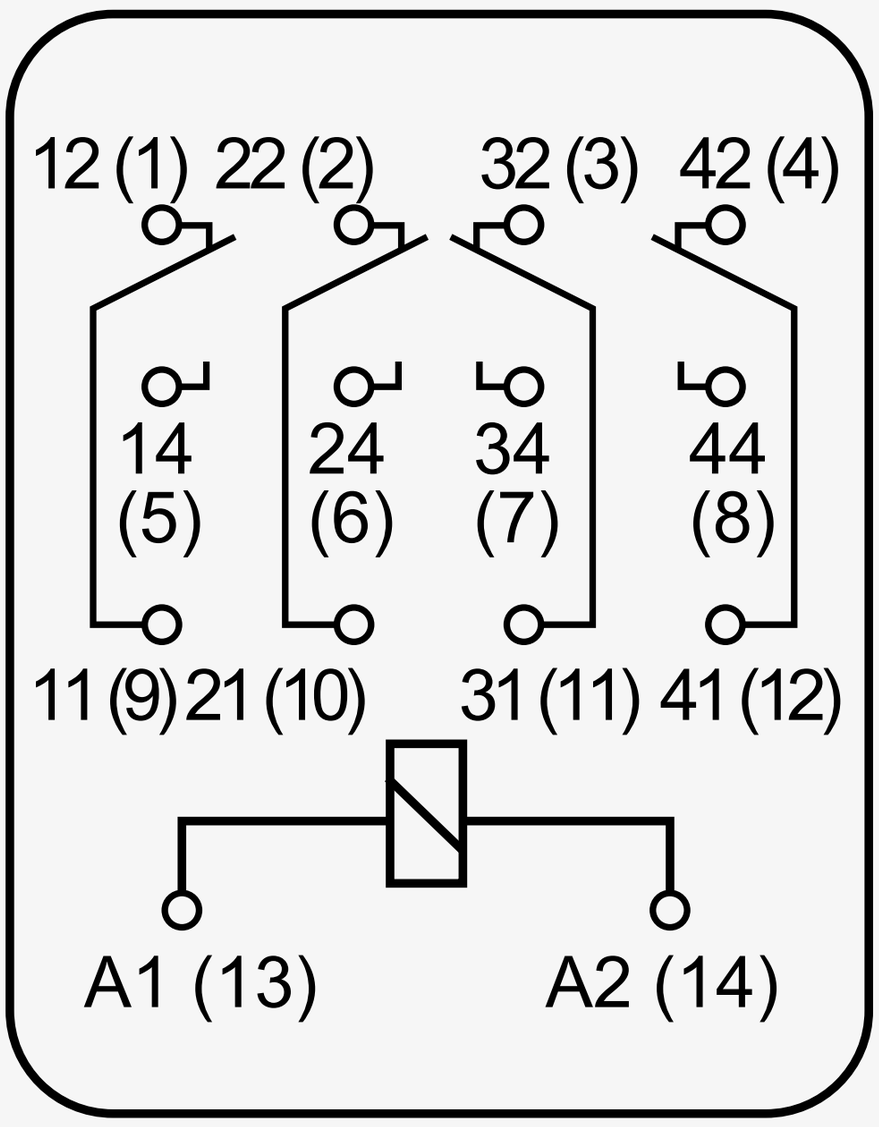

CR-M 14 PINES

Relé enchufable, con cuatro contactos conmutables 4 O/C, (14 pines)

Referencia para pedido	Tensión	Descripción	Modelo	Valor referencial unitario S/
1SVR405613R3000	230 Vac	Relé interface, 4O/C, 250V, 6A	CR-M230AC4	52.00
1SVR405613R7000	110 Vac	Relé interface, 4O/C, 250 V, 6A	CR-M110AC4	48.00
1SVR405613R0000	24 Vac	Relé interface, 4O/C, 250 V, 6A	CR-M024AC4	48.00
1SVR405613R1000	24 Vdc	Relé interface, 4O/C, 250 V, 6A	CR-M024DC4	41.00
1SVR405613R4000	12 Vdc	Relé interface, 4O/C, 250 V, 6A	CR-M012DC4	43.00
1SVR405659R1000	Clip de retención plástico		CR-MH	3.53
1SVR405651R3100	Base Lógica		CR-M4LS	30.00

Relés enchufables

Series CR-P, CR-M

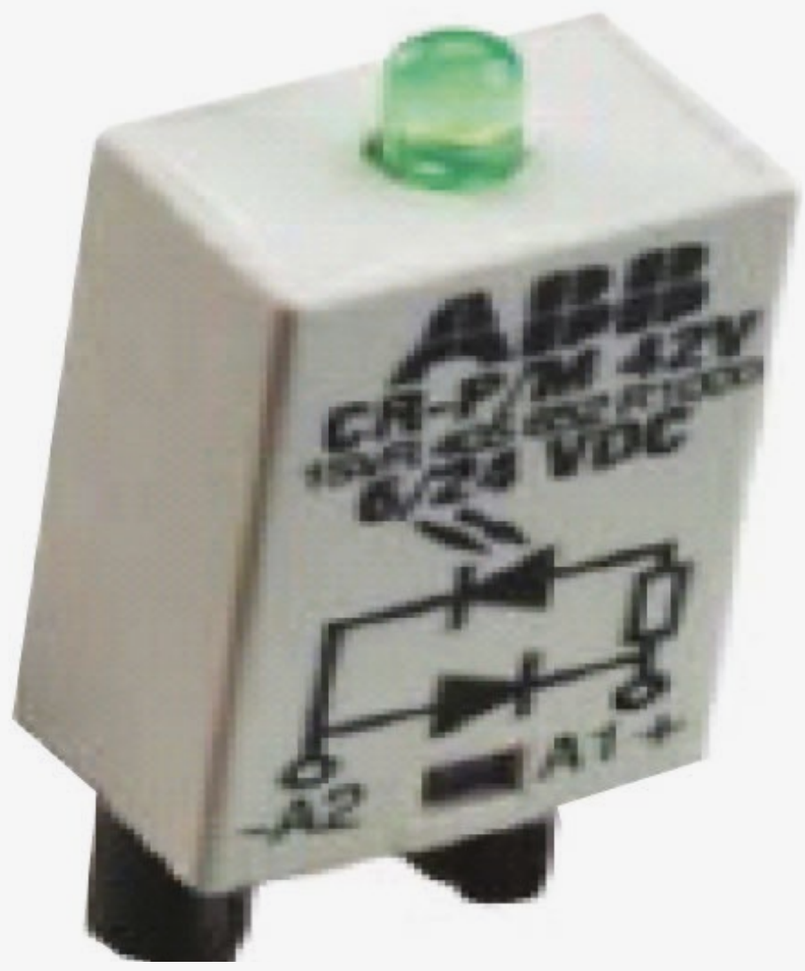

Diodo led

Módulo indicador Diodo LED

Referencia para pedido	Descripción	Modelo	Valor referencial unitario S/
1SVR405654R1000	LED verde, 6-24 V ac/dc	CR-P/M 62V	18.00
1SVR405654R1100	LED verde, 110-230 V ac/dc	CR-P/M 92V	18.00

Relés enchufables

Series CR-U

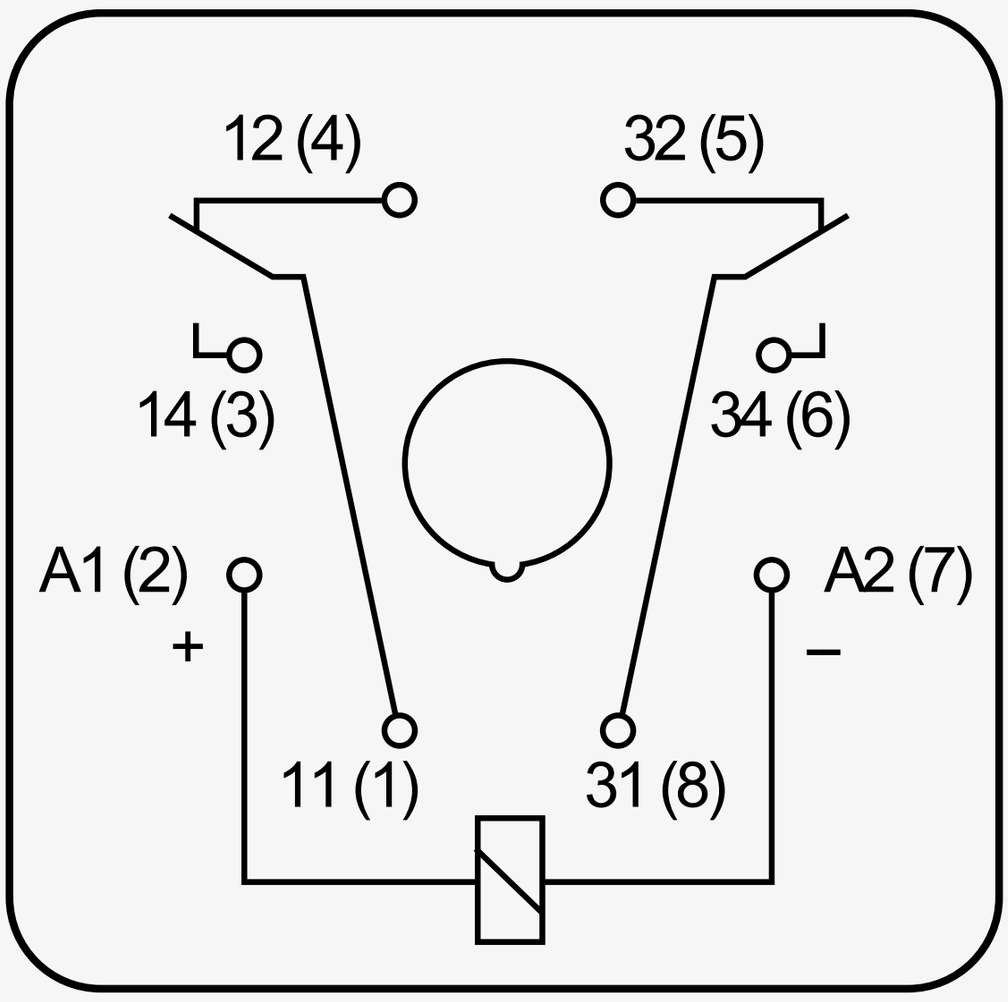

CR-U 8 PINES

Relé enchufable, con dos contactos conmutables-2 O/C, (8 pines)

Referencia para pedido	Tensión	Descripción	Modelo	Valor referencial unitario S/
1SVR405621R3000	230 Vac	Relé interface, 2O/C,250,10A	CR-U230AC2	61.00
1SVR405621R7000	110 Vac	Relé interface, 2O/C, 250 V, 10A	CR-U110AC2	61.00
1SVR405621R0000	24 Vac	Relé interface, 2O/C, 250 V, 10A	CR-U024AC2	61.00
1SVR405621R8000	110 Vdc	Relé interface, 2O/C, 250 V, 10A	CR-U110DC2	61.00
1SVR405621R1000	24 Vdc	Relé interface, 2O/C, 250 V, 10A	CR-U024DC2	61.00
1SVR405621R4000	12 Vdc	Relé interface, 2O/C, 250 V, 10A	CR-U012DC2	61.00
1SVR405669R0000		Clip de retención	CR-UH	10.20
1SVR405670R0000		Base lógica	CR-U2S	30.00

Relés enchufables

Series CR-U

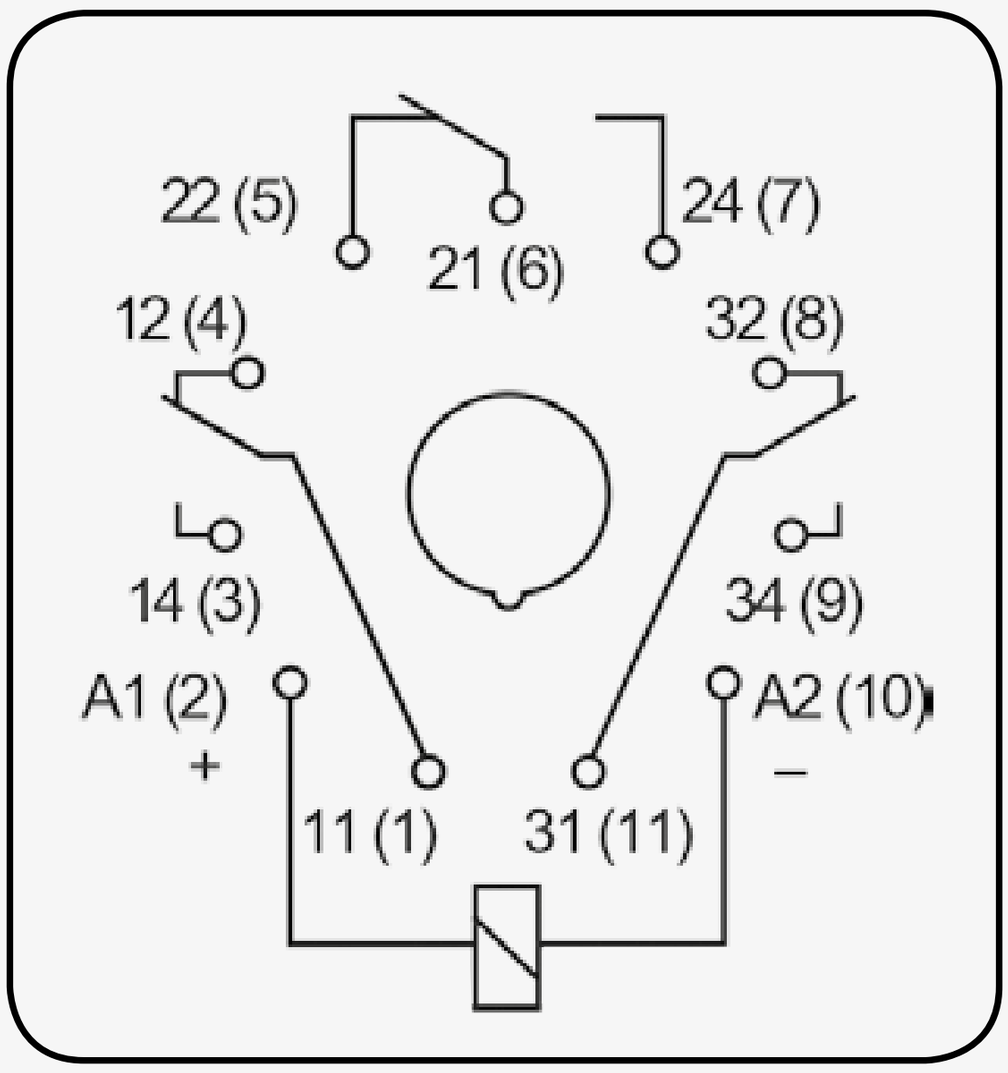

CR-U 11 PINES

Relé enchufable, con tres contactos conmutables 3 O/C, (11 pines)

Referencia para pedido	Tensión	Descripción	Modelo	Valor referencial unitario S/
1SVR405622R3000	230 Vac	Relé interface, 3O/C, 250V, 10A	CR-U230AC3	65.00
1SVR405622R7000	110 Vac	Relé interface, 3O/C, 250 V, 10A	CR-U110AC3	65.00
1SVR405622R0000	24 Vac	Relé interface, 3O/C, 250 V, 10A	CR-U024AC3	65.00
1SVR405622R1000	24 Vdc	Relé interface, 3O/C, 250 V, 10A	CR-U024DC3	61.00
1SVR405669R0000	Clip de retención		CR-UH	10.20
1SVR405660R0000	Base lógica		CR-U3S	30.00

Relés enchufables

Series CR-U

Diodo led

Módulo indicador Diodo LED

Referencia para pedido	Descripción	Modelo	Valor referencial unitario S/
1SVR405664R1000	LED verde, 6-24 V ac/dc	CR-U 61V	32.00
1SVR405664R1100	LED verde, 110-230 V ac/dc	CR-U 91V	31.00

PRODUCTOS DE MANDO, CONTROL Y PROTECCIÓN

Relés enchufables

Series: CR-S

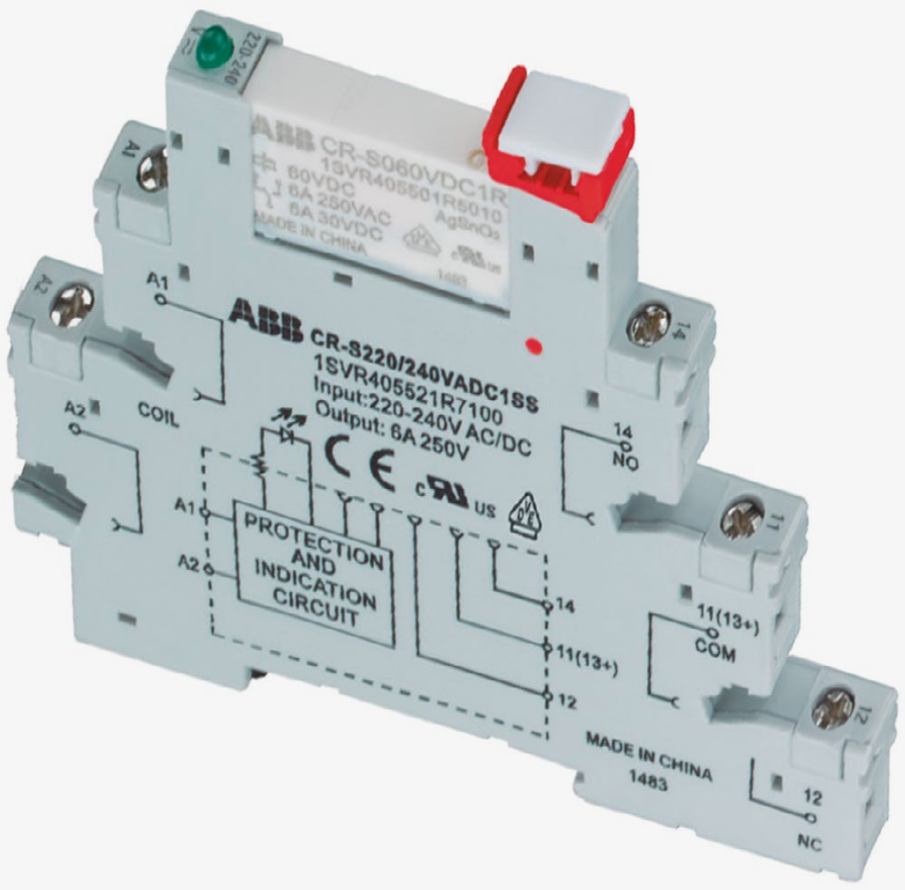

Relé enchufable

Referencia para pedido	Modelo	Corriente (A) a 250V	Asociar con Socket	Valor referencial unitario S/
1SVR405501R3010	CR-S024VDC1R	6	CR-S012/ 024VADC1SS	25.00
1SVR405501R5010	CR-S060VDC1R		CR-S220/ 240VADC1SS	40.00

Socket

Referencia para pedido	Modelo	Voltaje en bornes de Relé	Asociar con relé	Valor referencial unitario S/
1SVR405521R3100	CR-S012/ 024VADC1SS	24 VDC	CR-S024VDC1R	43.00
1SVR405521R7100	CR-S220/ 240VADC1SS	60 VDC	CR-S060VDC1R	52.00

Accesorio

Referencia para pedido	Modelo	Descripción	Valor referencial unitario S/
1SVR405598R0900	CR-SJB20-BLACK	Puente tipo peine, color negro de 20 polos	19.00

ATRÁS INICIO

PRODUCTOS DE MANDO, CONTROL Y PROTECCIÓN

Mando y Señalización

Línea Compacta

Línea Modular

Mando y Señalización

Línea compacta 22 mm

CP1-10G-10

CP1-30G-10

Pulsadores Compactos

Referencia para pedido	Modelo	Contacto auxiliar	Valor referencial unitario S/
Pulsadores compactos rasante, con Bizel plástico			
1SFA619100R1041	CP1-10R-01	1NC	27.00
1SFA619100R1012	CP1-10G-10	1 NA	27.00
1SFA619100R1016	CP1-10B-10	1 NA	27.00
Pulsadores compactos rasante con Bizel metálico			
1SFA619100R3041	CP1-30R-01	1 NC	31.00
1SFA619100R3012	CP1-30G-10	1 NA	31.00

Mando y Señalización

Línea compacta 22 mm

CL-523R

CL-523G

CL-523Y

Portalámparas Compactas con LED incluido

Referencia para pedido	Modelo	Valor referencial unitario S/
Tensión de alimentación: 230 Vac		
1SFA619403R5231	CL2-523R	40.00
1SFA619403R5232	CL2-523G	40.00
1SFA619403R5233	CL2-523Y	40.00
Tensión de alimentación: 110-130 Vac		
1SFA619403R5131	CL2-513R	40.00
1SFA619403R5132	CL2-513G	40.00
1SFA619403R5133	CL2-513Y	40.00
Tensión de alimentación: 110-130 Vdc		
1SFA619403R5151	CL2-515R	40.00
1SFA619403R5152	CL2-515G	40.00
1SFA619403R5153	CL2-515Y	40.00
Tensión de alimentación: 24 Vac / Vdc		
1SFA619403R5021	CL2-502R	40.00
1SFA619403R5022	CL2-502G	40.00
1SFA619403R5023	CL2-502Y	40.00

Mando y Señalización

Línea compacta 22 mm

CP1-13G

Pulsador momentaneo luminoso rasante, bisel PLÁSTICO

Referencia para pedido	Modelo	Contacto auxiliar	Valor referencial unitario S/
Tensión de alimentación: 230 Vac			
1SFA619100R1341	CP1-13R-01	1NC	48.00
1SFA619100R1312	CP1-13G-10	1 NA	48.00
1SFA619100R1313	CP1-13Y-10	1 NA	48.00
Tensión de alimentación: 110-130 Vac			
1SFA619100R1241	CP1-12R-01	1NC	48.00
1SFA619100R1212	CP1-12G-10	1 NA	48.00
1SFA619100R1213	CP1-12Y-10	1 NA	48.00
Tensión de alimentación: 24 Vac / Vdc			
1SFA619100R1141	CP1-11R-01	1NC	48.00
1SFA619100R1112	CP1-11G-10	1 NA	48.00
1SFA619100R1113	CP1-11Y-10	1 NA	48.00

Mando y Señalización

Línea compacta 22 mm

CE4P-10R-11

Pulsador compacto, Parada de Emergencia, de 40 mm de diámetro de actuador

Referencia para pedido	Modelo	Accionamiento	Contacto auxiliar	Valor referencial unitario S/
1SFA619550R1071	CE4T-10R-11	Liberado por giro	1 NA+1 NC	61.00
1SFA619551R1071	CE4P-10R-11	Liberado por tiro (jalando)	1 NA+1 NC	61.00

Mando y Señalización

Línea compacta 22 mm

C3SS1-10B-11

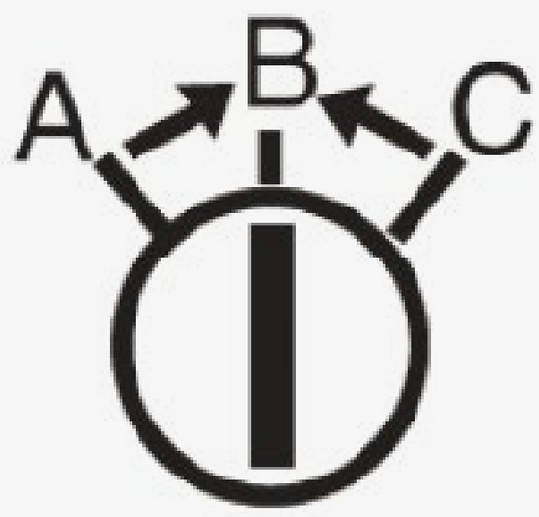

RETORNO A “0” (CERO)

Selectores Compactos de Maneta Corta

Referencia para pedido	Modelo	Contacto auxiliar	Número de contactos	Valor referencial unitario S/
Selectores de 2 posiciones, 0-1 mantenido				
1SFA619201R1076	C2SS2-10B-11	1 NA + 1 NC	2	61.00
Selectores de 3 posiciones, 1-0-2 mantenido				
1SFA619210R1026	C3SS1-10B-20	2NA	2	61.00
Selectores de 3 posiciones, 1-0-2 con retorno a la posición central (“0” cero)				
1SFA619211R1026	C3SS2-10B-20	2NA	2	61.00

PRODUCTOS DE MANDO, CONTROL Y PROTECCIÓN

Mando y Señalización

Línea modular 22 mm

Pulsadores luminosos

Pulsadores no luminosos/ portalámparas

Selectores de maneta larga y corta

Potenciómetro y Pulsadores

Accesorios/ repuestos

ATRÁS INICIO

PRODUCTOS DE MANDO, CONTROL Y PROTECCIÓN

Mando y Señalización

Línea modular 22 mm

MP1-11L-4K

Pulsadores luminosos

	Composición			
Referencia para pedido	**Actuador**	**Holder**	**Bloque de contactos**	**Bloque LED**
CON BISEL METÁLICO:				
Con LED de 230 Vac				
1SFA611100P3171	MP1-31R	MCBH-00	MCB-01 (NC)	MLBL-07R
1SFA611100P3172	MP1-31G	MCBH-00	MCB-10 (NA)	MLBL-07G
1SFA611100P317310	MP1-31Y	MCBH-00	MCB-10 (NA)	MLBL-07Y
1SFA611100P317301	MP1-31Y	MCBH-00	MCB-01 (NC)	MLBL-07Y
Con LED de 110-130 Vac				
1SFA611100P3141	MP1-31R	MCBH-00	MCB-01 (NC)	MLBL-04R
1SFA611100P3142	MP1-31G	MCBH-00	MCB-10 (NA)	MLBL-04G
1SFA611100P314310	MP1-31Y	MCBH-00	MCB-10 (NA)	MLBL-04Y
1SFA611100P314301	MP1-31Y	MCBH-00	MCB-01 (NC)	MLBL-04Y
Con LED de 24 Vac / Vdc				
1SFA611100P3111	MP1-31R	MCBH-00	MCB-01 (NC)	MLBL-01R
1SFA611100P31712	MP1-31G	MCBH-00	MCB-10 (NA)	MLBL-01G
1SFA611100P311310	MP1-31Y	MCBH-00	MCB-10 (NA)	MLBL-01Y
1SFA611100P311301	MP1-31Y	MCBH-00	MCB-01 (NC)	MLBL-01Y

Nota: Consultar precios al dsitribuidor con el codigo kit

Mando y Señalización

Línea modular 22 mm

MP1-11L-4K

Pulsadores luminosos

Referencia para pedido	Composición: Actuador	Holder	Bloque de contactos	Bloque LED
CON BISEL PLÁSTICO:				
Con LED de 230 Vac				
1SFA611100P1171	MP1-11R	MCBH-00	MCB-01 (NC)	MLBL-07R
1SFA611100P1172	MP1-11G	MCBH-00	MCB-10 (NA)	MLBL-07G
1SFA611100P117310	MP1-11Y	MCBH-00	MCB-10 (NA)	MLBL-07Y
1SFA611100P117301	MP1-11Y	MCBH-00	MCB-01 (NC)	MLBL-07Y
Con LED de 110-130 Vac				
1SFA611100P1141	MP1-11R	MCBH-00	MCB-01 (NC)	MLBL-04R
1SFA611100P1142	MP1-11G	MCBH-00	MCB-10 (NA)	MLBL-04G
1SFA611100P114310	MP1-11Y	MCBH-00	MCB-10 (NA)	MLBL-04Y
1SFA611100P114301	MP1-11Y	MCBH-00	MCB-01 (NC)	MLBL-04Y
Con LED de 24 Vac / Vdc				
1SFA611100P1111	MP1-11R	MCBH-00	MCB-01 (NC)	MLBL-01R
1SFA611100P1112	MP1-11G	MCBH-00	MCB-10 (NA)	MLBL-01G
1SFA611100P111310	MP1-11Y	MCBH-00	MCB-10 (NA)	MLBL-01Y
1SFA611100P111301	MP1-11Y	MCBH-00	MCB-01 (NC)	MLBL-01Y

Nota: Consultar precios al dsitribuidor con el codigo kit

PRODUCTOS DE MANDO, CONTROL Y PROTECCIÓN

Mando y Señalización

Línea modular 22 mm

MP1-10G-K

ACTUADOR EXTENDIDO

ACTUADOR RASANTE

Pulsadores no luminosos

Referencia para pedido	Composición		
	Actuador	Holder	Bloque de contacto
Pulsadores modulares rasantes, MOMENTANEO con bisel PLÁSTICO			
1SFA611100P1001	MP1-10R	MCBH-00	MCB-01 (NC)
1SFA611100P1002	MP1-10G	MCBH-00	MCB-10 (NA)
1SFA611100P110610	MP1-10B	MCBH-00	MCB-10 (NA)
Pulsadores modulares rasantes, MOMENTANEO con bisel METÁLICO			
1SFA611100P3001	MP1-30R	MCBH-00	MCB-01 (NC)
1SFA611100P3002	MP1-30G	MCBH-00	MCB-10 (NA)
1SFA611100P310610	MP1-30B	MCBH-00	MCB-10 (NA)
Pulsadores modulares rasantes, MANTENIDO con bisel PLÁSTICO			
1SFA611101P1001	MP2-10R	MCBH-00	MCB-01 (NC)
1SFA611101P1002	MP2-10G	MCBH-00	MCB-10 (NA)
Pulsadores modulares rasantes, MANTENIDO con bisel METÁLICO			
1SFA611101P3001	MP2-30R	MCBH-00	MCB-01 (NC)
1SFA611101P3002	MP2-30G	MCBH-00	MCB-10 (NA)

Nota: Consultar precios al dsitribuidor con el codigo kit

Mando y Señalización

Línea modular 22 mm

ML1-107R-K

ML1-107G-K

Portalámpara con led incluído

Referencia para pedido	Composición: Actuador	Composición: Holder	Composición: Bloque de lámparas
Con LED de 230 Vac			
1SFA611400P1171	ML1-100R	MCBH-00	MLBL-07R
1SFA611400P1172	ML1-100G	MCBH-00	MLBL-07G
1SFA611400P1173	ML1-100Y	MCBH-00	MLBL-07Y
Con LED de 110…130 Vac			
1SFA611400P1141	ML1-100R	MCBH-00	MLBL-04R
1SFA611400P1142	ML1-100G	MCBH-00	MLBL-04G
1SFA611400P1143	ML1-100Y	MCBH-00	MLBL-04Y
Con LED de 110…130 Vdc			
1SFA611400P1151	ML1-100R	MCBH-00	MLBL-05R
1SFA611400P1152	ML1-100G	MCBH-00	MLBL-05G
1SFA611400P1153	ML1-100Y	MCBH-00	MLBL-05Y
Con LED de 24 Vac / Vdc			
1SFA611400P1111	ML1-100R	MCBH-00	MLBL-01R
1SFA611400P1112	ML1-100G	MCBH-00	MLBL-01G
1SFA611400P1113	ML1-100Y	MCBH-00	MLBL-01Y

Nota: Consultar precios al dsitribuidor con el código kit

Mando y Señalización

Línea modular 22 mm

M3SS4-10B-KAA

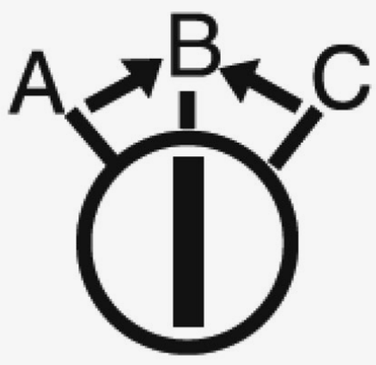

RETORNO A “0” (CERO)

No iluminados de maneta LARGA

Referencia para pedido	Composición		
	Actuador	Holder	Bloque de Contacto
Selector modular de 2 posiciones, sin retorno			
1SFA611204P1016	M2SS5-10B	MCBH-00	MCB-01 (NC)
1SFA611204P1106	M2SS5-10B	MCBH-00	MCB-10 (NA)
Selector modular de 3 posiciones, sin retorno			
1SFA611213P1116	M3SS4-10B	MCBH-00	MCB-10 + MCB-01 (1NA + 1NC)
1SFA611213P1206	M3SS4-10B	MCBH-00	2 MCB-10 (2NA)
Selector modular de 3 posiciones, con retorno a la posición central (“0” cero)			
1SFA611214P1206	M3SS5-10B	MCBH-00	2 MCB-10 (2NA)
1SFA611214P1116	M3SS5-10B	MCBH-00	MCB-10 + MCB-01 (1NA + 1NC)

Nota: Consultar precios al dsitribuidor con el codigo kit

Mando y Señalización

Línea modular 22 mm

M3SS1-10B-KAA

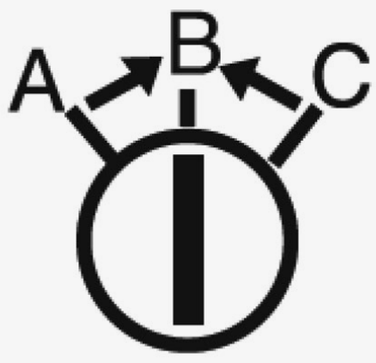

RETORNO A “0” (CERO)

No iluminados de maneta CORTA

Referencia para pedido	Composición		
	Actuador	Holder	Bloque de Contacto
Selector modular de 2 posiciones, mantenido			
1SFA611201P1016	M2SS2-10B	MCBH-00	MCB-01 (NC)
1SFA611201P1106	M2SS2-10B	MCBH-00	MCB-10 (NA)
Selector Modular de 3 posiciones, Mantenido con blocks 1NA+1NC ó 2NA (sin retorno)			
1SFA611210P1206	M3SS1-10B	MCBH-00	2 MCB-10 (2NA)
1SFA611210P1116	M3SS1-10B	MCBH-00	MCB-10 + MCB-01 (1NA + 1NC)
Selector Modular de 3 posiciones 1-0-2 con retorno a la posición central (“0” cero)			
1SFA611211P1206	M3SS2-10B	MCBH-00	2 MCB-10 (2NA)
1SFA611211P1116	M3SS2-10B	MCBH-00	MCB-10 + MCB-01 (1NA + 1NC)

Nota: Consultar precios al dsitribuidor con el codigo kit

PRODUCTOS DE MANDO, CONTROL Y PROTECCIÓN

Mando y Señalización

Línea modular 22 mm

MT-310B-K

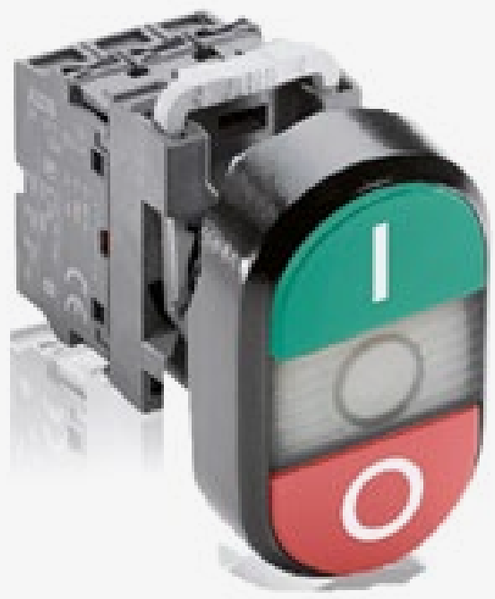

MPD2-11C-K

MPET4-10R-KC

Potenciómetro

Referencia para pedido	Modelo del kit	Composición	
		Actuador	Placa escala: 0-10
1SFA611410P3106	MT-310B-K	MT-310B	SK 615 562-88

INCLUYE placa de escala 0-10 K(dimensión de placa 48.5mm x 44.5 mm)

Referencia para pedido	Modelo del kit	Composición		
		Actuador	Holder	Bloque de contacto
1SFA611131P1108	MPD2-11C-K	MPD2-11C	MCBH-00	MCB-10 + MCB-01 (1NA + 1NC)

Referencia para pedido	Modelo del kit	Composición		
		Actuador	Holder	Bloque de contacto
1SFA611523P1011	MPET4-10R-KC	MPET4-10R	MCBH-00	MCB-01 (NC)
1SFA611523P1101	MPET4-10R-KA	MPET4-10R	MCBH-00	MCB-10 (NA)
1SFA611524P1011	MPEP4-10R-KC	MPEP4-10R	MCBH-00	MCB-01 (NC)
1SFA611524P1101	MPEP4-10R-KA	MPEP4-10R	MCBH-00	MCB-10 (NA)

Nota: Consultar precios al dsitribuidor con el codigo kit

ATRÁS INICIO

Mando y Señalización

Línea modular 22 mm

KA1-8030

Accesorios / Repuestos

Referencia para pedido	Descripción	Modelo	Valor referencial unitario S/
1SFA611920R8052	Capuchón de Goma IP67 para pulsadores RASANTES	MA1-8052	13.80
1SFA611920R8002	Capuchón de Goma IP67 para pulsadores EXTENDIDOS	MA1-8002	31.00
1SFA616920R8073	Adaptador metálico, cromado, 30 mm, para pulsadores	KA1-8073	35.00
1SFA611812R1000	Caja de plástico color gris y gris claro, de 2 agujeros	MEP2-0	104.00
1SFA611821R1000	Cajas de plástico color amarillo vacías para pulsador modular o compacto	MEPY1-0	91.00
1SFA611920R8053	Cubierta pulsador 40 mm (para parada de emergencia)	MA1-8053	20.00
SK615546-6	Placa con Leyenda "PARADA DE EMERGENCIA"	SK 615 546-6	11.60
1SFA611610R1001	Contacto auxiliar 1NA	MCB-10	21.00
1SFA611610R1010	Contacto auxiliar 1NC	MCB-01	21.00
1SFA611610R1002	Bloque de 2bloque contacto (2NA)	MCB-20	41.00
1SFA611610R1020	Bloque de 2bloque contacto (2NC)	MCB-02	41.00
1SFA611605R1100	Soporte para 03 blocks	MCBH-00	8.80
1SFA611601R1100	Soporte para 05 blocks	MCBH5-00	10.80

Mando y Señalización

Línea modular 22 mm

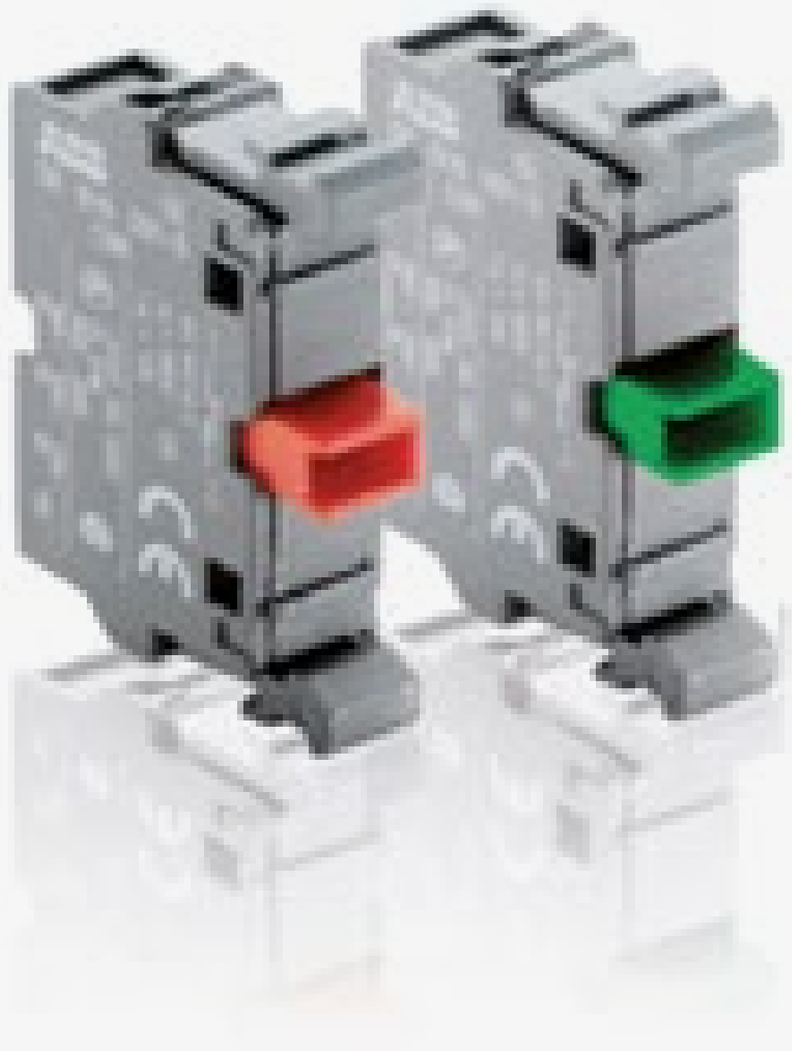

MCB-01 y-10

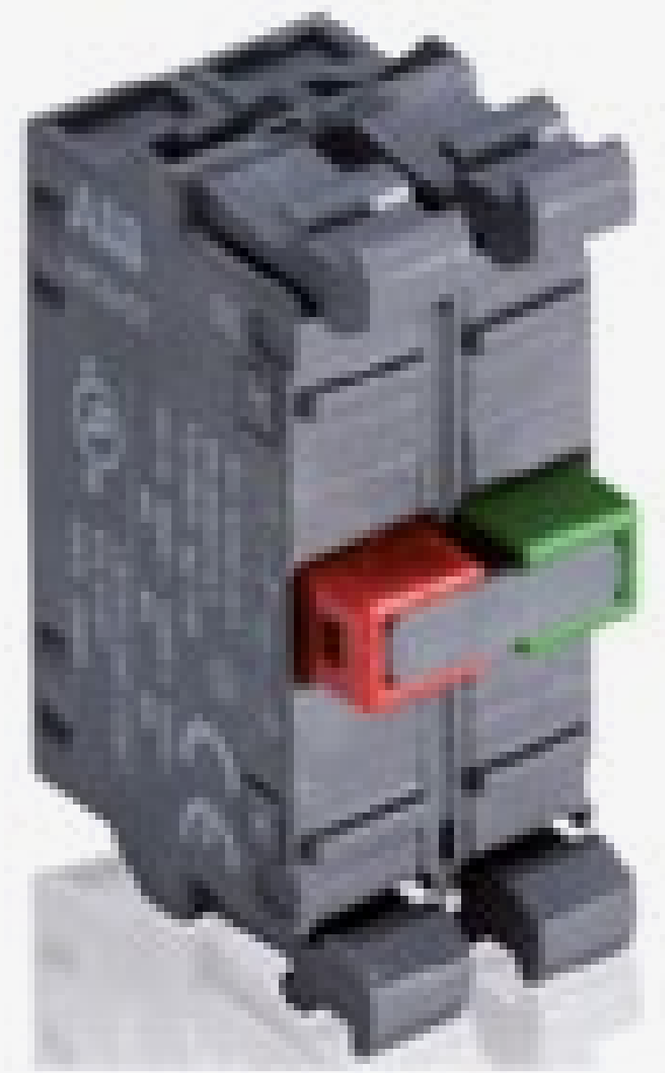

MCB-02

Accesorios / Repuestos

Referencia para pedido	Descripción	Modelo	Valor referencial unitario S/
Block con Lámpara LED integrada, 230 VAC			
1SFA611621R1071	Color rojo	MLBL-07R	48.00
1SFA611621R1072	Color Verde	MLBL-07G	48.00
1SFA611621R1073	Color Amarillo	MLBL-07Y	48.00
1SFA611621R1074	Color Azúl	MLBL-07L	48.00

Mando y Señalización

Línea modular 22 mm

MCBH-00

Accesorios / Repuestos

Referencia para pedido	Descripción	Modelo	Valor referencial unitario S/
Block con Lámpara LED integrada, 110…130 VAC			
1SFA611621R1041	Color rojo	MLBL-04R	48.00
1SFA611621R1042	Color Verde	MLBL-04G	48.00
1SFA611621R1043	Color Amarillo	MLBL-04Y	48.00
1SFA611621R1044	Color Azul	MLBL-04L	48.00

Mando y Señalización

Línea modular 22 mm

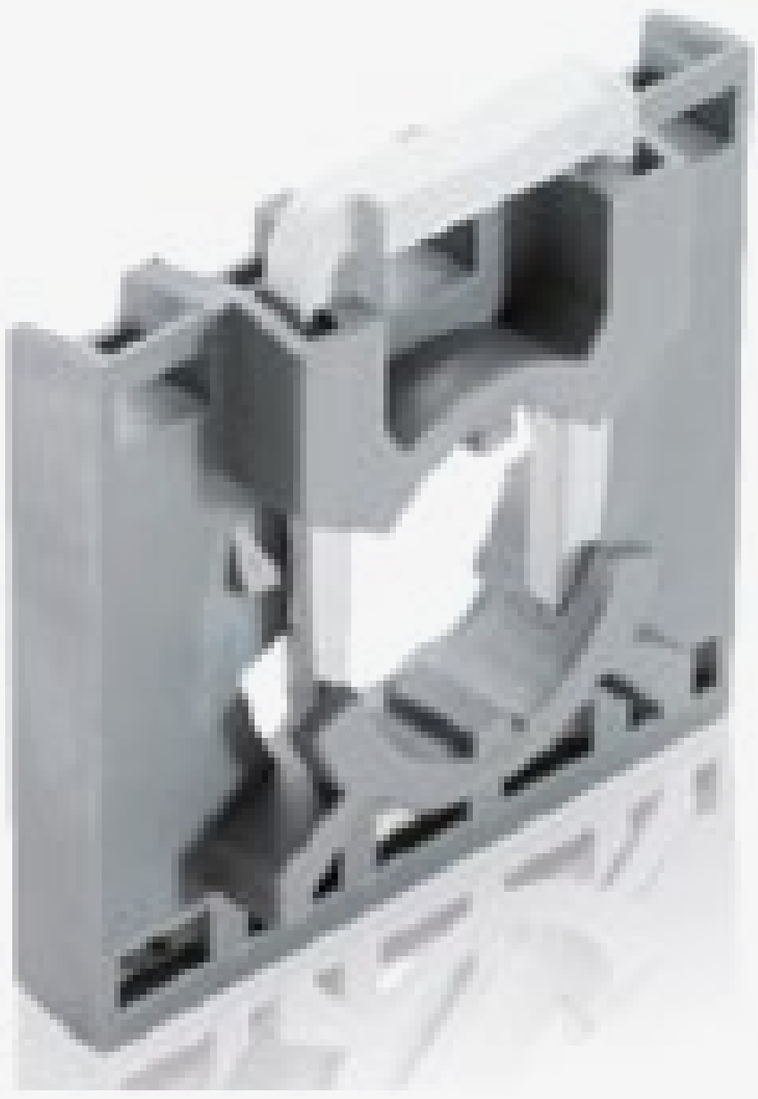

MCBH5-00

Accesorios / Repuestos

Referencia para pedido	Descripción	Modelo	Valor referencial unitario S/
Block con Lámpara LED integrada, 110…130 VDC			
1SFA611621R1051	Color rojo	MLBL-05R	48.00
1SFA611621R1052	Color Verde	MLBL-05G	48.00
1SFA611621R1053	Color Amarillo	MLBL-05Y	48.00
1SFA611621R1054	Color Azul	MLBL-05L	48.00

Mando y Señalización

Línea modular 22 mm

MLBL-01R

Accesorios / Repuestos

Referencia para pedido	Descripción	Modelo	Valor referencial unitario S/
Block con Lámpara LED integrada, 24 VAC /VDC			
1SFA611621R1011	Color rojo	MLBL-01R	48.00
1SFA611621R1012	Color Verde	MLBL-01G	48.00
1SFA611621R1013	Color Amarillo	MLBL-01Y	48.00
1SFA611621R1014	Color Azul	MLBL-01L	48.00

Mando y Señalización

Línea modular 22 mm

SK615 55x-xx

Accesorios / Repuestos

Referencia para pedido	Descripción	Modelo	Valor referencial unitario S/
Placas de aluminio para rotulación de pulsadores y lámparas (ancho: 29.9 mm y alto: 39 mm)			
SK615550-44	Con texto: Start	SK 615 550-44	5.60
SK615552-31	Con texto: Stop	SK 615 552-31	5.60
SK615552-22	Con texto: On	SK 615 552-22	5.50
SK615552-21	Con texto: Off	SK 615 552-21	5.50
SK615552-27	Con texto: Reset	SK 615 552-27	5.60
1SFA611930R1014	Placa de plastico color amuminio, de 2 agujeros con texto: “0” y “I”	MA6-1014	78.00

Mando y Señalización

Línea modular 22 mm

MA-8015 Herramienta de montaje

Accesorios / Repuestos

Referencia para pedido	Descripción	Modelo	Valor referencial unitario S/
Herramienta de ajuste de contratuerca de los pulsadores y lámparas			
1SFA611920R8015	Herramienta de montaje de los pilots	MA1-8015	18.00

.

PRODUCTOS DE MANDO, CONTROL Y PROTECCIÓN

Finales de carrera (Limit Switches)

Serie LS4..M..

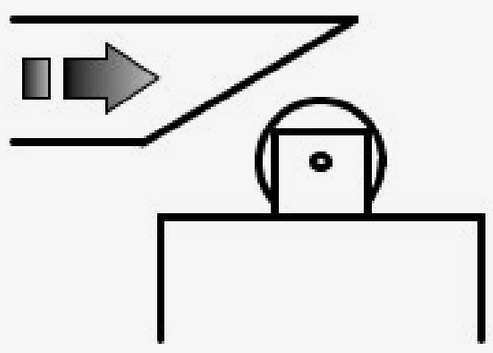

Referencia para pedido	Descripción	Modelo	Contactos	Valor referencial unitario S/
1SBV011641R1211	Switch con palanca con roldana de plástico de Ø 22mm Entrada de cable para presna estopa Iso20	LS43M32B11	1NO + 1NC	306.00
1SBV013141R1211	Switch con palanca con roldana de plástico de Ø 22mm Entrada de cable para presna estopa 1/2"" NPT	LS45M32B11	1NO + 1NC	323.00

ATRÁS INICIO

Controlador universal de motor UMC

ABB ofrece controladores de motor optimizados tanto para la industria de procesos y como para la automatización industrial. Los controladores universales de motor modulares (UMC) son productos fiables para un arranque y control de motor fácil y perfecto.

UMC100.3 y accesorios

Interfaces de comunicación para bus de campo

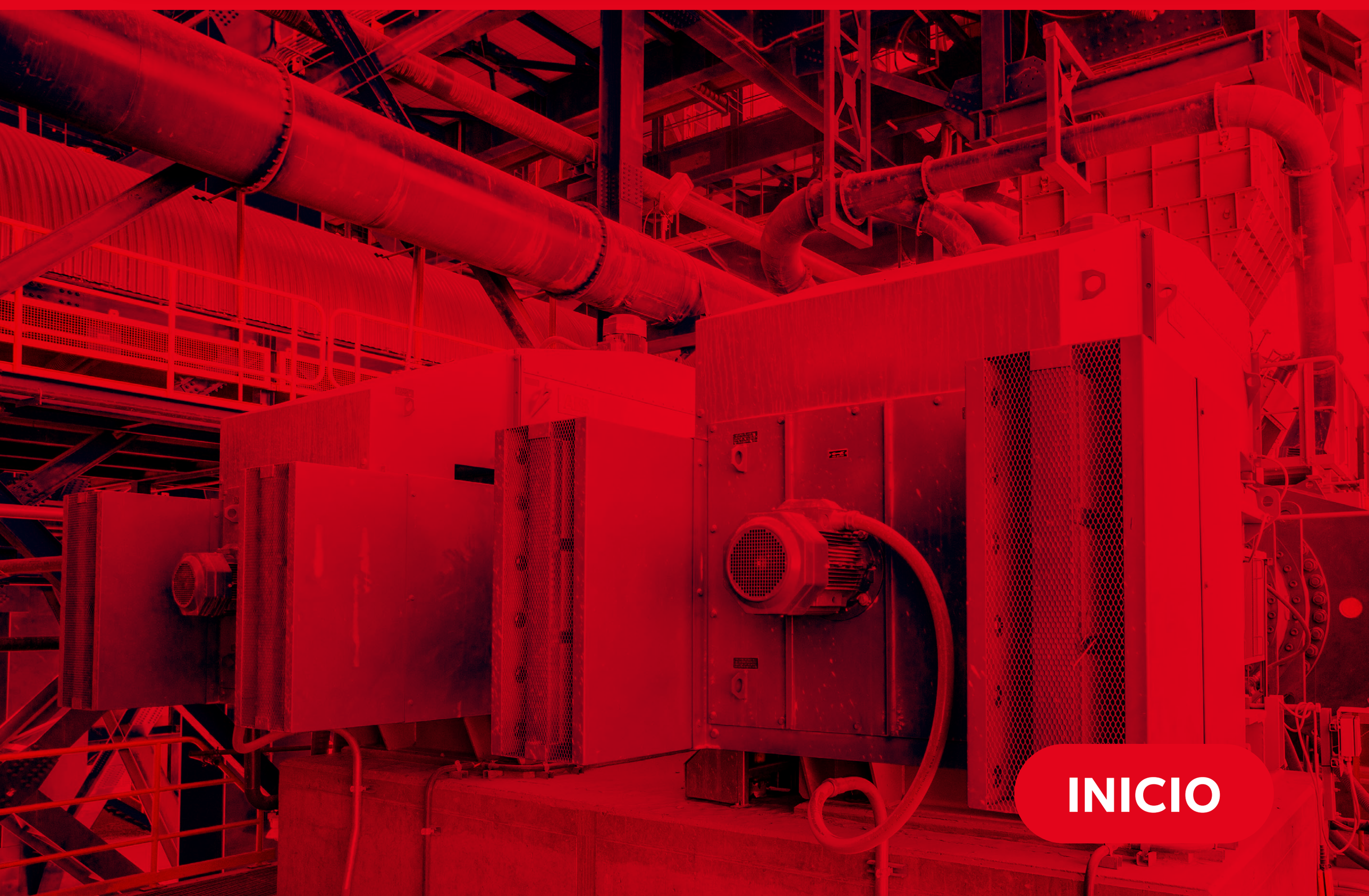

INICIO

CONTROLADOR UNIVERSAL DE MOTOR UMC

UMC100.3 y accesorios

UMC100.3

UMC100.3

Referencia para pedido	Modelo	Descripción	Valor referencial unitario S/
1SAJ530000R0100	UMC100.3 DC	Controlador universal de motores UMC100.3 24 V DC	1,904.00
1SAJ530000R1100	UMC100.3 UC	Controlador universal de motores UMC100.3 110…240 V AC/DC	1,904.00
1SAJ530000R1210	UMC100.3 UC EX Coated	Controlador universal de motores UMC100.3 110…240 V AC/DC (tratamiento de agua)	2,209.00

CONTROLADOR UNIVERSAL DE MOTOR UMC

UMC100.3 y accesorios

VI155-FBP

DX122-FBP.0

AI111.0

UMCTB-FBP.0

Módulo de expansión. Alimentación de Módulo = 24 Vdc

Referencia para pedido	Modelo	Descripción	Valor referencial unitario S/
1SAJ655000R0100	VI155-FBP	Módulo de tensión VI155-FBP para sistemas aterrados y no aterrados (Ej. Sistemas TN ó sistemas IT)	1,105.00
1SAJ611000R0101	DX111-FBP.0	Módulo con 8 DI en 24 Vdc, 4 DO tipo Relé y 1 AO en 0/4-20 mA o 0-10 V	1,259.00
1SAJ622000R0101	DX122-FBP.0	Módulo con 8 DI en 110-230 Vac, 4 DO tipo Relé y 1 AO en 0/4-20 mA o 0-10 V	1,526.00
1SAJ613000R0101	AI111.0	Módulo de expansión AI111 para entradas analógicas y de temperatura (3 inputs)	1,264.00
1SAJ691000R0001	UMCIO-CAB.030	Cable de Conexión entre UMC y Módulo I/O, L=0.3 m (2 terminales-cable-4 terminales)	56.00
1SAJ692000R0001	IOIO-CAB.030	Cable de Conexión de Módulo I/O con I/O, L=0.3 m (2 hilos-cable-4 terminales)	56.00
1SAJ929230R0015	CDP23.150	Cable entre MTQ22 o PNQ22.0 al UMC100.3	344.00
1SAJ929160R0001	UMCTB-FBP.0	Set de Terminales para el UMC100 (3 terminales de 2, 5 y 9 conexiones)	155.00

CONTROLADOR UNIVERSAL DE MOTOR UMC

UMC100.3 y accesorios

UMC100-PAN

UMC-CAB.300

Panel operador

Referencia para pedido	Modelo	Descripción	Valor referencial unitario S/
1SAJ590000R0103	UMC100-PAN	Panel gráfico operador, retro iluminado, con USB	847.00
1SAJ510002R0002	UMC-CAB.300	3 mts cable de extén. para montaje en puerta	293.00
1SAJ510003R0002	UMC-CAB.070	0.7 mts cable de extén. para montaje en puerta	202.00

UMC100.3 y accesorios

CT4L

Transformadores de corriente

Referencia para pedido	Modelo	Descripción	Valor referencial unitario S/
1SAJ929500R0185	CT4L185R/4	60 … 185 A (Ventana: L= 21 , H= 28.5 mm)	950.00
1SAJ929500R0310	CT4L310R/4	150 … 310 A (Ventana: L= 21 , H= 28.5 mm)	1,139.00
1SAJ929501R0500	CT5L500R/4	200 … 500 A (Ventana: L= 42 , H= 22 mm)	1,577.00
1SAJ929501R0850	CT5L850R/4	400 … 850 A (Ventana: L= 42 , H= 22 mm)	1,719.00

UMC100.3 y accesorios

CEM11-FBP

Sensor monitor de falla a tierra CEM

Referencia para pedido	Modelo	Descripción	Valor referencial unitario S/
1SAJ929200R0020	CEM11-FBP.20	Diámetro de agujero Ø20, 80 a 1,700 mA	907.00
1SAJ929200R0035	CEM11-FBP.35	Diámetro de agujero Ø35, 100 a 3,200 mA	950.00
1SAJ929200R0060	CEM11-FBP.60	Diámetro de agujero Ø60, 120 a 6,800 mA	984.00
1SAJ929200R0120	CEM11-FBP.120	Diámetro de agujero Ø120, 300 a 13,600 mA	2,024.00

CONTROLADOR UNIVERSAL DE MOTOR UMC

UMC100.3 y accesorios

UTP22-FBP

Software y hardware de configuración

Referencia para pedido	Modelo	Descripción	Valor referencial unitario S/
Para bus Profibus			
1SAJ924013R0001	UTP22-FBP	Interface para redes Profibus	11,807.00
1SAJ925000R0001	FIM UMC Editon	FIM UMC Edition, Single user license	10,690.00

CONTROLADOR UNIVERSAL DE MOTOR UMC

Interfaces de Comunicación para Bus de campo

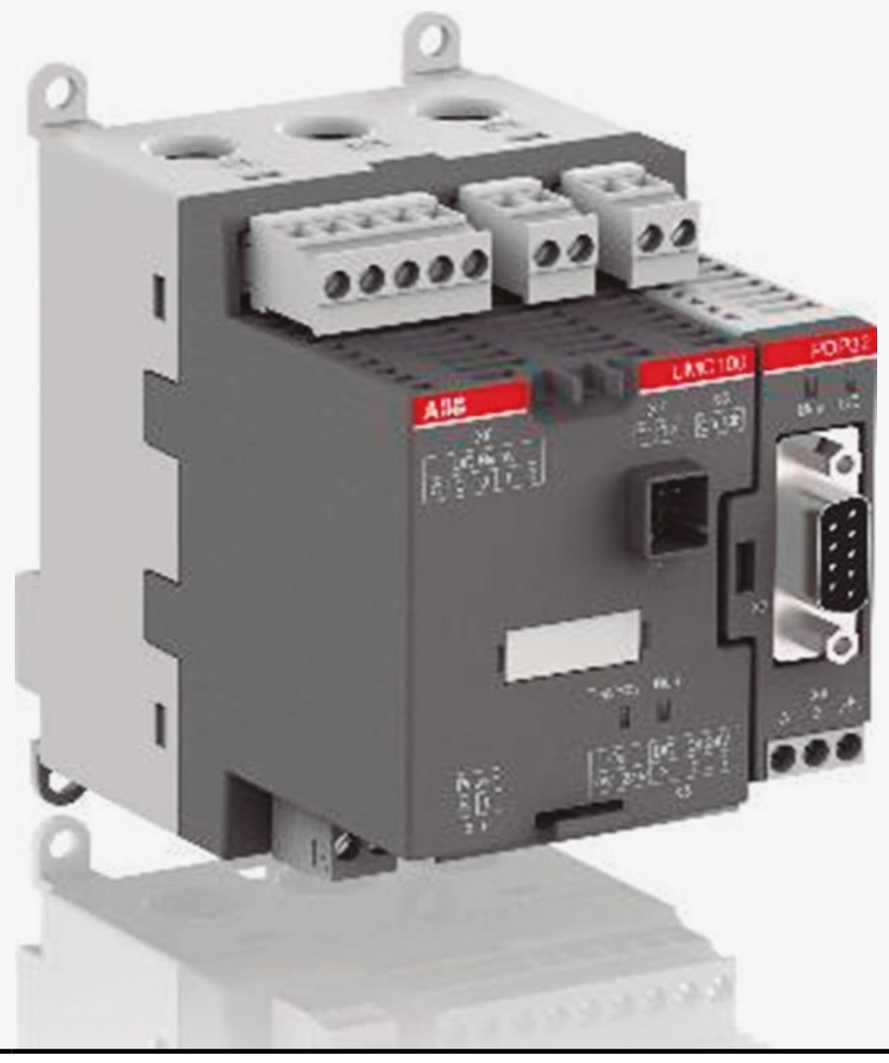

Referencia para pedido	Modelo	Descripción	Valor referencial unitario S/
1SAJ242000R0001	PDP32.0	Interface de comunicación Profibus DP	1,156.00
1SAJ251000R0001	MRP31.0	Interface de comunicación Modbus RTU	1,087.00
1SAJ231000R0001	DNP31.0	Interface de comunicación DeviceNet	1,049.00
1SAJ262000R0100	EIU32.0	Interface de comunicación EtherNet/IP	1,753.00
1SAJ263000R0100	PNU32.0	Profinet Interface	1,867.00

Interfaces de Comunicación para Bus de campo

Accesorios para Redes Profibus

Referencia para pedido	Modelo	Descripción	Valor referencial unitario S/
1SAJ929240R0015	CDP24.150	Cable entre el kit de montaje simple SMK3.0 y el cubículo	198.00
1SAJ929610R0001	SMK3-X2.10	Conjunto de terminales X2 (2 polos)	34.00
1SAJ929620R0001	SMK3-X1.10	Conjunto de terminales X1 (5 polos)	61.00
1SAJ929600R0001	SMK3.0	Kit de montaje simple para interfaces de comunicación.	275.00
1SAJ243000R0001	PDR31.0	Terminales activos para redes PROFIBUS	512.00

.

CONTROLADOR UNIVERSAL DE MOTOR UMC

Interfaces de Comunicación para Bus de campo

MTQ22 y PNQ22

Módulos Ethernet

Referencia para pedido	Modelo	Descripción	Valor referencial unitario S/
1SAJ260000R0100	MTQ22-FBP.0	Interface Ethernet Modbus TCP	2,913.00
1SAJ261000R0100	PNQ22.0	Interface Ethernet Profinet IO	2,922.00
Accesorios			
1SAJ929230R0015	CDP23.300	Cable Ethernet interface-UMC100.3 (3mts)	344.00
1SAJ929180R0015	CDP18.150	Cable entre la interface de Ethernet y el cubículo (1.5 mts)	190.00
1SAJ929200R0001	ETHTB.4	TB Ethernet interface, 4 piezas	65.00

Arrancadores suaves

Los arrancadores suaves aumentan la vida útil del motor al protegerlo de las sobrecargas eléctricas. Lo hacen permitiéndole optimizar las corrientes de arranque que con los métodos convencionales originan stress en el motor. Con muchas características integradas de protección del motor, su motor está seguro en sus manos.

Serie PSR

Serie PSE

Serie PSTX

INICIO

ARRANCADORES SUAVES

Serie PSR

PSR3 ... PSR16
1SFC132020V0001

PSR25 ... PSR30
1SFC132072V0001

Tensión nominal de funcionamiento U_e, de 208 a 600 V CA
Tensión nominal de control, U_s, de 100 a 240 V CA , 50/60 Hz

Código de tipo ABB	Código de pedido ABB	Valor referencial unitario S/
PSR3-600-70	1SFA896103R7000	476.00
PSR6-600-70	1SFA896104R7000	551.00
PSR9-600-70	1SFA896105R7000	634.00
PSR12-600-70	1SFA896106R7000	709.00
PSR16-600-70	1SFA896107R7000	813.00
PSR25-600-70	1SFA896108R7000	947.00
PSR30-600-70	1SFA896109R7000	1,101.00
PSR37-600-70	1SFA896110R7000	1,364.00
PSR45-600-70	1SFA896111R7000	1,677.00
PSR60-600-70	1SFA896112R7000	2,044.00
PSR72-600-70	1SFA896113R7000	2,411.00
PSR85-600-70	1SFA896114R7000	2,778.00
PSR105-600-70	1SFA896115R7000	3,070.00

ARRANCADORES SUAVES

Serie PSR

PSR37 ... PSR45
1SFC132024V0001

PSR60 ... PSR105
1SFC132028V0001

Tensión nominal de funcionamiento U_e, de 208 a 600 V CA
Tensión nominal de control, U_s 24 V CA/CC , 50/60 Hz

Código de tipo ABB	Código de pedido ABB	Valor referencial unitario S/
PSR3-600-11	1SFA896103R1100	476.00
PSR6-600-11	1SFA896104R1100	551.00
PSR9-600-11	1SFA896105R1100	634.00
PSR12-600-11	1SFA896106R1100	709.00
PSR16-600-11	1SFA896107R1100	813.00
PSR25-600-11	1SFA896108R1100	947.00
PSR30-600-11	1SFA896109R1100	1,101.00
PSR37-600-11	1SFA896110R1100	1,364.00
PSR45-600-11	1SFA896111R1100	1,677.00
PSR60-600-11	1SFA896112R1100	2,044.00
PSR72-600-11	1SFA896113R1100	2,411.00
PSR85-600-11	1SFA896114R1100	2,778.00
PSR105-600-11	1SFA896115R1100	3,070.00

ARRANCADORES SUAVES

Serie PSR

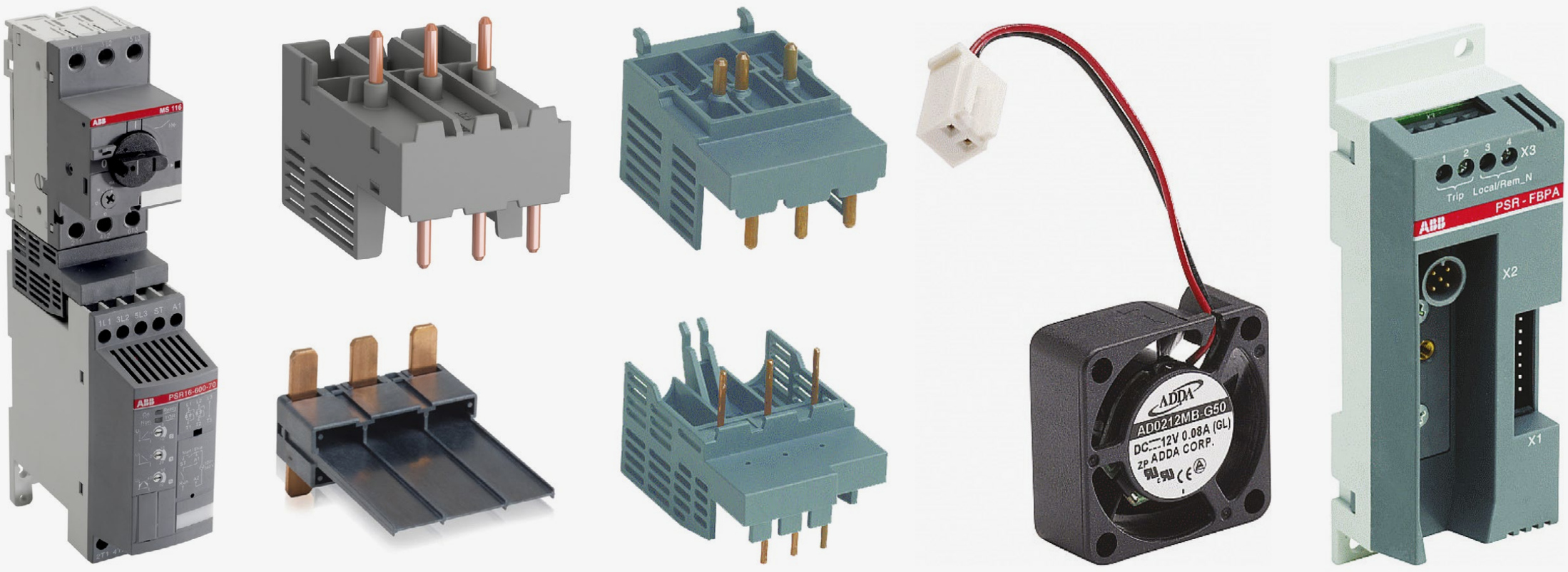

Accesorios

Para arrancador suave tipo	Código de tipo ABB	Código de pedido ABB	Valor referencial unitario S/
Kit de conexión			
PSR3...16	PSR16-MS116	1SFA896211R1001	50.00
PSR25...30	PSR30-MS132	1SFA896212R1001	108.00
PSR37...45	PSR45-MS165	1SFA896216R1001	117.00
PSR60...72	PSR60-MS165	1SFA896215R1001	125.00
Ventilador			
PSR3 ... PSR45	PSR-FAN3-45A	1SFA896311R1001	196.00
PSR60 ... PSR105	PSR-FAN60-105A	1SFA896313R1001	296.00
Prolongaciones de terminales			
PSR60 ... PSR105 Sección de cable mm^2 1 x 10...50 mm2, 2 x 10...25 mm2	PSLW-72	1SFA899002R1072	179.00
Accesorio de conexión FieldBusPlug			
PSR3 ... PSR105	PS-FBPA	1SFA896312R1002	913.00

ARRANCADORES SUAVES

Serie PSE

PSE18 ... PSE105
1SFC132001V0001

PSE142 ... PSE170
1SFC132002V0001

Arranques normales, clase 10, en línea
Tensión nominal de funcionamiento U_e, de 208 a 600 V. Tensión nominal de control U_s, de 100 a 250 V CA, 50/60 Hz

Código de tipo ABB	Código de pedido ABB	Valor referencial unitario S/
PSE18-600-70	1SFA897101R7000	2,961.00
PSE25-600-70	1SFA897102R7000	2,987.00
PSE30-600-70	1SFA897103R7000	3,007.00
PSE37-600-70	1SFA897104R7000	3,049.00
PSE45-600-70	1SFA897105R7000	3,082.00
PSE60-600-70	1SFA897106R7000	3,954.00
PSE72-600-70	1SFA897107R7000	4,125.00
PSE85-600-70	1SFA897108R7000	4,451.00
PSE105-600-70	1SFA897109R7000	5,702.00
PSE142-600-70	1SFA897110R7000	5,969.00
PSE170-600-70	1SFA897111R7000	6,240.00
PSE210-600-70-1	1SFA897112R7001	6,916.00
PSE250-600-70-1	1SFA897113R7001	7,287.00
PSE300-600-70-1	1SFA897114R7001	8,772.00
PSE370-600-70-1	1SFA897115R7001	10,532.00

ARRANCADORES SUAVES

Serie PSE

PSE210 ... PSE370
1SFC132003V0001

Arranque con carga pesada, clase 30, en línea
Tensión nominal de funcionamiento U_e, de 208 a 600 V. Tensión nominal de control U_s, de 100 a 250 V CA, 50/60 Hz

Código de tipo ABB	Código de pedido ABB	Valor referencial unitario S/
PSE18-600-70	1SFA897101R7000	2,961.00
PSE25-600-70	1SFA897102R7000	2,987.00
PSE30-600-70	1SFA897103R7000	3,007.00
PSE37-600-70	1SFA897104R7000	3,049.00
PSE45-600-70	1SFA897105R7000	3,082.00
PSE60-600-70	1SFA897106R7000	3,954.00
PSE72-600-70	1SFA897107R7000	4,125.00
PSE85-600-70	1SFA897108R7000	4,451.00
PSE105-600-70	1SFA897109R7000	5,702.00
PSE142-600-70	1SFA897110R7000	5,969.00
PSE170-600-70	1SFA897111R7000	6,240.00
PSE210-600-70-1	1SFA897112R7001	6,916.00
PSE250-600-70-1	1SFA897113R7001	7,287.00
PSE300-600-70-1	1SFA897114R7001	8,772.00
PSE370-600-70-1	1SFA897115R7001	10,532.00

Serie PSE

Accesorios

Para arrancador suave tipo	Código de tipo ABB	Código de pedido ABB	Valor referencial unitario S/
Conectores de cable para cables de cobre			
PSE142 … PSE170	LZ185-2C/120	1SFN074709R1000	267.00
Prolongaciones de terminales			
PSE18 ... PSE105	LW110	1SFN074307R1000	78.00
PSE142 ... PSE170	LW185	1SFN074707R1000	314.00
PSE210 ... PSE370	LW300	1SFN075107R1000	348.00
Cubrebornes			
PSE142 ... PSE170, corto para uso con sujetacables	LT185-AC	1SFN124701R1000	86.00
PSE210 ... PSE370, corto para uso con sujetacables	LT300-AC	1SFN125101R1000	86.00
PSE142 ... PSE170, largo para uso con terminales a presión	LT185-AL	1SFN124703R1000	95.00
PSE210 ... PSE370, largo para uso con terminales a presión	LT300-AL	1SFN125103R1000	95.00
Teclado externo , incluido cable de 3 m			
PSE18 ... PSE370	PSEEK	1SFA897100R1001	838.00
Cable USB para Service Engineer Tool			
PSE18 ... PSE370	PSECA	1SFA897201R1001	534.00
Accesorio de conexión FieldBusPlug			
PSE18 ... PSE370	PS-FBPA	1SFA896312R1002	913.00

ARRANCADORES SUAVES

Serie PSTX

PSTX30 ... PSTX105 PSTX142 ... PSTX170 PSTX210 ... PSTX370

Arranque normal, clase 10, en línea. Si desea más información sobre PSTX, consulte el enlace del catálogo principal de arrancadores suaves Tensión nominal de funcionamiento U_e, de 208 a 600 V, Tensión nominal de control U_s, de 100 a 250 V CA, 50/60 Hz

Código de tipo ABB	Código de pedido ABB	Valor referencial unitario S/
PSTX30-600-70	1SFA898103R7000	5,272.00
PSTX37-600-70	1SFA898104R7000	5,973.00
PSTX45-600-70	1SFA898105R7000	6,920.00
PSTX60-600-70	1SFA898106R7000	7,571.00
PSTX72-600-70	1SFA898107R7000	8,280.00
PSTX85-600-70	1SFA898108R7000	9,172.00
PSTX105-600-70	1SFA898109R7000	10,177.00
PSTX142-600-70	1SFA898110R7000	12,125.00
PSTX170-600-70	1SFA898111R7000	14,607.00
PSTX210-600-70	1SFA898112R7000	16,847.00
PSTX250-600-70	1SFA898113R7000	19,166.00
PSTX300-600-70	1SFA898114R7000	21,218.00
PSTX370-600-70	1SFA898115R7000	27,321.00
PSTX470-600-70	1SFA898116R7000	29,344.00
PSTX570-600-70	1SFA898117R7000	33,878.00
PSTX720-600-70	1SFA898118R7000	43,046.00
PSTX840-600-70	1SFA898119R7000	46,741.00
PSTX1050-600-70	1SFA898120R7000	54,466.00
PSTX1250-600-70	1SFA898121R7000	63,071.00

ARRANCADORES SUAVES

Serie PSTX

MT-310B-K

MPD2-11C-K

MPET4-10R-KC

Tensión nominal de funcionamiento U_e, de 208 a 690 V , Tensión nominal de control U_s, de 100 a 250 V CA, 50/60 Hz

Código de tipo ABB	Código de pedido ABB	Valor referencial unitario S/
PSTX30-690-70	1SFA898203R7000	6,328.00
PSTX37-690-70	1SFA898204R7000	7,170.00
PSTX45-690-70	1SFA898205R7000	8,300.00
PSTX60-690-70	1SFA898206R7000	9,085.00
PSTX72-690-70	1SFA898207R7000	9,940.00
PSTX85-690-70	1SFA898208R7000	11,003.00
PSTX105-690-70	1SFA898209R7000	12,209.00
PSTX142-690-70	1SFA898210R7000	14,549.00
PSTX170-690-70	1SFA898211R7000	17,531.00
PSTX210-690-70	1SFA898212R7000	20,084.00
PSTX250-690-70	1SFA898213R7000	22,853.00
PSTX300-690-70	1SFA898214R7000	25,294.00
PSTX370-690-70	1SFA898215R7000	32,576.00
PSTX470-690-70	1SFA898216R7000	34,987.00
PSTX570-690-70	1SFA898217R7000	40,393.00
PSTX720-690-70	1SFA898218R7000	51,321.00
PSTX840-690-70	1SFA898219R7000	55,726.00
PSTX1050-690-70	1SFA898220R7000	64,936.00
PSTX1250-690-70	1SFA898221R7000	75,192.00

ARRANCADORES SUAVES

Serie PSTX

Accesorios

Para arrancador suave tipo	Código de tipo ABB	Código de pedido ABB	Valor referencial unitario S/
Conectores de cable para cables de cobre			
PSTX142 ... PSTX170	LZ185-2C/120 1SFN074709R1000	1SFN074709R1000	267.00
Extensiones de terminales			
PSTX142 … PSTX170	LX205	1SFN074810R1000	207.00
PSTX210 ... PSTX370	LX370	1SFN075410R1000	306.00
PSTX470 ... PSTX570	LX460	1SFN075710R1000	473.00
Prolongaciones de terminales			
PSTX30 … PSTX105	LW110	1SFN074307R1000	78.00
PSTX142 ... PSTX170	LW205	1SFN074807R1000	284.00
PSTX210 ... PSTX370	LW370	1SFN075407R1000	327.00
PSTX470 ... PSTX570	LW460	1SFN075707R1000	542.00
PSTX720 ... PSTX840	LW750	1SFN076107R1000	619.00
Accesorio de conexión FieldBusPlug			
PSTX30 ... PSTX1250	PS-FBPA	1SFA896312R1002	913.00
PSTX30 ... PSTX1250	PS-FBPK	1SFA899320R1002	651.00

Serie PSTX

Accesorios

Para arrancador suave tipo	Código de tipo ABB	Código de pedido ABB	Valor referencial unitario S/
Módulo E/S, entrada digital 24 V CC			
PSTX30 … PSTX1250	DX111-FBP.0	1SAJ611000R0101	1,259.00

Accesorio de conexión Anybus para el protocolo de comunicaciones Anybus adecuado para PSTX30 ... PSTX1250

Profibus	AB-PROFIBUS-1	1SFA899300R1001	2,599.00
DeviceNet	AB-DEVICENET-1	1SFA899300R1002	2,599.00
Modbus-RTU	AB-MODBUS-RTU-1	1SFA899300R1003	2,599.00
EtherNet/IP (2 puertos)	AB-ETHERNET-IP-2	1SFA899300R1006	3,637.00
BACnet IP	AB- BACNET-IP-2	1SFA899300R1004	3,283.00
Modbus/TCP (2 puertos)	AB-MODBUS-TCP-2	1SFA899300R1008	3,637.00
Profinet (2 puertos)	AB-PROFINET-2	1SFA899300R1010	4,184.00

Tableros modulares, monoblock

La gama de envolventes para automatización de ABB está pensada y diseñada con la experiencia de los mas importantes tableristas y fabricantes de maquinaria. Conforme a las normas IEC 62208, IEC 60439-1 y la nueva IEC 61439-1-2. Las prestaciones son las requeridas por el mercado: elevado grado de protección IP (conforme a la norma IEC 60529) e IK (conforme a la norma IEC 62262), que permite la instalación en la mayor parte de los ambientes industriales.

Tableros Metálicos Autosoportados

Tableros Murales de Acero Inoxidable

Tableros Murales Termoplásticos

INICIO

TABLEROS MODULARES, MONOBLOCK

Tableros Metálicos Autosoportados

Serie IS2

Conjunto base y techo

Estructura / Zócalos

Pisos movibles

Puerta ciega lateral, ciega frontal o posterior y transparente frontal o posterior

Panel Posterior/ Paneles Laterales

Placa base/ Puerta interior / Rack/ Soportes cruzados/ Gabinete lateral contenedor de cables

Accesorios

Ventilación

Kits Tableros 1 cuerpo

Kits Tableros 2 cuerpo

ATRÁS INICIO

TABLEROS MODULARES, MONOBLOCK

Tableros Metálicos Autosoportados

Conjunto base y techo Serie IS2

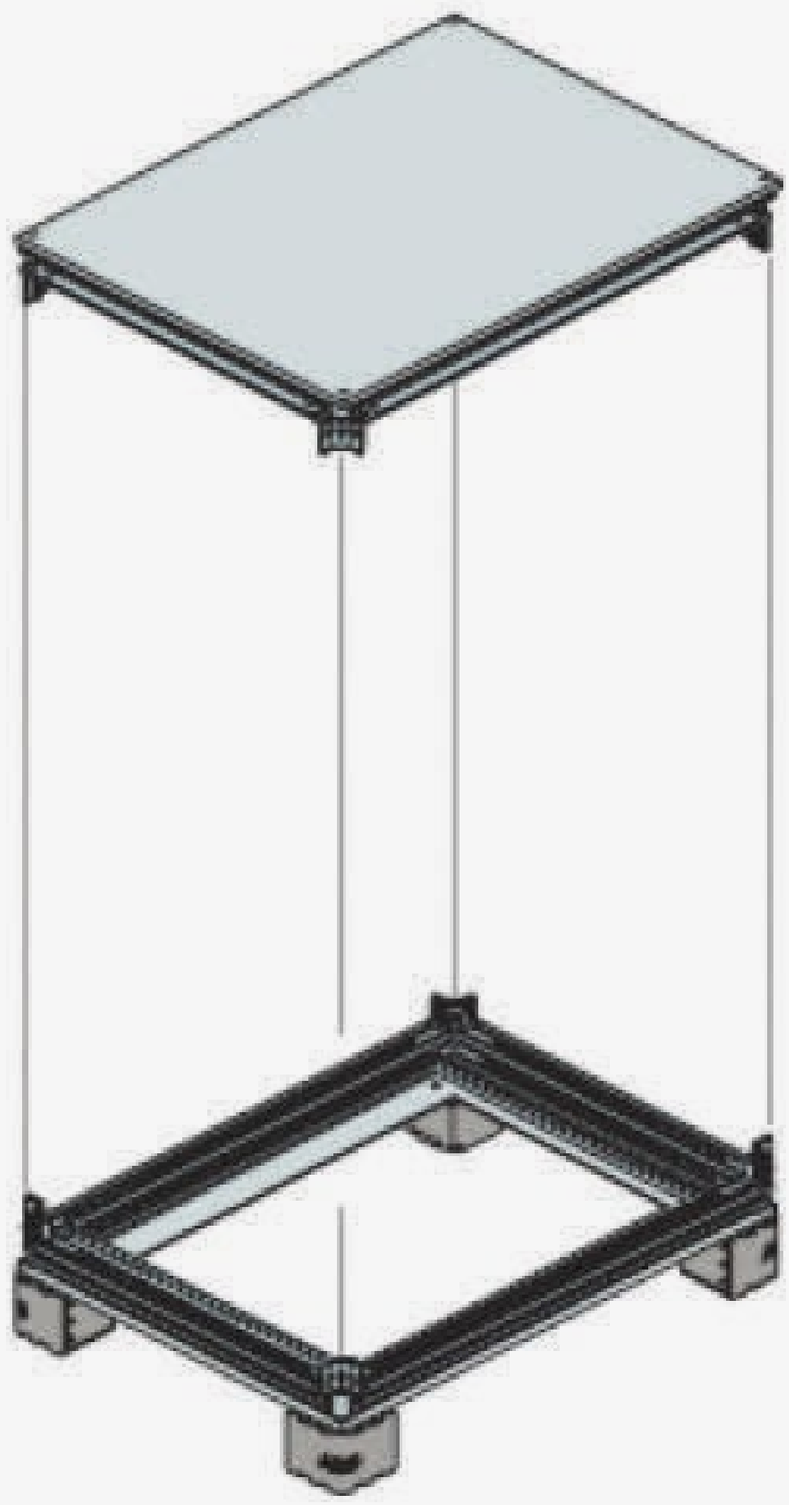

EK.....KN

Referencia para pedido	Tipo	Dimensiones (mm)	Valor referencial unitario S/
1er componente: Conjunto base y techo			
EK6060KN	Conjunto base-techo	600 x 600 (An x Pr)	2,173.00
EK8060KN	Conjunto base-techo	800 x 600 (An x Pr)	2,229.00
EK6080KN	Conjunto base-techo	600 x 800 (An x Pr)	2,813.00
EK8080KN	Conjunto base-techo	800 x800 (An x Pr)	2,855.00
EK1060KN	Conjunto base-techo	1000 x 600 (An x Pr)	2,621.00
EK1080KN	Conjunto base-techo	1000 x 800 (An x Pr)	3,084.00
EK1010KN	Conjunto base-techo	1000 x 1000 (An x Pr)	6,377.00

.

ATRÁS INICIO

TABLEROS MODULARES, MONOBLOCK

Tableros Metálicos Autosoportados

Estructura/ Zócalos Serie IS2

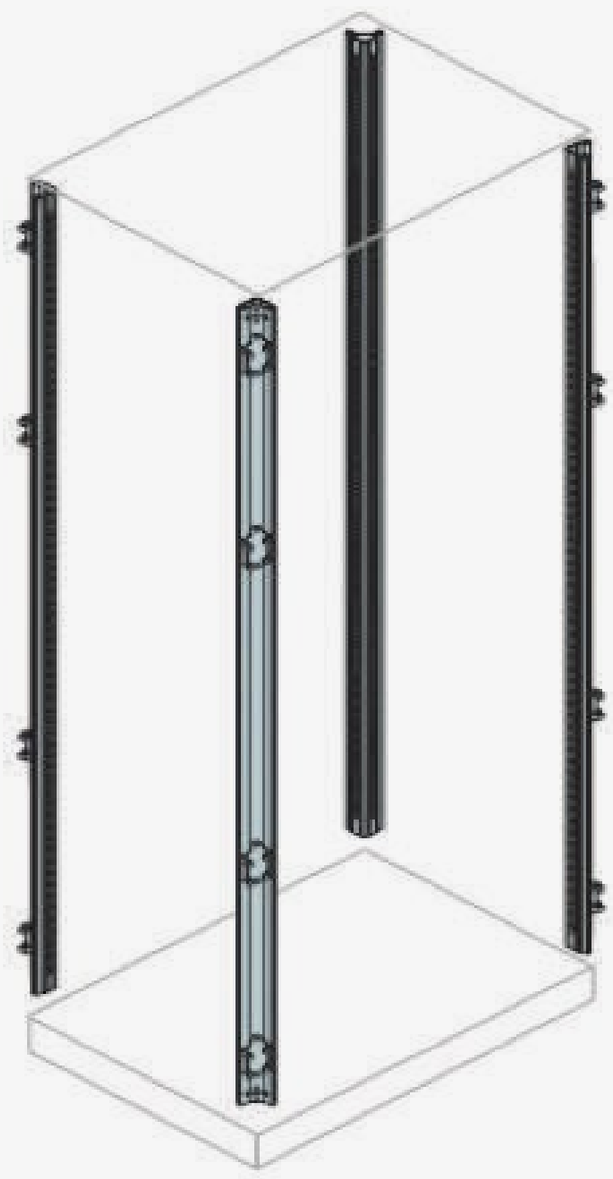

ZN8002

Referencia para pedido	Tipo	Dimensiones (mm)	Valor referencial unitario S/
2do Componente: Estructura			
EM2000	Parantes (04 Unid)	2000 (Alt)	1,094.00
3er Componente: Zócalos			
ZN3000	Zócalos (02 Unid)	300 x 100 (An x Alt)	187.00
ZN6000	Zócalos (02 Unid)	600 x 100 (An x Alt)	239.00
ZN8000	Zócalos (02 Unid)	800 x 100 (An x Alt)	311.00
ZN1000	Zócalos (02 Unid)	1000 x 100 (An x Alt)	425.00
ZN6002	Zócalos (02 Unid)	600 x 200 (An x Alt)	477.00
ZN8002	Zócalos (02 Unid)	800 x 200 (An x Alt)	626.00
ZN1002	Zócalos (02 Unid)	1000 x 200 (An x Alt)	860.00
ZN1010	Soporte angular (04 Unid)	100 (Alt)	220.00

.

ATRÁS INICIO

TABLEROS MODULARES, MONOBLOCK

Tableros Metálicos Autosoportados

Pisos movibles Serie IS2

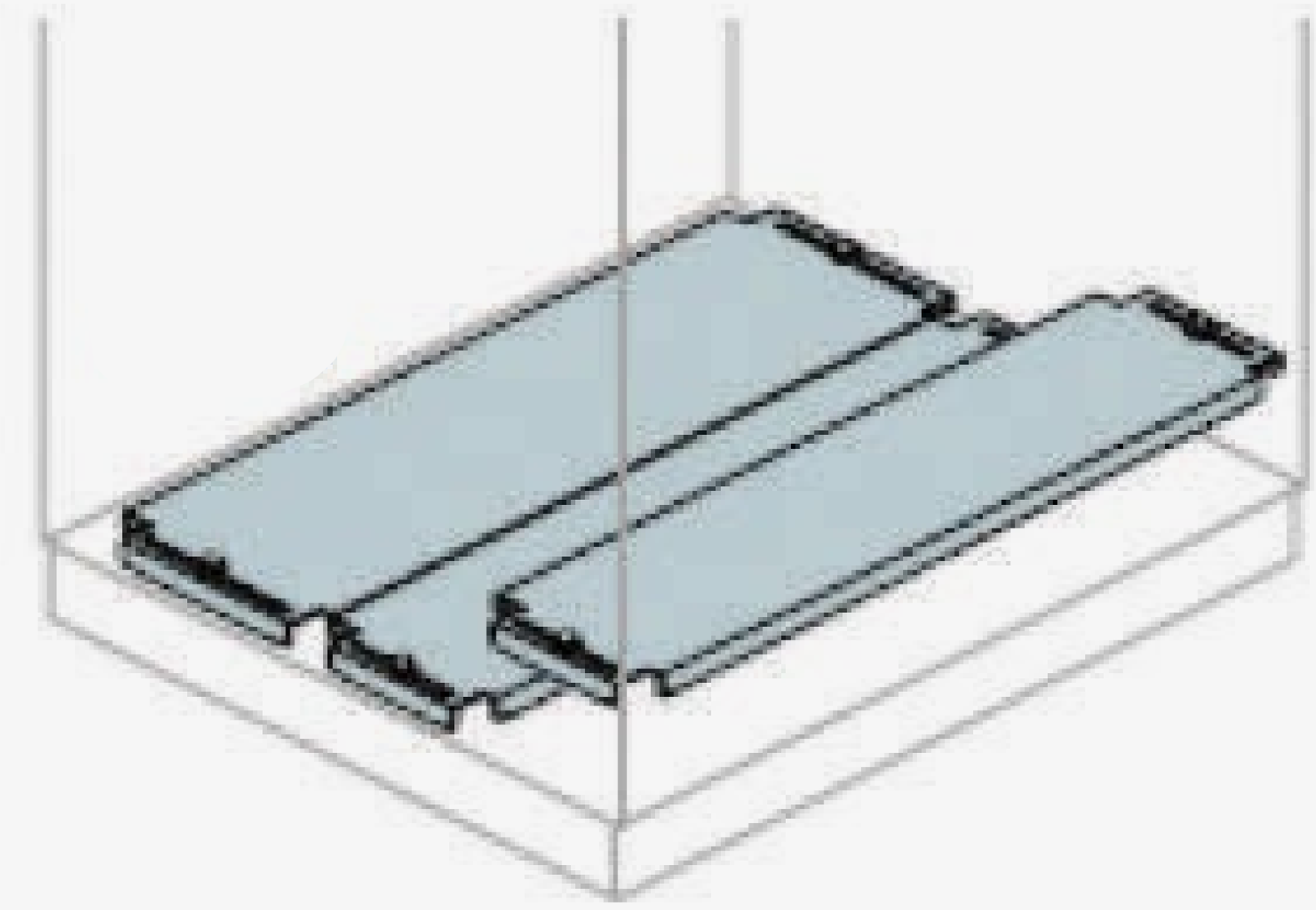

EF...1

Referencia para pedido	Tipo	Dimensiones (mm)	Valor referencial unitario S/
4to componente: Pisos móviles			
EF6061	Pisos movibles	600 x 600 (An x Pr)	234.00
EF8061	Pisos movibles	800 x 600 (An x Pr)	320.00
EF6081	Pisos movibles	600 x 800 (An x Pr)	306.00
EF8081	Pisos movibles	800 x 800 (An x Pr)	368.00
EF1061	Pisos movibles	1000 x 600 (An x Pr)	337.00
EF1081	Pisos movibles	1000 x 800 (An x Pr)	393.00
EF1011	Pisos movibles	1000 x 1000 (An x Pr)	482.00

.

ATRÁS INICIO

TABLEROS MODULARES, MONOBLOCK

Tableros Metálicos Autosoportados

Puerta ciega lateral, ciega frontal o posterior y transparente frontal o posterior Serie IS2

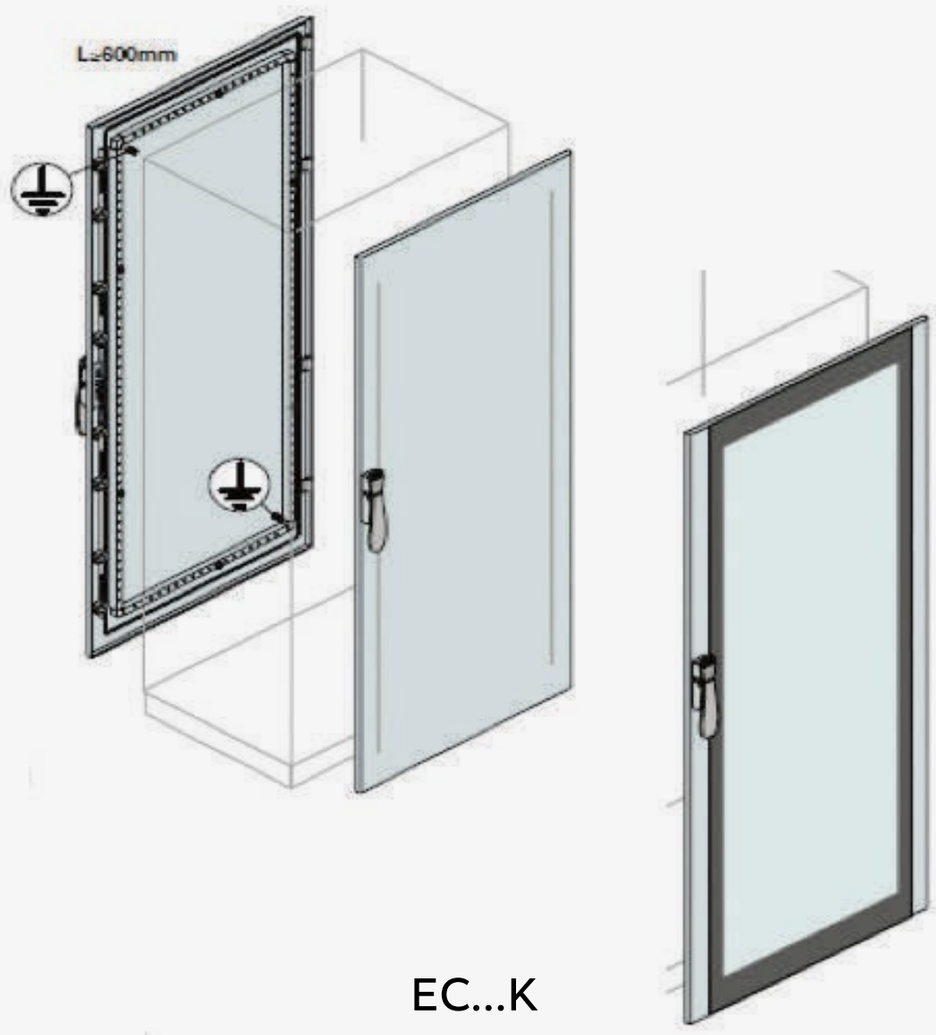

Referencia para pedido	Tipo	Dimensiones (mm)	Valor referencial unitario S/
5to Componente Opción 1: Puerta ciega (frontal o posterior)			
EC2060K	Puerta ciega	600 x 2000 (An x Alt)	1,294.00
EC2080K	Puerta ciega	800 x 2000 (An x Alt)	1,411.00
EC2080FC5K	Puerta ciega (con traslape externo)	500 x 2000 (An x Alt)	1,306.00
ED2010SK	Puerta ciega (con traslape interno)	500 x 2000 (An x Alt)	1,271.00
5to Componente Opción 2: Puerta transparente (frontal o posterior)			
ET2060K	Puerta transparente	600 x 2000 (An x Alt)	2,692.00
ET2080K	Puerta transparente	800 x 2000 (An x Alt)	3,126.00

ATRÁS INICIO

TABLEROS MODULARES, MONOBLOCK

Tableros Metálicos Autosoportados

Panel posterior y paneles laterales Serie IS2

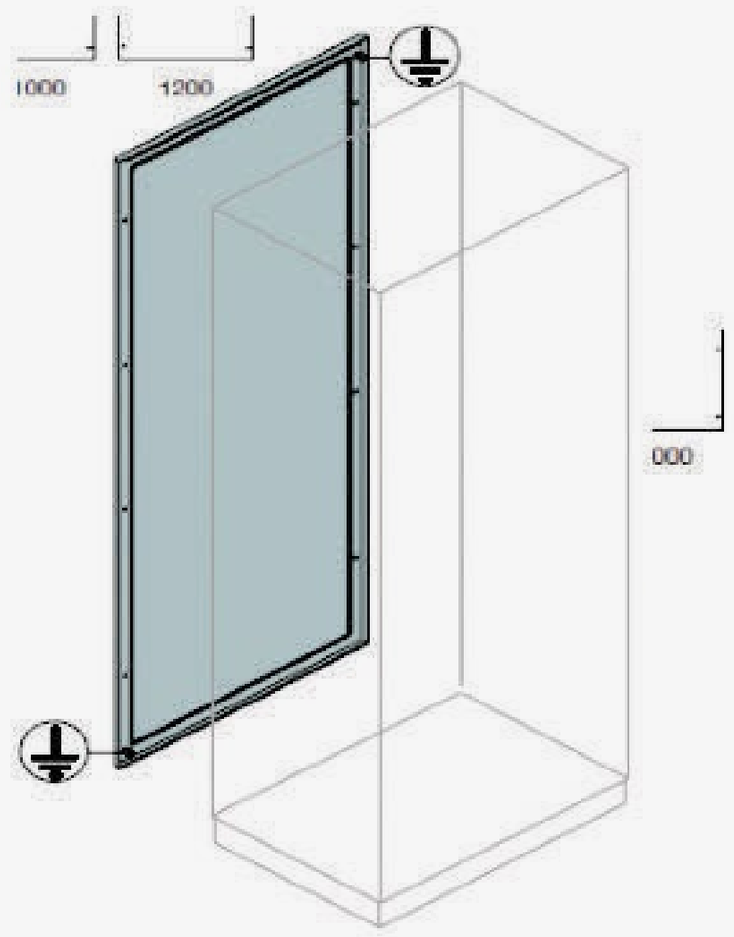

EP...K

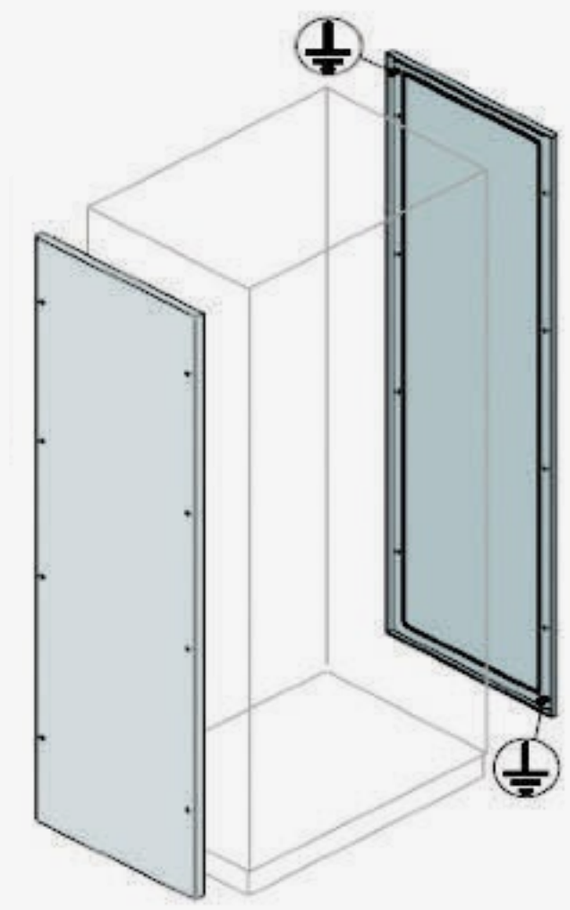

EL...K

Referencia para pedido	Tipo	Dimensiones (mm)	Valor referencial unitario S/
6to Componente: Panel posterior			
EP2030K	Panel posterior	300 x 2000 (An x Alt)	584.00
EP2060K	Panel posterior	600 x 2000 (An x Alt)	767.00
EP2080K	Panel posterior	800 x 2000 (An x Alt)	818.00
EP2010K	Panel posterior	1000 x 2000 (An x Alt)	911.00
7mo Componente Opción 1: Paneles laterales			
EL2060K	Paneles laterales (02 unid)	600 x 2000 (An x Alt)	1,346.00
EL2080K	Paneles laterales (02 unid)	800 x 2000 (An x Alt)	1,757.00
EL2012K	Paneles laterales (02 unid)	1000 x 2000 (An x Alt)	2,033.00
7mo Componente Opción 2: Puerta ciega lateral			
EC2061K	Puerta ciega	600 x 2000 (An x Alt)	1,427.00
EC2081K	Puerta ciega	800 x 2000 (An x Alt)	1,518.00
EC2011K	Puerta ciega	1000 x 2000 (An x Alt)	1,827.00

ATRÁS INICIO

TABLEROS MODULARES, MONOBLOCK

Tableros Metálicos Autosoportados

Placa base, puerta interior/rack, soportes cruzados y gabinete lateral contenedor de cables Serie IS2

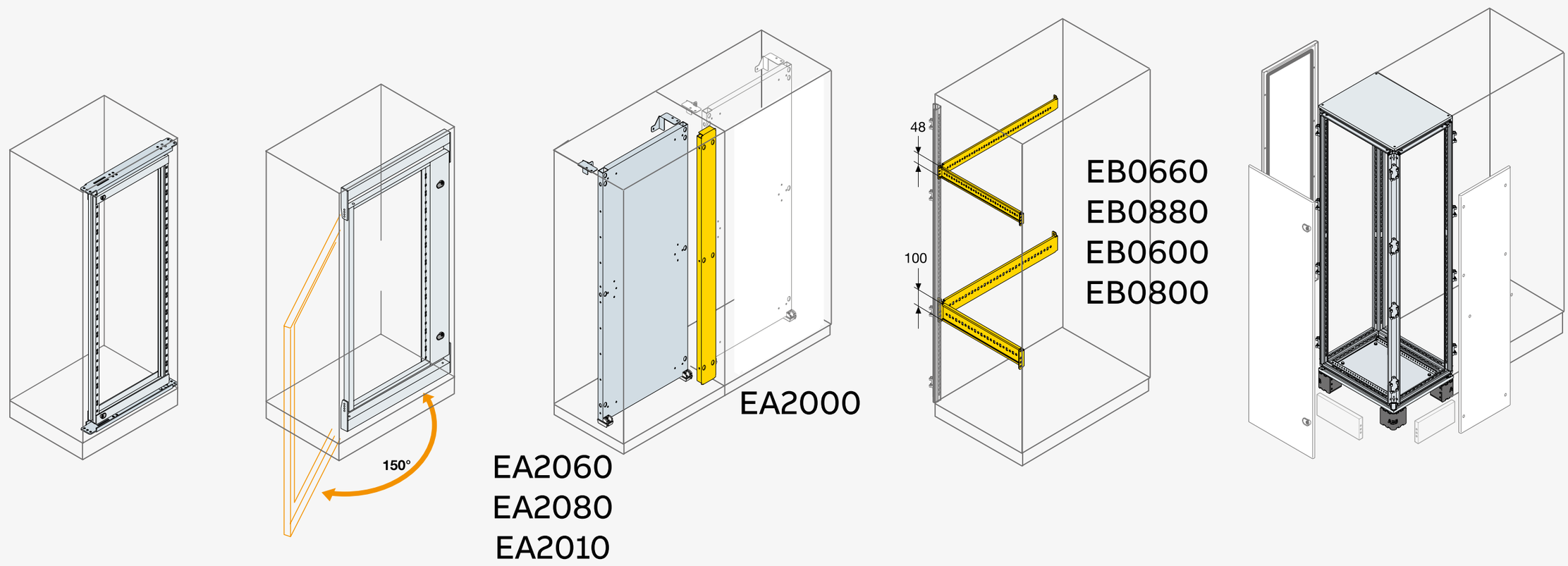

Referencia para pedido	Tipo	Dimensiones (mm)	Valor referencial unitario S/
Placa base			
EA2060	Placa base estándar	600 x 2000 (An x Alt)	921.00
EA2080	Placa base estándar	800 x 2000 (An x Alt)	1,193.00
EA2010	Placa base estándar	1000 x 2000 (An x Alt)	1,475.00
EA2000	Placa intermedia de unión de placa base	2000 (Alt)	514.00
EA2100	Kit para fijacion de placa base (06 u.)		206.00
Puerta interior / Rack			
EE2060K	Puerta interior	600 x 2000 (An x Alt)	1,706.00
EE2080K	Puerta interior	800 x 2000 (An x Alt)	2,131.00
EG2003K	Puerta rack 19"	800 x 2000 (An x Alt)	3,397.00
Soportes cruzados			
EB0660	Soportes cruzados (02 Unid)	600 x 100 (An x Alt)	454.00
EB0880	Soportes cruzados (02 Unid)	800 x 100 (An x Alt)	516.00
EB0600	Soportes cruzados (02 Unid)	600 x 48 (Long x An)	197.00
EB0800	Soportes cruzados (02 Unid)	800 x 48 (Long x An)	209.00
EM2004	Parantes intermedios (02 Unid)	2000 (Alt)	547.00
Gabinete lateral contenedor de cables (H = 2000 mm)			
ER3061KREF	Tablero contenedor IS2 con puerta lateral, panel ciego + zócalo (frontal y posterior)	300 x 600 (An x Pr)	5,296.00
ER3081KREF	Tablero contenedor IS2 con puerta lateral, panel ciego + zócalo (frontal y posterior)	300 x 800 (An x Pr)	5,774.00
ER3011KREF	Tablero contenedor IS2 con puerta lateral, panel ciego + zócalo (frontal y posterior)	300 x 1000 (An x Pr)	6,878.00

ATRÁS INICIO

TABLEROS MODULARES, MONOBLOCK

Tableros Metálicos Autosoportados

Accesorios Serie IS2

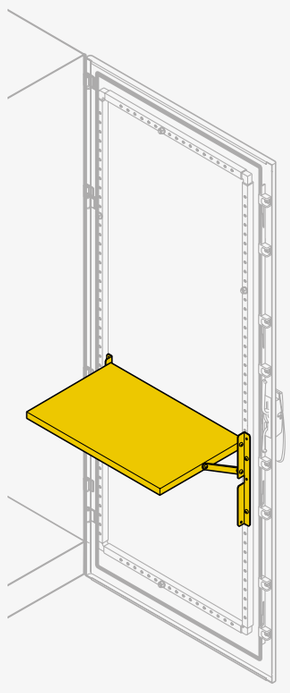

Superficie plegable porta-PC
EV1060K
EV1061K

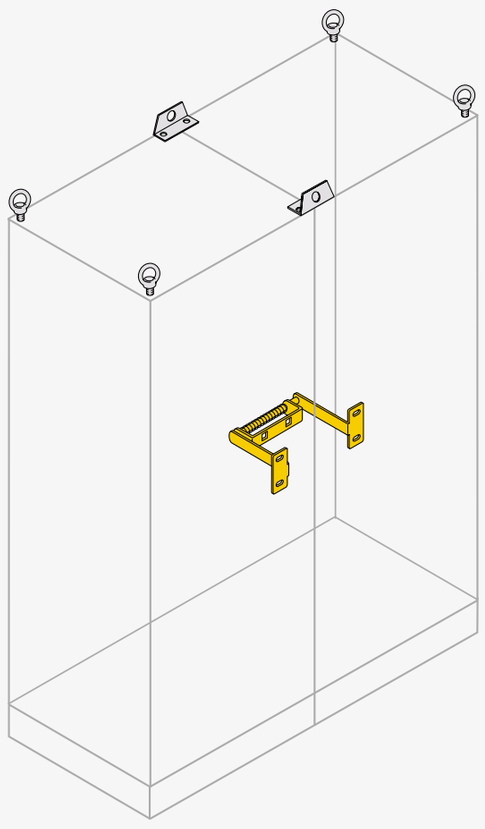

Enclavamiento de puertas adyacentes
EV1160

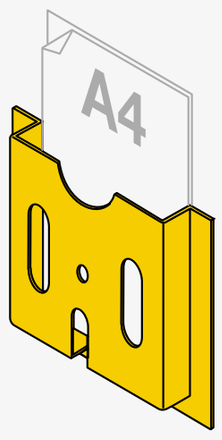

Portaplanos plástico A4
EV1075K

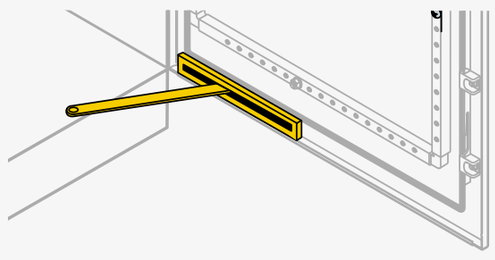

Sujetador de puerta anticierre
EV0005

Referencia para pedido	Tipo	Valor referencial unitario S/
EV0002	Kit de unión de Tableros, 6 puntos (requiere 01 EV0008)	301.00
EV0008	Bolsa de pines (para EV0002)	25.00
EV0003	Kit de unión de Tableros, 4 puntos	301.00
AA9610	Cáncamo de elevación (04 armellas tipo M12)	159.00
EV1007	Refuerzo de elevación/unión estructural (02 unidades)	435.00
EV0005	Sujetador de puerta anti-cierre	172.00
EV1160	Enclavamiento de puertas adyacentes	173.00
AD1036	Bolsa de tornillos con rosca M6 (20 Unid)	78.00
EV1030	Manija completa con cerradura	352.00
EV1075K	Portaplanos plástico A4	139.00
1SBV012213R1211	Limit Switch tipo con rodillo de plastico, cuerpo de 30 mm de ancho, de doble aislamiento, IP65. Entrada de cable prensa estopa ISO 20	121.00

ATRÁS INICIO

TABLEROS MODULARES, MONOBLOCK

Tableros Metálicos Autosoportados

Ventilación Serie IS2

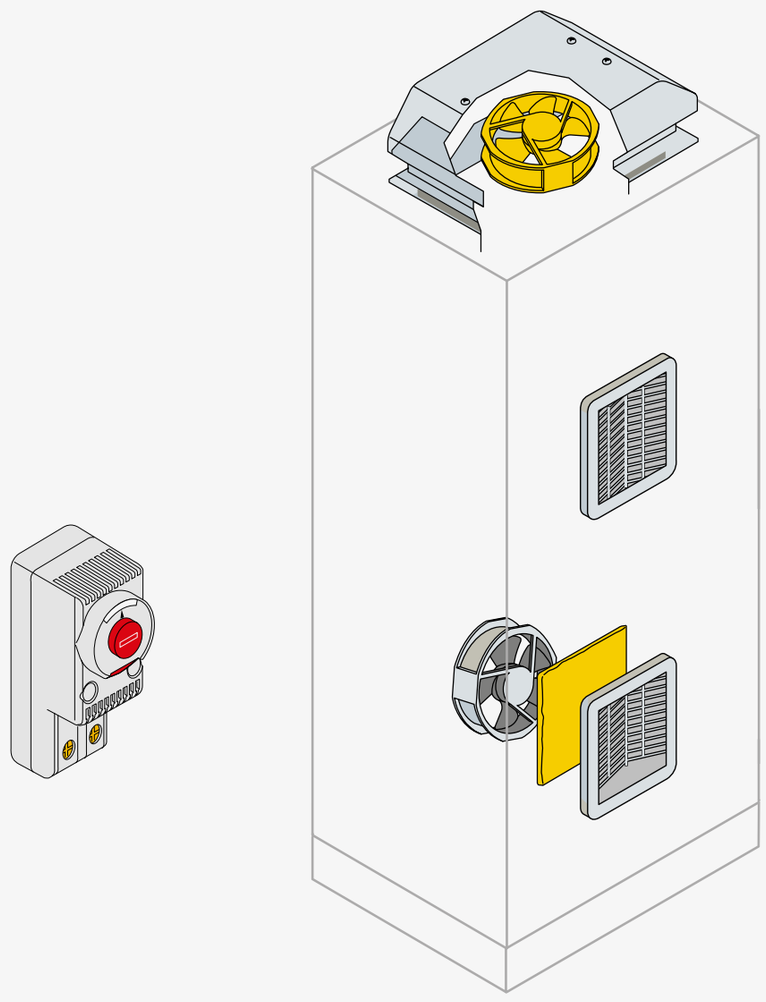

Referencia para pedido	Tipo	Valor referencial unitario S/
EN0150K	Kit rejilla + filtro (150 x 150 mm)	218.00
EN0204K	Kit rejilla + filtro (204 x 204 mm)	358.00
EN0250K	Kit rejilla + filtro (250 x 250 mm)	444.00
EN0325K	Kit rejilla + filtro (325 x 325 mm)	454.00
EN1150K	Kit rejilla + filtro + ventilador (150 X 150 MM) 20 W, 230 VAC, 57 m3/H	898.00
EN1204K	Kit rejilla + filtro + ventilador (204 x 204 mm) 17 W, 230 VAC, 120 m3/H	1,246.00
EN1250K	Kit rejilla + filtro + ventilador (250 x 250 mm) 29 W, 230 VAC, 240 m3/H	1,566.00
EN2325K	Kit rejilla + filtro + ventilador (325 x 325 mm) 67 W, 230 VAC, 520 m3/H	2,075.00
EN2150K	Kit rejilla + filtro + ventilador (150 x 150 mm) 20 W, 115 VAC, 57 m3/H	916.00
EN2204K	Kit rejilla + filtro + ventilador (204 x 204 mm) 17 W, 115 VAC, 120 m3/H	1,246.00
EN2250K	Kit rejilla + filtro + ventilador (250 x 250 mm) 29 W, 115 VAC, 240 m3/H	1,566.00
EN3325K	Kit rejilla + filtro + ventilador (325 x 325 mm) 67 W, 115 VAC, 520 m3/H	2,075.00
EN0480K	Campana de ventilación (375 x 295 mm) 78 W, 230 VAC, 590 m3/H	1,916.00
EN0482K	Campana de ventilación (375 x 295 mm) 78 W, 115 VAC, 590 m3/H	1,916.00
EN0101K	Termostato para ventilador (01 contacto NO) 110/250 VAC	444.00
EN0102K	Termostato para calefactor (01 contacto NC) 110/250 VAC	444.00

ATRÁS INICIO

TABLEROS MODULARES, MONOBLOCK

Tableros Metálicos Autosoportados

Kits Tableros 1 cuerpo Serie IS2

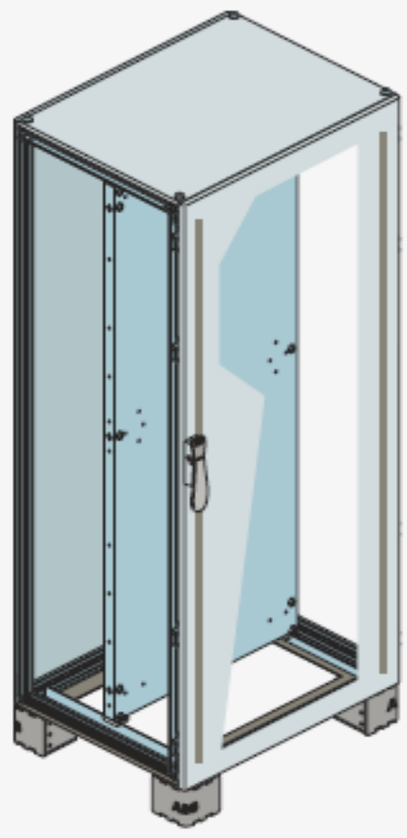

Referencia para pedido	Tipo	Dimensiones (mm) [Alt x An x Pr]	Valor referencial unitario S/
GA206060P	Gabinete autosoportado IS2 con placa base y puerta ciega	2100 x 600 x 600	8,591.00
GA208060P	Gabinete autosoportado IS2 con placa base y puerta ciega	2100 x 800 x 600	9,245.00
GA206080P	Gabinete autosoportado IS2 con placa base y puerta ciega	2100 x 600 x 800	9,786.00
GA208080P	Gabinete autosoportado IS2 con placa base y puerta ciega	2100 x 800 x 800	10,402.00
GA201060P	Gabinete autosoportado IS2 con placa base y puerta ciega traslapada	2100 x 1000 x 600	11,309.00
GA201080P	Gabinete autosoportado IS2 con placa base y puerta ciega traslapada	2100 x 1000 x 800	12,311.00
GA201010P	Gabinete autosoportado IS2 con placa base y puerta ciega traslapada	2100 x 1000 x 1000	16,083.00
GA206060PV	Gabinete autosoportado IS2 con placa base y puerta transparente	2100 x 600 x 600	9,989.00
GA208060PV	Gabinete autosoportado IS2 con placa base y puerta transparente	2100 x 800 x 600	10,960.00
GA206080PV	Gabinete autosoportado IS2 con placa base y puerta transparente	2100 x 600 x 800	11,184.00
GA208080PV	Gabinete autosoportado IS2 con placa base y puerta transparente	2100 x 800 x 800	12,117.00

TABLEROS MODULARES, MONOBLOCK

Tableros Metálicos Autosoportados

Kits Tableros 1 cuerpo Serie IS2

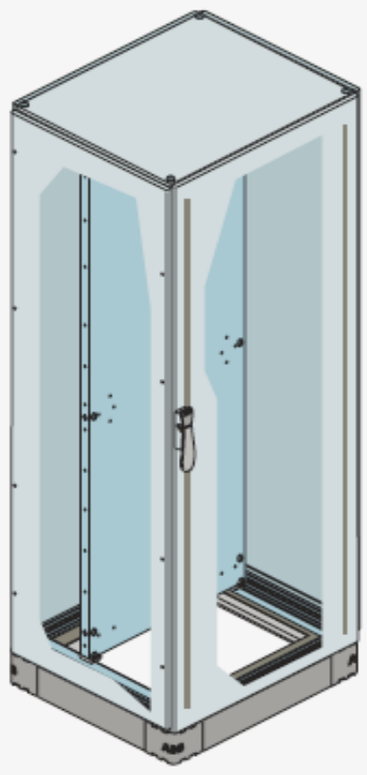

Referencia para pedido	Tipo	Dimensiones (mm) [Alt x An x Pr]	Valor referencial unitario S/
GA206060	Tablero autosoportado IS2 con puerta ciega (sin placa base)	2100 x 600 x 600	7,464.00
GA208060	Tablero autosoportado IS2 con puerta ciega (sin placa base)	2100 x 800 x 600	7,846.00
GA206080	Tablero autosoportado IS2 con puerta ciega (sin placa base)	2100 x 600 x 800	8,649.00
GA208080	Tablero autosoportado IS2 con puerta ciega (sin placa base)	2100 x 800 x 800	9,003.00
GA201060	Tablero autosoportado IS2 con puerta ciega traslapada (sin placa base)	2100 x 1000 x 600	9,628.00
GA201080	Tablero autosoportado IS2 con puerta ciega traslapada (sin placa base)	2100 x 1000 x 800	10,630.00
GA201010	Tablero autosoportado IS2 con puerta ciega traslapada (sin placa base)	2100 x 1000 x 1000	14,402.00
GA206060V	Tablero autosoportado IS2 con puerta transparente (sin placa base)	2100 x 600 x 600	8 ,862.00
GA208060V	Tablero autosoportado IS2 con puerta transparente (sin placa base)	2100 x 800 x 600	9,561.00
GA206080V	Tablero autosoportado IS2 con puerta transparente (sin placa base)	2100 x 600 x 800	10,057.00
GA208080V	Tablero autosoportado IS2 con puerta transparente (sin placa base)	2100 x 800 x 800	10,718.00

TABLEROS MODULARES, MONOBLOCK

Tableros Metálicos Autosoportados

Kits Tableros 2 cuerpos Serie IS2

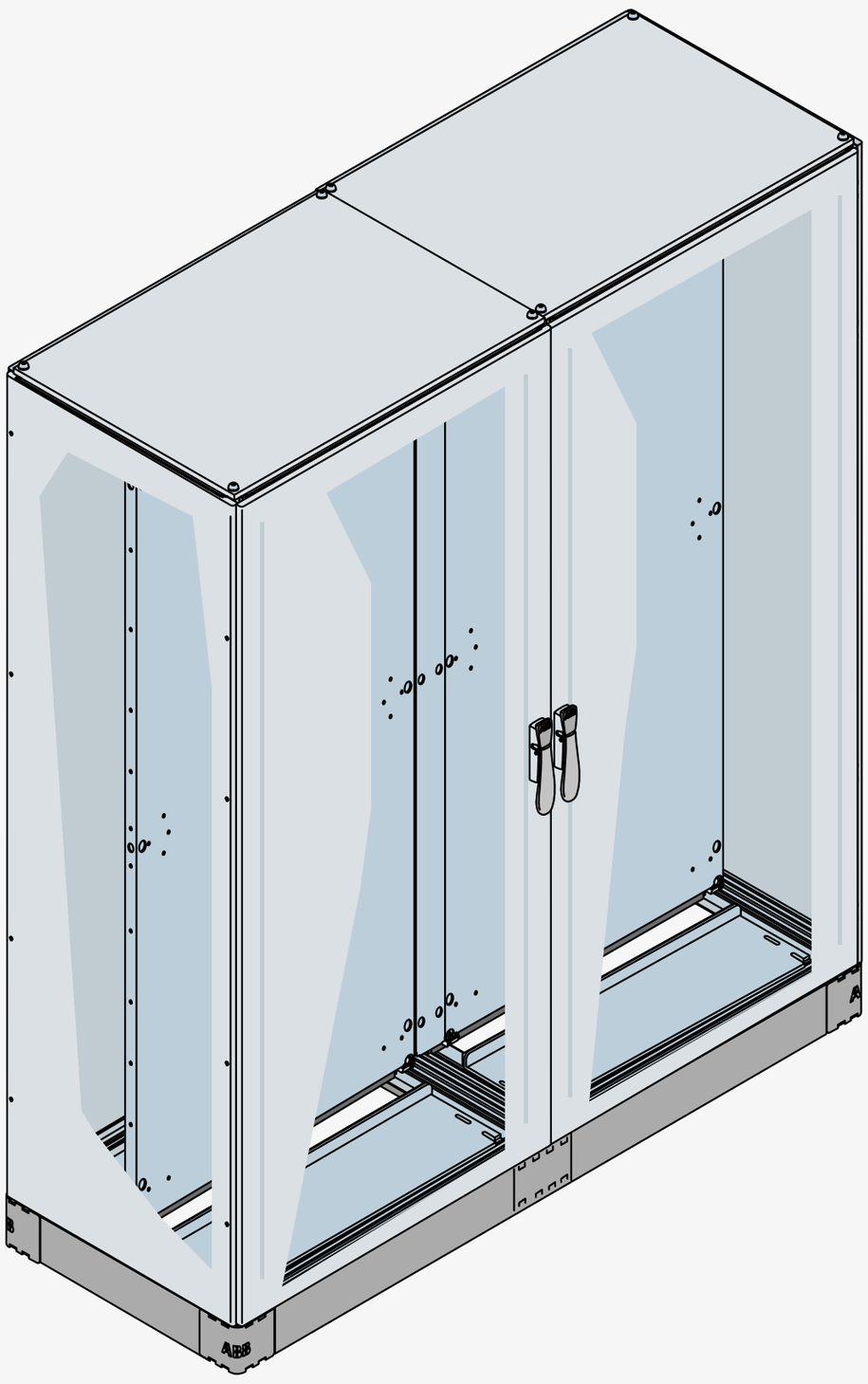

Referencia para pedido	Tipo	Dimensiones (mm) [Alt x An x Pr]	Valor referencial unitario S/
GA201260P	Tablero autosoportado IS2 con placa base y puerta ciega	2100 x 1200 x 600	15,898.00
GA201280P	Tablero autosoportado IS2 con placa base y puerta ciega	2100 x 1200 x 800	17,805.00
GA201660P	Tablero autosoportado IS2 con placa base y puerta ciega	2100 x 1600 x 600	17,206.00
GA201680P	Tablero autosoportado IS2 con placa base y puerta ciega	2100 x 1600 x 800	19,037.00
GA201260	Tablero autosoportado IS2 con puerta ciega (sin placa base)	2100 x 1200 x 600	13,669.00
GA201280	Tablero autosoportado IS2 con puerta ciega (sin placa base)	2100 x 1200 x 800	15,576.00
GA201660	Tablero autosoportado IS2 con puerta ciega (sin placa base)	2100 x 1600 x 600	14,433.00
GA201680	Tablero autosoportado IS2 con puerta ciega (sin placa base)	2100 x 1600 x 800	16,264.00

ATRÁS INICIO

TABLEROS MODULARES, MONOBLOCK

Tableros Murales de Acero Inoxidable

Serie SRX

Accesorios

ATRÁS INICIO

TABLEROS MODULARES, MONOBLOCK

Tableros Murales de Acero Inoxidable

SRX

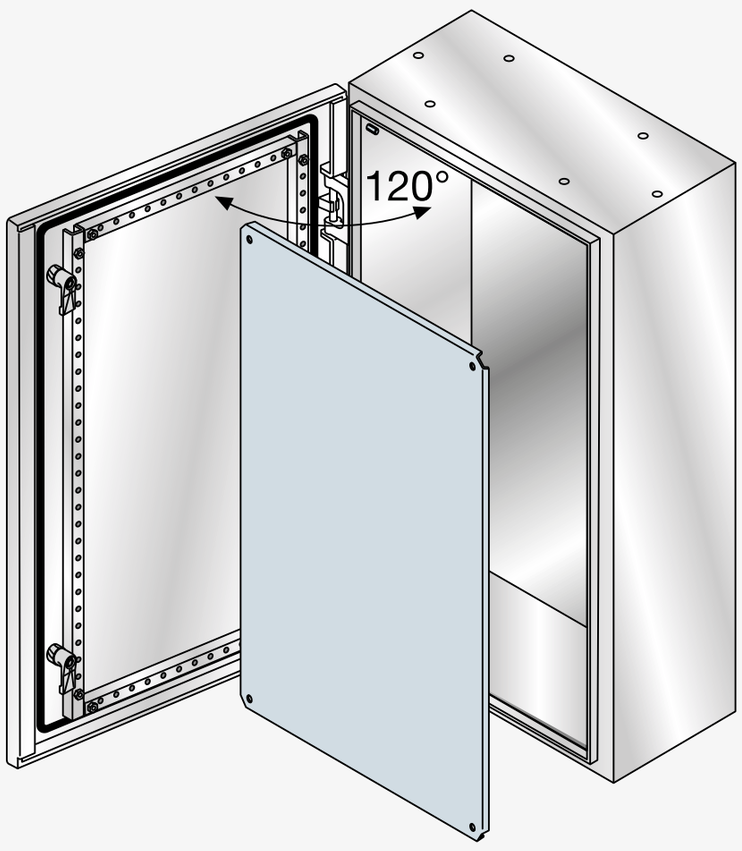

Referencia para pedido	Tipo	Dimensiones (mm) [Alt x An x Pr]	Valor referencial unitario S/
SRN3215X	Tablero mural inox SRX con placa base y puerta ciega	300 x 200 x 150	1,613.00
SRN3415X	Tablero mural inox SRX con placa base y puerta ciega	300 x 400 x 150	2,085.00
SRN4320X	Tablero mural inox SRX con placa base y puerta ciega	400 x 300 x 200	2,189.00
SRN4420X	Tablero mural inox SRX con placa base y puerta ciega	400 x 400 x 200	2,404.00
SRN4620X	Tablero mural inox SRX con placa base y puerta ciega	400 x 600 x 200	3,265.00
SRN5420X	Tablero mural inox SRX con placa base y puerta ciega	500 x 400 x 200	2,713.00
SRN5520X	Tablero mural inox SRX con placa base y puerta ciega	500 x 500 x 200	3,062.00
SRN6420X	Tablero mural inox SRX con placa base y puerta ciega	600 x 400 x 200	3,265.00
SRN6620X	Tablero mural inox SRX con placa base y puerta ciega	600 x 600 x 200	4,340.00
SRN8620X	Tablero mural inox SRX con placa base y puerta ciega	800 x 600 x 200	4,919.00
SRN8830X	Tablero mural inox SRX con placa base y puerta ciega	800 x 800 x 300	5,911.00
SRN10830X	Tablero mural inox SRX con placa base y puerta ciega	1000 x 800 x 300	8,063.00
SRN12830X	Tablero mural inox SRX con placa base y puerta ciega	1200 x 800 x 300	8,670.00

ATRÁS INICIO

TABLEROS MODULARES, MONOBLOCK

Tableros Murales de Acero Inoxidable

SRX Accesorios

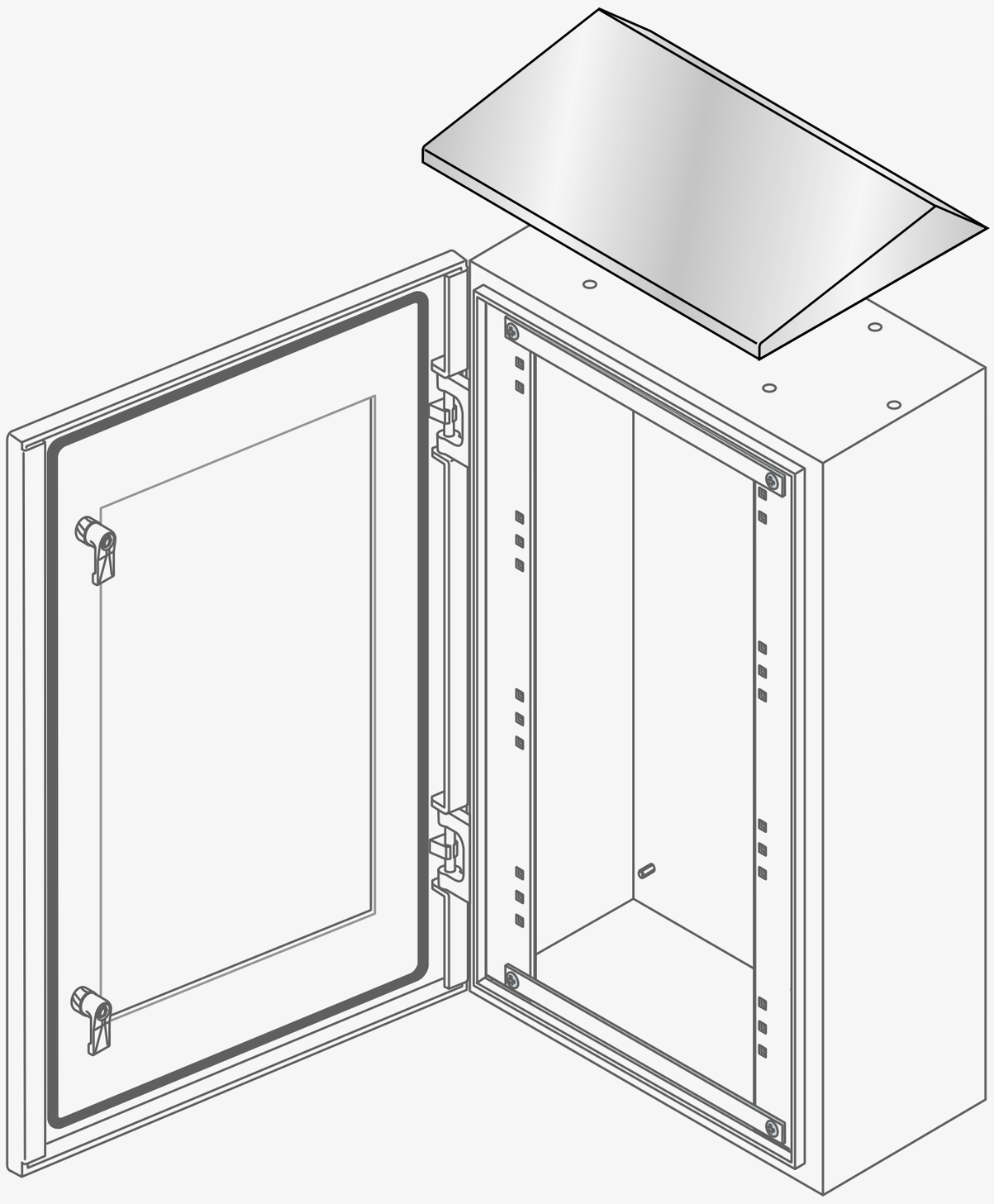

Referencia para pedido	Tipo	Dimensiones (mm) [An x Pr]	Valor referencial unitario S/
AA1206X	Conjunto de fijación mural		334.00
TT2015X	Tejadillo de protección contra líquidos	200 x 150	1,243.00
TT4015X	Tejadillo de protección contra líquidos	400 x 150	1,410.00
TT3020X	Tejadillo de protección contra líquidos	300 x 200	1,375.00
TT4020X	Tejadillo de protección contra líquidos	400 x 200	1,459.00
TT5020X	Tejadillo de protección contra líquidos	500 x 200	1,752.00
TT6020X	Tejadillo de protección contra líquidos	600 x 200	1,801.00
TT8030X	Tejadillo de protección contra líquidos	800 x 300	2,319.00

ATRÁS INICIO

TABLEROS MODULARES, MONOBLOCK

Tableros Murales Termoplásticos

Serie GEMINI

Accesorios

ATRÁS INICIO

TABLEROS MODULARES, MONOBLOCK

Tableros Murales de Acero Inoxidable

Serie Gemini

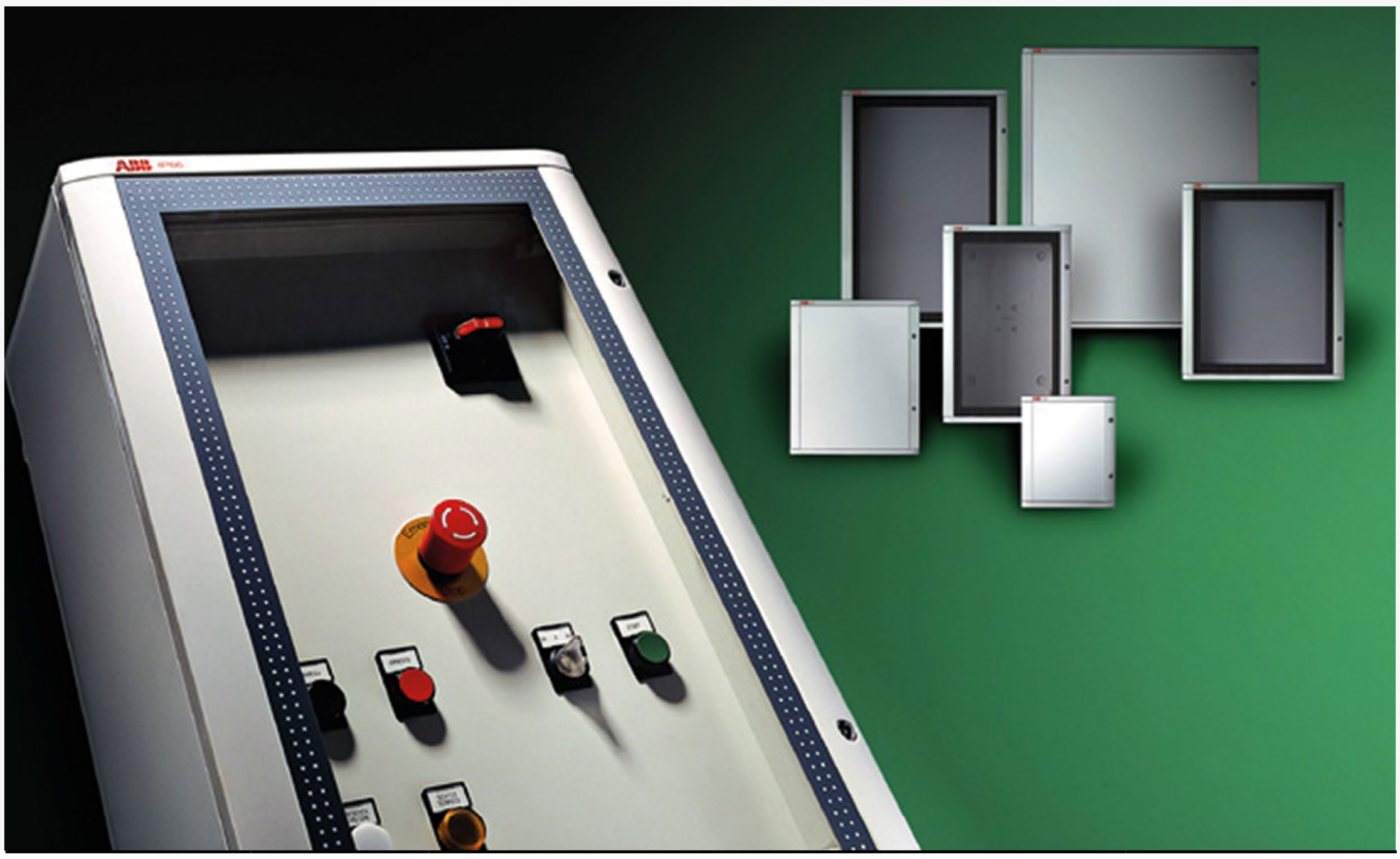

Referencia para pedido	Tamaño	Tipo	Valor referencial unitario S/
1SL0221A00	1	Tablero termoplástico GEMINI (Sin puerta)	485.00
1SL0222A00	2	Tablero termoplástico GEMINI (Sin puerta)	678.00
1SL0223A00	3	Tablero termoplástico GEMINI (Sin puerta)	831.00
1SL0224A00	4	Tablero termoplástico GEMINI (Sin puerta)	994.00
1SL0225A00	5	Tablero termoplástico GEMINI (Sin puerta)	1,600.00
1SL0226A00	6	Tablero termoplástico GEMINI (Sin puerta)	3,002.00
1SL0231A00	1	Puerta opaca (blanca)	186.00
1SL0232A00	2	Puerta opaca (blanca)	319.00
1SL0233A00	3	Puerta opaca (blanca)	431.00
1SL0234A00	4	Puerta opaca (blanca)	488.00
1SL0235A00	5	Puerta opaca (blanca)	713.00
1SL0236A00	6	Puerta opaca (blanca)	1,356.00
1SL0241A00	1	Puerta transparente	335.00
1SL0242A00	2	Puerta transparente	478.00
1SL0243A00	3	Puerta transparente	551.00
1SL0244A00	4	Puerta transparente	801.00
1SL0245A00	5	Puerta transparente	881.00
1SL0246A00	6	Puerta transparente	1,634.00

ATRÁS INICIO

TABLEROS MODULARES, MONOBLOCK

Tableros Murales de Acero Inoxidable

Serie Gemini Accesorios

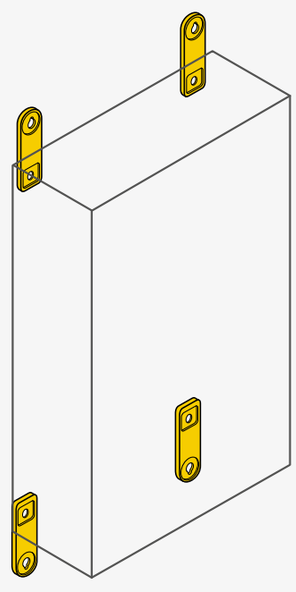

1SL0342A00

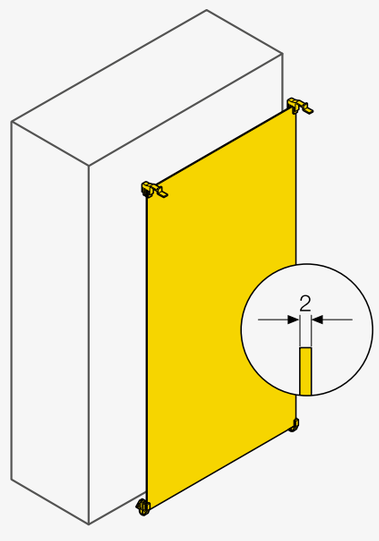

1SL02....A00F

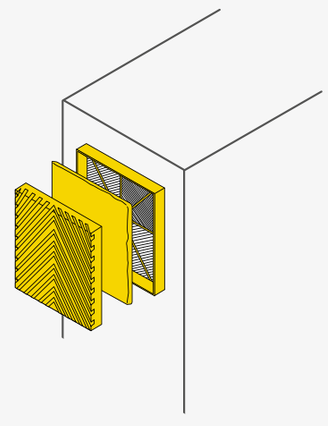

EN0....K

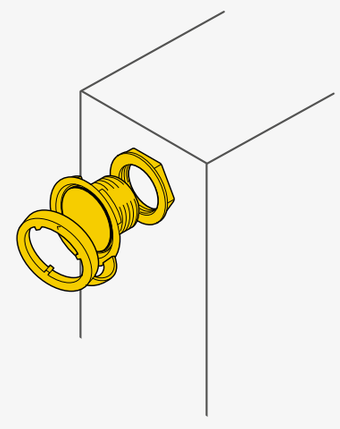

1SL0351A00

Referencia para pedido	Tamaño	Tipo	Dimensiones (mm) [Alt x An]	Valor referencial unitario S/
1SL0342A00	-	Conjunto de fijación mural	-	57.00
1SL0383A00	-	Kit de fijación interna para la placa base	-	46.00
1SL0259A00	1	Placa base metálica para tablero 1SL0221A00	300 x 250	78.00
1SL0260A00	2	Placa base metálica para tablero 1SL0222A00	450 x 375	140.00
1SL0261A00	3	Placa base metálica para tablero 1SL0223A00	600 x 375	183.00
1SL0262A00	4	Placa base metálica para tablero 1SL0224A00	600 x 500	204.00
1SL0263A00	5	Placa base metálica para tablero 1SL0225A00	750 x 500	305.00
1SL0264A00	6	Placa base metálica para tablero 1SL0226A00	900 x 750	584.00
EN0105K		GRATING+AIR PAS.FILTER KIT105X105MM 7035	105 x 105 mm	145.00
EN0150K (3)		GRATING+AIR PAS.FILTER KIT150X150MM 7035	150 x 150 mm	218.00
EN0204K (3)		GRATING+AIR PAS.FILTER KIT204X204MM 7035	204 x 204 mm	358.00
1SL0351A00 (4)		Kit de anticondensación Tecnología GORE™ Membrane Venting (D= 25 mm)	-	108.00

La configuración básica se compone de un gabinete Gemini, una placa base interna y un conjunto de fijación mural 1SL0342A00

(3)Uso en Tableros Gemini con dimensiones iguales o mayores al Tamaño 2.

(4)Como regla general: 1 Kit para tamaños 1-2, 2 Kits para tamaños 3-4 y 3 Kits para tamaños 5-6. En todo caso el número de kits a ser considerados depende de la cantidad de equipos instalados al interior.

ATRÁS INICIO

10

Enchufes y tomas industriales IEC

La actividad humana es muy diversa y cada vez los límites son más lejanos; el uso de energía eléctrica tiene un rol fundamental en esto, las tomas industriales ABB permiten llevar esta energía de manera segura a donde se necesite.

IP44 Gama Fácil y Seguro

IP67 Gama Fuerte y Seguro

IP67 Gama Crítico y Seguro

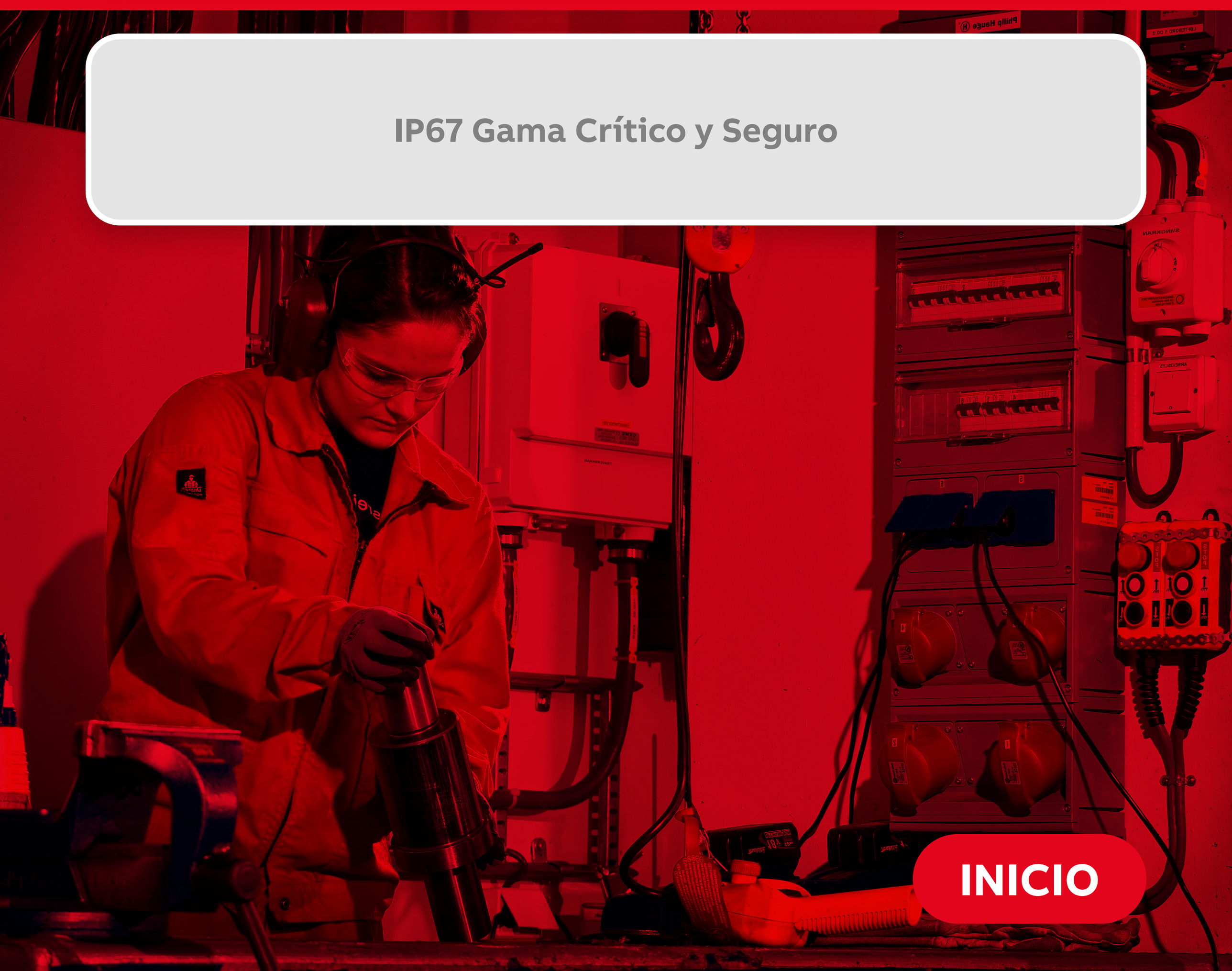

INICIO

ENCHUFES Y TOMAS INDUSTRIALES IEC

IP44 Gama Fácil y Seguro

FÁCIL
Y SEGURO

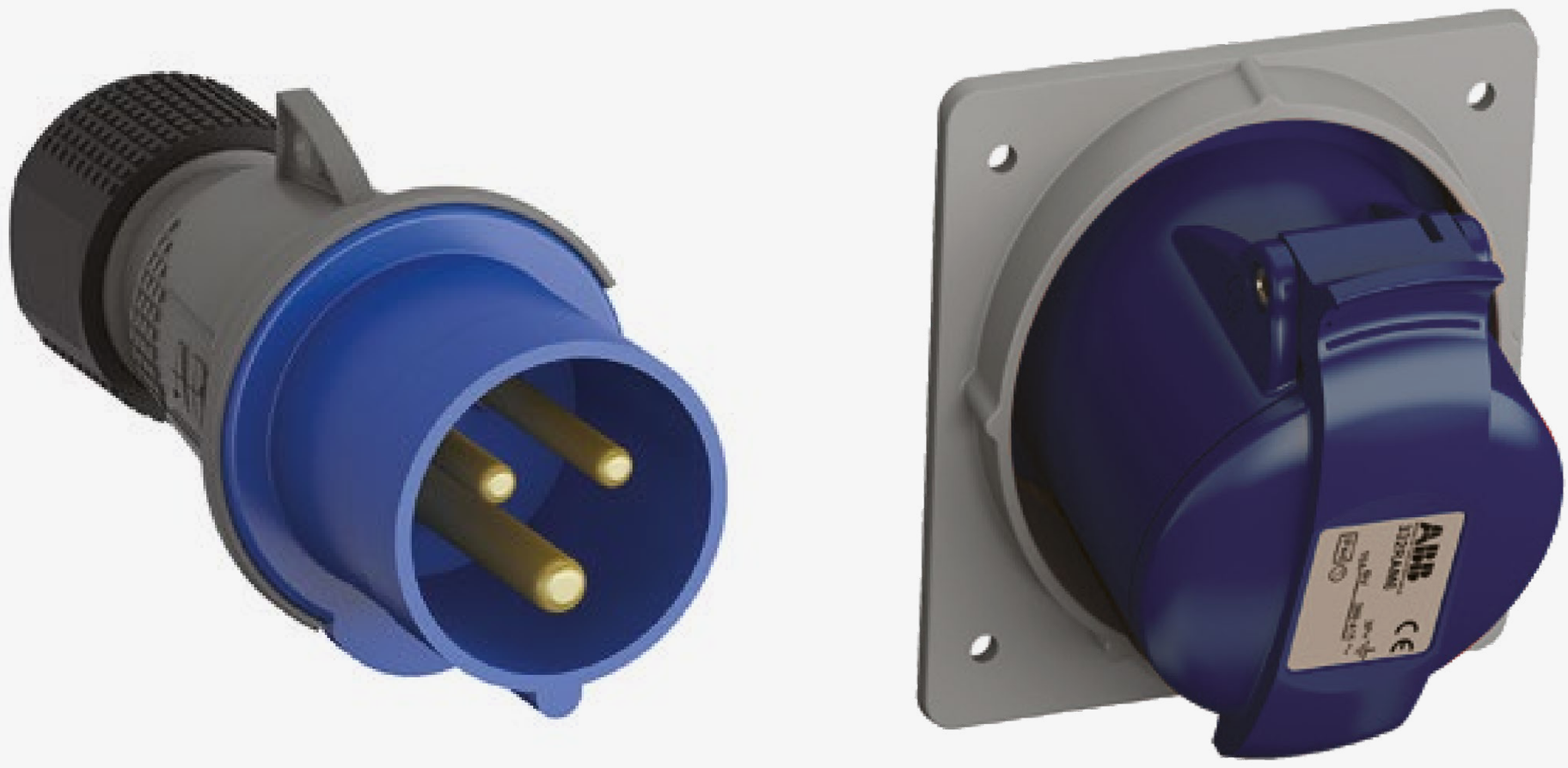

16 A, IP 44, Color Azul

Referencia para pedido	Polos	Descripción	Tensión (V)	Valor referencial unitario S/
2CMA101947R1000	2P+T	Enchufe	200-250	20.00
2CMA170004R1000	2P+T	Toma Empotrable	200-250	28.00
2CMA193098R1000	2P+T	Toma Adosable	200-250	29.00
2CMA102003R1000	2P+T	Toma Aérea	200-250	29.00
2CMA101958R1000	3P+T	Enchufe	200-250	26.00
2CMA170014R1000	3P+T	Toma Empotrable	200-250	33.00
2CMA193108R1000	3P+T	Toma Adosable	200-250	39.00
2CMA102014R1000	3P+T	Toma Aérea	200-250	34.00

ENCHUFES Y TOMAS INDUSTRIALES IEC

IP44 Gama Fácil y Seguro

FÁCIL
Y SEGURO

32 A, IP 44, Color Azul

Referencia para pedido	Polos	Descripción	Tensión (V)	Valor referencial unitario S/
2CMA101975R1000	2P+T	Enchufe	200-250	35.00
2CMA170027R1000	2P+T	Toma Empotrable	200-250	39.00
2CMA193122R1000	2P+T	Toma Adosable	200-250	44.00
2CMA102031R1000	2P+T	Toma Aérea	200-250	40.00
2CMA101986R1000	3P+T	Enchufe	200-250	36.00
2CMA170037R1000	3P+T	Toma Empotrable	200-250	47.00
2CMA193132R1000	3P+T	Toma Adosable	200-250	53.00
2CMA102042R1000	3P+T	Toma Aérea	200-250	48.00

ENCHUFES Y TOMAS INDUSTRIALES IEC

IP44 Gama Fácil y Seguro

FÁCIL
Y SEGURO

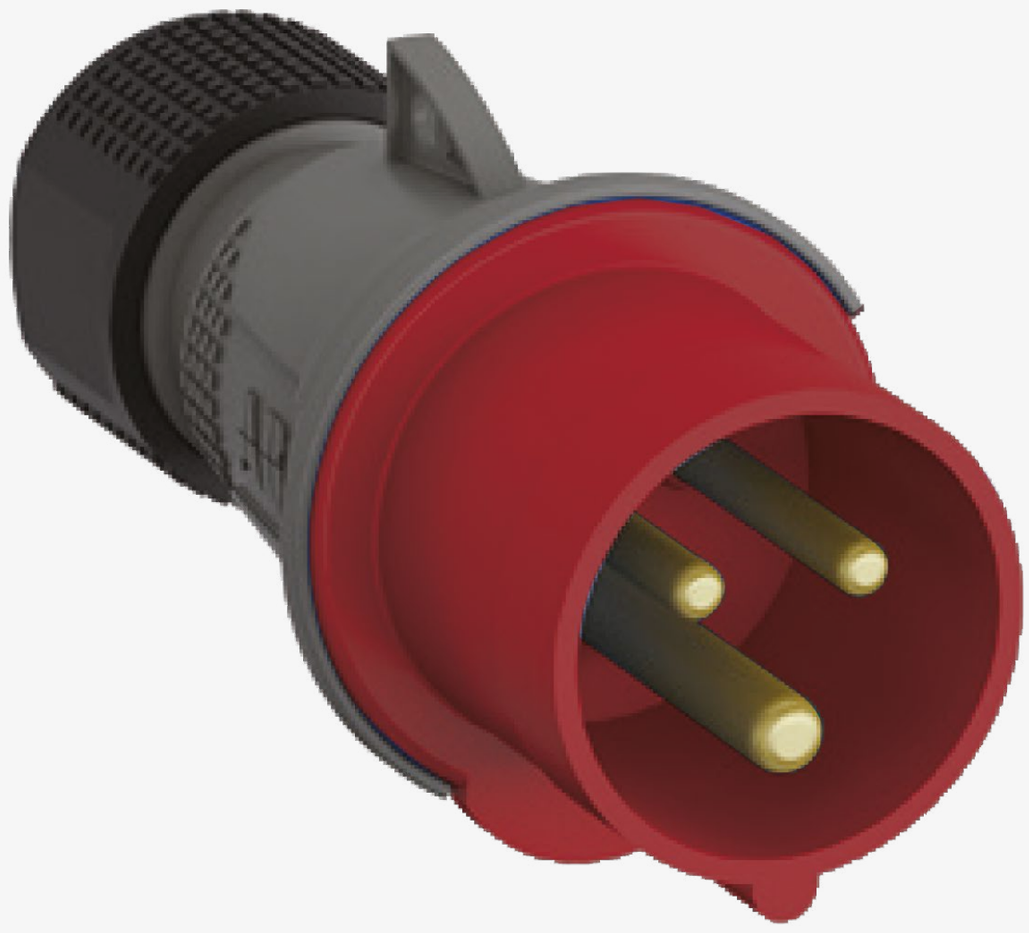

16 A, IP 44, Color Rojo, 6h

Referencia para pedido	Polos	Descripción	Tensión (V)	Valor referencial unitario S/
2CMA101956R1000	3P+T	Enchufe	380-415	29.00
2CMA170012R1000	3P+T	Toma Empotrable	380-415	32.00
2CMA193106R1000	3P+T	Toma Adosable	380-415	34.00
2CMA102012R1000	3P+T	Toma Aérea	380-415	38.00

ENCHUFES Y TOMAS INDUSTRIALES IEC

IP44 Gama Fácil y Seguro

FÁCIL Y SEGURO

32 A, IP 44, Color Rojo, 6h

Referencia para pedido	Polos	Descripción	Tensión (V)	Valor referencial unitario S/
2CMA101984R1000	3P+T	Enchufe	380-415	38.00
2CMA170035R1000	3P+T	Toma Empotrable	380-415	39.00
2CMA193130R1000	3P+T	Toma Adosable	380-415	46.00
2CMA102040R1000	3P+T	Toma Aérea	380-415	49.00
2CMA101995R1000	3P+N+T	Enchufe	380-415	43.00
2CMA170044R1000	3P+N+T	Toma Empotrable	380-415	43.00
2CMA193139R1000	3P+N+T	Toma Adosable	380-415	62.00
2CMA102051R1000	3P+N+T	Toma Aérea	380-415	44.00

ENCHUFES Y TOMAS INDUSTRIALES IEC

IP67 Gama Fuerte y Seguro

FUERTE Y SEGURO

16 A, IP 67, Color Azul, 6h

Referencia para pedido	Polos	Descripción	Tensión (V)	Valor referencial unitario S/
2CMA101072R1000	2P+T	Enchufe	200-250	44.00
2CMA101291R1000	2P+T	Toma Empotrable	200-250	47.00
2CMA101213R1000	2P+T	Toma Adosable	200-250	75.00
2CMA101119R1000	2P+T	Toma Aérea	200-250	59.00

ENCHUFES Y TOMAS INDUSTRIALES IEC

IP67 Gama Fuerte y Seguro

FUERTE Y SEGURO

32 A, IP 67, Color Azul, 6h

Referencia para pedido	Polos	Descripción	Tensión (V)	Valor referencial unitario S/
2CMA101095R1000	2P+T	Enchufe	200-250	82.00
2CMA101308R1000	2P+T	Toma Empotrable	200-250	97.00
2CMA101236R1000	2P+T	Toma Adosable	200-250	111.00
2CMA101142R1000	2P+T	Toma Aérea	200-250	97.00

ENCHUFES Y TOMAS INDUSTRIALES IEC

IP67 Gama Fuerte y Seguro

FUERTE Y SEGURO

32 A, IP67, Color Rojo, 6h

Referencia para pedido	Polos	Descripción	Tensión (V)	Valor referencial unitario S/
2CMA101103R1000	3P+T	Enchufe	380-415V	53.00
2CMA101313R1000	3P+T	Toma Empotrable	380-415V	59.00
2CMA167180R1000	3P+T	Toma Adosable	380-415V	138.00
2CMA101150R1000	3P+T	Toma Aérea	380-415V	72.00

ENCHUFES Y TOMAS INDUSTRIALES IEC

IP67 Gama Fuerte y Seguro

FUERTE Y SEGURO

63 A, IP67, Color Rojo, 6h

Referencia para pedido	Polos	Descripción	Tensión (V)	Valor referencial unitario S/
2CMA166786R1000	3P+T	Enchufe	380-415V	190.00
2CMA167452R1000	3P+T	Toma Empotrable	380-415V	184.00
2CMA167316R1000	3P+T	Toma Visible	380-415V	404.00
2CMA166894R1000	3P+T	Toma Aérea	380-415V	218.00
2CMA166798R1000	3P+N+T	Enchufe	380-415V	259.00
2CMA167464R1000	3P+N+T	Toma Empotrable	380-415V	385.00
2CMA167328R1000	3P+N+T	Toma Visible	380-415V	440.00
2CMA166906R1000	3P+N+T	Toma Aérea	380-415V	372.00

IP67 Gama Fuerte y Seguro

FUERTE Y SEGURO

Bloqueador

Cobertura

Accesorios

Referencia para pedido	Descripción	Valor referencial unitario S/
2CMA179237R1000	Bloqueador para Enchufes de 16-125 A	184.00
Cobertura protectora para enchufes		
2CMA164993R1000	16 A, 2P+T	59.00
2CMA164994R1000	16 A, 3P+T	73.00
2CMA164995R1000	16 A, 3P+N+T	73.00
2CMA164996R1000	32 A, 2P+T y 3P+T	114.00
2CMA164997R1000	32 A, 3P+N+T	114.00

ENCHUFES Y TOMAS INDUSTRIALES IEC

IP67 Gama Crítico y Seguro

CRÍTICO Y SEGURO

232MVS6W

4125MVS6WH

Tomas Heavy Duty con conmutador de Bloqueo, IP67 Material Termo-plástico: PBT mejorado

Referencia para pedido	Polos	Corriente (A)	Tensión (V)	Valor referencial unitario S/
2CMA167824R1000	2P+T	16	200-250	608.00
2CMA167832R1000	3P+T	16	380-415	783.00
2CMA167871R1000	2P+T	32	200-250	872.00
2CMA167879R1000	3P+T	32	380-415	902.00
2CMA162836R1000	3P+T	63	380-415	2,289.00
2CMA162837R1000	3P+T	63	480-500	2,289.00
2CMA162845R1000	3P+N+T	63	380-415	2,462.00
2CMA162846R1000	3P+N+T	63	480-500	2,462.00
2CMA162742R1000	3P+T	125	380-415	5,917.00
2CMA162743R1000	3P+T	125	480-500	7,887.00
2CMA162792R1000	3P+N+T	125	380-415	8,480.00
2CMA162793R1000	3P+N+T	125	480-500	8,480.00

ENCHUFES Y TOMAS INDUSTRIALES IEC

IP67 Gama Crítico y Seguro

CRÍTICO Y SEGURO

32 A, IP67, Color Rojo, 3h

Referencia para pedido	Polos	Descripción	Tensión (V)	Valor referencial unitario S/
2CMA166732R1000	3P+T	Enchufe	380 / 440	170.00
2CMA166958R1000	3P+T	Toma Empotrable	380 / 440	237.00
2CMA167177R1000	3P+T	Toma Adosable	380 / 440	285.00
2CMA166598R1000	3P+T	Toma Aérea	380 / 440	242.00
2CMA167876R1000	3P+T	Toma Vertical con conmutador de bloqueo	380 / 440	857.00
2CMA167853R1000	3P+T	Toma Horizontal con conmutador de bloqueo	380 / 440	902.00

11

UPS y acondicionadores de energía

ABB tiene las bases cubiertas cuando se trata de alimentar la protección de cargas sensibles. Cubriendo las aplicaciones desde salas de ordenadores hasta grandes centros de datos y protección de plantas industriales completas, ABB tiene la tecnología de SAI y de acondicionadores de tensión para cada necesidad. Desde unos pocos kW hasta aplicaciones de muchos MW y una amplia gama de tensiones de alimentación.

PCS100 AVC40/ PCS120 MV UPS/ PCS100 SFC

Megaflex DPA: La mejor protección de energía

Industrial solutions es ahora ABB

PowerValue 11T G27/ PowerValue 11RTG2

PowerScale 33, 10–50 kVA

PowerWave 33 S3, 60 – 120kW

DPA UPScale ST S2/ DPA UPScale RI/ DPA 250S4

PowerLine DPA 20 – 120 kVA

INICIO

UPS Y ACONDICIONADORES DE ENERGÍA

PCS100 AVC40/ PCS120 MV UPS/ PCS100 SFC

PCS100 AVC40

Acondicionador de Voltaje
La mejor solución tecnológica para los problemas de Sag y Swell en la calidad de energía

Las redes eléctricas modernas, no son inmunes a los problemas de voltaje, las caídas (SAG) y subidas (SWELL) de voltaje continúan siendo una realidad, provocando el mal funcionamiento de los equipos eléctricos y electrónicos.

PCS120 MV UPS

La completa protección de la energía.

La PCS120MV es la próxima generación de UPS diseñado para la protección de la energía. Basado en la revolucionaria arquitectura ZISC, brinda una solución flexible para una mayor confiabilidad y mayor eficiencia para instalaciones criticas.

PCS100 SFC

125kVA a 10MVA

Los convertidores de frecuencia estático se utilizan comúnmente para interconectar sistemas de 50Hz y 60Hz.

El convertidor de frecuencia estático PCS100 SFC, permite la interconexión de sistemas de red con frecuencias variables, ofreciendo la solución ideal para aplicaciones de tierra a barco, re-ubicación de plantas e instalaciones de prueba.

ATRÁS INICIO

UPS Y ACONDICIONADORES DE ENERGÍA

Megaflex DPA

La mejor protección de energía

La Megaflex DPA tiene la tecnología mas eficiente de su tipo y ofrece una amplia gama de beneficios a sus usuarios. Está UPS modular está diseñado específicamente para entornos informáticos críticos, así como centros de datos, alojamiento en la nube y telecomunicaciones. La protección de alta potencia se ha llevado a un nivel completamente nuevo.

ATRÁS INICIO

UPS Y ACONDICIONADORES DE ENERGÍA

Industrial solutions es ahora ABB

Una solución rentable para obtener la máxima protección

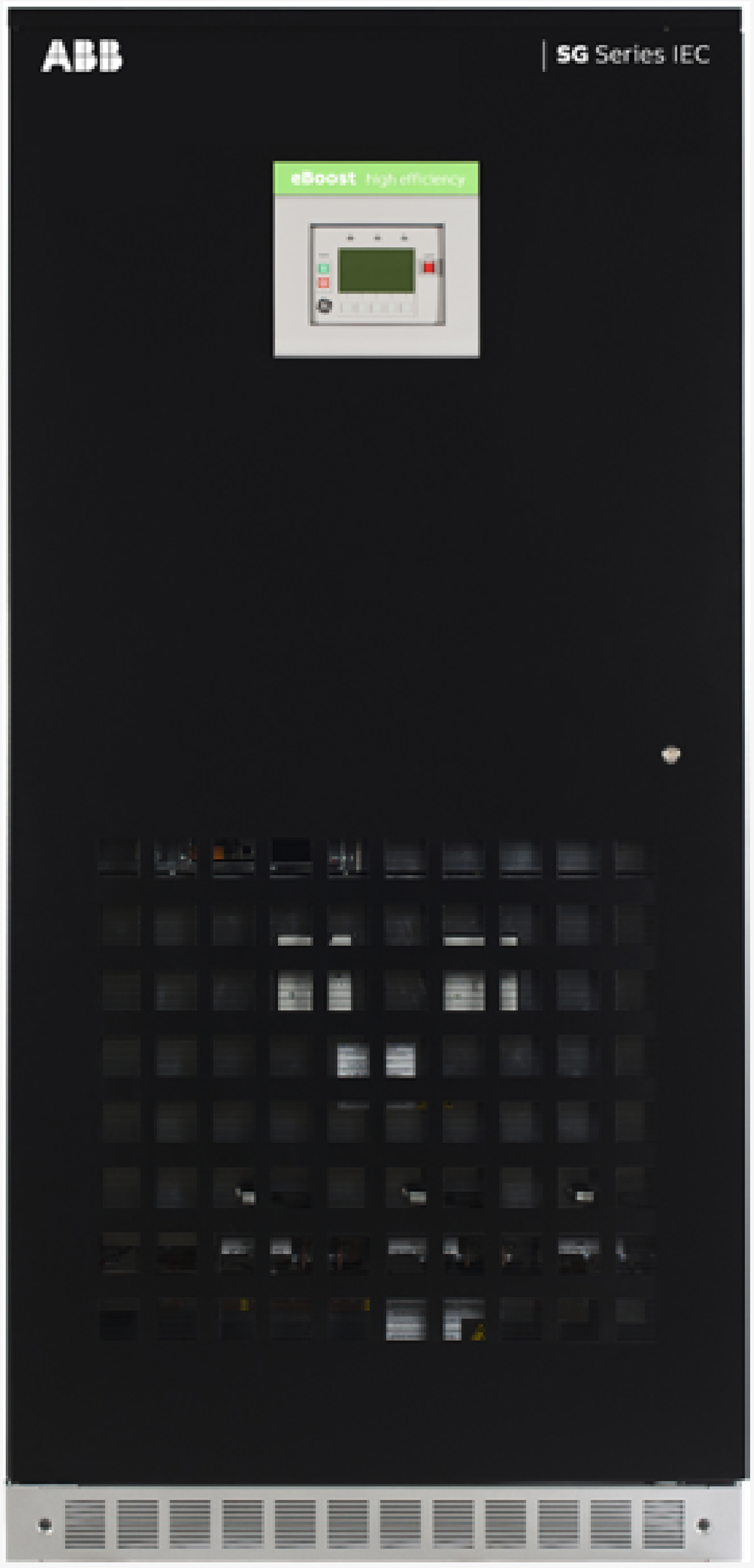

Eficiencia, fiabilidad y rendimiento: El UPS de la serie SG y TLE de ABB proporciona la protección de energía que su carga crítica merece.

ATRÁS INICIO

UPS Y ACONDICIONADORES DE ENERGÍA

PowerValue 11T G27

1 kVA B | 2/3 kVA B | 1 kVA S | 2/3 kVA S | 6-10 kVA S | 6-10 kVA B/B2

PowerValue 11RTG2

Cuenta con Display Giratorio

Hasta 09 módulos de baterías se pueden añadir por SAI

UPS
1-3 kVA

UPS
6 -10kVA

ATRÁS INICIO

UPS Y ACONDICIONADORES DE ENERGÍA

PowerScale 33, 10–50 kVA

El UPS trifásico para aplicaciones de baja potencia.

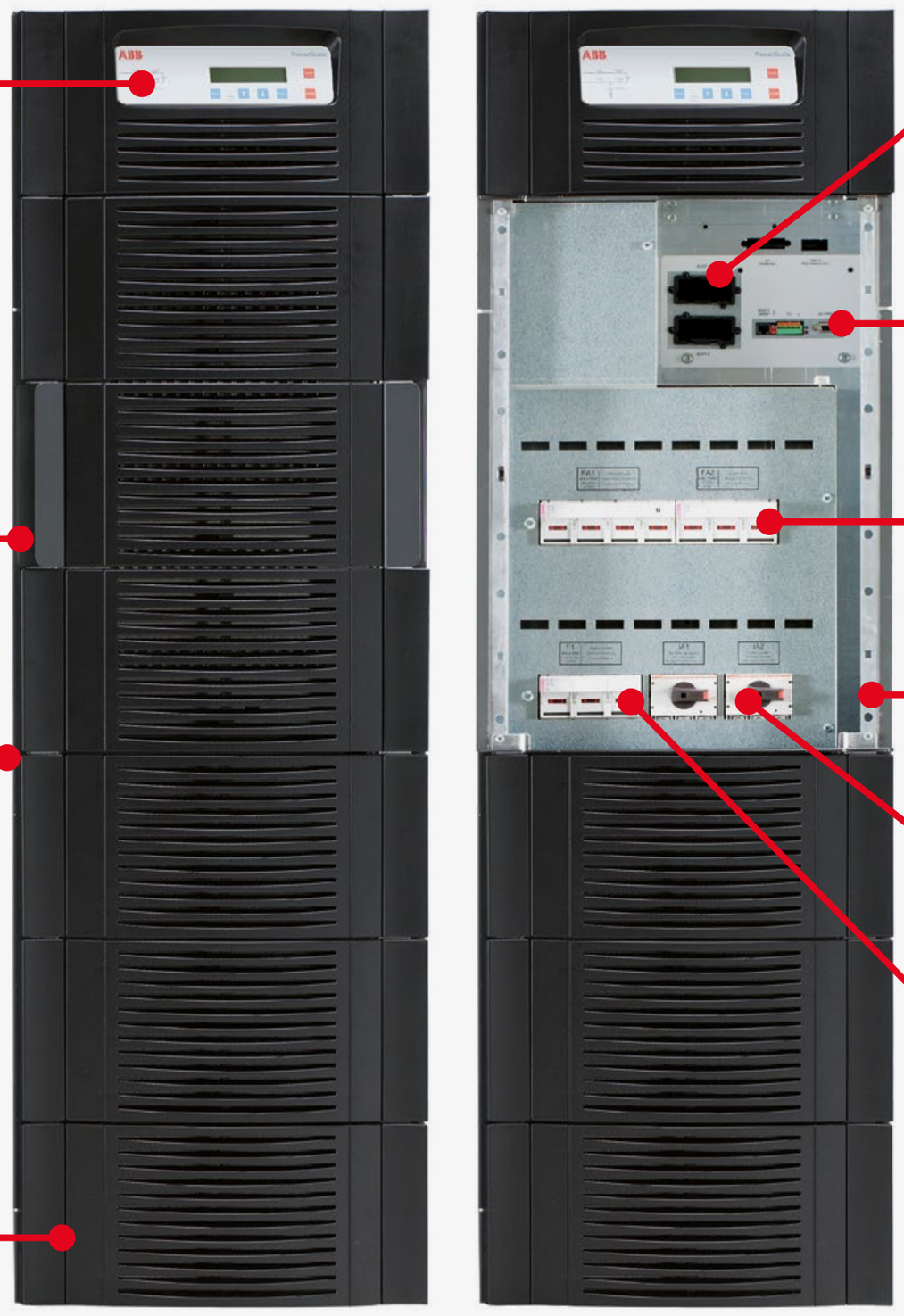

El PowerScale es un UPS de doble conversión que suministra protección de energía en un formato compacto. Su excepcional relación precio/prestaciones ofrece el mejor valor a su inversión sin comprometer la fiabilidad del sistema y la disponibilidad de la energía.

ATRÁS INICIO

UPS Y ACONDICIONADORES DE ENERGÍA

PowerWave 33 S3, 60 – 120kW

Protección de energia eficiente y fiable para sistemas de TI en pequeñas y medianas empresas.

ATRÁS INICIO

UPS Y ACONDICIONADORES DE ENERGÍA

DPA UPScale ST S2/ DPA UPScale RI/ DPA 250S4

DPA UPScale ST S2, 10 – 200kW

El SAI modular diseñado para aplicaciones de baja y mediana potencia

El DPA UPScale ST es ideal para proteger aplicaciones críticas tales como los sistemas de gestión de edificios (BMS).

DPA UPScale RI (Rack-Independiente), 10 - 80kW

El SAI modular para soluciones de protección de energía personalizadas

El DPA UPScale RI (rack-independent) de rack independiente es uno de los sistemas SAI más compactos del mercado adecuado para soluciones adaptadas al cliente. Al ser modular e instalable en rack, proporciona un sistema ideal desde el punto de vista técnico y comercial para cuando se necesita una solución flexible.

DPA 250S4: La UPS de mayor eficiencia energética.

Tienen una arquitectura modular de alta eficiencia y alta fiabilidad

ATRÁS INICIO

UPS Y ACONDICIONADORES DE ENERGÍA

PowerLine DPA 20 – 120 kVA

Plena potencia para aplicaciones industriales

El PowerLine DPA es un SAI on-line doble conversión y hace que las ventajas de la arquitectura única de los SAI modulares de ABB, ya esté disponible para ambientes que generalmente son duros para los equipos electrónicos.
El PowerLine DPA se basa en la arquitectura paralelo descentralizada de ABB (DPA) que asegura el mejor diseño de SAI en términos de disponibilidad, flexibilidad, costo y facilidad de uso.
Su diseño robusto es adecuado para ambientes de plantas industriales donde hay temperaturas altas, polvo, humedad y contaminantes corrosivos. El PowerLine DPA está diseñado para tener una vida útil de 15 años.

ATRÁS INICIO

Infraestrutura para carga de vehículos eléctricos

Patrocinando la fórmula E, que es la competencia más importante de autos eléctricos y con aproximadamente 13,000 cargadores rápidos ya instalados en más de 80 países, ABB lidera el cambio hacia un mundo sostenible, promoviendo la infraestructura de carga para vehículos eléctricos.

Cargadores para vehículos eléctricos

Carga de autobuses y camiones eléctricos

INICIO

INFRAESTRUTURA PARA CARGA DE VEHÍCULOS ELÉCTRICOS

Cargadores para vehículos eléctricos

DC Wallbox
24 kW

Cargadores Terra
AC Wallbox

Referencia para pedido	Descripción
Portafolio para VE Norteamericanos	
6AGC082552	Terra AC W7-P8-R-C-0, sin display, 7.4kW (monofasico), Tipo 1, RFID, 4G, cable 25ft.
6AGC081289	Terra AC W7-P8-RD-MD-0, con display, 7.4kW (monofasico), Tipo 1, RFID, doble Ethernet, cable 25ft.
Portafolio para VE Europeos	
6AGC082155	Terra AC W7-G5-R-0, sin display, 7.4kW (monofásico), tipo 2, RFID, cable 5m
6AGC082156	Terra AC W11-G5-R-0, sin display, 11kW (trifasico), Tipo 2, RFID, cable 5m
6AGC081285	Terra AC W22-G5-RD-MC-0, con display, 22kW (trifasico), Tipo 2, RFID, 4G, cable 5m

ATRÁS INICIO

INFRAESTRUTURA PARA CARGA DE VEHÍCULOS ELÉCTRICOS

Carga de autobuses y camiones eléctricos

Sistema de carga nocturna de 150 kW con tres cajas de carga en depósito

Carga de oportunidad para autobuses eléctricos

Carga de autobuses eléctricos entre 3 y 6 minutos en las cabeceras de la línea

OPPCharge

Sistema de carga de oportunidad de 300 kW

ATRÁS

INICIO

13

Productos de media tensión

ABB ofrece una gama completa de soluciones de media tensión para los clientes de servicios públicos, industriales y comerciales con tecnologías seguras, confiables e inteligentes para la distribución de electricidad.
La amplia oferta global incluye productos de automatización de distribución, dispositivos de conmutación, limitación, medición y detección.

Equipos de media tesión de uso interior

Equipos de media tesión de uso exterior

INICIO

PRODUCTOS DE MEDIA TENSIÓN

Equipos de media tesión de uso interior

Bobina de abertura

Bobina de mínima tensión

Señalización de resorte cargado/descargado

Interruptor de media tensión con corte al vacio, fijo

Tensión nominal (kV)	Corriente nominal en 40°C Iu (A)	Corriente nominal en 40°C Iu (A)	Distancia entre polos (mm)	Referencia	Valor referencial unitario USD
12	630	25	210	VD4 12.06.25 P210	7,200,00
12	630	25	210	VD4 12.12.25 P210	8,000.00
12	1250	25	210	VD4 12.16.25 P210	10,500.00
24	1600	25	210	VD4 24.06.25 P210	9,500.00
24	1250	25	210	VD4 24.12.25 P210	11,000.00
24	1600	25	275	VD4 24.16.25 P275	17,000.00
12	630	31.5	210	VD4 12.06.32 P210	8,300.00
12	1250	31.5	210	VD4 12.12.32 P210	8,500.00
24	1250	31.5	210	VD4 24.12.32 P210	12,500.00

* Tiempo de Entrega - Lima: 14 Semanas

PRODUCTOS DE MEDIA TENSIÓN

Equipos de media tesión de uso interior

Interruptor de media tensión con corte al vacio, ejecución extraible.

Tensión nominal (kV)	Corriente nominal en 40°C Iu (A)	Corriente nominal de corto-circuito Icc (kA)	Distancia entre polos (mm)	Referencia	Valor referencial unitario USD
12	630	25	150	1VCF337121 R1141	10,300,00
12	630	25	150	1VCF337121 R1341	11,200.00
12	1250	25	210	1VCF337121 R1442	14,900.00
24	1600	25	210	1VCF337124 R0142	12,800.00
24	1250	25	210	1VCF337124 R0342	13,200.00
24	1600	25	275	1VCF337124 R0443	18,400.00

PRODUCTOS DE MEDIA TENSIÓN

Equipos de media tesión de uso interior

Partes fijas línea Power Cube – 400…4000 A, 12…50KV, 25…50kA

Tipo	Tensión nominal (kV)	Corriente nominal en 40°C Iu (A)	Corriente nominal de corto-circuito Icc (kA)	Referencia	Valor referencial unitario USD
PB1/F	12	630	25	1VCF587111 R0230	6,800,00
PB1/F	12	1250	25	1VCF587111 R0330	7,500.00
PB2/F	12	1600	25	1VCF587121 R0430	9,300.00
PB4/F	24	630	25	1VCF587144 R0230	8,000.00
PB4/F	24	1250	25	1VCF587144 R0330	8,500.00
PB5/F	24	1600	25	1VCF597154 R0430	14,700.00

(*) Para otros ratings y/o configuraciones, contactar un representante de ABB

PRODUCTOS DE MEDIA TENSIÓN

Equipos de media tesión de uso interior

Más de 600 ,000 unidades vendidas
en el mundo, nos respaldan.

Seccionadores tipo NAL para In= 630 A, Ith= 25 kA/2s

Referencia para pedido	Modelo de Seccionador	Tensión nominal (kV)	Distancia polos (mm)	Valor referencial unitario USD
1YMX054921M0001	NAL 12-6A210R	12	210	2,550.00
1YMX054421M0001	NAL 24-6A275R	24	275	2,800.00
1YMX054936M0001	NALF 12-6A210R	12	210	3,170.00
1YMX054436M0001	NALF 24-6A275R	24	275	3,540.00
1YMX511223M0101	NALF 12-6A210RE	12	210	4,340.00
1YMX513225M0101	NALF 24-6A275RE	24	275	5,140.00

* Para otros ratings y/o configuraciones, contactar un representante de ABB.

PRODUCTOS DE MEDIA TENSIÓN

Equipos de media tesión de uso interior

Fusibles Serie CEF. Fusibles de uso interior hasta 24 kV

Referencia para pedido	Tensión Nominal (kV)	Corriente Nominal (A)	I3 (A)	Valor referencial unitario USD
1YMB711216M2512	12	10	55	150.00
1YMB711218M2512	12	16	55	150.00
1YMB711221M2512	12	25	77	160.00
1YMB711225M2512	12	40	105	170.00
1YMB711229M2612	12	63	190	180.00
1YMB711231M2612	12	80	250	190.00
1YMB711233M2612	12	100	375	200.00
1YMB711216M4512	12	10	55	160.00
1YMB711218M4512	12	16	55	170.00
1YMB711221M4512	12	25	77	170.00
1YMB711225M4512	12	40	105	180.00
1YMB711229M4612	12	63	190	190.00
1YMB711231M4612	12	80	250	200.00
1YMB711233M4612	12	100	375	210.00
1YMB712416M4512	24	10	55	160.00
1YMB712418M4512	24	16	55	160.00
1YMB712419M4512	24	20	82	170.00
1YMB712421M4512	24	25	72	180.00
1YMB712424M4512	24	31.5	82	180.00
1YMB712425M4512	24	40	110	190.00
1YMB712427M4612	24	50	210	200.00
1YMB712429M4612	24	63	250	210.00

* Tiempo de Entrega: 12 semanas, compra minima: 9 unidades

PRODUCTOS DE MEDIA TENSIÓN

Equipos de media tesión de uso exterior

OVR - Reconector Trifásico con Corte en Vacío

Producto	Descripción	Fábrica	Valor referencial unitario USD
Reconectador 15kV OVR-15	• Reconectador 15.5kV, 630A, 12.5kA, 110kV BIL. • 3 transformadores de corriente internos 600/1A. • 6 Sensores de tensión internos. • Controlador RER615 HBRDADNNDD5BBAE21F. • Protocolos de comunicación IEC61850, IEC 60870-101/104 y DNP3.0. • Funciones 50, 51, 50N, 51N, 67, 67N, 27, 59, 59G, 81, 21FL, 25, 79, etc. • Localizador de fallas y calidad de energía • Accesorio para montaje en Poste • Tensión auxiliar 220Vac (No incluye Transformador)	India/ Argentina	12,600.00
"Reconectador 27kV OVR-27"	• Reconectador 27kV, 1000A, 12.5kA, 125kV BIL. • 3 transformadores de corriente internos 600/1A. • 3 Sensores de tensión internos. • Opcional 3 sensores de tensión externos (No incluye) • Controlador RER615 HBRDADNNDD5BBAE21F. • Protocolos de comunicación IEC61850, IEC 60870-101/104 y DNP3.0. • Funciones 50, 51, 50N, 51N, 67, 67N, 27, 59, 59G, 81, 21FL, 25, 79, etc. • Localizador de fallas y calidad de energía • Accesorio para montaje en Poste • Tensión auxiliar 220Vac (No incluye Transformador)	India/ Argentina	13,950.00
"Reconectador 38kV OVR-38"	• Reconectador 38kV, 1200A, 16kA, 170kV BIL. • 3 transformadores de corriente internos 600/1A. • 3 Sensores de tensión internos. • Opcional 3 sensores de tensión externos (No incluye) • Controlador RER615 HBRDADNNDD5BBAE21F. • Protocolos de comunicación IEC61850, IEC 60870-101/104 y DNP3.0. • Funciones 50, 51, 50N, 51N, 67, 67N, 27, 59, 59G, 81, 21FL, 25, 79, etc. • Localizador de fallas y calidad de energía • Accesorio para montaje en Poste • Tensión auxiliar 220Vac (No incluye Transformador)	India/ Argentina	17,150.00

*** Tiempo de Entrega:** 20 semanas despues de aprobación de planos

PRODUCTOS DE MEDIA TENSIÓN

Equipos de media tesión de uso exterior

OVB - Interruptor Automático de Tanque Vivo

Producto	Descripción	Fábrica	Valor referencial unitario USD
Interrupto de Tanque vivo de 15kV OVB-SDB 15kV	• Interruptor corte en vacío 15kV, 2000A, 25kA, 110kV BIL, 60Hz. • Aisladores de porcelana 31mm/kV. • 2 Bobinas de apertura y 1 bobina de cierre de 110Vdc • Ilumincación y calefacción 220Vac. • Contactos auxiliares 13NA + 13NC	India	11,950.00
Interrupto de Tanque vivo de 36kV OVB-VBF 36kV	• Interruptor corte en vacío 36kV, 2000A, 25kA, 170kV BIL, 60Hz. • Aisladores de porcelana 31mm/kV. • 2 Bobinas de apertura y 1 bobina de cierre de 110Vdc • Ilumincación y calefacción 220Vac. • Contactos auxiliares 13NA + 13NC	India	14,700.00
Interrupto de Tanque vivo de 40.5kV OVB-VBF 40.5kV	• Interruptor corte en vacío 40.5kV, 2000A, 31.5kA, 170kV BIL, 60Hz. • Aisladores de porcelana 31mm/kV. • 2 Bobinas de apertura y 1 bobina de cierre de 110Vdc • Ilumincación y calefacción 220Vac. • Contactos auxiliares 13NA + 13NC	India	17,000.00

*** Tiempo de entrega:** 12 semanas
Mayor información: https://new.abb.com/medium-voltage/apparatus/circuit-breakers/outdoor/iec-outdoor-vacuum-circuit-breaker-ovb-vbf

PRODUCTOS DE MEDIA TENSIÓN

PCSM Alimentador

Modelo REF601

Part Number	Protección	Control y Monitoreo	Mediciones	Valor referencial unitario USD
REF601BF446BE1NI	51P, 50P, 51N, 50N, 50BF, 50NBF 68, 46, 46PD, 49F	TCS (TCM) I<->O CB 94 - 86 79	3I Io ϑ I2	1,130.00
REF601BA446BD1NH	51P, 50P, 51N, 50N, 50BF, 50NBF 68, 46, 46PD, 49F	TCS (TCM) I<->O CB 94 - 86 79	3I Io ϑ I2	1,130.00
REF601BA446ND1NH	51P, 50P, 51N, 50N, 50BF, 50NBF 68, 46, 46PD, 49F	TCS (TCM) I<->O CB 94 - 86 79	3I Io ϑ I2	1,130.00

ATRÁS INICIO

PRODUCTOS DE MEDIA TENSIÓN

PCSM Alimentador

Modelo REF611

REF611 No Direccionales

Part Number 48-250 Vdc 100-240 Vac	Protección	Control y Monitoreo	Mediciones	Valor referencial unitario USD
REF611HBBABC1NN11G	51P, 50P, 51N, 50N 68, 46, 46PD, 49F SOTF	TCS (TCM) I<->O CB 94 - 86	I Io I1, I2	1,840.00
REF611HBBAAC1NN11G	51P, 50P, 51N, 50N 68, 46, 46PD, 49F SOTF	TCS (TCM) I<->O CB 94 - 86	I Io I1, I2	1,940.00
REF611HBBACB1NN11G	51P, 50P, 51N, 50N 68, 46, 46PD, 49F SOTF	TCS (TCM) I<->O CB 94 - 86	I Io I1, I2	1,895.00
REF611HBBADC1NN11G	51P, 50P, 51N, 50N 68, 46, 46PD, 49F SOTF	TCS (TCM) I<->O CB 94 - 86	I Io I1, I2	2,040.00
REF611HBBABA1NN11G	51P, 50P, 51N, 50N 68, 46, 46PD, 49F SOTF	TCS (TCM) I<->O CB 94 - 86	I Io I1, I2	1,730.00
REF611HBBAAA1NN11G	51P, 50P, 51N, 50N 68, 46, 46PD, 49F SOTF	TCS (TCM) I<->O CB 94 - 86	I Io I1, I2	1,830.00
REF611HBBADA1NN11G	51P, 50P, 51N, 50N 68, 46, 46PD, 49F SOTF	TCS (TCM) I<->O CB 94 - 86	I Io I1, I2	1,925.00
REF611HBBANA1NN11G	51P, 50P, 51N, 50N 68, 46, 46PD, 49F SOTF	TCS (TCM) I<->O CB 94 - 86	I Io I1, I2	1,630.00

PRODUCTOS DE MEDIA TENSIÓN

PCSM Alimentador

Modelo REF611

REF611 no Direccionales + Recierre

Part Number 48-250 Vdc 100-240 Vac	Protección	Control y Monitoreo	Mediciones	Valor referencial unitario USD
REF611HBBANA1AN11G	51P, 50P, 51N, 50N 68, 46, 46PD, 49F SOTF	TCS (TCM) I<->O CB 94 - 86 79	I Io I1, I2	1,850.00
REF611HBBABC1AN11G	51P, 50P, 51N, 50N 68, 46, 46PD, 49F SOTF	TCS (TCM) I<->O CB 94 - 86 79	I Io I1, I2	2,065.00
REF611HBBAAC1AN11G	51P, 50P, 51N, 50N 68, 46, 46PD, 49F SOTF	TCS (TCM) I<->O CB 94 - 86 79	I Io I1, I2	2,165.00
REF611HBBADC1AN11G	51P, 50P, 51N, 50N 68, 46, 46PD, 49F SOTF	TCS (TCM) I<->O CB 94 - 86 79	I Io I1, I2	2,260.00
REF611HBBABA1AN11G	51P, 50P, 51N, 50N 68, 46, 46PD, 49F SOTF	TCS (TCM) I<->O CB 94 - 86 79	I Io I1, I2	1,950.00
REF611HBBAAA1AN11G	51P, 50P, 51N, 50N 68, 46, 46PD, 49F SOTF	TCS (TCM) I<->O CB 94 - 86 79	I Io I1, I2	2,055.00
REF611HBBADC1AN11G	51P, 50P, 51N, 50N 68, 46, 46PD, 49F SOTF	TCS (TCM) I<->O CB 94 - 86 79	I Io I1, I2	2,260.00

PRODUCTOS DE MEDIA TENSIÓN

PCSM Alimentador

Modelo REF611

REF611 no Direccionales + Opcional E/S Binarias

Part Number 48-250 Vdc 100-240 Vac	Protección	Control y Monitoreo	Mediciones	Valor referencial unitario USD
REF611HBBABC1NA11G	51P, 50P, 51N, 50N 68, 46, 46PD, 49F SOTF	TCS (TCM) I<->O CB 94 - 86	I Io I1, I2	2,065.00
REF611HBBAAC1NA11G	51P, 50P, 51N, 50N 68, 46, 46PD, 49F SOTF	TCS (TCM) I<->O CB 94 - 86	I Io I1, I2	2,165.00
REF611HBBAAB1NA11G	51P, 50P, 51N, 50N 68, 46, 46PD, 49F SOTF	TCS (TCM) I<->O CB 94 - 86 79	I Io I1, I2	2,120.00
REF611HBBADC1NA11G	51P, 50P, 51N, 50N 68, 46, 46PD, 49F SOTF	TCS (TCM) I<->O CB 94 - 86 79	I Io I1, I2	2,260.00
REF611HBBABA1NA11G	51P, 50P, 51N, 50N 68, 46, 46PD, 49F SOTF	TCS (TCM) I<->O CB 94 - 86	I Io I1, I2	1,950.00
REF611HBBAAA1NA11G	51P, 50P, 51N, 50N 68, 46, 46PD, 49F SOTF	TCS (TCM) I<->O CB 94 - 86	I Io I1, I2	2,055.00
REF611HBBADA1NA11G	51P, 50P, 51N, 50N 68, 46, 46PD, 49F SOTF	TCS (TCM) I<->O CB 94 - 86	I Io I1, I2	2,150.00
REF611HBBANA1NA11G	51P, 50P, 51N, 50N 68, 46, 46PD, 49F SOTF	TCS (TCM) I<->O CB 94 - 86	I Io I1, I2	1,850.00
REF611HBBANA1AA11G	51P, 50P, 51N, 50N 68, 46, 46PD, 49F SOTF	TCS (TCM) I<->O CB 94 - 86 79	I Io I1, I2	2,075.00

PRODUCTOS DE MEDIA TENSIÓN

PCSM Alimentador

Modelo REF611

REF611 no Direccionales + Opcional E/S Binarias+Recierre

Part Number 48-250 Vdc 100-240 Vac	Protección	Control y Monitoreo	Mediciones	Valor referencial unitario USD
REF611HBBABC1AA11G	51P, 50P, 51N, 50N 68, 46, 46PD, 49F SOTF	TCS (TCM) I<->O CB 94 - 86 79	I Io I1, I2	2,290.00
REF611HBBAAC1AA11G	51P, 50P, 51N, 50N 68, 46, 46PD, 49F SOTF	TCS (TCM) I<->O CB 94 - 86 79	I Io I1, I2	2,390.00
REF611HBBADC1AA11G	51P, 50P, 51N, 50N 68, 46, 46PD, 49F SOTF	TCS (TCM) I<->O CB 94 - 86 79	I Io I1, I2	2,485.00
REF611HBBACB1AA11G	51P, 50P, 51N, 50N 68, 46, 46PD, 49F SOTF	TCS (TCM) I<->O CB 94 - 86 79	I Io I1, I2	2,345.00
REF611HBBABA1AA11G	51P, 50P, 51N, 50N 68, 46, 46PD, 49F SOTF	TCS (TCM) I<->O CB 94 - 86 79	I Io I1, I2	2,175.00
REF611HBBAAA1AA11G	51P, 50P, 51N, 50N 68, 46, 46PD, 49F SOTF	TCS (TCM) I<->O CB 94 - 86 79	I Io I1, I2	2,280.00
REF611HBBADA1AA11G	51P, 50P, 51N, 50N 68, 46, 46PD, 49F SOTF	TCS (TCM) I<->O CB 94 - 86 79	I Io I1, I2	2,370.00

PRODUCTOS DE MEDIA TENSIÓN

PCSM Alimentador

Modelo REF611

REF611, Direccional para Fallas a Tierra.

Part Number 48-250 Vdc 100-240 Vac	Protección	Control y Monitoreo	Mediciones	Valor referencial unitario USD
REF611HBAABC1NN11G	51P, 50P, 51N, 50N 68, 46, 46PD, 49F SOTF 67N, 67NIEF, 59G	TCS (TCM) I<->O CB 94 - 86	I Io, Uo I1, I2	2,030.00
REF611HBAAAC1NN11G	51P, 50P, 51N, 50N 68, 46, 46PD, 49F SOTF 67N, 67NIEF, 59G	TCS (TCM) I<->O CB 94 - 86	I Io, Uo I1, I2	2,130.00
REF611HBAADC1NN11G	51P, 50P, 51N, 50N 68, 46, 46PD, 49F SOTF 67N, 67NIEF, 59G	TCS (TCM) I<->O CB 94 - 86	I Io, Uo I1, I2	2,225.00
REF611HBAABA1NN11G	51P, 50P, 51N, 50N 68, 46, 46PD, 49F SOTF 67N, 67NIEF, 59G	TCS (TCM) I<->O CB 94 - 86	I Io, Uo I1, I2	1,920.00
REF611HBAAAA1NN11G	51P, 50P, 51N, 50N 68, 46, 46PD, 49F SOTF 67N, 67NIEF, 59G	TCS (TCM) I<->O CB 94 - 86	I Io, Uo I1, I2	2,020.00
REF611HBAADA1NN11G	51P, 50P, 51N, 50N 68, 46, 46PD, 49F SOTF 67N, 67NIEF, 59G	TCS (TCM) I<->O CB 94 - 86	I Io, Uo I1, I2	2,115.00
REF611HBAANA1NN11G	51P, 50P, 51N, 50N 68, 46, 46PD, 49F SOTF 67N, 67NIEF, 59G	TCS (TCM) I<->O CB 94 - 86	I Io, Uo I1, I2	1,820.00

PRODUCTOS DE MEDIA TENSIÓN

PCSM Alimentador

Modelo REF611

REF611, Direccional para Fallas a Tierra + Recierre

Part Number 48-250 Vdc 100-240 Vac	Protección	Control y Monitoreo	Mediciones	Valor referencial unitario USD
REF611HBAANA1AN11G	51P, 50P, 51N, 50N 68, 46, 46PD, 49F SOTF 67N, 67NIEF, 59G	TCS (TCM) I<->O CB 94 - 86 79	I Io, Uo I1, I2	2,040.00
REF611HBAABC1AN11G	51P, 50P, 51N, 50N 68, 46, 46PD, 49F SOTF 67N, 67NIEF, 59G	TCS (TCM) I<->O CB 94 - 86 79	I Io, Uo I1, I2	2,255.00
REF611HBAAAC1AN11G	51P, 50P, 51N, 50N 68, 46, 46PD, 49F SOTF 67N, 67NIEF, 59G	TCS (TCM) I<->O CB 94 - 86 79	I Io, Uo I1, I2	2,355.00
REF611HBAADC1AN11G	51P, 50P, 51N, 50N 68, 46, 46PD, 49F SOTF 67N, 67NIEF, 59G	TCS (TCM) I<->O CB 94 - 86 79	I Io, Uo I1, I2	2,450.00
REF611HBAABA1AN11G	51P, 50P, 51N, 50N 68, 46, 46PD, 49F SOTF 67N, 67NIEF, 59G	TCS (TCM) I<->O CB 94 - 86 79	I Io, Uo I1, I2	2,145.00
REF611HBAAAA1AN11G	51P, 50P, 51N, 50N 68, 46, 46PD, 49F SOTF 67N, 67NIEF, 59G	TCS (TCM) I<->O CB 94 - 86 79	I Io, Uo I1, I2	2,245.00
REF611HBAADA1AN11G	51P, 50P, 51N, 50N 68, 46, 46PD, 49F SOTF 67N, 67NIEF, 59G	TCS (TCM) I<->O CB 94 - 86 79	I Io, Uo I1, I2	2,340.00

PRODUCTOS DE MEDIA TENSIÓN

PCSM Alimentador

Modelo REF611

REF611, Direccional para Fallas a Tierra + Opcional E/S Binarias

Part Number 48-250 Vdc 100-240 Vac	Protección	Control y Monitoreo	Mediciones	Valor referencial unitario USD
REF611HBAABC1NA11G	51P, 50P, 51N, 50N 68, 46, 46PD, 49F SOTF 67N, 67NIEF, 59G	TCS (TCM) I<->O CB 94 - 86	I Io, Uo I1, I2	2,255.00
REF611HBAAAC1NA11G	51P, 50P, 51N, 50N 68, 46, 46PD, 49F SOTF 67N, 67NIEF, 59G	TCS (TCM) I<->O CB 94 - 86	I Io, Uo I1, I2	2,355.00
REF611HBAADC1NA11G	51P, 50P, 51N, 50N 68, 46, 46PD, 49F SOTF 67N, 67NIEF, 59G	TCS (TCM) I<->O CB 94 - 86	I Io, Uo I1, I2	2,450.00
REF611HBAABA1NA11G	51P, 50P, 51N, 50N 68, 46, 46PD, 49F SOTF 67N, 67NIEF, 59G	TCS (TCM) I<->O CB 94 - 86	I Io, Uo I1, I2	2,145.00
REF611HBAAAA1NA11G	51P, 50P, 51N, 50N 68, 46, 46PD, 49F SOTF 67N, 67NIEF, 59G	TCS (TCM) I<->O CB 94 - 86	I Io, Uo I1, I2	2,245.00
REF611HBAADA1NA11G	51P, 50P, 51N, 50N 68, 46, 46PD, 49F SOTF 67N, 67NIEF, 59G	TCS (TCM) I<->O CB 94 - 86	I Io, Uo I1, I2	2,340.00
REF611HBAANA1NA11G	51P, 50P, 51N, 50N 68, 46, 46PD, 49F SOTF 67N, 67NIEF, 59G	TCS (TCM) I<->O CB 94 - 86	I Io, Uo I1, I2	2,225.00

PRODUCTOS DE MEDIA TENSIÓN

PCSM Alimentador

Modelo REF611

REF611, Direccional para Fallas a Tierra + Opcional E/S Binarias+Recierre

Part Number 48-250 Vdc 100-240 Vac	Protección	Control y Monitoreo	Mediciones	Valor referencial unitario USD
REF611HBAANA1AA11G	51P, 50P, 51N, 50N 68, 46, 46PD, 49F SOTF 67N, 67NIEF, 59G	TCS (TCM) I<->O CB 94 - 86 79	I Io, Uo I1, I2	1,920.00
REF611HBAABC1AA11G	51P, 50P, 51N, 50N 68, 46, 46PD, 49F SOTF 67N, 67NIEF, 59G	TCS (TCM) I<->O CB 94 - 86 79	I Io, Uo I1, I2	2,480.00
REF611HBAAAC1AA11G	51P, 50P, 51N, 50N 68, 46, 46PD, 49F SOTF 67N, 67NIEF, 59G	TCS (TCM) I<->O CB 94 - 86 79	I Io, Uo I1, I2	2,580.00
REF611HBAACB1AA11G	51P, 50P, 51N, 50N 68, 46, 46PD, 49F SOTF 67N, 67NIEF, 59G	TCS (TCM) I<->O CB 94 - 86 79	I Io, Uo I1, I2	2,535.00
REF611HBAADC1AA11G	51P, 50P, 51N, 50N 68, 46, 46PD, 49F SOTF 67N, 67NIEF, 59G	TCS (TCM) I<->O CB 94 - 86 79	I Io, Uo I1, I2	2,675.00
REF611HBAABA1AA11G	51P, 50P, 51N, 50N 68, 46, 46PD, 49F SOTF 67N, 67NIEF, 59G	TCS (TCM) I<->O CB 94 - 86 79	I Io, Uo I1, I2	2,370.00
REF611HBAAAA1AA11G	51P, 50P, 51N, 50N 68, 46, 46PD, 49F SOTF 67N, 67NIEF, 59G	TCS (TCM) I<->O CB 94 - 86 79	I Io, Uo I1, I2	2,470.00
REF611HBAADA1AA11G	51P, 50P, 51N, 50N 68, 46, 46PD, 49F SOTF 67N, 67NIEF, 59G	TCS (TCM) I<->O CB 94 - 86 79	I Io, Uo I1, I2	2,565.00

PRODUCTOS DE MEDIA TENSIÓN

PCSM Alimentador

Modelo REF611

REF611, Direccional Fases y Direccional para Falla Tierra.

Part Number 48-250 Vdc 100-240 Vac	Protección	Control y Monitoreo	Mediciones	Valor referencial unitario USD
REF611HBCANA1NN11G	67, 51P, 50P, 51N, 50N 68, 46, 46PD, 49F SOTF 67N, 67NIEF, 59G	TCS (TCM) I<->O CB 94 - 86	I, U Io, Uo I1, I2 P, E, f	2,015.00
REF611HBCABC1NN11G	67, 51P, 50P, 51N, 50N 68, 46, 46PD, 49F SOTF 67N, 67NIEF, 59G	TCS (TCM) I<->O CB 94 - 86	I, U Io, Uo I1, I2 P, E, f	2,225.00
REF611HBCAAC1NN11G	67, 51P, 50P, 51N, 50N 68, 46, 46PD, 49F SOTF 67N, 67NIEF, 59G	TCS (TCM) I<->O CB 94 - 86	I, U Io, Uo I1, I2 P, E, f	2,325.00
REF611HBCACB1NN11G	67, 51P, 50P, 51N, 50N 68, 46, 46PD, 49F SOTF 67N, 67NIEF, 59G	TCS (TCM) I<->O CB 94 - 86	I, U Io, Uo I1, I2 P, E, f	2,280.00
REF611HBCADC1NN11G	67, 51P, 50P, 51N, 50N 68, 46, 46PD, 49F SOTF 67N, 67NIEF, 59G	TCS (TCM) I<->O CB 94 - 86	I Io, Uo I1, I2 P, E, f	2,420.00
REF611HBCABA1NN11G	67, 51P, 50P, 51N, 50N 68, 46, 46PD, 49F SOTF 67N, 67NIEF, 59G	TCS (TCM) I<->O CB 94 - 86	I, U Io, Uo I1, I2 P, E, f	2,115.00
REF611HBCAAA1NN11G	67, 51P, 50P, 51N, 50N 68, 46, 46PD, 49F SOTF 67N, 67NIEF, 59G	TCS (TCM) I<->O CB 94 - 86	I, U Io, Uo I1, I2 P, E, f	2,215.00
REF611HBCADA1NN11G	67, 51P, 50P, 51N, 50N 68, 46, 46PD, 49F SOTF 67N, 67NIEF, 59G	TCS (TCM) I<->O CB 94 - 86	I, U Io, Uo I1, I2 P, E, f	2,310.00

PRODUCTOS DE MEDIA TENSIÓN

PCSM Alimentador

Modelo REF611

REF611, Direccional Fases y Direccional para Falla Tierra + Recierre

Part Number 48-250 Vdc 100-240 Vac	Protección	Control y Monitoreo	Mediciones	Valor referencial unitario USD
REF611HBCANA1AN11G	67, 51P, 50P, 51N, 50N 68, 46, 46PD, 49F SOTF 67N, 67NIEF, 59G	TCS (TCM) I<->O CB 94 - 86 79	I, U Io, Uo I1, I2 P, E, f	2,235.00
REF611HBCABC1AN11G	67, 51P, 50P, 51N, 50N 68, 46, 46PD, 49F SOTF 67N, 67NIEF, 59G	TCS (TCM) I<->O CB 94 - 86 79	I, U Io, Uo I1, I2 P, E, f	2,450.00
REF611HBCAAC1AN11G	67, 51P, 50P, 51N, 50N 68, 46, 46PD, 49F SOTF 67N, 67NIEF, 59G	TCS (TCM) I<->O CB 94 - 86 79	I, U Io, Uo I1, I2 P, E, f	2,550.00
REF611HBCADC1AN11G	67, 51P, 50P, 51N, 50N 68, 46, 46PD, 49F SOTF 67N, 67NIEF, 59G	TCS (TCM) I<->O CB 94 - 86 79	I, U Io, Uo I1, I2 P, E, f	2,645.00
REF611HBCABA1AN11G	67, 51P, 50P, 51N, 50N 68, 46, 46PD, 49F SOTF 67N, 67NIEF, 59G	TCS (TCM) I<->O CB 94 - 86 79	I Io, Uo I1, I2 P, E, f	2,340.00
REF611HBCAAA1AN11G	67, 51P, 50P, 51N, 50N 68, 46, 46PD, 49F SOTF 67N, 67NIEF, 59G	TCS (TCM) I<->O CB 94 - 86 79	I, U Io, Uo I1, I2 P, E, f	2,440.00
REF611HBCADA1AN11G	67, 51P, 50P, 51N, 50N 68, 46, 46PD, 49F SOTF 67N, 67NIEF, 59G	TCS (TCM) I<->O CB 94 - 86 79	I, U Io, Uo I1, I2 P, E, f	2,535.00

Motores IEC y NEMA

Los motores eléctricos trifásicos de baja y media tensión ABB, son reconocidos como productos altamente eficientes en múltiples aplicaciones industriales. Con una experiencia que supera los 100 años, ABB ofrece motores y generadores AC y DC, acorde a los estándares IEC y NEMA, permitiendo a nuestros clientes la optimización de sus procesos, más allá del ciclo de vida de los productos.

Motores IEC de aplicación general en hierro fundido

Motores para minería y otros ambientes severos

Otras familias de motores NEMA

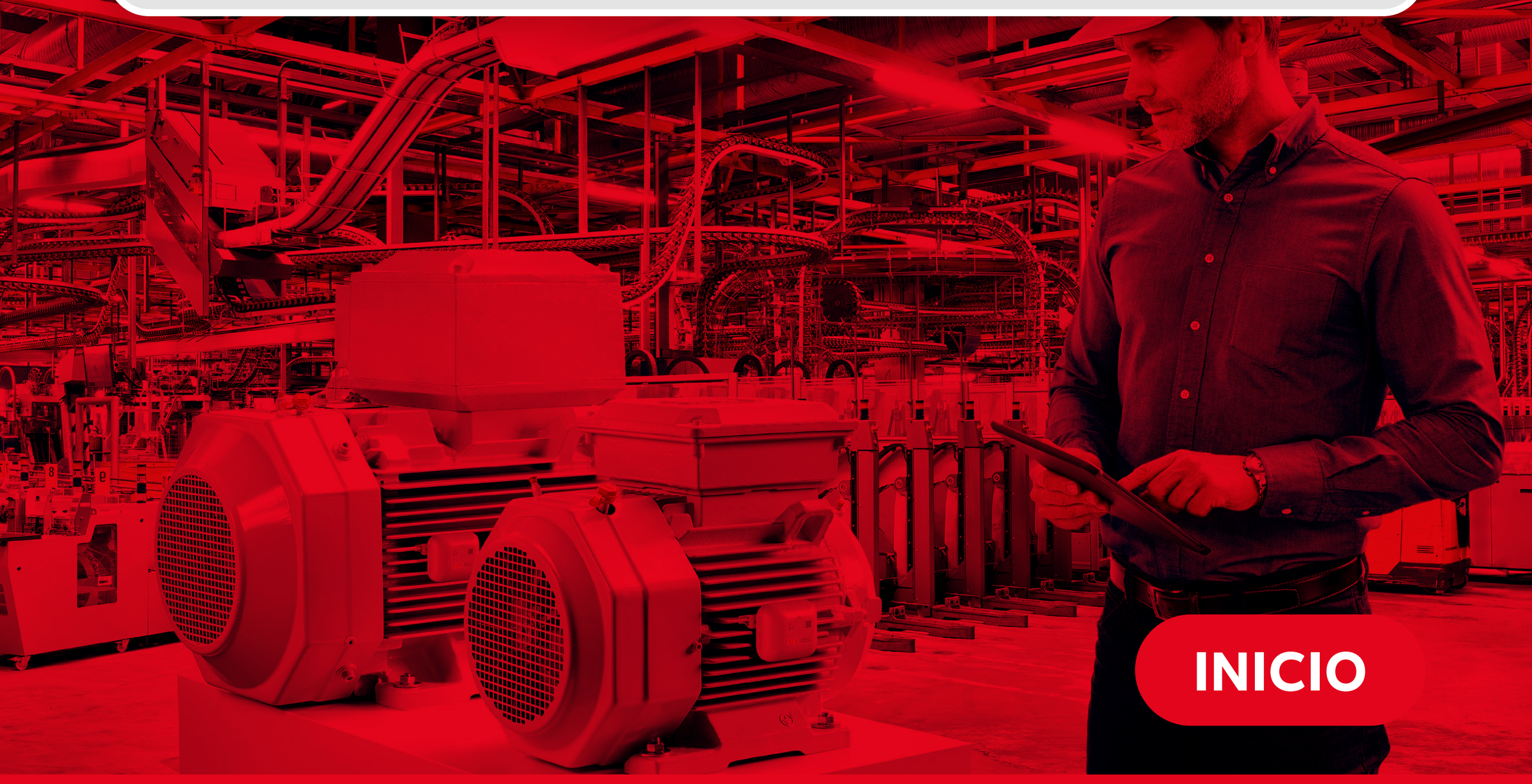

INICIO

MOTORES IEC Y NEMA

Motores IEC de aplicación general en hierro fundido

Modelo M2BAX

Modelo M2BAX - 3600 rpm

[kW]	[HP]	Modelo	Código	Valor referencial unitario USD
2 polos = 3600 r/min				
0.37	0.5	M2BAX71MA2	3GBA071310-ASC-0.5	233.52
0.55	0.75	M2BAX71MB2	3GBA071320-ASC-0.75	251.03
0.75	1	M2BAX80MA2	3GBA081310-ASC-1	284.60
1.1	1.5	M2BAX80MD2	3GBA081340-ASD-1.5	329.58
1.5	2	M2BAX90SB2	3GBA091120-ASD-2	406.13
2.2	3	M2BAX90SLA2	3GBA091010-ASD-3	487.71
3	4	M2BAX100LKA2	3GBA101810-ASD-4	630.37
3.7	5	M2BAX112MB2	3GBA111320-ADD-5	811.60
5.5	7.5	M2BAX132SMA2	3GBA131210-ADD-7.5	996.77
7.5	10	M2BAX132SMB2	3GBA131220-ADD-10	1,172.13
11	15	M2BAX160MLA2	3GBA161410-ADC-15	1,723.49
15	20	M2BAX160MLB2	3GBA161420-ADC-20	2,119.50
18.5	25	M2BAX160MLC2	3GBA161430-ADC-25	2,467.03
22	30	M2BAX180MLA2	3GBA181410-ADC-30	2,826.68
30	40	M2BAX200MLA2	3GBA201410-ADC-40	3,885.85
37	50	M2BAX200MLB2	3GBA201420-ADC-50	4,911.44
45	60	M2BAX225SMA2	3GBA221210-ADC-60	5,877.77
55	75	M2BAX250SMA2	3GBA251210-ADC-75	7,074.29
75	100	M2BAX280SA2	3GBA281110-ADC-100	10,039.39
90	125	M2BAX280SMB2	3GBA281220-ADC-125	11,848.82
110	150	M2BAX315SMA2	3GBA311210-ADC-150	14,882.45
132	175	M2BAX315SMB2	3GBA311220-ADC-175	17,594.56
160	200	M2BAX315SMC2	3GBA311230-ADC-200	21,377.85

MOTORES IEC Y NEMA

Motores IEC de aplicación general en hierro fundido

Modelo M2BAX

Modelo M2BAX - 1800 rpm

[kW]	[HP]	Modelo	Código	Valor referencial unitario USD
4 polos = 1800 r/min				
0.37	0.5	M2BAX71MB4	3GBA072320-ASC-0.5	245.19
0.55	0.75	M2BAX80MA4	3GBA082310-ASC-0.75	262.71
0.75	1	M2BAX80MB4	3GBA082320-ASC-1	291.90
1.1	1.5	M2BAX90SA4	3GBA092110-ASC-1.5	350.02
1.5	2	M2BAX90LA4	3GBA092510-ASC-2	394.56
2.2	3	M2BAX100LB4	3GBA102520-ASD-3	571.27
3	4	M2BAX100LKA4	3GBA102810-ASD-4	659.92
3.7	5	M2BAX112MLA4	3GBA112410-ADD-5	841.15
5.5	7.5	M2BAX132SMA4	3GBA132210-ADD-7.5	1,020.41
7.5	10	M2BAX132MA4	3GBA132310-ADC-10	1,130.39
11	15	M2BAX160MLA4	3GBA162410-ADF-15	1,911.03
15	20	M2BAX160MLB4	3GBA162420-ADC-20	2,151.83
18.5	25	M2BAX180MLA4	3GBA182410-ADC-25	2,493.30
22	30	M2BAX180MLB4	3GBA182420-ADC-30	2,847.38
30	40	M2BAX200MLA4	3GBA202410-ADC-40	4,022.59
37	50	M2BAX225SMA4	3GBA222210-ADC-50	4,783.81
45	60	M2BAX225SMB4	3GBA222220-ADC-60	5,703.22
55	75	M2BAX250SMA4	3GBA252210-ADF-75	7,425.48
75	100	M2BAX 280SA4	3GBA282110-ADC-100	9,765.89
90	125	M2BAX280SMB4	3GBA282220-ADC-125	11,320.89
110	150	M2BAX315SMB4	3GBA312220-ADM-150	14,850.00
132	175	M2BAX315SMB4	3GBA312220-ADC-175	17,688.05
160	200	M2BAX315SMC4	3GBA312230-ADC-200	21,033.19

MOTORES IEC Y NEMA

Motores IEC de aplicación general en hierro fundido

Modelo M2BAX

Modelo M2BAX - 1200 rpm

[kW]	[HP]	Modelo	Código	Valor referencial unitario USD
6 polos = 1200 r/min				
0.37	0.5	M2BAX80MA6	3GBA083310-ASC-0.5	275.84
0.55	0.75	M2BAX80MB6	3GBA083320-ASC-0.75	310.98
0.75	1	M2BAX90SA6	3GBA093110-ASC-1	384.63
1.1	1.5	M2BAX100LKA6	3GBA103810-ASD-1.5	543.00
1.5	2	M2BAX112MLA6	3GBA113410-ASD-2	787.00
2.2	3	M2BAX132SMA6	3GBA133210-ASD-3	958.13
3	4	M2BAX132SMA6	3GBA133210-ASD-4	959.34
3.7	5	M2BAX132SMB6	3GBA133220-ADD-5	1,148.45
5.5	7.5	M2BAX132MLA6	3GBA133410-ADD-7.5	1,371.05
7.5	10	M2BAX160MLA6	3GBA163410-ADC-10	1,836.63
11	15	M2BAX160MLB6	3GBA163420-ADF-15	2,558.31
15	20	M2BAX180MLA6	3GBA183410-ADC-20	2,907.50
18.5	25	M2BAX200MLA6	3GBA203410-ADC-25	3,863.06
22	30	M2BAX200MLB6	3GBA203420-ADC-30	4,243.94
30	40	M2BAX225SMA6	3GBA223210-ADF-40	6,499.68
37	50	M2BAX250SMA6	3GBA253210-ADC-50	7,159.52
45	60	M2BAX280SA6	3GBA283110-ADC-60	9,013.80
55	75	M2BAX280SB6	3GBA283120-ADC-75	10,856.26
75	100	M2BAX315SMA6	3GBA313210-ADC-100	14,745.70
90	125	M2BAX315SMB6	3GBA313220-ADC-125	17,321.07
110	150	M2BAX315SMC6	3GBA313230-ADC-150	21,040.68
132	175	M2BAX315MLA6	3GBA313410-ADC-175	24,384.63

MOTORES IEC Y NEMA

Motores para minería y otros ambientes severos

Severe Duty Mining

Por más de 100 años hemos fabricado motores para brindar a nuestros clientes no solo ahorro de energía, sino también la máxima calidad, seguridad, durabilidad y confiabilidad en motores eléctricos industriales para ambientes severos.

ATRÁS INICIO

MOTORES IEC Y NEMA

Otras familias de motores NEMA

BALDOR • RELIANCE

Gracias a su pericia y a una amplia cartera de productos y servicios para todo el ciclo de vida, ayudamos a los clientes industriales que priorizan la calidad a mejorar su eficiencia energética y productividad.

ATRÁS INICIO

Variadores de velocidad

Los Variadores de velocidad garantizan un arranque suave, evitan las caídas de tensión y ayudan a conseguir importantes ahorros de energía, garantizando que el costo de la inversión se pueda recuperar en unos meses.

Microvariadores de velocidad de ABB

Variadores de velocidad de propósito general de ABB

Variadores de velocidad de ABB para maquinaria

INICIO

VARIADORES DE VELOCIDAD

Microvariadores de velocidad de ABB

ACS150, de 0,37 a 4 kW

Código de pedido ABB Envolvente IP20	Código de tipo ABB	Valor referencial unitario USD
Tensión de alimentación CA monofásica, de 200 a 240 V		
68581940	ACS150-01E-02A4-2	285.00
68581966	ACS150-01E-04A7-2	362.00
68581974	ACS150-01E-06A7-2	424.00
68581982	ACS150-01E-07A5-2	461.00
68581991	ACS150-01E-09A8-2	523.00
Tensión de alimentación CA trifásica, de 200 a 240 V		
68582008	ACS150-03E-02A4-2	256.00
68582016	ACS150-03E-03A5-2	270.00
68582024	ACS150-03E-04A7-2	325.00
68582032	ACS150-03E-06A7-2	381.00
68582041	ACS150-03E-07A5-2	415.00
68582059	ACS150-03E-09A8-2	471.00
Tensión de alimentación CA trifásica, de 380 a 480 V		
68581737	ACS150-03E-01A2-4	291.00
68581745	ACS150-03E-01A9-4	310.00
68581753	ACS150-03E-02A4-4	340.00
68581761	ACS150-03E-03A3-4	392.00
68581788	ACS150-03E-04A1-4	458.00
68581796	ACS150-03E-05A6-4	494.00
68581800	ACS150-03E-07A3-4	560.00
68581818	ACS150-03E-08A8-4	637.00

*) Los valores de potencia nominal e intensidad son válidos tanto para aplicaciones de bombeo y ventilación como para aplicaciones de cargas pesadas.

ATRÁS INICIO

Variadores de velocidad de propósito general de ABB

ACS310, de 0,37 a 22 kW

Código de pedido ABB Envolvente IP20	Código de tipo ABB/ código de pedido para unidades IP20	Valor referencial unitario USD
Tensión de alimentación CA monofásica, de 200 a 240 V		
3AUA0000038701	ACS310-01E-02A4-2	265.00
3AUA0000038843	ACS310-01E-04A7-2	279.00
3AUA0000038844	ACS310-01E-06A7-2	336.00
3AUA0000038845	ACS310-01E-07A5-2	394.00
3AUA0000039071	ACS310-01E-09A8-2	429.00

Variadores de velocidad de propósito general de ABB

ACS310, de 0,37 a 22 kW

Código de pedido ABB Envolvente IP20	Código de tipo ABB/ código de pedido para unidades IP20	Valor referencial unitario USD
Tensión de alimentación CA trifásica, de 200 a 240 V		
3AUA0000039087	ACS310-03E-02A6-2	265.00
3AUA0000039163	ACS310-03E-03A9-2	279.00
3AUA0000039192	ACS310-03E-05A2-2	336.00
3AUA0000039215	ACS310-03E-07A4-2	394.00
3AUA0000039218	ACS310-03E-08A3-2	429.00
3AUA0000039234	ACS310-03E-10A8-2	486.00
3AUA0000039307	ACS310-03E-14A6-2	523.00
3AUA0000039621	ACS310-03E-19A4-2	561.00
3AUA0000039622	ACS310-03E-26A8-2	780.00
3AUA0000039623	ACS310-03E-34A1-2	1,038.00
3AUA0000039624	ACS310-03E-50A8-2	1,353.00

Variadores de velocidad de propósito general de ABB

ACS310, de 0,37 a 22 kW

Código de pedido ABB Envolvente IP20	Código de tipo ABB/ código de pedido para unidades IP20	Valor referencial unitario USD
Tensión de alimentación CA trifásica, de 380 a 480 V		
3AUA0000039625	ACS310-03E-01A3-4	329.00
3AUA0000039626	ACS310-03E-02A1-4	351.00
3AUA0000039627	ACS310-03E-02A6-4	384.00
3AUA0000039628	ACS310-03E-03A6-4	443.00
3AUA0000039629	ACS310-03E-04A5-4	518.00
3AUA0000039630	ACS310-03E-06A2-4	559.00
3AUA0000039631	ACS310-03E-08A0-4	633.00
3AUA0000039632	ACS310-03E-09A7-4	720.00
3AUA0000039633	ACS310-03E-13A8-4	893.00
3AUA0000039634	ACS310-03E-17A2-4	1,065.00
3AUA0000039635	ACS310-03E-25A4-4	1,324.00
3AUA0000039636	ACS310-03E-34A1-4	1,728.00
3AUA0000039637	ACS310-03E-41A8-4	2,015.00
3AUA0000039638	ACS310-03E-48A4-4	2,465.00

VARIADORES DE VELOCIDAD

Variadores de velocidad de ABB para maquinaria

ACS355

ACS480

ACS580 IP21

ACS580 IP55

Opciones de ACS150

Opciones de ACS310 y ACS355

Opciones de ACS480 y ACS580

Variadores de velocidad de ABB para maquinaria

ACS355, de 0,37 a 22 kW

Código de pedido ABB Envolvente IP20	Código de tipo ABB/ código de pedido para unidades IP20	Valor referencial unitario USD
Tensión de alimentación CA monofásica, de 200 a 240 V		
3AUA0000058166	ACS310-01E-02A4-2	338.00
3AUA0000058167	ACS310-01E-04A7-2	430.00
3AUA0000058168	ACS310-01E-06A7-2	503.00
3AUA0000058169	ACS310-01E-07A5-2	548.00
3AUA0000058170	ACS310-01E-09A8-2	621.00

VARIADORES DE VELOCIDAD

Variadores de velocidad de ABB para maquinaria

ACS355, de 0,37 a 22 kW

Código de pedido ABB Envolvente IP20	Código de tipo ABB/ código de pedido para unidades IP20	Valor referencial unitario USD
Tensión de alimentación CA trifásica, de 200 a 240 V		
3AUA0000058171	ACS355-03E-02A4-2	305.00
3AUA0000058172	ACS355-03E-03A5-2	320.00
3AUA0000058173	ACS355-03E-04A7-2	387.00
3AUA0000058174	ACS355-03E-06A7-2	453.00
3AUA0000058175	ACS355-03E-07A5-2	493.00
3AUA0000058176	ACS355-03E-09A8-2	559.00
3AUA0000058177	ACS355-03E-13A3-2	602.00
3AUA0000058178	ACS355-03E-17A6-2	646.00
3AUA0000058179	ACS355-03E-24A4-2	897.00
3AUA0000058180	ACS355-03E-31A0-2	1,194.00
3AUA0000058181	ACS355-03E-46A2-2	1,556.00

VARIADORES DE VELOCIDAD

Variadores de velocidad de ABB para maquinaria

ACS355, de 0,37 a 22 kW

Código de pedido ABB Envolvente IP20	Código de tipo ABB/ código de pedido para unidades IP20	Valor referencial unitario USD
Tensión de alimentación CA trifásica, de 380 a 480 V		
3AUA0000058182	ACS310-03E-01A3-4	366.00
3AUA0000058183	ACS310-03E-02A1-4	389.00
3AUA0000058184	ACS310-03E-02A6-4	426.00
3AUA0000058185	ACS310-03E-03A6-4	493.00
3AUA0000058186	ACS310-03E-04A5-4	576.00
3AUA0000058187	ACS310-03E-06A2-4	621.00
3AUA0000058188	ACS310-03E-08A0-4	704.00
3AUA0000058189	ACS310-03E-09A7-4	800.00
3AUA0000058190	ACS310-03E-13A8-4	992.00
3AUA0000058191	ACS310-03E-17A2-4	1,184.00
3AUA0000058192	ACS310-03E-25A4-4	1,471.00
3AUA0000058193	ACS310-03E-34A1-4	1,919.00
3AUA0000058194	ACS310-03E-41A8-4	2,239.00
3AUA0000058195	ACS310-03E-48A4-4	2,738.00

VARIADORES DE VELOCIDAD

Variadores de velocidad de ABB para maquinaria

ACS480, de 0,75 a 11 kW

Valores nominales*

P_{Ld} (kW)	I_{Ld} (A)	P_{Hd} (kW)	I_{Hd} (A)	Código de pedido ABB Envolvente IP20	Valor referencial unitario USD
Trifásico, U_N = 400 V (rango de 380 a 480 V). Estas especificaciones de potencia son válidas a una tensión nominal de 400 V.					
0.75	2.5	0.55	1.8	ACS480-04_R	453.00
1.1	3.1	0.75	2.6	ACS480-04_R2	474.00
1.5	3.8	1.1	3.3	ACS480-04_R3	547.00
2.2	5.3	1.5	4	ACS480-04_R4	595.00
3	6.8	2.2	5.6	ACS480-04_R5	651.00
4	8.9	3	7.2	ACS480-04_R6	740.00
5.5	12	4	9.4	ACS480-04_R7	866.00
7.5	16.2	5.5	12.6	ACS480-04_R8	1,024.00
11	23.8	7.5	17	ACS480-04_R9	1,257.00
15	30.5	11	25	ACS480-04_R10	1,606.00
18.5	36	15	32	ACS480-04_R11	1,919.00
22	42.8	18.5	38	ACS480-04_R12	2,296.00
22	48	22	45	ACS480-04_R13	2,720.00

Para obtener más información técnica, véase el catálogo del ACS480 (3AUA0000230792 ES)

ATRÁS INICIO

VARIADORES DE VELOCIDAD

Variadores de velocidad de ABB para maquinaria

ACS580, de 0,75 a 500 kW

Tipo y tensiones con grado de protección IP21

P_N (kW)	I_N (A)	P_{Ld} (kW)	I_{Ld} (A)	P_{Hd} (kW)	I_{Hd} (A)	$I_{máx}$ (A)	Código de pedido ABB	Valor referencial unitario S/
Trifásico, U_N = 230 V (rango de 208 a 240 V). Estas especificaciones de potencia son válidas a una tensión nominal de 230 V.								
0.75	4.7	0.75	4.6	0.55	3.5	6.3	74613356	1,305.00
1.1	6.7	1.1	6.6	0.75	4.6	8.9	74613357	1,532.00
1.5	7.6	1.5	7.5	1.1	6.6	11.9	74613358	1,615.00
3	12	3	11.8	2.2	7.5	14.3	74613359	1,754.00
4	16.9	4	16.7	3	10.6	22.6	74613360	1,989.00
5.5	24.5		24.2	4	16.7	32.7	74613361	2,312.00
7.5	31.2	7.5	30.8	5.5	24.2	43.6	74613362	2,844.00
11	46.7	11	46.2	7.5	30.8	62.4	74613363	3,506.00
15	60	15	59.4	11	46.2	83.2	74613364	4,306.00
22	89	22	88	18.5	74.8	135	74613365	6,447.00
30	115	30	114	22	88	158	74613366	7,538.00
37	144	37	143	30	114	205	74613367	12,404.00
45	171	45	169	37	143	257	74613368	15,120.00
55	213	55	211	45	169	304	74613369	18,369.00
75	276	75	273	55	211	380	74613370	20,812.00

VARIADORES DE VELOCIDAD

Variadores de velocidad de ABB para maquinaria

ACS580, de 0,75 a 500 kW

Tipo y tensiones con grado de protección IP21

P_N (kW)	I_N (A)	P_{Ld} (kW)	I_{Ld} (A)	P_{Hd} (kW)	I_{Hd} (A)	$I_{máx}$ (A)	Código de pedido ABB	Valor referencial unitario S/
Trifásico, U_N = 400 V (rango de 380 a 480 V). Estas especificaciones de potencia son válidas a una tensión nominal de 400 V.								
0.75	2.6	2.5	0.75	1.8	0.55	3.2	74612837	755.00
1.1	3.3	3.1	1.1	2.6	0.75	4.7	74612838	795.00
1.5	4	3.8	1.5	3.3	1.1	5.9	74612839	931.00
2.2	5.6	5.3	2.2	4	1.5	7.2	74612840	983.00
3	7.2	6.8	3	5.6	2.2	10.1	74612841	1,069.00
4	9.4	8.9	4	7.2	3	13	74612842	1,206.00
5.5	12.6	12	5.5	9.4	4	14.1	74612843	1,403.00
7.5	17	16.2	7.5	12.6	5.5	22.7	74612844	1,618.00
11	25	24	11	17	7.5	30.6	74612845	1,938.00
15	32	30	15	25	11	44.3	74612846	2,417.00
18.5	38	36	18.5	32	15	56.9	74612847	2,790.00
22	45	43	22	38	18.5	67.9	74612848	3,213.00
30	62	58	30	45	22	76	74612849	3,461.00
37	73	68	37	61	30	104	74612850	4,214.00
45	88	83	45	72	37	122	74612851	5,177.00

VARIADORES DE VELOCIDAD

Variadores de velocidad de ABB para maquinaria

ACS580, de 0,75 a 500 kW

Tipo y tensiones con grado de protección IP21

P_N (kW)	I_N (A)	P_{Ld} (kW)	I_{Ld} (A)	P_{Hd} (kW)	I_{Hd} (A)	$I_{máx}$ (A)	Código de pedido ABB	Valor referencial unitario S/
55	106	100	55	87	45	148	74612852	5,860.00
75	145	138	75	105	55	178	74612853	6,725.00
90	169	161	90	145	75	247	74612854	8,851.00
110	206	196	110	169	90	287	74612855	10,708.00
132	246	234	132	206	110	350	74612856	12,734.00
160	293	278	160	246*	132	418	74612857	15,174.00
200	363	345	200	293	160	498	74612858	18,678.00
250	430	428	250	363**	200	545	74612859	22,964.00
250	505	485	250	361	200	560	74613038	26,879.00
315	585	575	315	429	250	730	74613039	31,897.00
355	650	634	355	477	250	730	74613040	35,835.00
400	725	715	400	566	315	1020	74613041	39,135.00
450	820	810	450	625	355	1020	74613042	42,130.00
500	880	865	500	725***	400	1100	74613043	45,154.00

Para obtener más información técnica, véase el catálogo del ACS580 (3AUA0000165712 ES)

VARIADORES DE VELOCIDAD

Variadores de velocidad de ABB para maquinaria

ACS580, de 0,75 a 500 kW

Tipo y tensiones con grado de protección IP55

P_N (kW)	I_N (A)	P_{Ld} (kW)	I_{Ld} (A)	P_{Hd} (kW)	I_{Hd} (A)	$I_{máx}$ (A)	Código de pedido ABB	Valor referencial unitario S/
Trifásico, U_N = 400 V (rango de 380 a 480 V). Estas especificaciones de potencia son válidas a una tensión nominal de 400 V.								
0.75	2.6	2.5	0.75	1.8	0.55	3.2	74612908	795.00
1.1	3.3	3.1	1.1	2.6	0.75	4.7	74612909	837.00
1.5	4	3.8	1.5	3.3	1.1	5.9	74612910	980.00
2.2	5.6	5.3	2.2	4	1.5	7.2	74612911	1,035.00
3	7.2	6.8	3	5.6	2.2	10.1	74612912	1,125.00
4	9.4	8.9	4	7.2	3	13	74612913	1,269.00
5.5	12.6	12	5.5	9.4	4	14.1	74612914	1,477.00
7.5	17	16.2	7.5	12.6	5.5	22.7	74612915	1,703.00
11	25	24	11	17	7.5	30.6	74612916	2,041.00
15	32	30	15	25	11	44.3	74612917	2,546.00
18.5	38	36	18.5	32	15	56.9	74612918	2,938.00
22	45	43	22	38	18.5	67.9	74612919	3,383.00

VARIADORES DE VELOCIDAD

Variadores de velocidad de ABB para maquinaria

ACS580, de 0,75 a 500 kW

P_N (kW)	I_N (A)	P_{Ld} (kW)	I_{Ld} (A)	P_{Hd} (kW)	I_{Hd} (A)	$I_{máx}$ (A)	Código de pedido ABB	Valor referencial unitario S/
30	62	58	30	45	22	76	74612920	3,645.00
37	73	68	37	61	30	104	74612921	4,438.00
45	88	83	45	72	37	122	74612922	5,452.00
55	106	100	55	87	45	148	74612923	6,171.00
75	145	138	75	105	55	178	74612925	7,082.00
90	169	161	90	145	75	247	74612926	9,322.00
110	206	196	110	169	90	287	74612927	11,277.00
132	246	234	132	206	110	350	74612928	13,433.00
160	293	278	160	246*	132	418	74612929	15,972.00
200	363	345	200	293	160	498	74612930	19,671.00
250	430	428	250	363**	200	545	74612931	24,184.00

Para obtener más información técnica, véase el catálogo del ACS580 (3AUA0000165712 ES)

Variadores de velocidad de ABB para maquinaria

Opciones

Opciones del ACS150

Código de pedido ABB		Valor referencial unitario USD
Kits de envolvente NEMA 1		
68566398	Kit de envolvente NEMA 1 para protección de los dedos y contra la suciedad y el polvo, disponible para tamaños de bastidor R0 a R2	26.00

Variadores de velocidad de ABB para maquinaria

Opciones

Opciones del ACS150

Código de pedido ABB		Valor referencial unitario USD
Filtros EMC		
68902371	Compatibilidad con las categorías C1 y C2, monofásico, de 0,37 kW	45.00
68902401	Compatibilidad con las categorías C1 y C2, monofásico, de 0,75 a 1,1 kW	51.00
68902410	Compatibilidad con las categorías C1 y C2, monofásico, de 1,5 a 2,2 kW	57.00
68902495	Compatibilidad con las categorías C1 y C2, trifásico, de 0,37 a 4,0 kW	97.00

Variadores de velocidad de ABB para maquinaria

Opciones

Opciones del ACS150

Código de pedido ABB		Valor referencial unitario USD
Filtros de baja intensidad de fuga		
3AUA0000050644	Los filtros de baja intensidad de fuga son ideales para instalaciones que requieran dispositivos diferenciales residuales (DDR) y en los que la intensidad de fuga deba ser inferior a 30 mA	156.00
3AUA0000050645		207.00

Variadores de velocidad de ABB para maquinaria

Opciones

Opciones del ACS150

Código de pedido ABB		Valor referencial unitario USD
Herramientas informáticas y adaptadores		
68566380	FlashDrop es una potente herramienta de tamaño compacto que permite seleccionar y ajustar parámetros de forma rápida y fácil. Ofrece la posibilidad de ocultar los parámetros seleccionados a fin de proteger la maquinaria	1,873.00

Productos importados bajo pedido

Variadores de velocidad de ABB para maquinaria

Opciones

Opciones del ACS310 y ACS355

Código de pedido ABB		ACS310	ACS355	Valor referencial unitario USD
Potenciómetro y paneles de control				
68566282	Potenciómetro integrado para ajuste de velocidad del motor.		●	40.00
64739000	Panel de control básico con pantalla numérica y botones grandes.	●	●	83.00
64691473	Panel de control auxiliar con asistentes de puesta en marcha y diagnóstico. Incorpora una pantalla multilingüe y un reloj en tiempo real.	●	●	293.00
68294673	Kit de montaje del panel de control, permite montar el panel de control en la puerta del armario.	●	●	44.00
68829593	Kit de montaje del panel de control con envolvente IP66, permite montar el panel de control en la puerta del armario.	●	●	67.00
3AUA0000013086	Kit de montaje del soporte del panel de control. Incluye una plataforma para el panel que permite desmontarlo del mismo modo que un panel montado en el convertidor.	●	●	198.00

Variadores de velocidad de ABB para maquinaria

Opciones

Opciones del ACS310 y ACS355

Código de pedido ABB		ACS310	ACS355	Valor referencial unitario USD
Módulos de ampliación				
68566355	Módulo de la interfaz del encoder de pulsos.		●	131.00
3AUA0000031854	Módulo de ampliación de salidas de relé. El módulo opcional MREL-01 ofrece tres salidas de relé adicionales que pueden configurarse para distintas funciones con parámetros.	●	●	113.00
3AUA0000059808	Módulo de alimentación auxiliar.		●	125.00

Variadores de velocidad de ABB para maquinaria

Opciones

Opciones del ACS310 y ACS355

Código de pedido ABB		ACS310	ACS355	Valor referencial unitario USD
Módulos adaptadores de bus de campo				
68469376	Protocolo CANopen®		●	205.00
68469325	Protocolo PROFIBUS DP		●	308.00
68469341	Protocolo DeviceNet™		●	455.00
68469881	Protocolo EIA-485/Modbus RTU		●	81.00
68469422	Protocolo PROFInet, Ethernet/IP, Modbus TCP		●	264.00
3AUA0000037539	Protocolo LonWorks®		●	455.00
3AUA0000072069	Protocolo EtherCAT®		●	455.00

Variadores de velocidad de ABB para maquinaria

Opciones

Opciones del ACS310 y ACS355

Código de pedido ABB		ACS310	ACS355	Valor referencial unitario USD
Herramientas informáticas, herramientas de configuración y adaptadores				
64532871	DriveWindow Light es un programa informático que facilita la puesta en marcha y la monitorización del variador de velocidad. Incluye de serie un cable RS-232 para conectar el convertidor al ordenador.	●	●	219.00
68566380	FlashDrop es una potente herramienta manual que se utiliza para ajustar los parámetros del variador de velocidad de forma rápida y sencilla. La herramienta FlashDrop carga los parámetros del variador directamente en variadores sin alimentación y permite almacenar hasta 20 conjuntos diferentes de parámetros.	●	●	1,873.00

Variadores de velocidad de ABB para maquinaria

Opciones

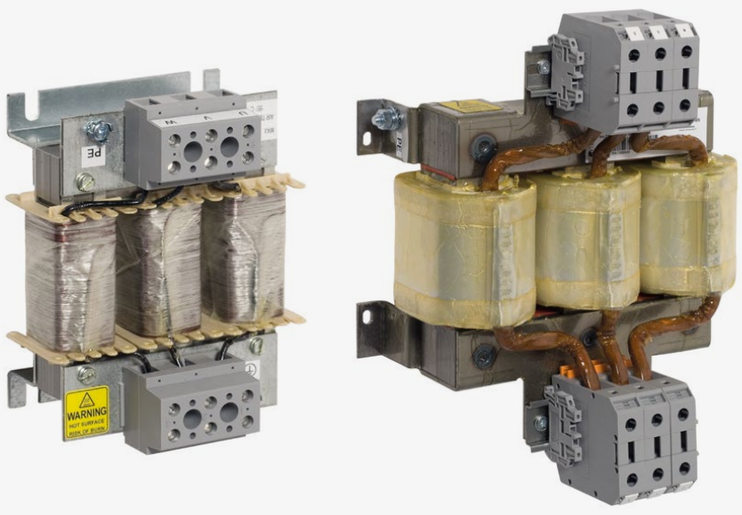

Opciones del ACS310 y ACS355

Código de pedido ABB		ACS310	ACS355	Valor referencial unitario USD
Reactancias de entrada				
68418500	Compatibilidad con unidades monofásicas, 200 a 240 V, de 0,37 kW		●	45.00
68418518	Compatibilidad con unidades monofásicas, 200 a 240 V, de 0,75 kW		●	48.00
68418526	Compatibilidad con unidades monofásicas, 200 a 240 V, de 1,1 a 1,5 kW		●	62.00
68418534	Compatibilidad con unidades monofásicas, 200 a 240 V, de 2,2 kW		●	85.00
68711185	Compatibilidad con unidades trifásicas, 200 a 240 V, de 0,37 kW Compatibilidad con unidades trifásicas, 380 a 480 V, de 0,37 a 1,1 kW	●	●	161.00

Variadores de velocidad de ABB para maquinaria

Opciones

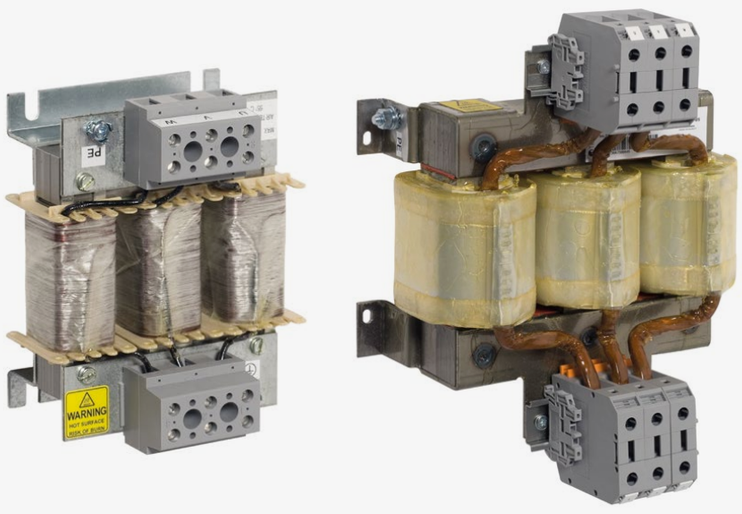

Opciones del ACS310 y ACS355

Código de pedido ABB		ACS310	ACS355	Valor referencial unitario USD
68711193	Compatibilidad con unidades trifásicas, 200 a 240 V, de 0,55 kW Compatibilidad con unidades trifásicas, 380 a 480 V, de 1,5 a 3 kW	●	●	229.00
68711215	Compatibilidad con unidades trifásicas, 200 a 240 V, de 0,75 a 1 kW Compatibilidad con unidades trifásicas, 380 a 480 V, de 4 a 5,5 kW	●	●	293.00
68711231	Compatibilidad con unidades trifásicas, 200 a 240 V, de 1,5 a 4 kW Compatibilidad con unidades trifásicas, 380 a 480 V, de 7,5 a 11 kW	●	●	308.00
68711240	Compatibilidad con unidades trifásicas, 380 a 480 V, de 15 kW	●	●	518.00
68711266	Compatibilidad con unidades trifásicas, 200 a 240 V, de 5,5 a 11 kW Compatibilidad con unidades trifásicas, 380 a 480 V, de 18,5 a 22 kWkW	●	●	646.00

Variadores de velocidad de ABB para maquinaria

Opciones

Opciones del ACS310 y ACS355

Código de pedido ABB		ACS310	ACS355	Valor referencial unitario USD
Reactancias de salida				
64324063	Compatibilidad con unidades monofásicas, 200 a 240 V, hasta 0,75 kW Compatibilidad con unidades trifásicas, 200 a 240V, hasta 0,75 kW Compatibilidad con unidades trifásicas, 380 a 480 V, hasta 1,1 kW	●	●	177.00
64324080	Compatibilidad con unidades monofásicas, 200 a 240 V, de 1,1 a 2,2 kW Compatibilidad con unidades trifásicas, 200 a 240 V, de 1,1 a 2,2 kW Compatibilidad con unidades trifásicas, 380 a 480 V, de 1,5 a 2,2 kW	●	●	215.00
61445412	Compatibilidad con unidades trifásicas, 200 a 240 V, de 3 a 4 kW Compatibilidad con unidades trifásicas, 380 a 480 V, de 3 a 7,5kW	●	●	672.00
61445439	Compatibilidad con unidades trifásicas, 200 a 240 V, de 5,5 a 7,5 kW Compatibilidad con unidades trifásicas, 380 a 480 V, de 11 a 18,5 kW	●	●	860.00
61445455	Compatibilidad con unidades trifásicas, 200 a 240 V, de 11 kW Compatibilidad con unidades trifásicas, 380 a 480 V, de 22 kW	●	●	1,048.00

Variadores de velocidad de ABB para maquinaria

Opciones

Opciones del ACS310 y ACS355

Código de pedido ABB		ACS310	ACS355	Valor referencial unitario USD
Resistencias de frenado*				
68691770	Compatibilidad con unidades monofásicas, 200 a 240 V, hasta 2,2 kW Compatibilidad con unidades trifásicas, 200 a 240 V, hasta 2,2 kW		●	241.00
68569311	Compatibilidad con unidades trifásicas, 380 a 480 V, hasta 2,2kW		●	230.00
68691796	Compatibilidad con unidades trifásicas, 200 a 240 V, de 3 y 4kW		●	268.00
68455685	Compatibilidad con unidades trifásicas, 380 a 480 V, de 3 a 7,5kW		●	284.00
68897921	Compatibilidad con unidades trifásicas, 380 a 480 V, de 11 kW		●	405.00
3AUA0000023613	Compatibilidad con unidades trifásicas, 200 a 240 V, de 5,5 a 11 kW Compatibilidad con unidades trifásicas, 380 a 480V, de 15 a 22 kW		●	907.00

Variadores de velocidad de ABB para maquinaria

Opciones

Opciones del ACS480 y ACS580

Código de pedido ABB		ACS480	ACS580	Valor referencial unitario USD
Paneles de control				
3AUA0000064884	Panel de control asistente, suministrado de serie con los variadores de velocidad ACS580 y ACS480 si no se selecciona otra opción de panel de control. Incluye asistentes de puesta en marcha y diagnóstico, una pantalla multilingüe y un reloj en tiempo real	●	●	183.00
3AUA0000088311	Panel de control asistente alternativo al panel de control de serie ACS-AP-S. Además de las funciones normales, el panel de control ofrece compatibilidad con los variadores de velocidad ACS880	●	●	269.00
3AXD50000025965	Panel de control asistente con interfaz Bluetooth. Ofrece compatibilidad con los variadores de velocidad ACS880	●	●	269.00

Variadores de velocidad de ABB para maquinaria

Opciones

Opciones del ACS480 y ACS580

Código de pedido ABB		ACS480	ACS580	Valor referencial unitario USD
3AXD50000010763	Combinación del adaptador panel bus y del kit de la plataforma del panel, que permite montar el panel de control en la puerta del armario		●	81.00
3AXD50000048730	Combinación de la cubierta ciega con conector RJ45 y el kit de la plataforma del panel, que permite montar el panel de control en la puerta del armario	●		73.00
3AUA0000108878	Plataforma de montaje del panel de control (empotrado)	●	●	349.00
3AXD50000009374	Plataforma de montaje del panel de control (en superficie)	●	●	51.00
3AXD50000004419	Adaptador panel bus		●	59.00

Variadores de velocidad de ABB para maquinaria

Opciones

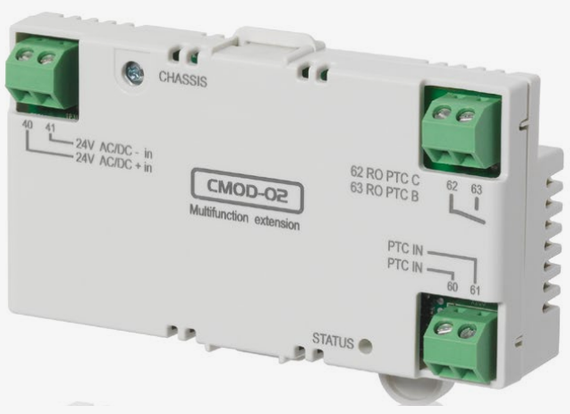

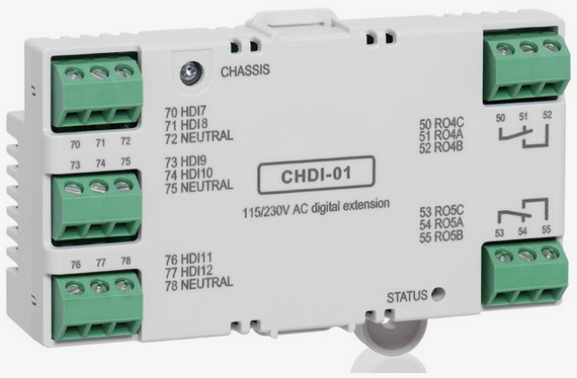

Opciones del ACS480 y ACS580

Código de pedido ABB		ACS480	ACS580	Valor referencial unitario USD
Módulo de ampliación de entradas/salidas				
3AXD50000004420	2 x RO, 1 x DO y alimentación externa 24 V CA y CC		●	213.00
3AXD50000004418	Interfaz PTC aislada y alimentación externa 24 V CA y CC		●	213.00
3AXD50000004431	Seis entradas 115/230 V AC digitales y dos salidas de relé		●	293.00

Variadores de velocidad de ABB para maquinaria

Opciones

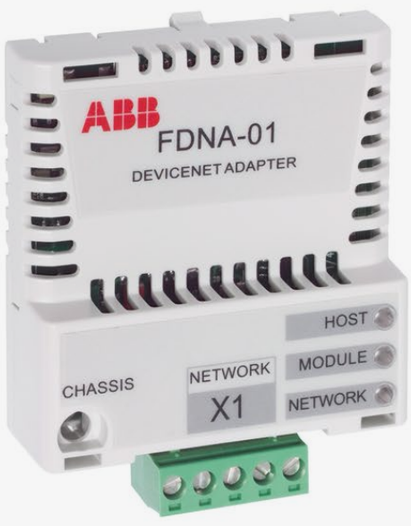

Código de pedido ABB		ACS480	ACS580	Valor referencial unitario USD
Módulos adaptadores de bus de campo[1]				
68469341	Protocolo DeviceNetTM	●	●	455.00
68469325	Protocolo PROFIBUS DP	●	●	308.00
68469376	Protocolo CANopen®	●	●	205.00
3AUA0000094512	Protocolo ControlNet	●	●	770.00
3AUA0000072069	Protocolo EtherCAT®	●	●	455.00
3AUA0000031336	Modbus/RTU	●	●	205.00
3AUA0000072120	Protocolo Ethernet POWERLINK	●	●	455.00
3AXD50000192786	Protocolo EtherNet/IP con hub integrado	●	●	330.00
3AXD50000049964	Protocolo Modbus/TCP con hub integrado	●	●	308.00
3AXD50000192779	Protocolo PROFINET con hub integrado	●	●	455.00
3AUA0000089109	Protocolo EtherNet/IP, Modbus/TCP, PROFINET IO	●	●	770.00

Variadores de velocidad de ABB para maquinaria

Opciones

Opciones del ACS480 y ACS580

Código de pedido ABB		ACS480	ACS580	Valor referencial unitario USD
Herramientas informáticas, herramientas de configuración y adaptadores				
Descarga gratuita en abb.com/drives	Herramienta de PC Drive Composer para la puesta en marcha, configuración, monitorización y ajuste de procesos. La herramienta de PC se conecta al panel a través de una interfaz USB.	●	●	-
3AUA0000108087	Drive Composer pro ofrece las mismas funciones estándar que la versión gratuita y algunas características adicionales, como diagramas gráficos de control. La herramienta ofrece posibilidades de monitorización rápida de varias señales de distintos variadores de velocidad a través del panel bus. También se incluyen funciones completas de copia de seguridad y restauración.	●	●	2,494.00

Variadores de velocidad de ABB para maquinaria

Opciones

Opciones del ACS480 y ACS580

Código de pedido ABB		ACS480	ACS580	Valor referencial unitario USD
Herramientas informáticas, herramientas de configuración y adaptadores				
3AXD50000019865	El adaptador de configuración en frío proporciona una interfaz de comunicación para convertidores de frecuencia sin alimentación. El adaptador permite el aislamiento de seguridad de la alimentación de la comunicación serie y la tarjeta de control. La alimentación se suministra a través de un puerto USB del PC.	●	●	836.00

Variadores de velocidad de ABB para maquinaria

Opciones

Código de pedido ABB		ACS480	ACS580	Valor referencial unitario USD
Unidades de frenado				
	Los bastidores del ACS580 R1, R2 y R3 y los bastidores del ACS480 R1, R2, R3 y R4 se suministran con choppers de frenado integrados de serie. Otras unidades pueden utilizar choppers y resistencias de frenado externos o unidades externas que integran el chopper y la resistencia de frenado.			
	Las referencias de las resistencias de frendado están listadas en los manuales. Asegúrese de dimensionarlas correctamente.	●	●	
64102931	Chopper de frenado y resistencia integrados. Resistencia de 10,5 Ω, potencia de salida continua de 7 kW; la potencia de salida máxima durante 20 s es de 42 kW para unidades de 380 a 480 V.		●	1 039.00

Red de canales de comercialización a nivel nacional

Nivel Nacional Lima

Nivel Nacional Zona Norte

Nivel Nacional Zona Sur

INICIO

RED DE CANALES DE COMERCIALIZACIÓN A NIVEL NACIONAL

Lima

Distribución de Productos de Baja Tensión

ACCESORIOS REYCEL S.R.L.
Av. Argentina Nº5954, Callao
Teléf. 561 2454
Cel. 998 189 282 / 998 188 034
www.accesoriosreycel.com.pe
reycel@accesoriosreycel.com.pe

ARDILES IMPORT S.A.C.
Sta. María Nº230, Ate
Teléf. (+51 1) 319 0660
www.ardilesimport.com
ventas@ardilesimport.com

CHANG COMMERCIAL S.A.C.
Prolongación Parinacochas Nº1560
Of. 24 , La Victoria
Teléf. 473 1393 / 473 4740 /
473 0281
WhatsApp: 998 353 339
www.changcommercial.com
ventasenlinea@changcommercial.com

EISEN KOLLER S.R.L.
Av. Separadora Industrial Nº2981,
Mayorazgo, Ate
Teléf. (+511) 348 8885
www.grupokoller.com.pe
ventas@grupokoller.com.pe

ELECTRO ARTEAGA S.R.L.
Av. Franklin D. Roosevelt Nº389,
El Cercado de Lima
Teléf. (+511) 427 5422
www.earteaga.pe
ventas@earteaga.pe

GLOBALTEC S.A.C.
Jr. Niquel Nº240
Urb. Ind. Infantas, Los Olivos
Teléf. 202 4090
www.globaltec.com.pe
ventas@globaltec.com.pe

GRAMSA DISTRIBUIDORA S.A.C.
Psje. Asturias 162, Pueblo Libre
Teléf. 518-6600 Anexo: 107
Cel. (+51) 995621542
RPC: 967 789 222
www.gramsa.com.pe
ventas@gramsa.com.pe

HANDEL WELT S.A.C.
Av. Oscar R. Benavides,
Ex Colonial Nº1617, Lima
Teléf. 334 4700
www.handel-welt.com
ventas@handel-welt.com

Sucursal
Jr. Bambas 405, Lima 01
Teléf. 428 6292
www.handel-welt.com
ventas@handel-welt.com

INDUSTRIAL COMERCIAL SANTA ADELAIDA
Av. Colonial Nº2479,
El Cercado de Lima
Teléf. (+51 1) 611 6868
www.icsa.com.pe
ventas@icsa.com.pe

ATRÁS INICIO

RED DE CANALES DE COMERCIALIZACIÓN A NIVEL NACIONAL

Lima

Distribución de Productos de Baja Tensión

INVESUX S.R.L.
Av. Alfredo Mendiola N°5155
Los Olivos, Lima
Teléf. 719 7760 / 522 4630
www.invesux.pe
ventas@invesux.pe

Sucursal Centro de Lima
Av. Guillermo Dansey Nº. 436
Tienda Nº2094
C.C. Plaza Ferretero, 2do. Nivel.
Teléf. 765 9670
Cel. 999 604 724
ventascentro@invesux.pe

MEGA ELECTRIC COMPANY EIRL.
Jirón Azángaro N°999
Centro de Lima
Ref. cruce con Bambas
Teléf. 426 5696
www.meclatam.com
contacto@meclatam.com

OMEGA POWER S.A.C.
Av. Elmer Faucett Nº2293
Bellavista, Callao
Teléf. 373 5446 / 373 5447
www.omegapower.com.pe
administracion@omegapower.com.pe
ymoncada@omegapower.com.pe

PROMOTORES ELECTRICOS S.A. (PROMELSA)
Av. Nicolás Arriola Nº889,
Urb. Santa Catalina, La Victoria
Teléf. 712 5500 / 712 5555
www.promelsa.com.pe
promotores@promelsa.com.pe

Sucursal Dansey
Av. Guillermo Dansey 1094, Lima
Teléf. 715 4200

Sede Miraflores
Av. Roosevelt Nº5975
(Ex República de Panamá), Miraflores.
Teléf. 719 4920

Outlet
Jr. Raul Porras Barrenechea Nº1982, Urb.
Chacraríos, Cercado de Lima.
Teléf. 337 6842

ROAL ELECTRIC S.A.C.
Calle Robert Fulton 141
Ate-Lima
Teléf. 3261244
Cel. 998 353 618
facebook.com/Roal-Electric-101850271555491
ventas@roalelectric.com

STORE TECH E.I.R.L.
Av. Argentina Nº. 523 Tda. A24
Centro Comercial Acoprom,
Lima
Teléf. 776 1856
Cel. 998 327 999
www.storetech.pe
j.yzarra@storetech.com.pe

RED DE CANALES DE COMERCIALIZACIÓN A NIVEL NACIONAL

Lima

Distribución de Productos de Baja Tensión

TECNOLOGIA HOYOS S.R.L.
AV. Franklin Roosevelt Nº377-379,
Lima
Teléf. (+511) 428 4184
www.hoyos.pe
ventas@hoyos.pe

VELAX S.A.
Av. Camino del Inca Nº222,
Chorrillos
Teléf. (+511) 254 4444
Cel. (+511) 942 168 917
www.velax.com.pe
ventas@velax.com.pe

RED DE CANALES DE COMERCIALIZACIÓN A NIVEL NACIONAL

Lima

Distribución de Productos de Baja Tensión Canal Retail-Distribuidores Ferreteros

ARDILES IMPORT S.A.C.
Sta. María Nº230 Ate,
Teléf. (+51 1) 319 0660
www.ardilesimport.com
ventas@ardilesimport.com

CHANG COMMERCIAL S.A.C.
Prolongación Parinacochas Nº1560 Of. 24, La Victoria
Teléf. 473 1393 / 473 4740 / 473 0281
WhatsApp: 998 353 339
www.changcommercial.com
ventasenlinea@changcommercial.com

DISTRIBUIDORA INCORESA S.A.
Av. Santa Bernardita Nº024-034
El Cercado de Lima
Teléf. (+51 1) 619 7373.
www.incoresa.com.pe
ventas@incoresa.com.pe

EISEN KOLLER S.R.L.
Av. Separadora Industrial Nº2981,
Mayorazgo, Ate
Teléf. (+511) 348 8885
www.grupokoller.com.pe
ventas@grupokoller.com.pe

ELECTRO ARTEAGA S.R.L.
Av. Franklin D. Roosevelt Nº389,
El Cercado de Lima
Teléf. +51 1 4275422
www.earteaga.pe
ventas@earteaga.pe

GRAMSA DISTRIBUCIONES
Asturias Nº162, Pueblo Libre
Teléf. (+51) 995 621 542
www.gramsa.com.pe
ventas@gramsa.com.pe

INDUSTRIAL COMERCIAL SANTA ADELAIDA
Av. Colonial Nº2479 El Cercado,
Teléf. (+51 1) 611 6868
www.icsa.com.pe
ventas@icsa.com.pe

OMEGA POWER S.A.C.
Lima
Av. Elmer Faucett Nº2293
Bellavista, Callao
Teléf. 373 5446 / 373 5447
www.omegapower.com.pe
administracion@omegapower.com.pe
ymoncada@omegapower.com.pe

TECNOLOGIA HOYOS S.R.L.
AV. Franklin Roosevelt Nº377-379,
Lima
Teléf. (+51 1) 428 4184
www.hoyos.pe
ventas@hoyos.pe

VELAX S.A.
Av. Camino del Inca Nº222,
Chorrillos
Teléf. (+51 1) 254 4444
Cel. (+51 1) 942 168 917
www.velax.com.pe
ventas@velax.com.pe

ATRÁS INICIO

RED DE CANALES DE COMERCIALIZACIÓN A NIVEL NACIONAL

Lima

Distribución de Productos de Instalación en Baja Tensión

PROMOTORES ELECTRICOS S.A. (PROMELSA)
Av. Nicolás Arriola Nº889,
Urb. Santa Catalina, La Victoria
Teléf. 712 5500 / 712 5555
www.promelsa.com.pe
promotores@promelsa.com.pe

Sucursal Dansey
Av. Guillermo Dansey 1094,
Lima
Teléf. 715 4200

Sede Miraflores
Av. Roosevelt 5975
(Ex República de Panamá),
Miraflores.
Teléf. 719 4920

Outlet
Jr. Raul Porras Barrenechea 1982
Urb. Chacraríos, Cercado de Lima.
Teléf. 337 6842

RED DE CANALES DE COMERCIALIZACIÓN A NIVEL NACIONAL

Lima

Distribución de KNX

INTTECIN
Av. Universitaria Nº6116,
Centro Empresarial of. K21,
Los Olivos
Cel. 932 405 970/ 932 592 336
www.inttecin.com
proyectos@inttecin.com

RED DE CANALES DE COMERCIALIZACIÓN A NIVEL NACIONAL

Lima

Distribución de productos de media tensión

ADVANCE ELECTRICAL ENGINEERING SOLUTIONS S.A.C. (AEES S.A.C.)
Mz B, Lt. 24 - A,
Sagrado Corazón de Jesús, SMP Teléf. 624 4982
Cel. 948 615 905
www.aees.com.pe
ventas@aees.com.pe

ANDET S.A.C
Av. del Pinar N° 180 int. 202,
Urb. Chacarilla del Estanque,
Santiago de Surco
Teléf. 467 7380
Cel. 949 580 130
www.andetperu.com
ventas@andetperu.com

EQUIPOS ELECTROINDUSTRIALES S.A.
Av. San Luis Nº1986-308, San Borja
Teléf. 715 1168/715 1170
Cel. 993 505 355
www.elecinperu.com
ventas@elecinsa.com

SIGELEC S.A.C.
Av. Oscar R. Benavides Nº5289,
Callao
Teléf. 717 4200
Cel. 993 026 932
www.sigelec.com.pe
ventas@sigelec.com.pe
drosales@sigelec.com.pe

SENERGY SERVICIOS EN ENERGIA S.A.C.
Mza. L, Lote. 09, Sec. 02, Grupo 18,
Villa El Salvador
Teléf. 288 0093
www.senergyperu.com
ventas@senergyperu.com

RED DE CANALES DE COMERCIALIZACIÓN A NIVEL NACIONAL

Lima

Distribución de Productos de Instalación en Media Tensión

OMEGA POWER S.A.C.
Av. Elmer Faucett Nº2293
Bellavista, Callao
Teléf. 373 5446 / 373 5447
www.omegapower.com.pe
administracion@omegapower.com.pe
ymoncada@omegapower.com.pe

RED DE CANALES DE COMERCIALIZACIÓN A NIVEL NACIONAL

Lima

Distribución de UPS

AREQUISA SERVICIOS S.A.C.
Jr. Carlos Augusto Salaverry Nº610,
Magdalena del Mar
Teléf. 383-7558 / 373-2226
Cel. 979 700 954
www.arequisa-servicios.com
ventas@arequisa-servicios.com
sat@ arequisa-servicios.com

GERER L'ENERGIE S.A.C.
Av. Abel B Du Petit Thouars
Urb. Santa Cruz Nº3735/ 3725
San Isidro
Teléf. 6357 621 / 635 7711
www.gererlenergie.com
glenergie@gererlenergie.com

Taller y Almacenes
Calle Los Naranjos, Mz A, Lote 10, Urb.
Canto Grande,
San Juan de Lurigancho

KOLFF S.A.C.
Av. Andrés Aramburú Nº511,
San Isidro
Teléf. 208 9170
www.kolff.com.pe
info@kolff.com.pe

PERTEL DE PERU S.A.C.
Calle Mariscal Andres de Santa Cruz
Nº 234, San Luis
Teléf. 326 7755
Cel. 980 525 957
www.pertel.pe
clientes@pertel.pe

RED DE CANALES DE COMERCIALIZACIÓN A NIVEL NACIONAL

Lima

Distribución de motores IEC

ELECTRO ARTEAGA S.R.L
Av. Franklin Roosevelt 389,
Cercado de Lima,
Teléf. 427 5422
www.earteaga.pe
ventas@earteaga.pe

GRAMSA DISTRIBUIDORA S.A.C.
Psje. Asturias Nº162,
Pueblo Libre
Teléf. 518 6600 Anexo: 107
RPC: 967789222
www.gramsa.com.pe
ventas@gramsa.com.pe

HANDEL WELT S.A.C.
Av. Oscar R. Benavides,
Ex Colonial Nº1617, Lima
Teléf. 334 4700
www.handel-welt.com
ventas@handel-welt.com

Sucursal Centro de Lima
Jr. Bambas 405, Lima
Teléf. 428 6292

Sucursal Azángaro
Jr. Azangaro Nº1005, Lima
Cel. 981 181 514/ 994 101 145
servicios.eq@handel-welt.com

MAB INGENIERIA Y PROYECTOS SAC
Jr. Joaquin Capelo N° 3032,
Lima
Teléf. (+51 1) 565 6273
Cel. (+51 1) 991 472 833/
944 987 937
www.mabinprosac.com
hidraulica@mabinprosac.com
proyectos@mabinprosac.com

NAZ INGENIERIA ELECTRICA SAC
Francisco de Orellana Nº 294
Dpto Nº101 - Breña
Teléf: 489 6501
Cel: 987 703 826/ 974 125 683
www.naz.pe
ventas@naz.com.pe

PROMOTORES ELECTRICOS S.A. (PROMELSA)
Av. Nicolás Arriola Nº889,
Urb. Santa Catalina, La Victoria
Teléf. 712 5500
www.promelsa.com.pe
promotores@promelsa.com.pe

Sucursal Dansey
Av. Guillermo Dansey Nº1094, Lima
Teléf. 712 5500

Outlet
Jr. Raul Porras Barrenechea Nº1982
Urb. Chacraríos, Cercado de Lima.
Teléf. 712-5500

RED DE CANALES DE COMERCIALIZACIÓN A NIVEL NACIONAL

Lima

Distribución de motores NEMA

PRECISIÓN PERU S.A.
Av. Paseo de la República 2131
Santa Catalina La Victoria
Teléf. 265 6666
RPC: 986 650 448
www.precision.pe
cotizaciones_electrica@precision.pe

QUICK FERR S.A.
Calle República del Líbano
Nº 220, Urb. Sta. Constanza, Lima
Teléf. 4343739 / 4343743
ventas@quickferr.com

PROMOTORES ELECTRICOS S.A. (PROMELSA)
Av. Nicolás Arriola Nº889,
Urb. Santa Catalina, La Victoria
Teléf. 712 5500
www.promelsa.com.pe
promotores@promelsa.com.pe

Sucursal Dansey
Av. Guillermo Dansey Nº 1094, Lima

Outlet
Jr. Raul Porras Barrenechea Nº1982
Urb. Chacraríos, Cercado de Lima

RED DE CANALES DE COMERCIALIZACIÓN A NIVEL NACIONAL

Lima

Distribución de variadores de velocidad

AGS GROUP S.A.C.
Av. Argentina Nº282
Cercado de Lima
Teléf. 423 2596
Cel. 945 117 903/ 986 686 279
www.ags.pe
ingenieria@ags.pe

ANIXTER JORVEX S.A.C.
Av. Tingo Maria Nº311
Breña
Teléf. 417 0202
Cel. 994 265 221
www.anixter.com
ventas@jorvex.com

GRUPO COINP SAC
Jr. Alemania Nº2242
Urb. Chacra Rios Norte
Teléf. (051 1) 479 7135
Cel. 942 687 427
www.grupocoinp.com
jplasencia@grupocoinp.com

Sede Guillermo Dansey
Av. Guillermo Dansey Nº405
TIENDA Nº1101
C.C. Plaza Ferretero

Sede C.C. Nicolini
Av. Argentina Nº215
Pje 3, Int. X-6 / AS-I
C.C. Nicolini-Las Malvinas

HANDEL WELT S.A.C.
Av. Oscar R. Benavides,
Ex Colonial Nº1617, Lima
Teléf. 334 4700
www.handel-welt.com
ventas@handel-welt.com

Sucursal Centro de Lima
Jr. Bambas 405, Lima
Teléf. 428 6292
www.handel-welt.com
ventas@handel-welt.com

Sucursal Azángaro
Jr. Azángaro 1005, Lima
Cel. 981 181 514/ 994 101 145
www.handel-welt.com
servicios.eq@handel-welt.com

INVESUX S.R.L.
Av. Alfredo Mendiola N°5155
Los Olivos, Lima
Teléf. 719 7760 / 522 4630
www.invesux.pe
ventas@invesux.pe

Sucursal Centro de Lima
Av. Guillermo Dansey Nº. 436
Tienda Nº2094
C.C. Plaza Ferretero, 2do. Nivel.
Teléf. 765 9670
Cel. 999 604 724
ventascentro@invesux.pe

RED DE CANALES DE COMERCIALIZACIÓN A NIVEL NACIONAL

Lima

Distribución de variadores de velocidad

PROMOTORES ELECTRICOS S.A. (PROMELSA)
Av. Nicolás Arriola Nº889,
Urb. Santa Catalina, La Victoria
Teléf. 712 5500
www.promelsa.com.pe
promotores@promelsa.com.pe

Sucursal Dansey
Av. Guillermo Dansey Nº1094, Lima

Outlet
Jr. Raul Porras Barrenechea Nº1982
Urb. Chacraríos, Cercado de Lima.

RED DE CANALES DE COMERCIALIZACIÓN A NIVEL NACIONAL

Lima

Fabricación de Tableros Eléctricos

ACCESORIOS REYCEL S.R.L.
Av. Argentina 5954, Callao
Teléf. 561-2454
Cel. 998 189 282 / 998 188 034
www.accesoriosreycel.com.pe
reycel@accesoriosreycel.com.pe

AEMSYS S.A.C.
Jr. Camino Real Nº 1745 Int.B Santiago de Surco
Teléf. 489 8972
www.aemsys-peru.com

ANIXTER JORVEX S.A.C.
Av. Tingo Maria Nº311, Breña
Teléf. 417 0202
www.anixter.com
www.jorvex.com
ventas@jorvex.com

SIGELEC S.A.C.
Av. Oscar R. Benavides Nº5289, Callao
Teléf. 717-4200
Cel. 978 712 485
www.sigelec.com.pe
ventas@sigelec.com.pe
drosales@sigelec.com.pe

Piura
Av. Bolognesi Nº813
Teléf. (073) 76 0110
Cel. 978 712 740
cpovis@sigelec.com.pe

EECOL ELECTRIC PERU S.A.C.
Jr. Monterrey No. 405, of. Nº1301, Urb. Chacarilla del Estanque,
Santiago de Surco
Teléf. 604 0999
www.eecol.com.pe
lima@eecol.com.pe

Sucursal Lurín
Av. Los Eucaliptos, parcela 10, Lte.27
Urb. Sta. Genoveva, Lurín
Teléf. 718 3544
www.eecol.com.pe
salas@eecol.com.pe
lima@eecol.com.pe

EPLI S.A.C.
Jr. Tarapoto 1157, Breña
Teléf. 330 1595
www.epli.com.pe
info@epli.com.pe

GESTION Y SISTEMAS DE CALIDAD ELECTRICA S.A.C. (GESCEL)
Jr. Fulgencio Valdes 222, Breña
Teléf. 743 1161
www.gescel.com
ventas@gescel.com

PROVEJEC S.A.C.
Calle Los Talladores Nº446 – 452, Ate

Planta
Calle Las Mimosas Mz. G1 Lt.34
Urb. La Capitana, Huachipa
Teléf. 628 1976 / 628 1977
Cel. 989 224 428
www.provejec.com
gerencia@provejec.com

TJ CASTRO S.A.C.
Jr. Carlos Gutiérrez 448
La Victoria
Teléf. 472 3848
www.tjcastro.com.pe
ventas@tjcastro.com.pe

RED DE CANALES DE COMERCIALIZACIÓN A NIVEL NACIONAL

Lima

Fabricación de Tableros Eléctricos

THABNA CONTRATISTAS S.A.C.
Jirón Cápac Yupanqui Nº1928, Lince
Teléf. 607 1953
Cel. 941 869 101
ventas@thabna.com

ADVANCE ELECTRICAL ENGINEERING
SOLUTIONS
S.A.C. (AEES S.A.C.)
Mz. B Lt. 24-A Sagrado Corazón de
Jesús - SMP, Lima
Teléf. 624-4982
Cel. 948 615 905
www.aees.com.pe
ventas@aees.com.pe

ANDET S.A.C
Av. del Pinar N° 180 int. 202,
Urb.Chacarilla del Estanque
Santiago de Surco
Teléf. 467-7380
Cel. 949 580 130
www.andetperu.com
ventas@andetperu.com

COINSA INGENIEROS S.A.C.
Av. Gral. Garzón 1283
Oficina 505, Jesus Maria.

Planta
Marco Farfán 3279-Independencia.
Teléf. 433-5040
Cel. 998 627 189
www.coinsaingenieros.com
juanmoreno@coinsaingenieros.com

INDUSTRIAS JELCO E.I.R.L
Pasaje Materiales 638-Lima
Teléf. 562 3773 Anex. 104
Cel. 955 294 768
www.jelco.com.pe
ventas@jelco.com.pe

ELECTRO INDUSTRIAL
SOLUTIONS S.A. (EISSA)
Jr. San Fernando 225,
Urb. Santa Luisa, Los Olivos
Whats App 913902166
www.eissa.com.pe
ventas@eissa.com.pe

TECINMER S.A.
Jr. Pachitea 353-359,
Cercado de Lima
Teléf. 426-2139 / 428-7329
www.tecinmer.com
ventas@tecinmer.com

PROMOTORES ELECTRICOS S.A.
(PROMELSA)
Av. Nicolás Arriola 889,
Urb. Santa Catalina, La Victoria
Teléf. 712-5500 / 712-5555
www.promelsa.com.pe
promotores@promelsa.com.pe

Sucursal Dansey
Av. Guillermo Dansey 1094, Lima
Teléf. 715-4200

Sede Miraflores
Av. Roosevelt Nº5975
(Ex República de Panamá), Miraflores.
Teléf. 719-4920

Outlet
Jr. Raul Porras Barrenechea Nº1982
Urb. Chacraríos, Cercado de Lima.
Teléf. 337-6842

RED DE CANALES DE COMERCIALIZACIÓN A NIVEL NACIONAL

Lima

Integración de Variadores de Velocidad

ACCESORIOS REYCEL S.R.L.
Av. Argentina 5954, Callao
Teléf. 561-2454
Cel. 998 189 282 / 998 188 034
www.accesoriosreycel.com.pe
reycel@accesoriosreycel.com

FIRST CONTROL E.I.R.L.
Manuel Gonzales Prada
N° 1025, Surquillo
Teléf. (01) 270-7346
Cel. 998 344 049
www.firstcontrol.pe
ventas@firstcontrol.pe

HANDEL WELT S.A.C.
Av. Oscar R. Benavides,
Ex Colonial 1617, Lima
Teléf. 334-4700
www.handel-welt.com
ventas@handel-welt.com

Sucursal Centro de Lima
Jr. Bambas 405, Lima
Teléf. 428-6292
ventas@handel-welt.com

Sucursal Azangaro
Jr. Azangaro 1005,Lima
Cel. 981 181 514/ 994 101 145
servicios.eq@handel-welt.com

INDUSTRIAL CONTROLS S.A.C. (IC CONTROLS)
Av. Enrique Meiggs 245,
Parque Internacional de la Industria y
Comercio-Callao
Teléf. 517-0360
www.ic-controls.com
ventas@ic-controls.com

INVESUX S.R.L.
Av. Alfredo Mendiola N°5155
Los Olivos, Lima
Teléf. 719 7760 / 522 4630
www.invesux.pe
ventas@invesux.pe

Sucursal Centro de Lima
Av. Guillermo Dansey Nº. 436
Tienda Nº2094
C.C. Plaza Ferretero, 2do. Nivel.
Teléf. 765 9670
Cel. 999 604 724
ventascentro@invesux.pe

MATYC AUTOMATION S.A.C.
Av. Encalada Mz. L Lt. 3,
Santa Anita
Teléf. 691-0017 / 765-7507
Cel. 992 971 591 / 957 876 418
www.matycperu.com
ventas@matycperu.com

PROMOTORES ELECTRICOS S.A. (PROMELSA)
Av. Nicolás Arriola 889,
Urb. Santa Catalina, La Victoria
Teléf. 712-5500
www.promelsa.com.pe
promotores@promelsa.com.pe

Sucursal Dansey
Av. Guillermo Dansey 1094, Lima

RED DE CANALES DE COMERCIALIZACIÓN A NIVEL NACIONAL

Lima

Integración de Variadores de Velocidad

RTC ELECTRIC S.A.C.
Calle las albizias MZ f lt 12.
Urb. San Ignacio de loyola,
Santiago de Surco
Teléf. 731 5542
Cel. 992 594 559/ 972 684 806
www.rtcelectricperu.com
ventas@rtcelectricperu.com

TECNO INGENIERÍA INDUSTRIAL S.A.C
Av. Pachacutec 1940, V.M.T
Teléf. 999676545 / 999 677 999
www.tecnoing.com
gerencia@tecnoing.com
ventas@tecnoing.com

RED DE CANALES DE COMERCIALIZACIÓN A NIVEL NACIONAL

Lima

Integración de Sistemas Eléctricos y de Automatización

GNEX S.A.C.
Jr. Paramonga 311, Oficina 301, Santiago de Surco, Lima
Teléf. 353-7019
www.gnexperu.com
ventas@gnexperu.com

INDUSTRIAL CONTROLS S.A.C. (IC CONTROLS)
Av. Enrique Meiggs 245,
Parque Internacional de la Industria y Comercio-Callao
Teléf. 517-0360
www.ic-controls.com
ventas@ic-controls.com

DASHA TECNICA E.I.R.L. (DASHA TECNICA MR)
Los Nogales Mza. A L17-G
Urb. Canto Bello
SJL-Lima-Perú
Teléf. 389-3059
Cel. 934 956 684
www.dashatecnica.com.pe
comercial@dashatecnica.com.pe

INTELSAC S.A.C.
Jr. Succha 446,
Breña
Teléf. 363-3767
intelsac-adm@intelsaperu.com

LAILVALD
Teléf. 700 9755 anexo 101
Cel. 912313777
www.lailvald.net
ventas@lailvaldcorp.com

RED DE CANALES DE COMERCIALIZACIÓN A NIVEL NACIONAL

Lima

Integración para Calidad de Energía

DASHA TECNICA E.I.R.L.
(DASHA TECNICA MR)
Los Nogales Mza. A L17-G
Urb. Canto Bello
SJL-Lima-Perú
Teléf. 389-3059
Cel. 934 956 684
www.dashatecnica.com.pe
comercial@dashatecnica.com.pe

GESTION Y SISTEMAS DE CALIDAD ELECTRICA S.A.C. (GESCEL)
Jr. Fulgencio Valdes 222
Breña-Lima
Teléf. 743-1161
www.gescel.com
ventas@gescel.com

INTELEC PERU S.A.C.
Calle Felipe de Zela 505
Santa Anita
Teléf. 715-2626
www.intelecperu.com

TELCONTROL AUTOMATION S.A.C.
Jr. Pelitres 1662
Urb Flores de Lima
San Juan de Lurigancho
Cel. 980 469 653
ventas@telcontrolaut.com

RED DE CANALES DE COMERCIALIZACIÓN A NIVEL NACIONAL

Lima

Reparación, mantenimiento y puesta en marcha de variadores de velocidad

ABB
VALUE PROVIDER

INVESUX S.R.L.
Av. Alfredo Mendiola N°5155
Los Olivos, Lima
Teléf. 719 7760 / 522 4630
www.invesux.pe
ventas@invesux.pe

Sucursal Centro de Lima
Av. Guillermo Dansey Nº. 436
Tienda Nº2094
C.C. Plaza Ferretero, 2do. Nivel.
Teléf. 765 9670
Cel. 999 604 724
ventascentro@invesux.pe

PROMECAL S.A.C.
Av. Guillermo Dansey
Nº 1094 (3er piso)
Urb. Lima Industrial - Lima
Teléf: 715-4250
www.promecal.com.pe
calibraciones@promecal.com.pe

RED DE CANALES DE COMERCIALIZACIÓN A NIVEL NACIONAL

Lima

OEM de HVAC

ASCENSORES S.A.
Vía Evitamiento 1784
Ate, Lima.
Teléf. 435-4010
katiapestana@ascensores-sa.com

RED DE CANALES DE COMERCIALIZACIÓN A NIVEL NACIONAL

Lima

Integración de Productos de Media Tensión

ADVANCE ELECTRICAL ENGINEERING SOLUTIONS S.A.C. (AEES S.A.C.)
Mz. B Lt. 24-A Sagrado Corazón de Jesús - SMP, Lima
Teléf. 624-4982
Cel. 948 615 905
www.aees.com.pe
ventas@aees.com.pe

EECOL ELECTRIC PERU S.A.C.
Jr. Monterrey No. 405, of. 1301 Urb. Chacarilla del Estanque,
Santiago de Surco
Teléf. 604-0999
www.eecol.com.pe
lima@eecol.com.pe

EQUIPOS ELECTROINDUSTRIALES S.A.
Av. San Luis 1986-308 San Borja,
Lima 41-Perú.
Teléf. 715-1168/715-1170
Cel. 993 505 355
www.elecinperu.com
ventas@elecinsa.com

GNEX S.A.C.
Jr. Paramonga 311, Oficina 301, Santiago de Surco, Lima
Teléf. 353-7019
www.gnexperu.com
ventas@gnexperu.com

INGENIERIA TRIPLE E S.A.C.
Av. Isabel Chimpu Olloc Mz. I2,
Lote 20-21 Urb. Resid. Lucyana
Carabayllo-Lima
Teléf. 543-6835
Cel. 932 956 609
www.ing-triplee.com
ventas@ing-triplee.com

SENERGY S.A.C.
Calle Juan Enrique Valladares # 150
Urb. Maranga
San Miguel, Lima
Teléf. 555-9390
Cel. 934 883 804
www.senergy.pe
proyectos@senergy.pe

SIGELEC S.A.C.
Av. Oscar R. Benavides Nº5289,
Callao
Teléf. 717 4200
Cel. 993 026 932
www.sigelec.com.pe
ventas@sigelec.com.pe
drosales@sigelec.com.pe

RED DE CANALES DE COMERCIALIZACIÓN A NIVEL NACIONAL

Zona Norte

Distribución de productos de baja tensión

OMEGA POWER S.A.C.
Lima
Av. Elmer Faucett Nº2293
Bellavista, Callao
Teléf. 373 5446 / 373 5447
www.omegapower.com.pe
administracion@omegapower.com.pe
ymoncada@omegapower.com.pe

ROAL ELECTRIC S.A.C.
Trujillo
Calle Los Granados Nº551,
Urb. California
Teléf. (044) 279 898
Cel. 998 353 618
facebook.com/Roal-Electric-101850271555491
ventas@roalelectric.com

PROMOTORES ELECTRICOS S.A. (PROMELSA)
Piura
Av. Sánchez Cerro, Urb. Santa Ana
Mz. S Lt. 58, Piura
Teléf. (073) 608 897
Cel. 943 964 042

Trujillo
Jr. Unión 402 403, Trujillo
Teléf. (044) 232 143
Cel. 981 485 589
www.promelsa.com.pe
promotores@promelsa.com.pe

VELAX S.A.
Guillermo Pacheco
Gerente de Ventas
Teléfono: 942 033 554

RED DE CANALES DE COMERCIALIZACIÓN A NIVEL NACIONAL

Zona Norte

Distribución de productos de instalación en baja tensión

PROMOTORES ELECTRICOS S.A. (PROMELSA)
Piura
Av. Sánchez Cerro, Urb. Santa Ana,
Mz. S, Lt. 58, Piura
Teléf. (073) 608 897
Cel. 943 964 042

Trujillo
Jr. Unión Nº402-403, Trujillo
Teléf. (044) 232 143
Cel. 981 485 589
www.promelsa.com.pe

RED DE CANALES DE COMERCIALIZACIÓN A NIVEL NACIONAL

Zona Norte

Distribución de productos de media tensión

SIGELEC S.A.C.
Av. Bolognesi 813
Piura
Teléf. (073) 760110
Cel. 978 712 740
www.sigelec.com.pe
cpovis@sigelec.com.pe

RED DE CANALES DE COMERCIALIZACIÓN A NIVEL NACIONAL

Zona Norte

Distribución de motores IEC

PRECISION PERU S.A.
Av. La Marina 666
Panamericana Norte
Ex-Fundo Larrea
Trujillo
Teléf. (044) 643 129
Cel. +51 988 030 879
www.precision.pe
cotizaciones_electrica@precision.pe

PROMOTORES ELECTRICOS S.A. (PROMELSA)
Piura
Av. Sánchez Cerro, Urb. Santa Ana
Mz. S Lt. 58, Piura
Teléf. (073) 608-897
Cel. 943 964 042

Trujillo
Jr. Unión 402-403, Trujillo
Teléf. (044) 232 143
Cel. 981 485 589
www.promelsa.com.pe
promotores@promelsa.com.pe

RED DE CANALES DE COMERCIALIZACIÓN A NIVEL NACIONAL

Zona Norte

Distribución de Motores NEMA

PRECISION PERU S.A.
Av. La Marina 666
Panamericana Norte
Ex-Fundo Larrea
Trujillo
Teléf. (044) 643 129
Cel. +51 988 030 879
www.precision.pe
cotizaciones_electrica@precision.pe

PROMOTORES ELECTRICOS S.A. (PROMELSA)
Piura
Av. Sánchez Cerro, Urb. Santa Ana
Mz. S Lt. 58, Piura
Teléf. (073) 608-897
Cel. 943 964 042

Trujillo
Jr. Unión 402-403, Trujillo
Teléf. (044) 232 143
Cel. 981 485 589
www.promelsa.com.pe
promotores@promelsa.com.pe

RED DE CANALES DE COMERCIALIZACIÓN A NIVEL NACIONAL

Zona Norte

Distribución de Variadores de Velocidad

AGS GROUP S.A.C.
Trujillo
Av. América Sur Nº444,
Urb. Palermo, Trujillo-La Libertad
Teléf. 044 425023
Cel. 998 104 775/ 975 163 945
www.ags.pe
ventasnorte@ags.pe

PROMOTORES ELECTRICOS S.A. (PROMELSA)
Piura
Av. Sánchez Cerro
Urb. Santa Ana, Mz. S,
Lt. 58, Piura
Teléf. (073) 608 897
Cel. 943 964 042

Trujillo
Jr. Unión 402 403, Trujillo
Teléf. (044) 232 143
Cel. 981 485 589
www.promelsa.com.pe
promotores@promelsa.com.pe

RED DE CANALES DE COMERCIALIZACIÓN A NIVEL NACIONAL

Zona Norte

Fabricación de tableros eléctricos

A & B SOLUCIONES INDUSTRIALES S.A.C.
Piura
Av. Loreto N°529, Piura
Teléf. (073) 520 261
Cel. 969 598 563
www.absi.com.pe
ventas@absi.com.pe

PROMOTORES ELECTRICOS S.A. (PROMELSA)
Piura
Av. Sanchez Cerro Manzanas-58,
Urbanización Santa Ana
(Ref. frente a Ferreyros), Piura
Teléf. (073) 608-896
www.promelsa.com.pe
promotores@promelsa.com.pe

Trujillo
Jr. Unión 403-431, Trujillo
Teléf. (044) 232 143
www.promelsa.com.pe
promotores@promelsa.com.pe

SIGELEC S.A.C.
Piura
Av. Bolognesi Nº813, Piura
Teléf. (073) 760110
Cel. 978 712 740
www.sigelec.com.pe
cpovis@sigelec.com.pe

RED DE CANALES DE COMERCIALIZACIÓN A NIVEL NACIONAL

Zona Norte

Integración de Productos de Media Tensión

EECOL ELECTRIC PERU S.A.C.
Trujillo
Av. Húsares de Junín 1128 Dpto. 201,
Urb. La Merced III Etapa,
Trujillo -La Libertad
Teléf. (044) 612 650
www.eecol.com.pe
trujillo@eecol.com.pe

Piura
Jr. Tomás Cortéz 449, Mz. A, Lt. 3,
Urb. San Lorenzo, Piura
Teléf. (73) 538 965
www.eecol.com.pe
piura@eecol.com.pe

SIGELEC S.A.C.
Piura
Av. Bolognesi 813, Piura
Teléf. (073) 760 110
Cel. 978 712 740
www.sigelec.com.pe
cpovis@sigelec.com.pe

RED DE CANALES DE COMERCIALIZACIÓN A NIVEL NACIONAL

Zona Sur

Distribución de productos de baja tensión

INVESUX S.R.L.
Arequipa
Av. Luna Pizarro No. 948 Urb. Los Pinos (Vallecito) Arequipa
Teléfono: (054) 782972
Celular: 999 604 718
ventas-arq@invesux.pe
Contacto: Cristian Cárdenas Teléfono: (054) 782972
Celular: 999 604 718

PROMOTORES ELECTRICOS S.A. (PROMELSA)
Arequipa
Urb. Coop. de Vivienda Universitaria
Mz. C Lt. 9, Arequipa
Telef. (054) 212 131
Cel. 994 152 122
www.promelsa.com.pe
promotores@promelsa.com.pe

RED DE CANALES DE COMERCIALIZACIÓN A NIVEL NACIONAL

Zona Sur

Distribución de productos de instalación en baja tensión

PROMOTORES ELECTRICOS S.A. (PROMELSA)
Arequipa
Urb. Coop. de Vivienda Universitaria
Mz. C Lt. 9, Arequipa
Teléf. (054) 212 131
Cel. 994 152 122
www.promelsa.com.pe
promotores@promelsa.com.pe

RED DE CANALES DE COMERCIALIZACIÓN A NIVEL NACIONAL

Zona Sur

Distribución de motores IEC

PRECISION PERU S.A.
Arequipa
Av. Jacinto Ibañez Nº315
Parque Industrial, Arequipa
Teléf. (054) 213 300
Cel. +51 998 998 086
www.precision.pe
cotizaciones_electrica@precision.pe

PROMOTORES ELECTRICOS S.A. (PROMELSA)
Arequipa
Urb. Coop. de Vivienda Universitaria
Mz. C Lt. 9, Arequipa
Telef. (054) 212 131
Cel. 994 152 122
www.promelsa.com.pe
promotores@promelsa.com.pe

RED DE CANALES DE COMERCIALIZACIÓN A NIVEL NACIONAL

Zona Sur

Distribución de motores NEMA

PRECISION PERU S.A.
Arequipa
Av. Jacinto Ibañez Nº315
Parque Industrial, Arequipa
Teléf. (054) 213 300
Cel. +51 998 998 086
www.precision.pe
cotizaciones_electrica@precision.pe

PROMOTORES ELECTRICOS S.A. (PROMELSA)
Arequipa
Urb. Coop. de Vivienda Universitaria
Mz. C Lt. 9, Arequipa
Telef. (054) 212 131
Cel. 994 152 122
www.promelsa.com.pe
promotores@promelsa.com.pe

RED DE CANALES DE COMERCIALIZACIÓN A NIVEL NACIONAL

Zona Sur

Distribución de variadores de velocidad

AGS GROUP S.A.C.
Arequipa
Av. Venezuela Nº310,
Urb. La Negrita, Arequipa
Teléf. (054) 213 007
Cel. 945 117 903/ 923 420 877
www.ags.pe
ventasarequipa@ags.pe

INVESUX S.R.L.
Arequipa
Av. Luna Pizarro Nº 948,
Urb. Los Pinos (Vallecito), Arequipa
Teléf.: (054) 782 972
Celular: 999 604 718 / 994 046 714
ventas-arq@invesux.pe
ventas1-arq@invesux.pe

PROMOTORES ELECTRICOS S.A. (PROMELSA)
Arequipa
Urb. Coop. de Vivienda Universitaria,
Mz. C, Lt. 9, Arequipa
Teléf. (054) 212 131
Cel. 994 152 122
www.promelsa.com.pe
promotores@promelsa.com.pe

RED DE CANALES DE COMERCIALIZACIÓN A NIVEL NACIONAL

Zona Sur

Fabricación de tableros eléctricos

PROMOTORES ELECTRICOS S.A. (PROMELSA)
Arequipa
Urb. Coop. de Vivienda Universitaria,
Mz. C, Lt. 9, Arequipa
Teléf. (054) 212 131
www.promelsa.com.pe
promotores@promelsa.com.pe

INVESUX S.R.L.
Arequipa
Av. Luna Pizarro Nº 948,
Urb. Los Pinos (Vallecito), Arequipa
Teléf.: (054) 782 972
Celular: 999 604 718 / 994 046 714
ventas-arq@invesux.pe
ventas1-arq@invesux.pe

RED DE CANALES DE COMERCIALIZACIÓN A NIVEL NACIONAL

Zona Sur

Integración de productos de media tensión

EECOL ELECTRIC PERU S.A.C.
Arequipa
Av. Villa Hermosa Nº727,
Urb. La Libertad, Cerro Colorado
Arequipa
Teléf. (054) 346 073
www.eecol.com.pe
arequipa@eecol.com.pe

SIGELEC S.A.C.
Ica
Urb. Sol de Ica O-6
2da Etapa Los Portales, Ica, 11000
Cel. 989 157 934
www.sigelec.com.pe
iberrocal@sigelec.com.pe