STRIEBEL & JOHN
EIN UNTERNEHMEN DER ABB-GRUPPE

TZ623

ABB

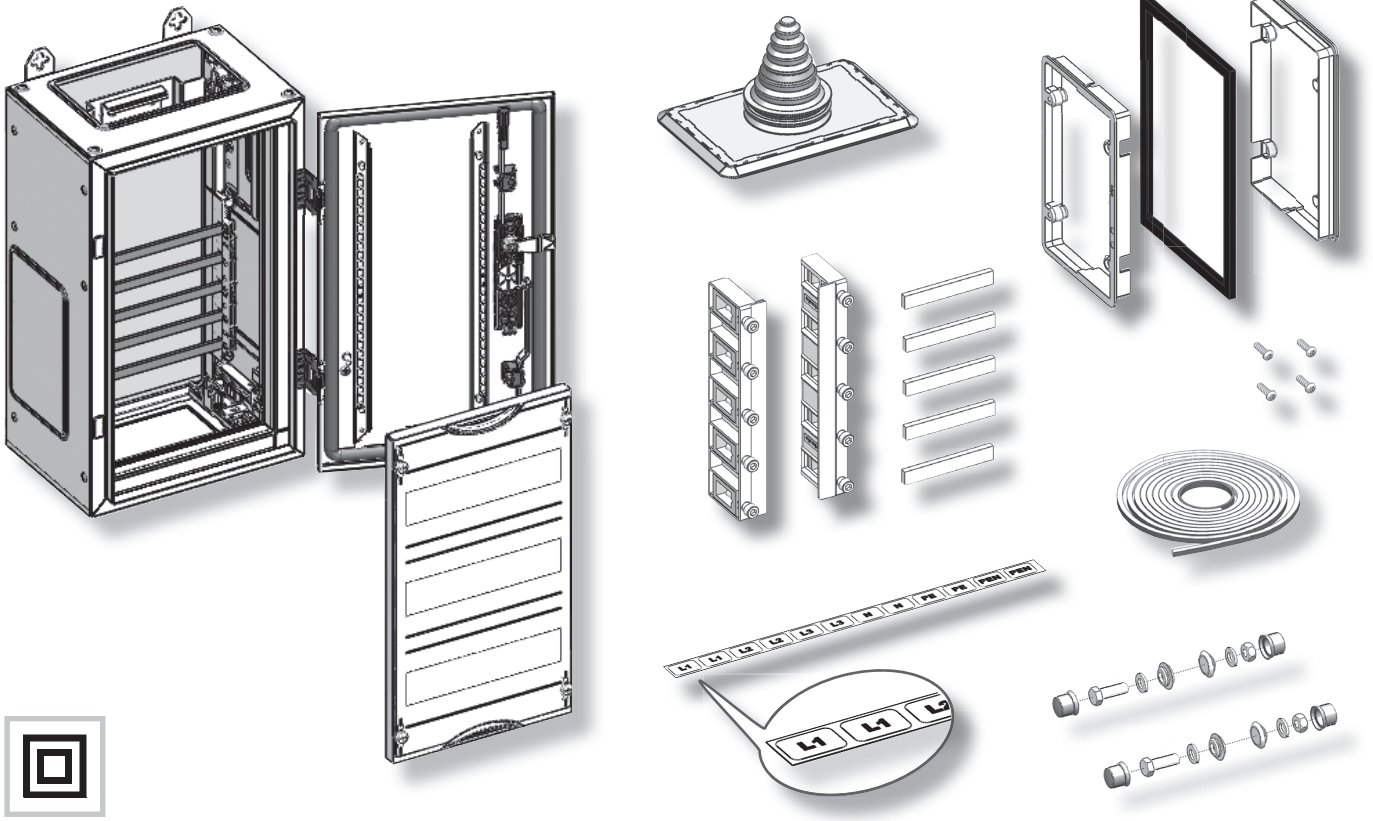

123056 / C

Lieferumfang / Scope of supply / Contenu de la livraison / Scopo della fornitura / Suministro / Комплект поставки

Zubehör / Accessories / Accessoires / Accessori / Accesorios / Аксессуары

Werkzeug / Tools / Outils / Attrezzi / Herramientas / Инструменты

Geerdet / Earthed / Mise à la terre / Messa a terra / A tierra (clase 1) / Защитное заземление

Schutzisoliert / Double Insulated / Classe 2 / Doppio isolamento / Doble aislamiento / Двойная изоляция

Leitungseinführung / Cable entry / Passage de cable / Ingresso cavi / Entrada de cables / Кабельный ввод

WR-Rahmen / WR-Profile / Montants type WR / Profilo WR / Bastidor WR / WR-профиль

ED-Rahmen / ED-Profile / Montants type ED / Profilo ED / Bastidor EDF / EDF-профиль

Hinweis / Reference / Référence / Riferimento / Atención / Ссылка

Richtig / Correct / Correcte / Corretto / Correcto / Верно

Falsch / Wrong / Faux / Sbagliato / Falso / Неверно

Recycling / Recycling / Recyclage / Riciclabile / Reciclable / Переработка

Lebensgefahr durch elektrischen Strom!
Nur Elektrofachkräfte und elektrotechnisch unterwiesene Personen dürfen die im folgenden beschriebenen Arbeiten ausführen.

Electric current! Danger to life!
Only skilled or instructed persons may carry out the follwing operations.

Tension électrique dangereuse !
Seuls les personnes qualifiées et averties doivent exécuter les travaux ci-après.

Pericolo di morte causa corrente elettrica!
Solo persone istruite e avvertite possono eseguire le operazioni di seguito riportate.

¡Corriente eléctrica! ¡Peligro de muerte!
El trabajo a continuación descrito debe ser realizado por personas cualificadas y advertidas.

Электрический ток! Опасно для жизни!
Только специалисты или проинструктированные лица могут выполнять следующие операции.

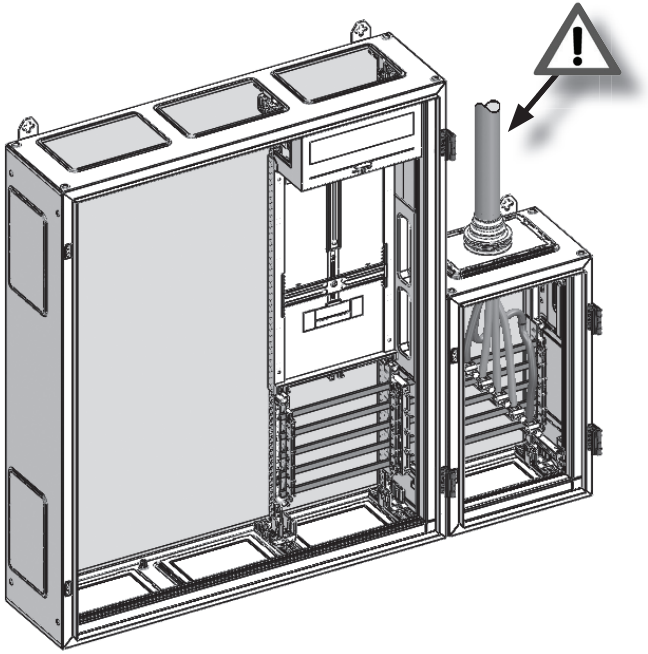

04-23

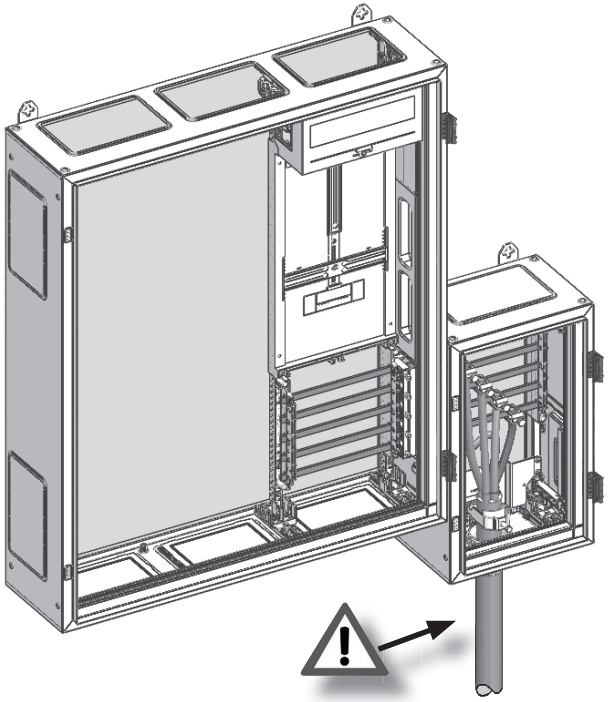

24-44

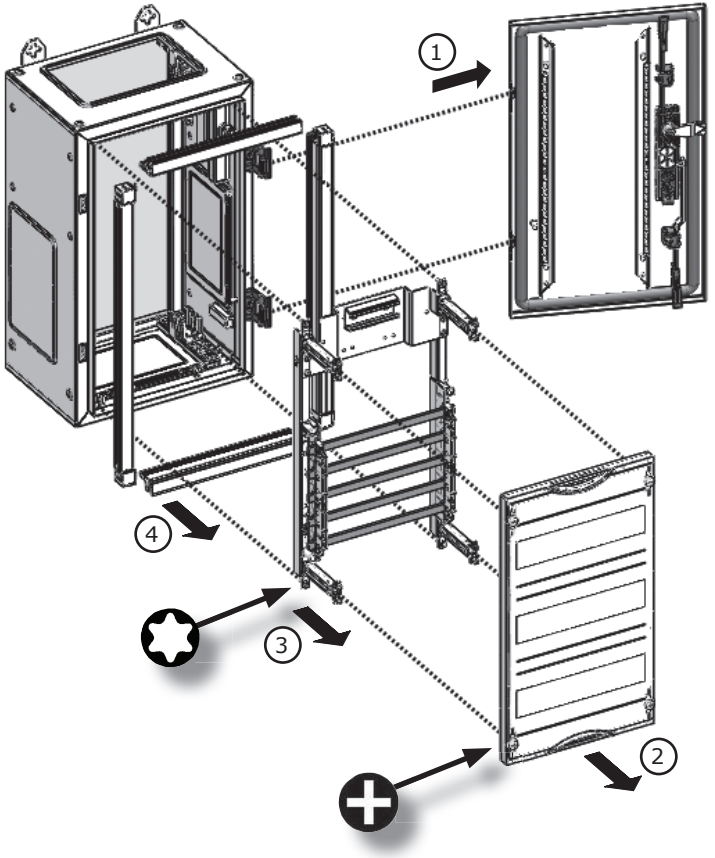
1
1
4
3
2

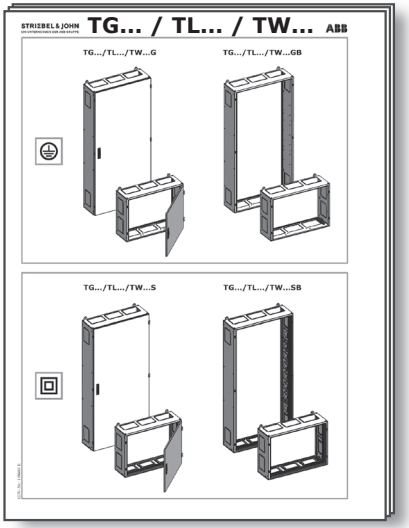
STRIEBEL & JOHN
TG... / TL... / TW...
ABB
TG.../TL.../TW...G
TG.../TL.../TW...GB
TG.../TL.../TW...S
TG.../TL.../TW...SB

2 PH2

3 T25

1

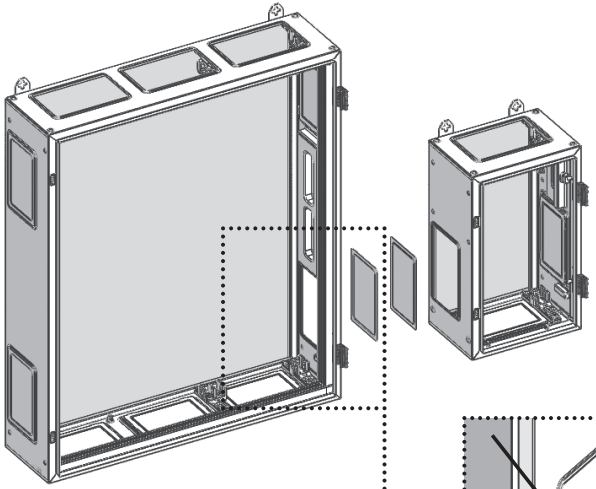

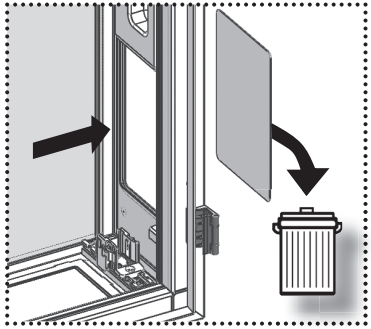

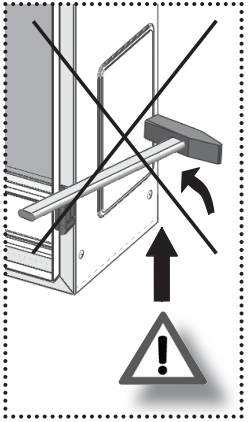

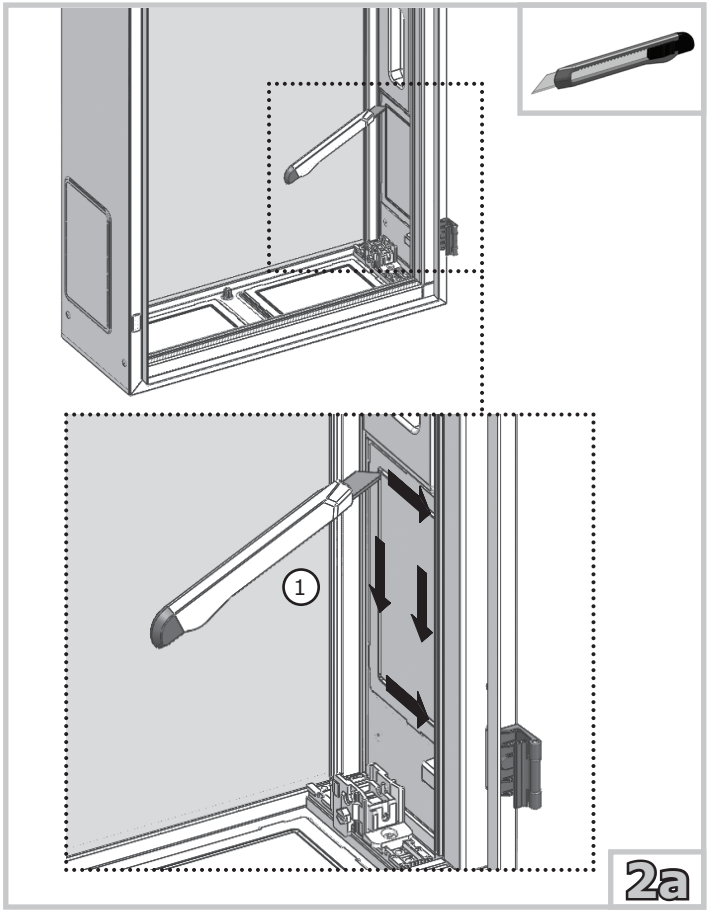
1
2a

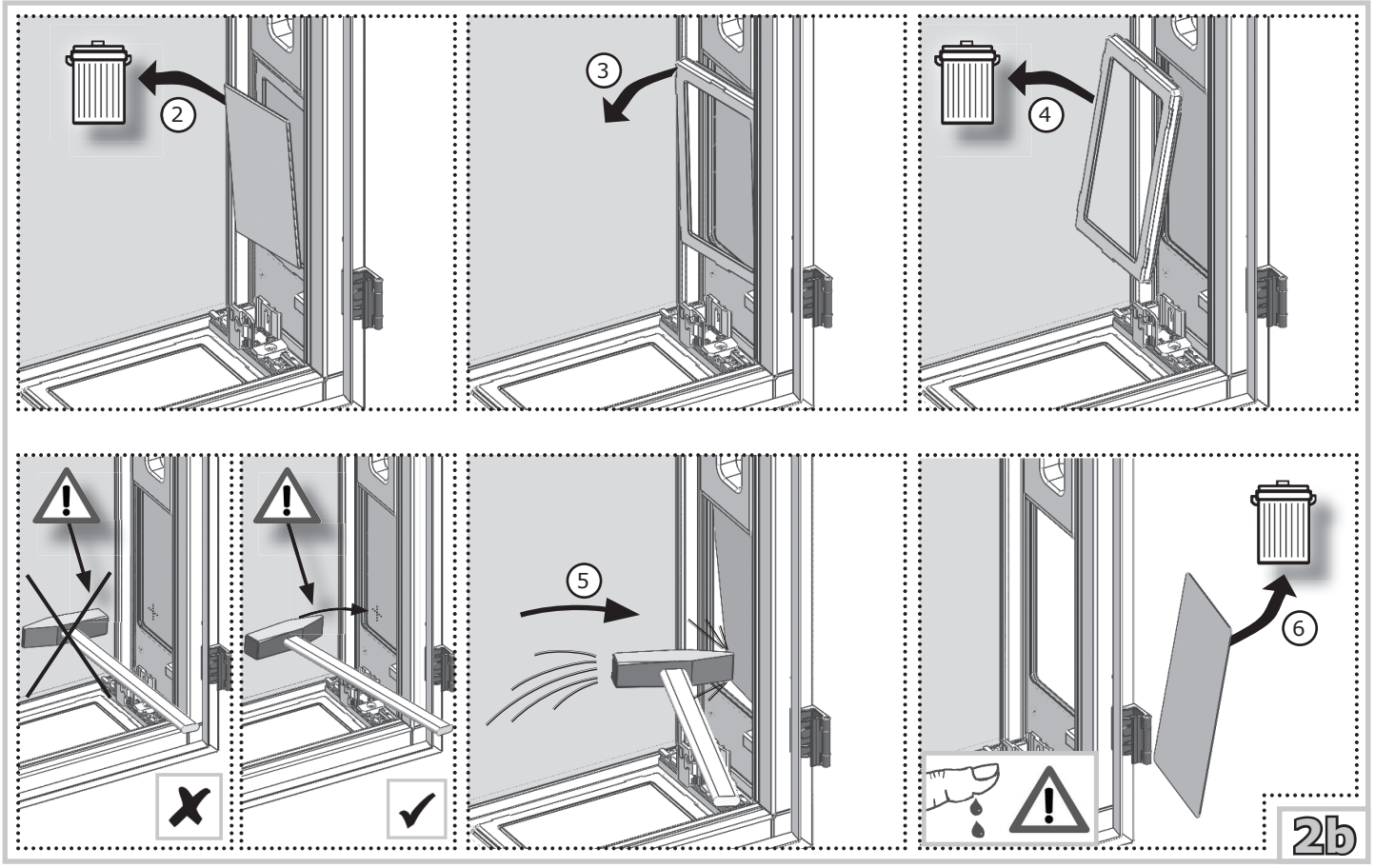
2
3
4
5
6
2b

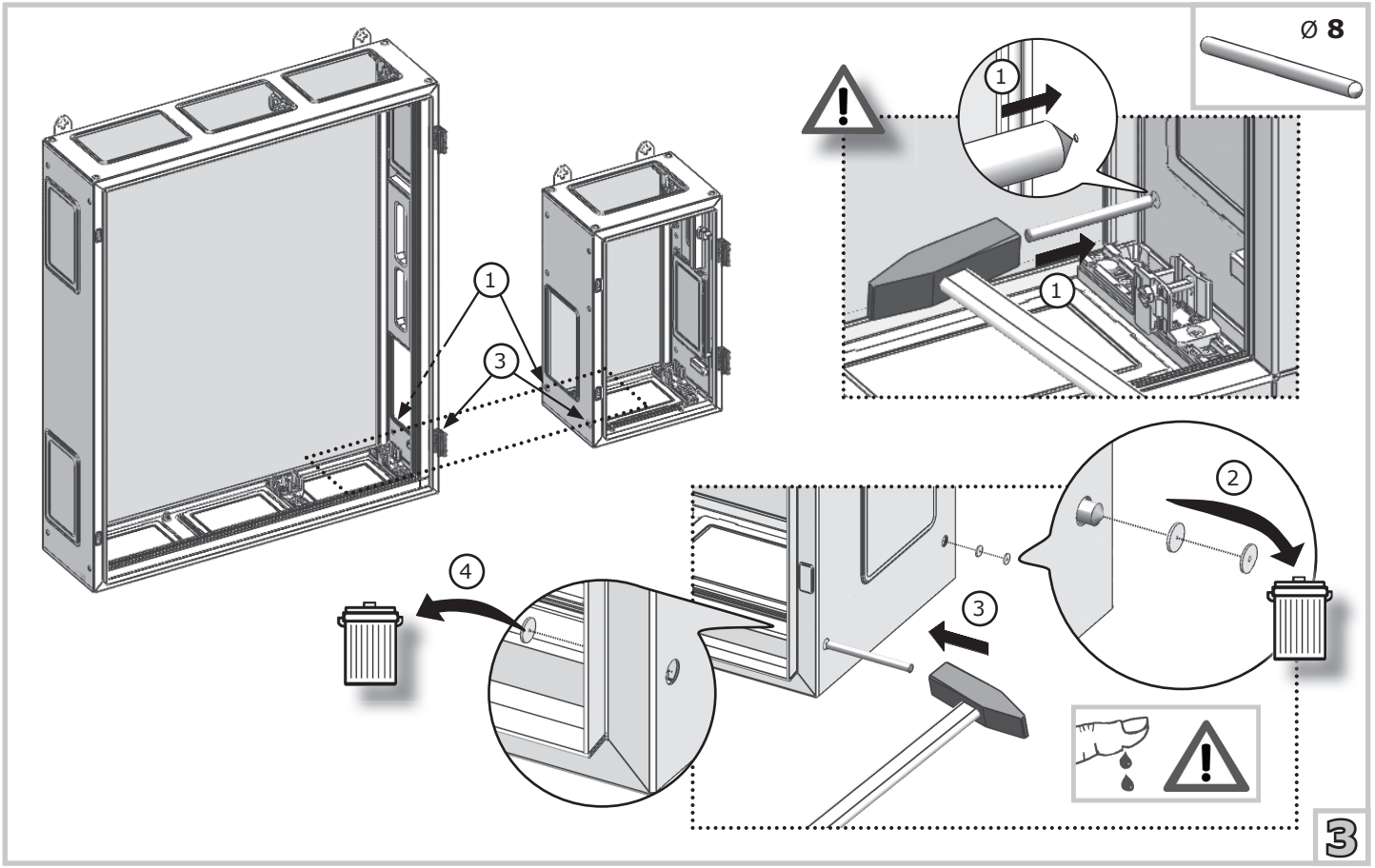
Ø 8
1
3
1
1
4
3
2
3

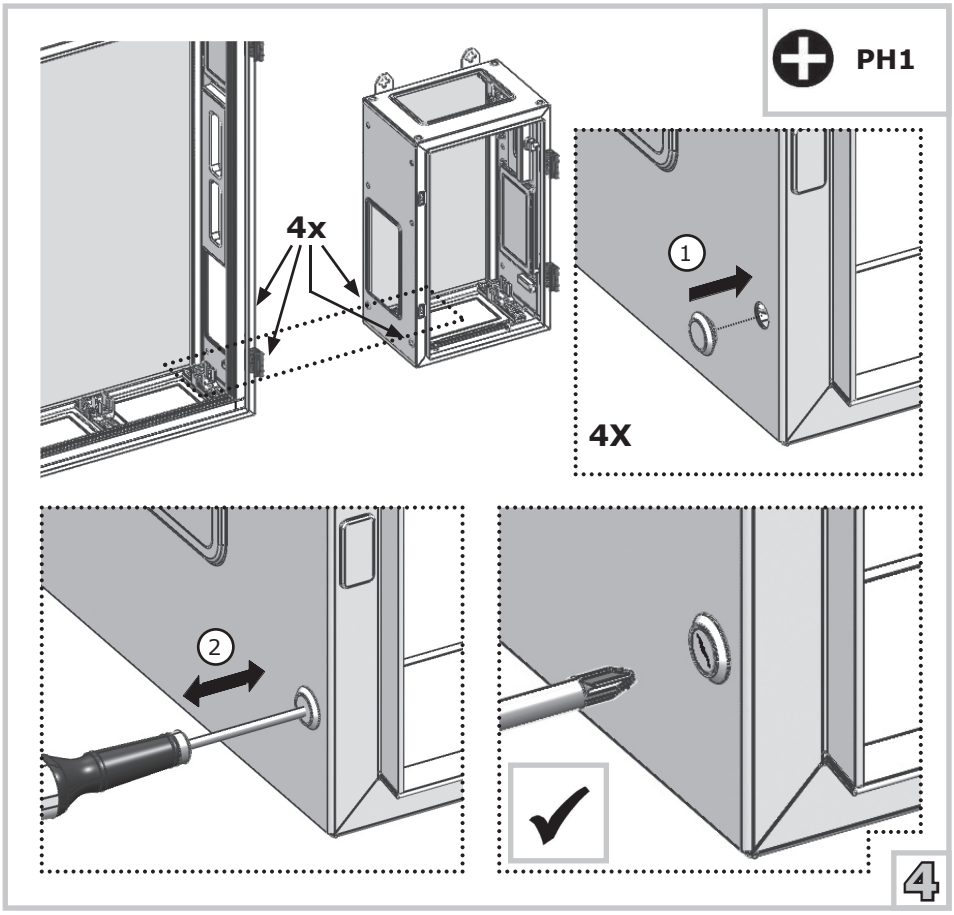
PH1
4x
1
4X
2
4

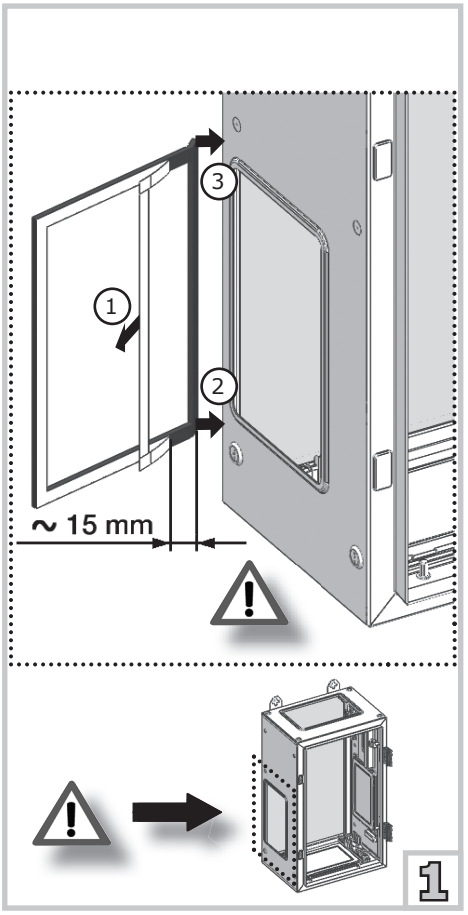
3
1
2
~ 15 mm
1

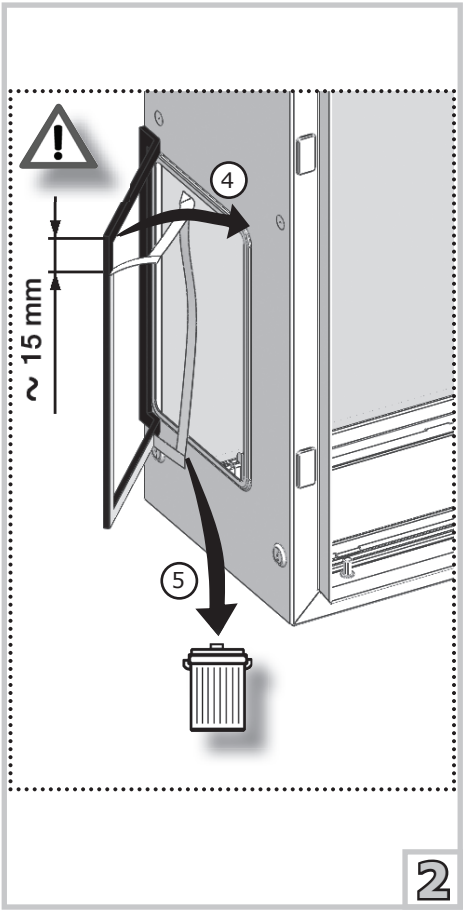
4
~ 15 mm
5
2

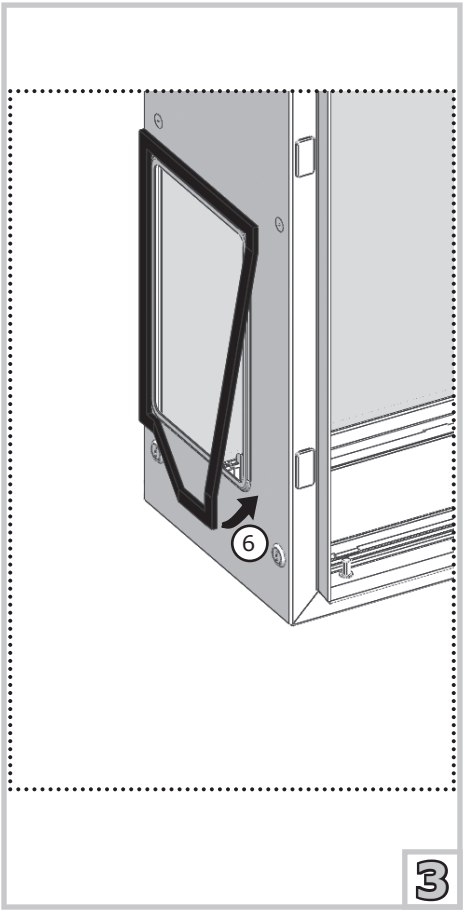
6
3

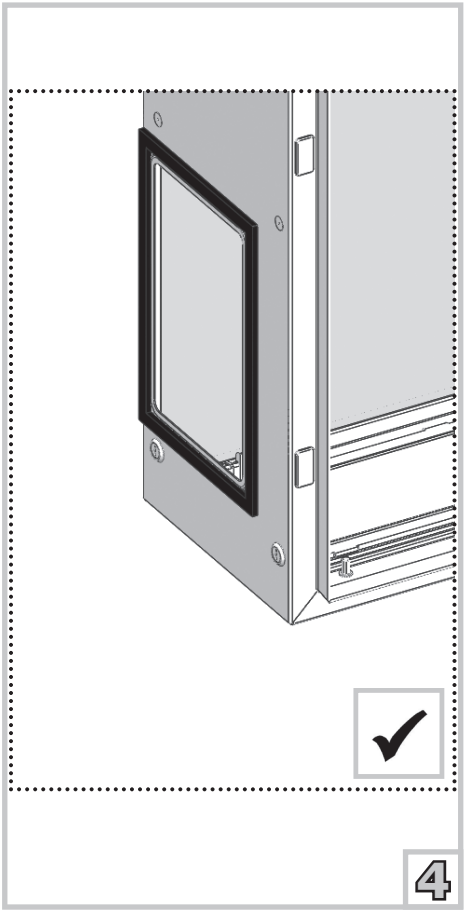
4

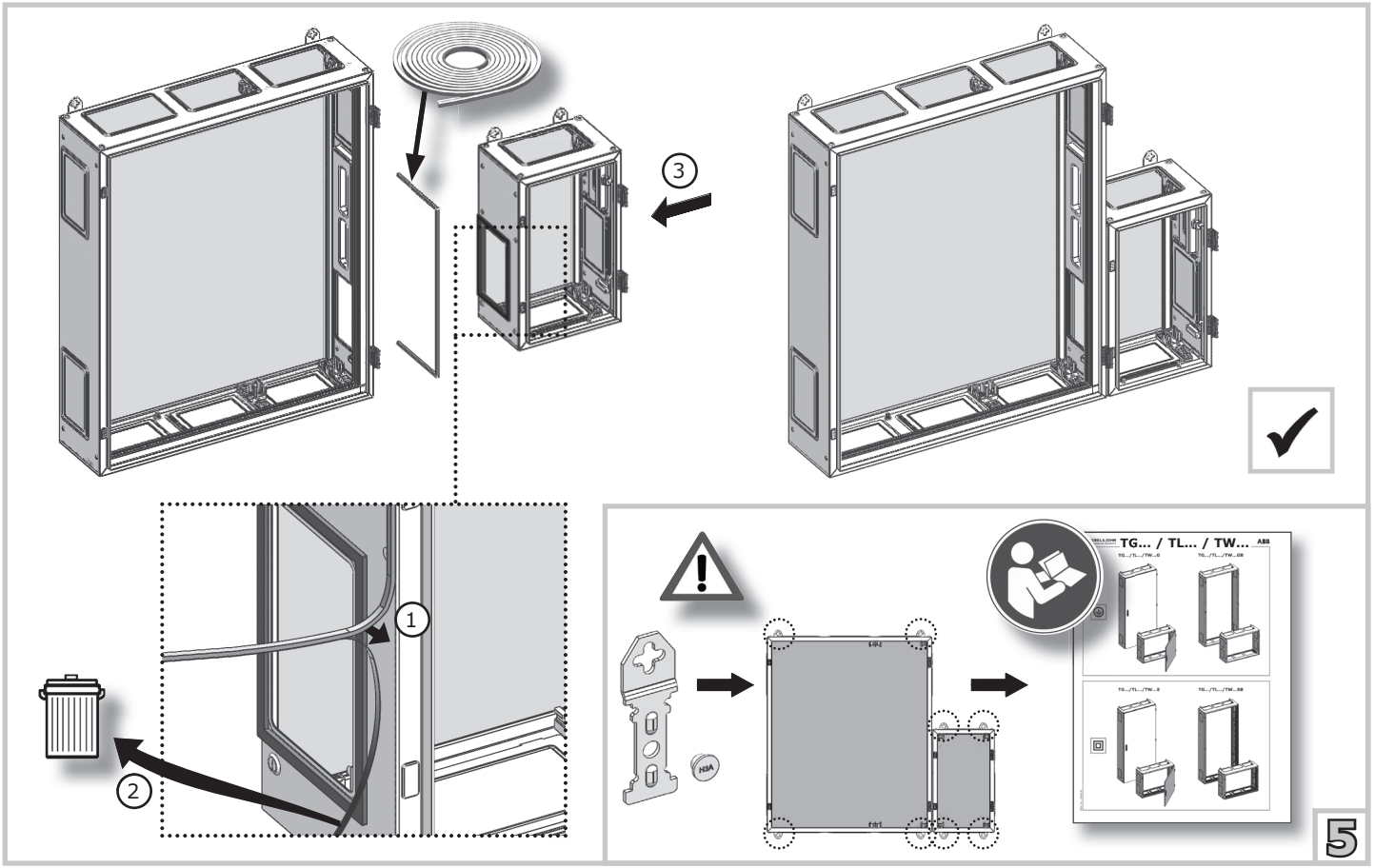
3
1
2
TG... / TL... / TW...
5

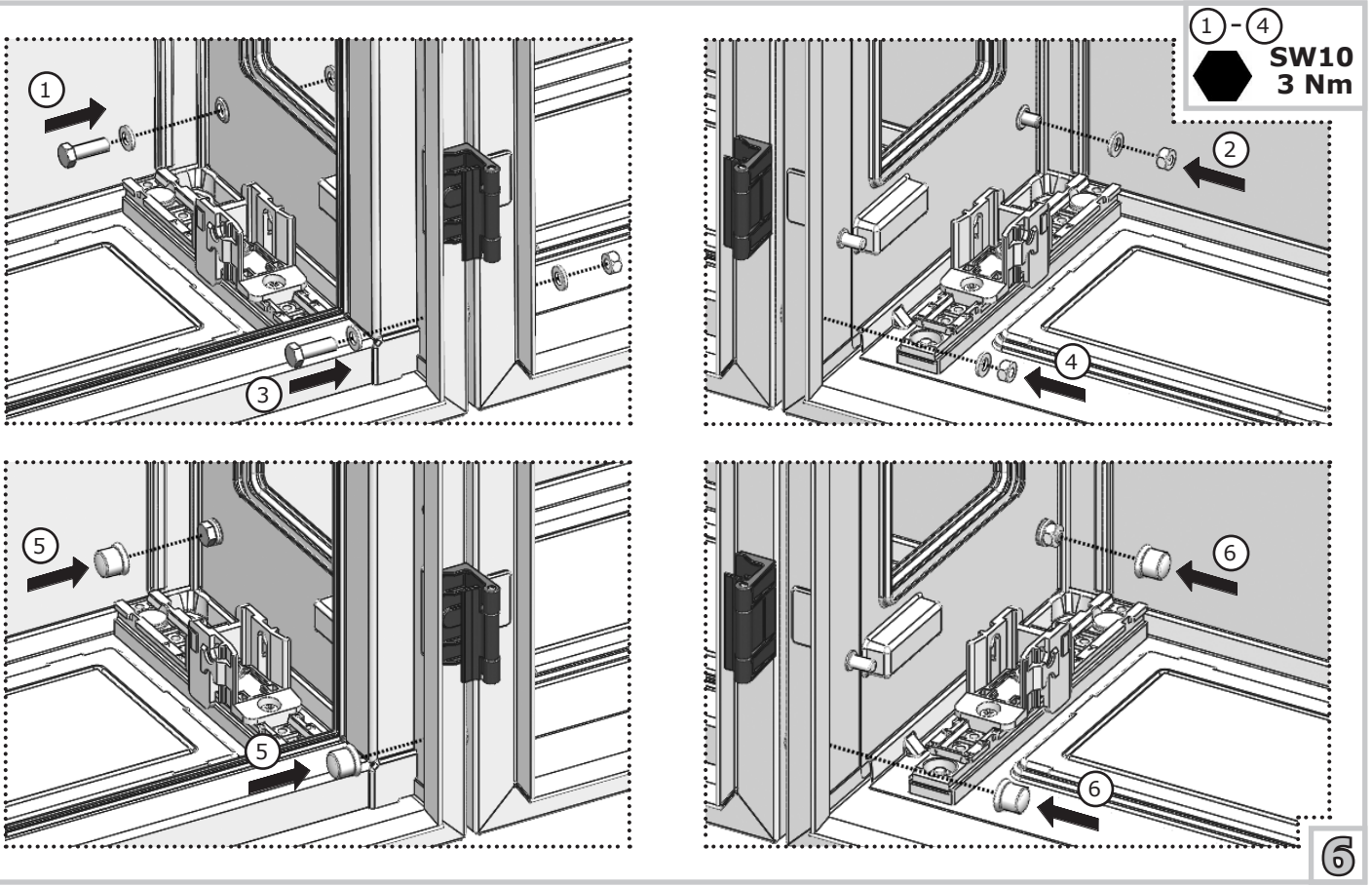
1 - 4
SW10
3 Nm
1
2
3
4
5
5
6
6
6

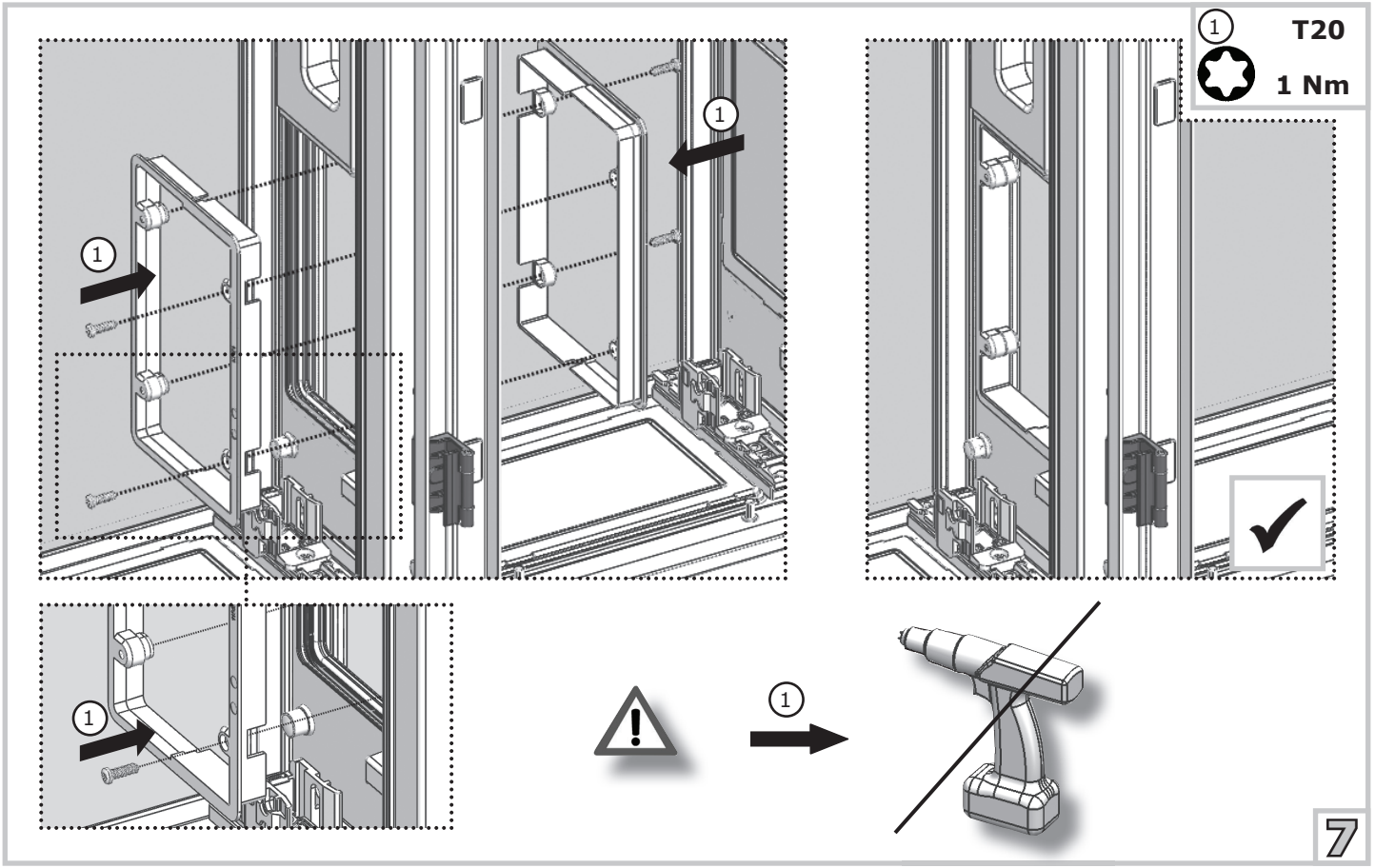
1
T20
1 Nm
7

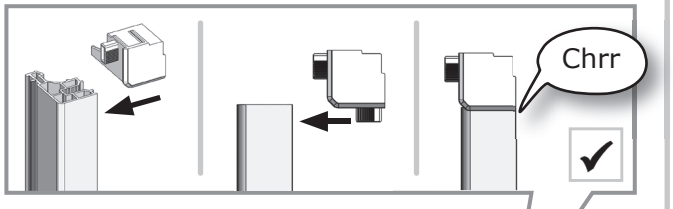

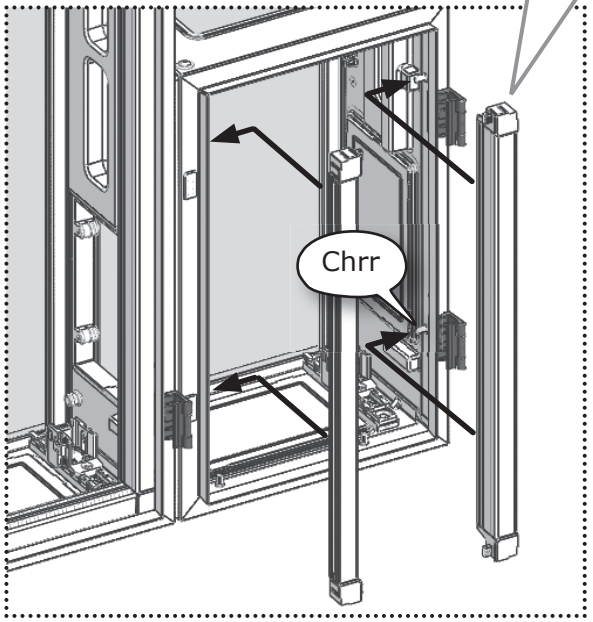

8

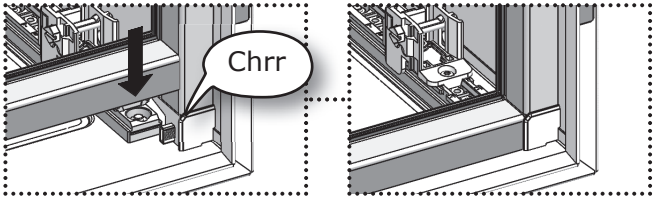

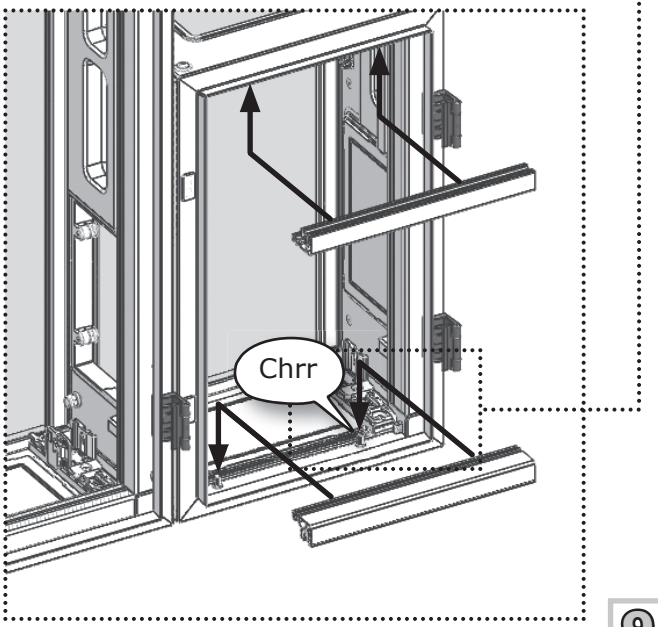

9

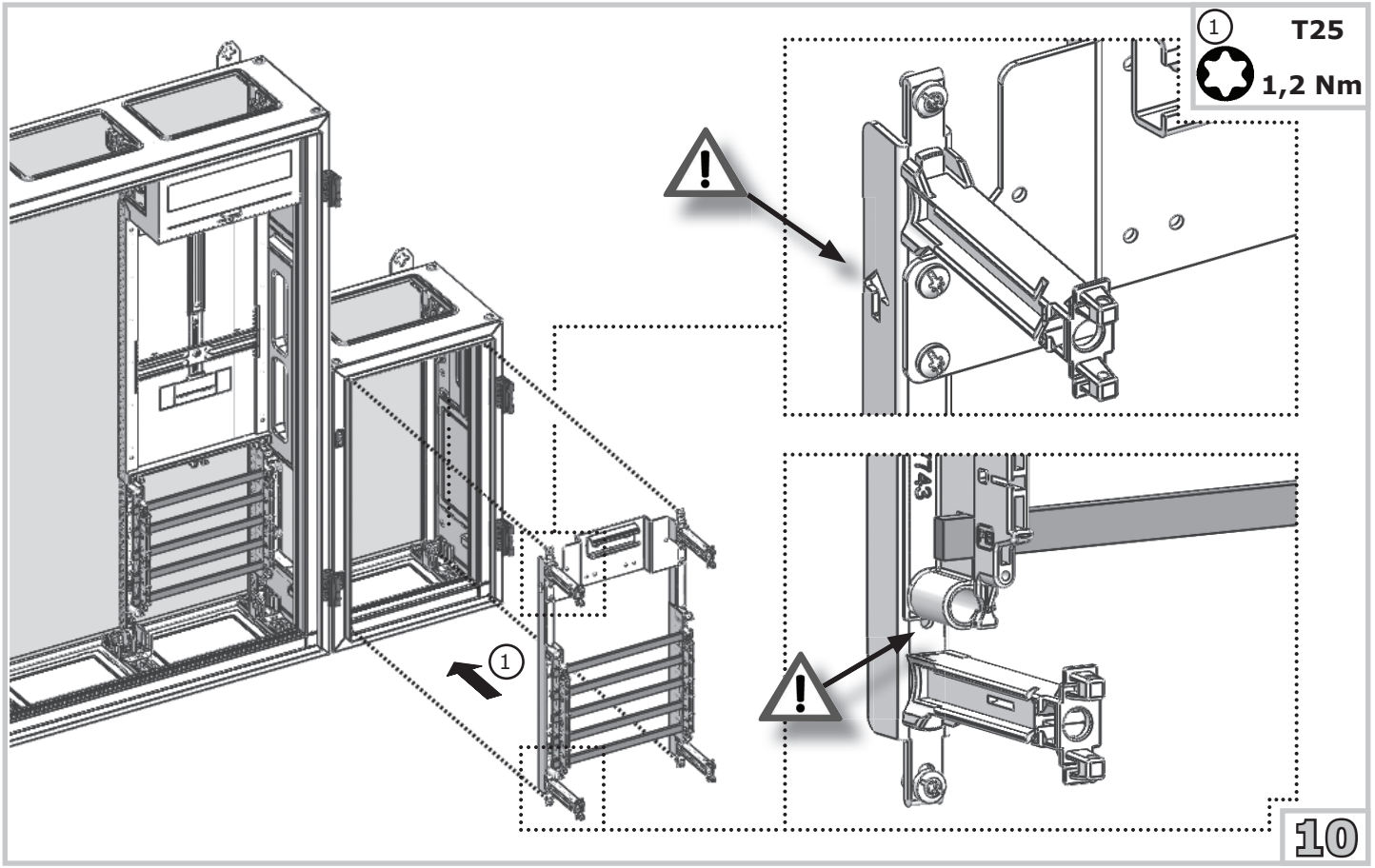
1
T25
1,2 Nm
1
743
10

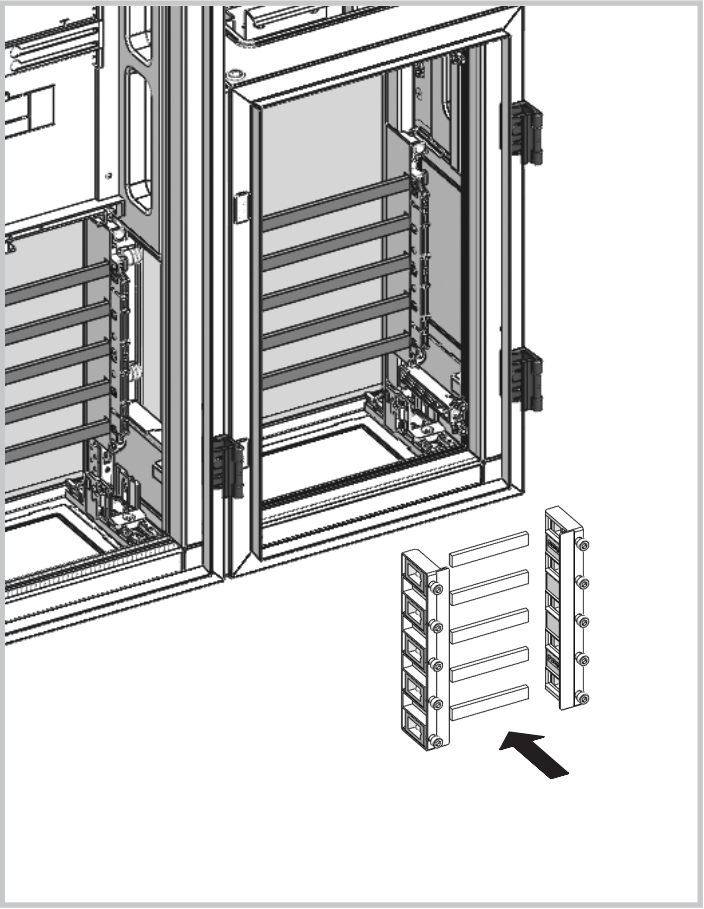

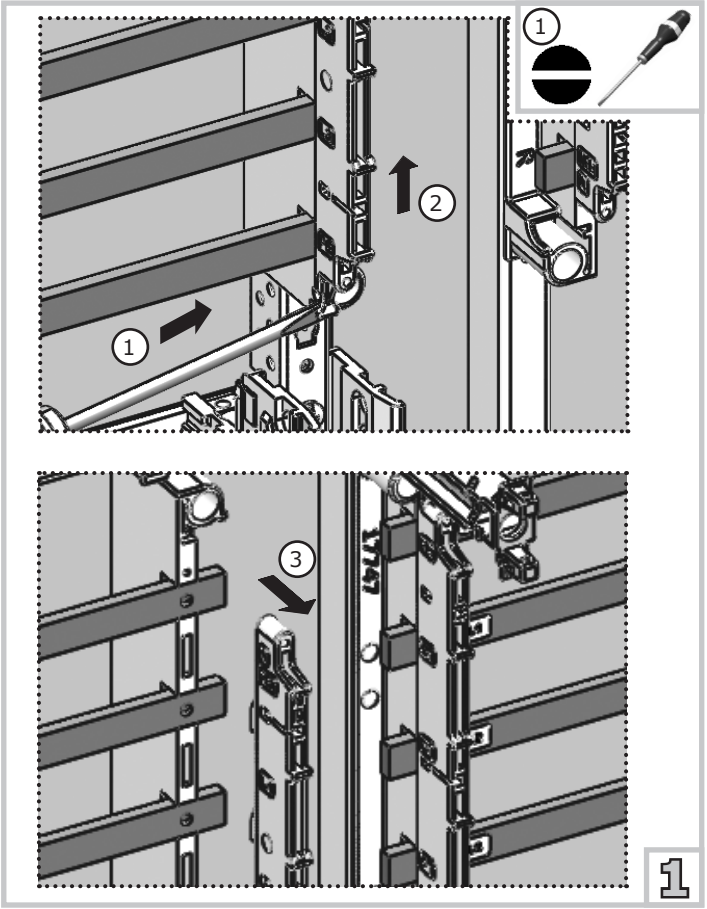
1
2
1
3
1

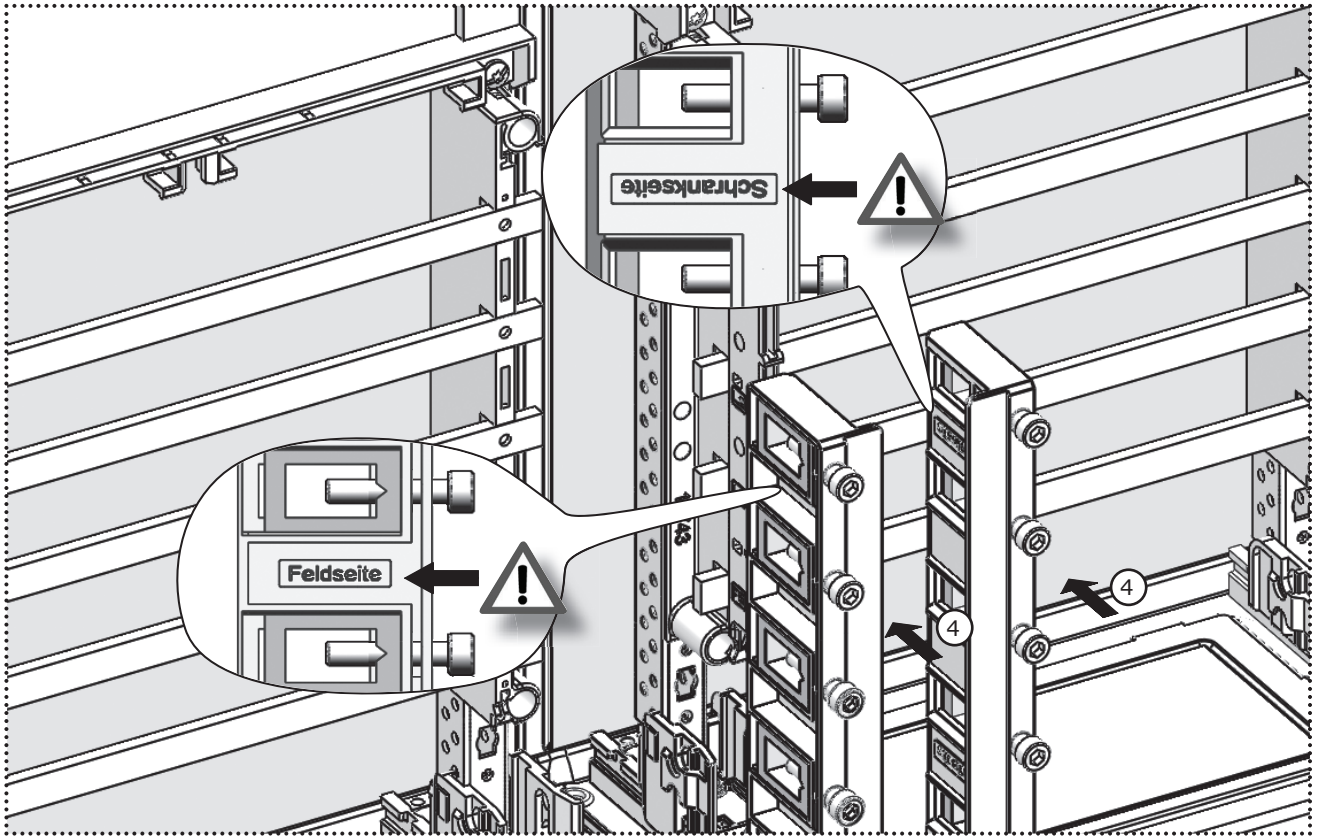

2

6 SW5
10 Nm

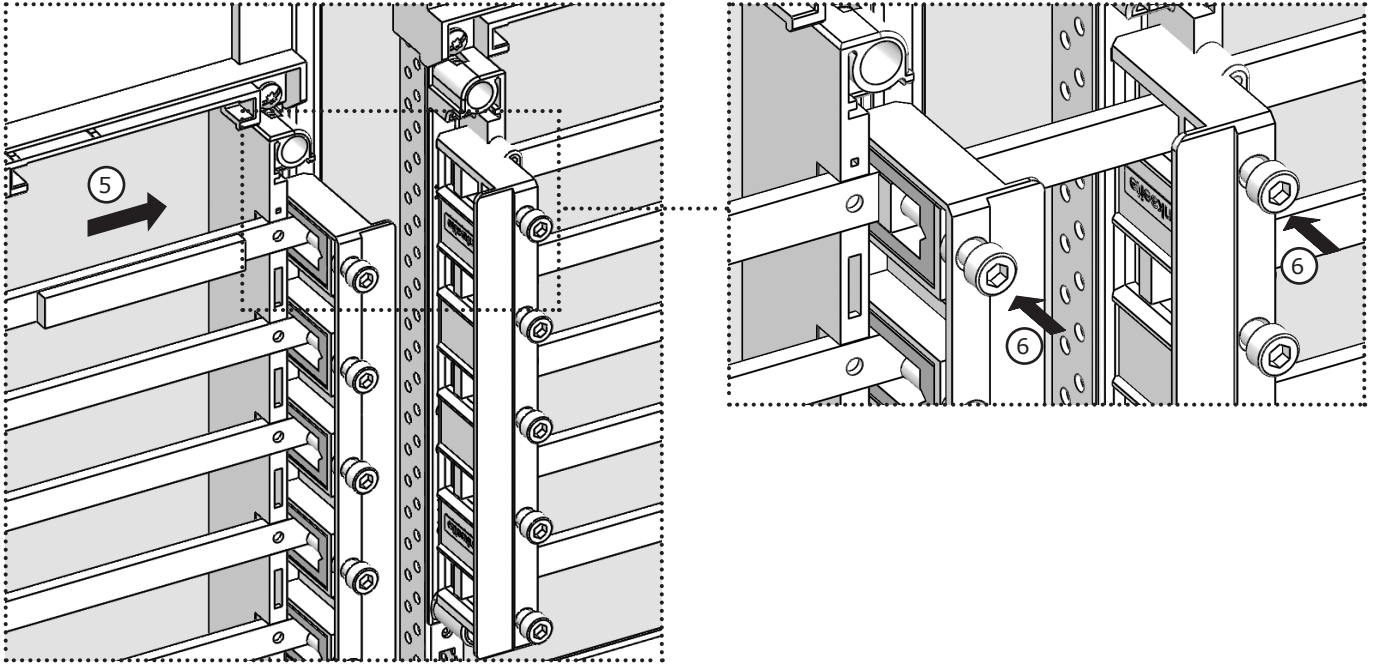

3

8 10 SW5

10 Nm

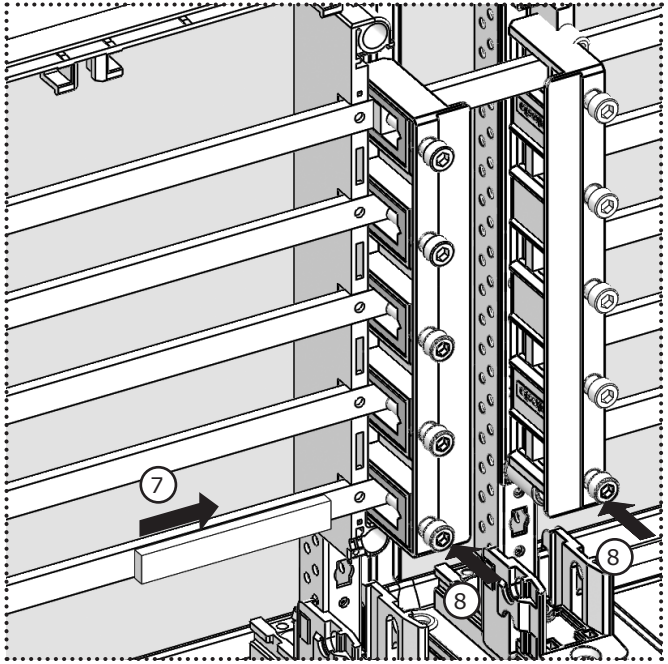

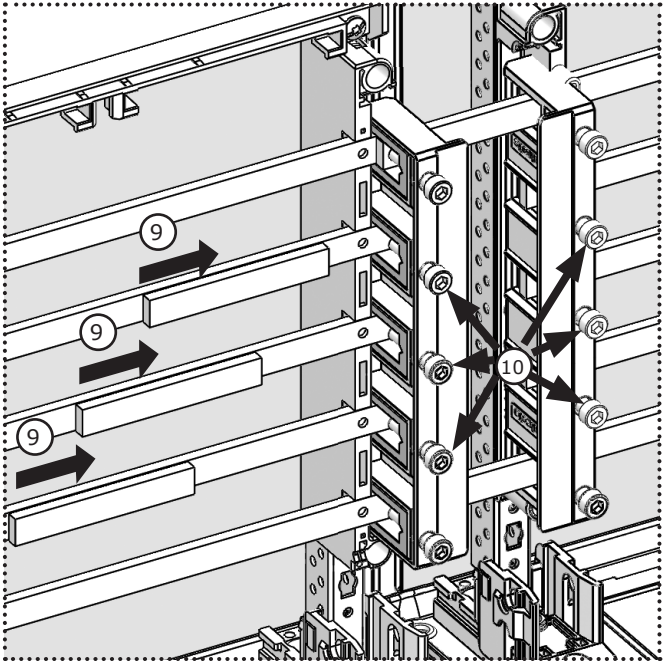

4

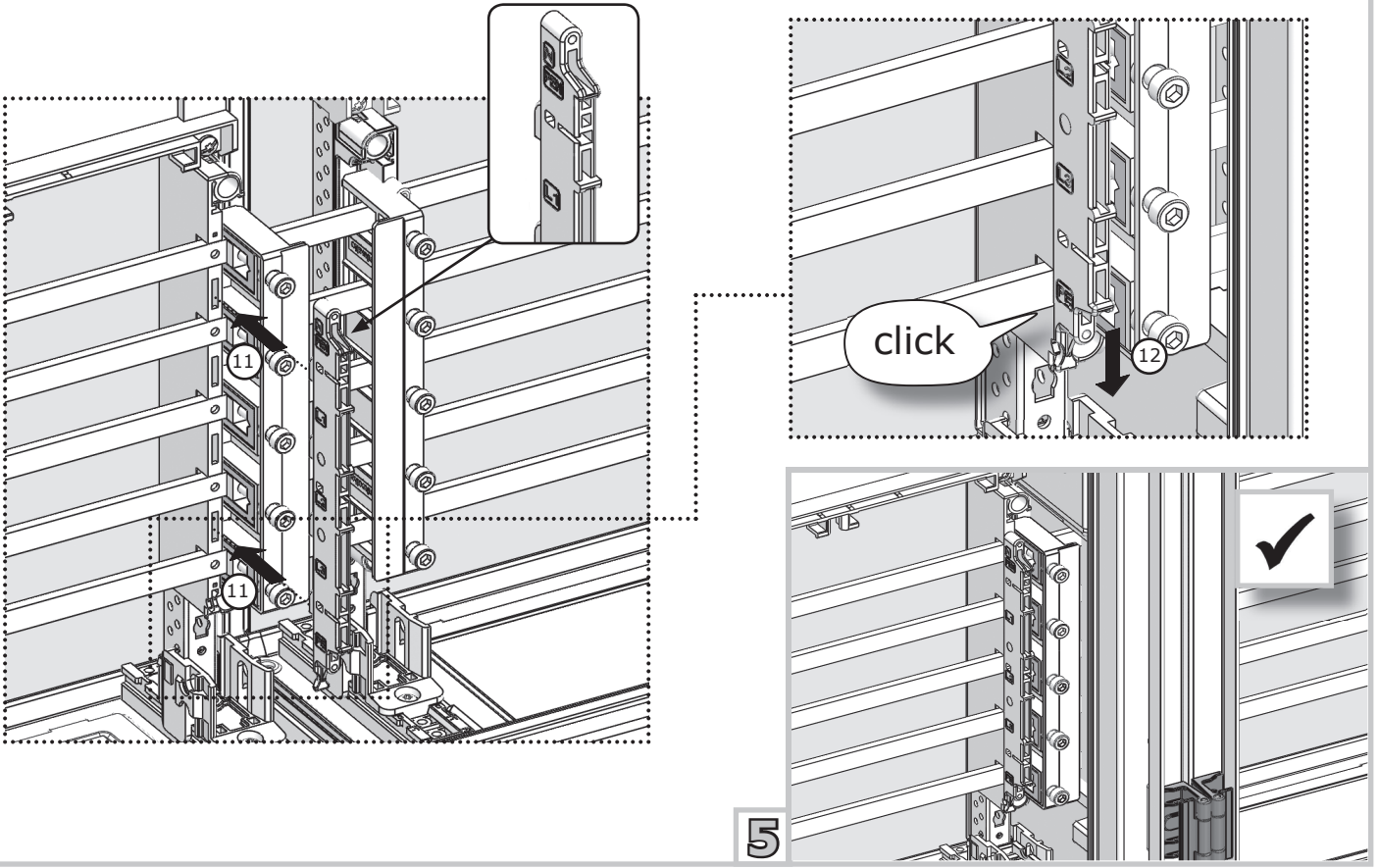
11
11
click
12
5

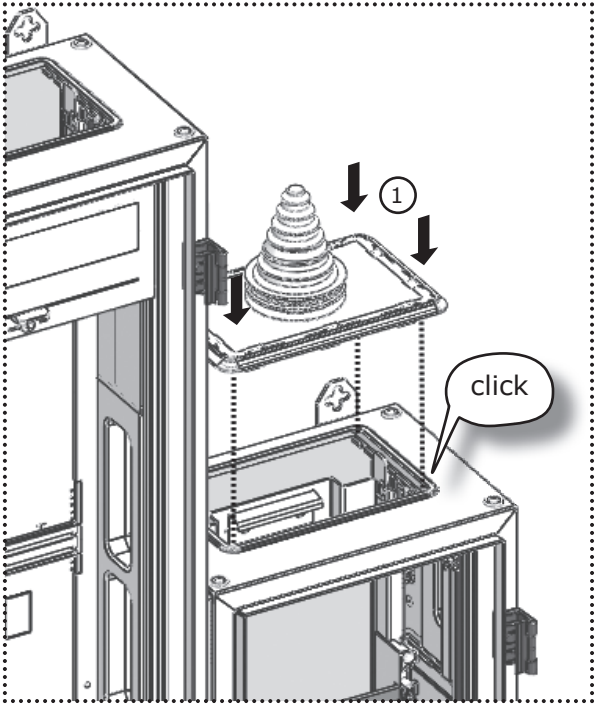

1

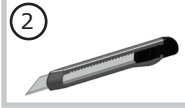

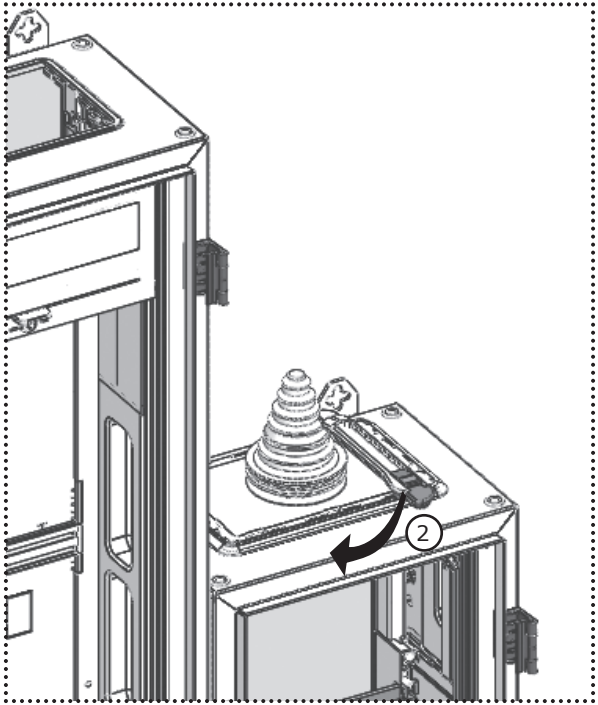

2

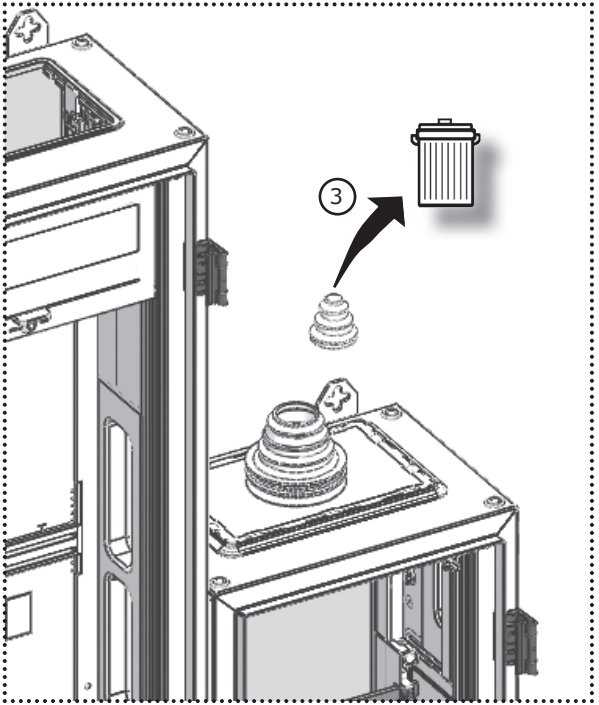

3

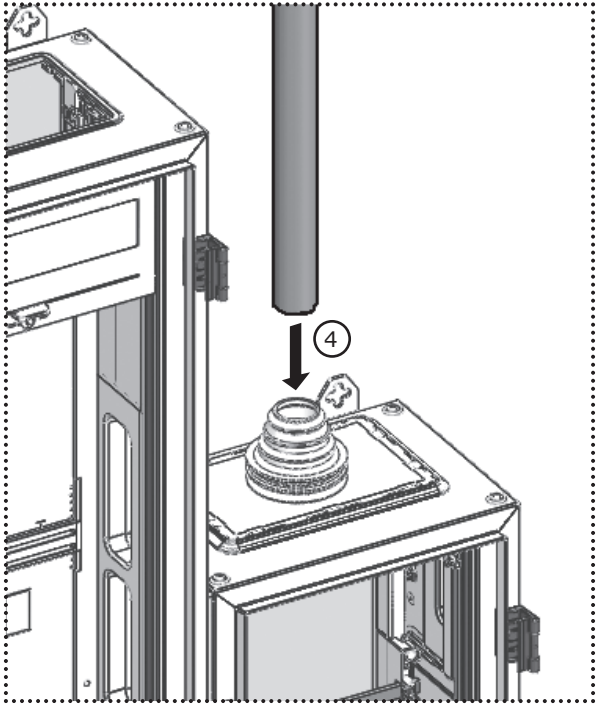

4

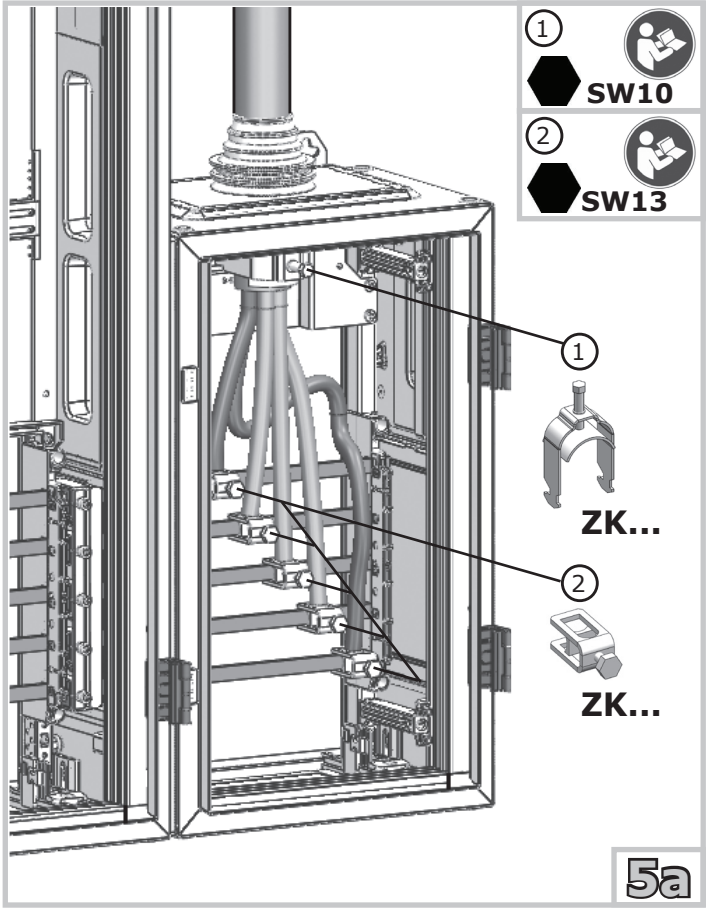

5a

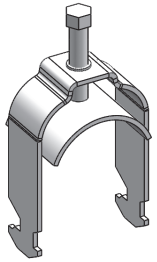	ø cable
ZK143 + ZK1431	22 - 28
ZK144 + ZK1441	40 - 46
ZK145 + ZK1451	64 - 70

5b

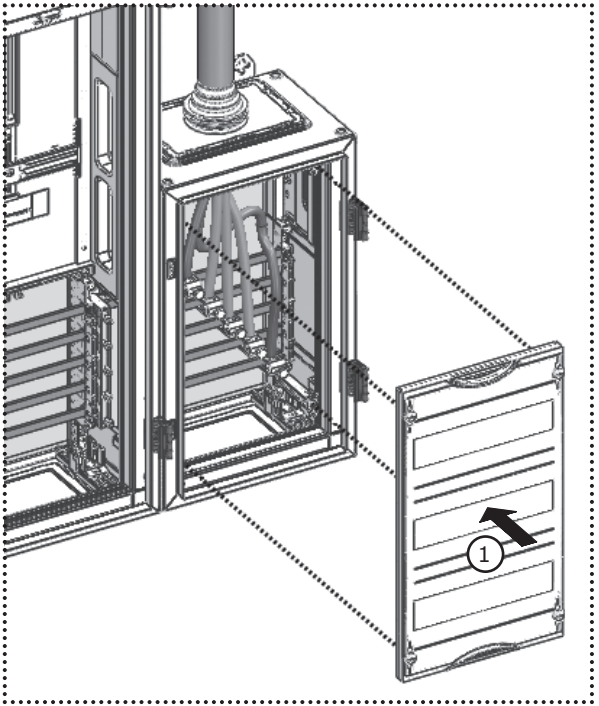

6

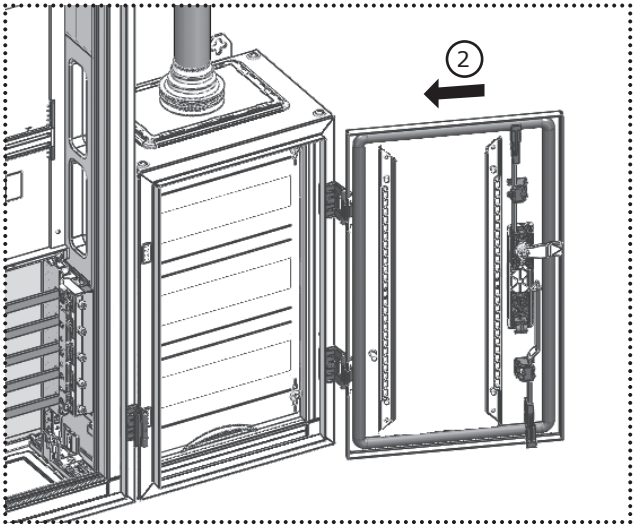

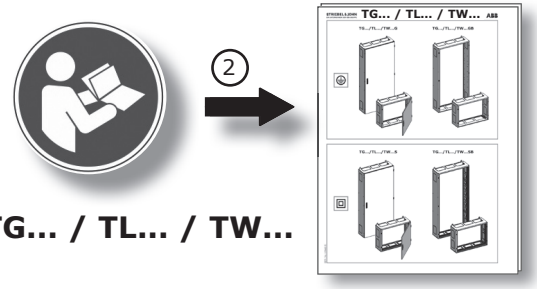

TG... / TL... / TW...

7

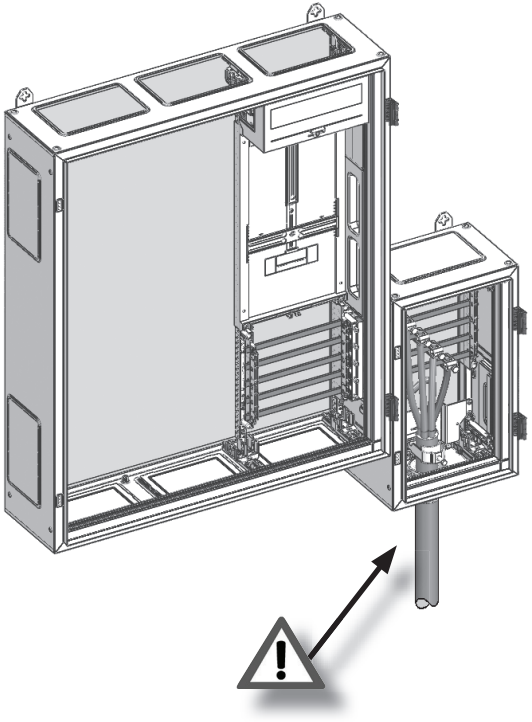

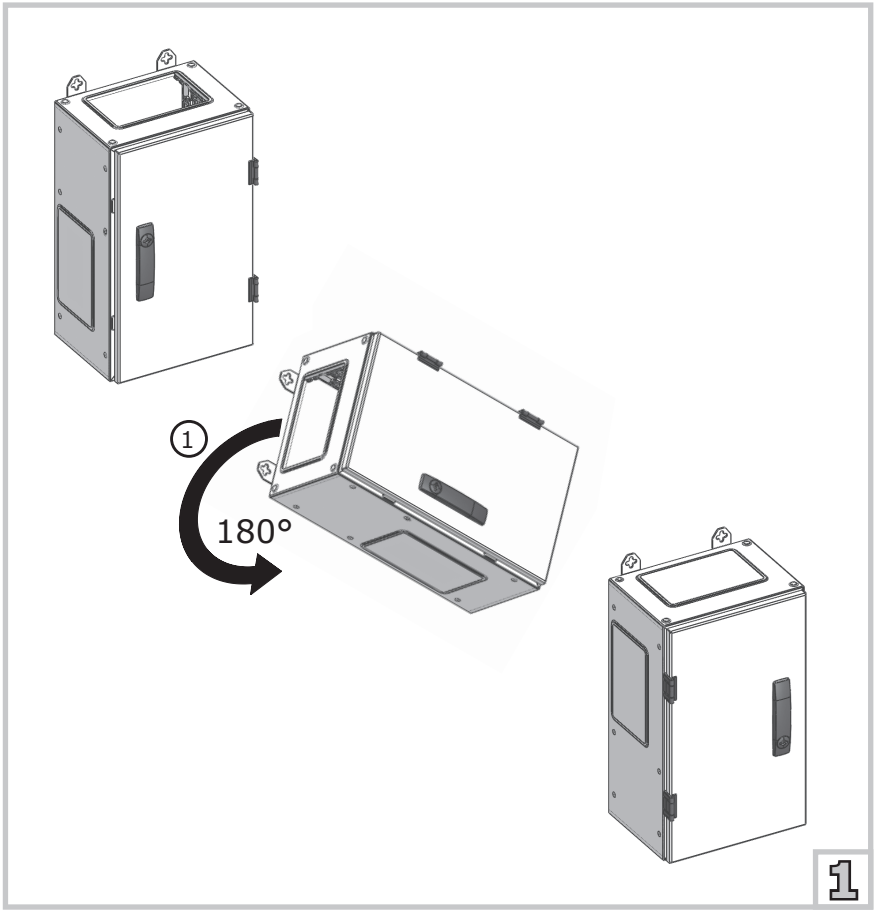
1
180°
1

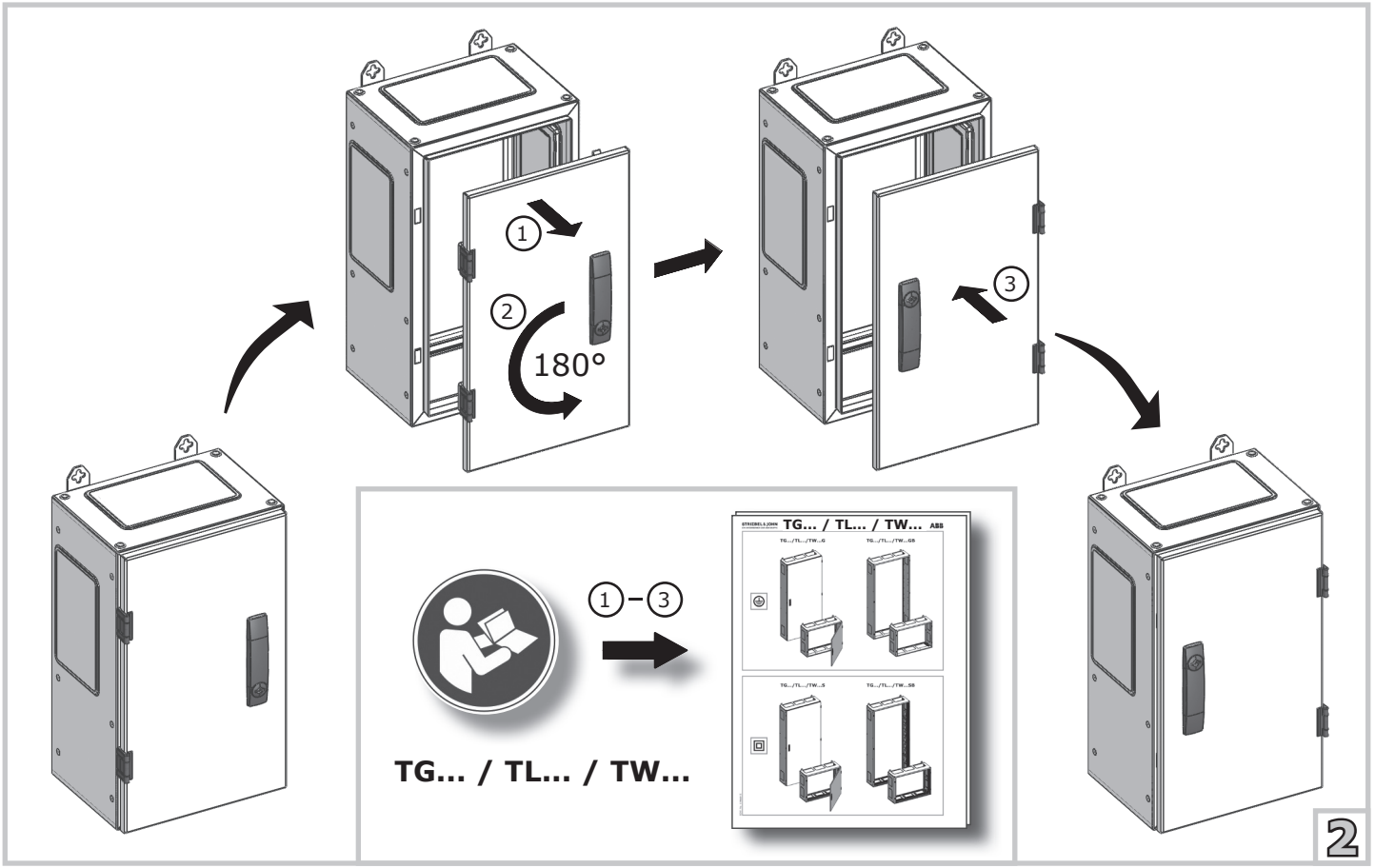
1
2
180°
3
1 – 3
TG... / TL... / TW...
TG... / TL... / TW...
2

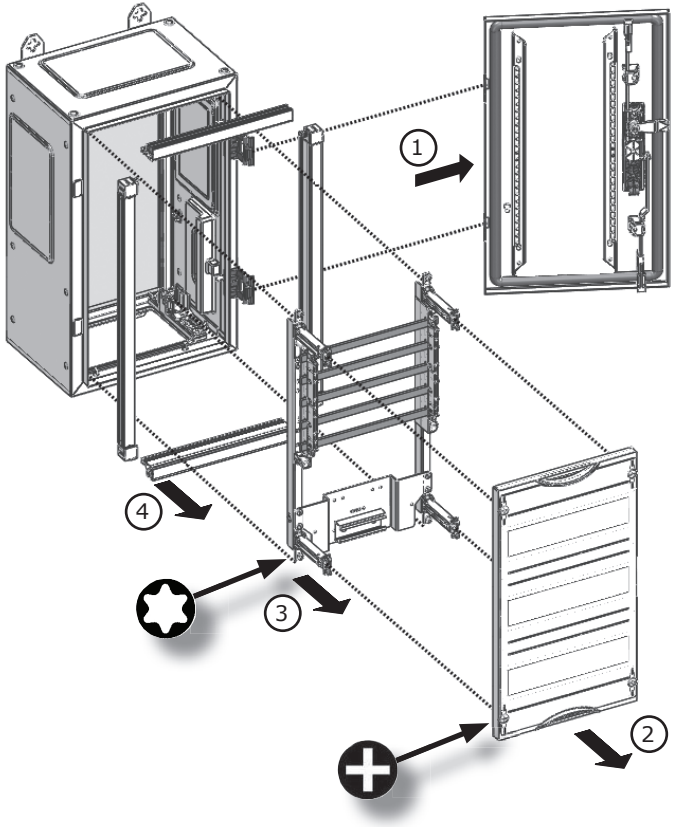

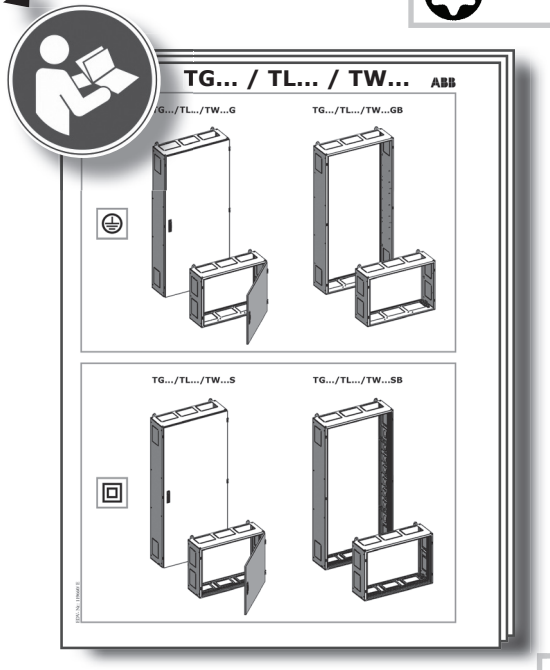

2 PH2

3 T25

1

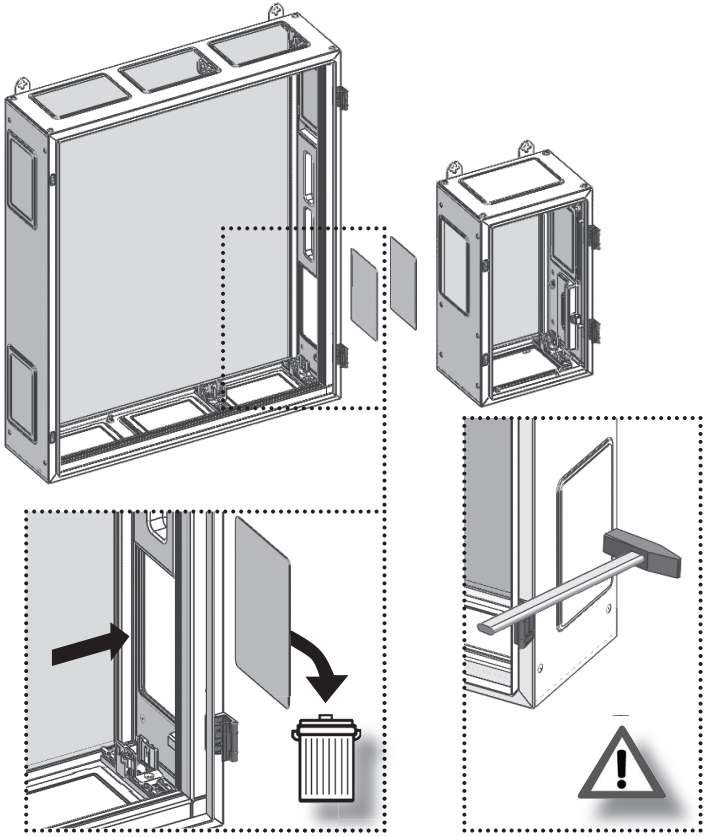

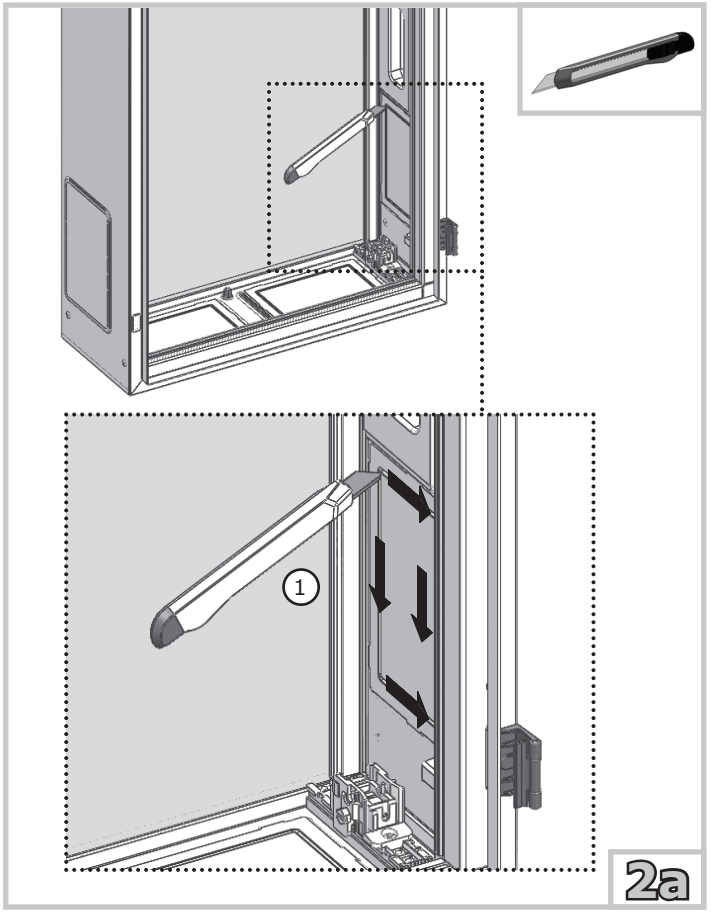
1
2a

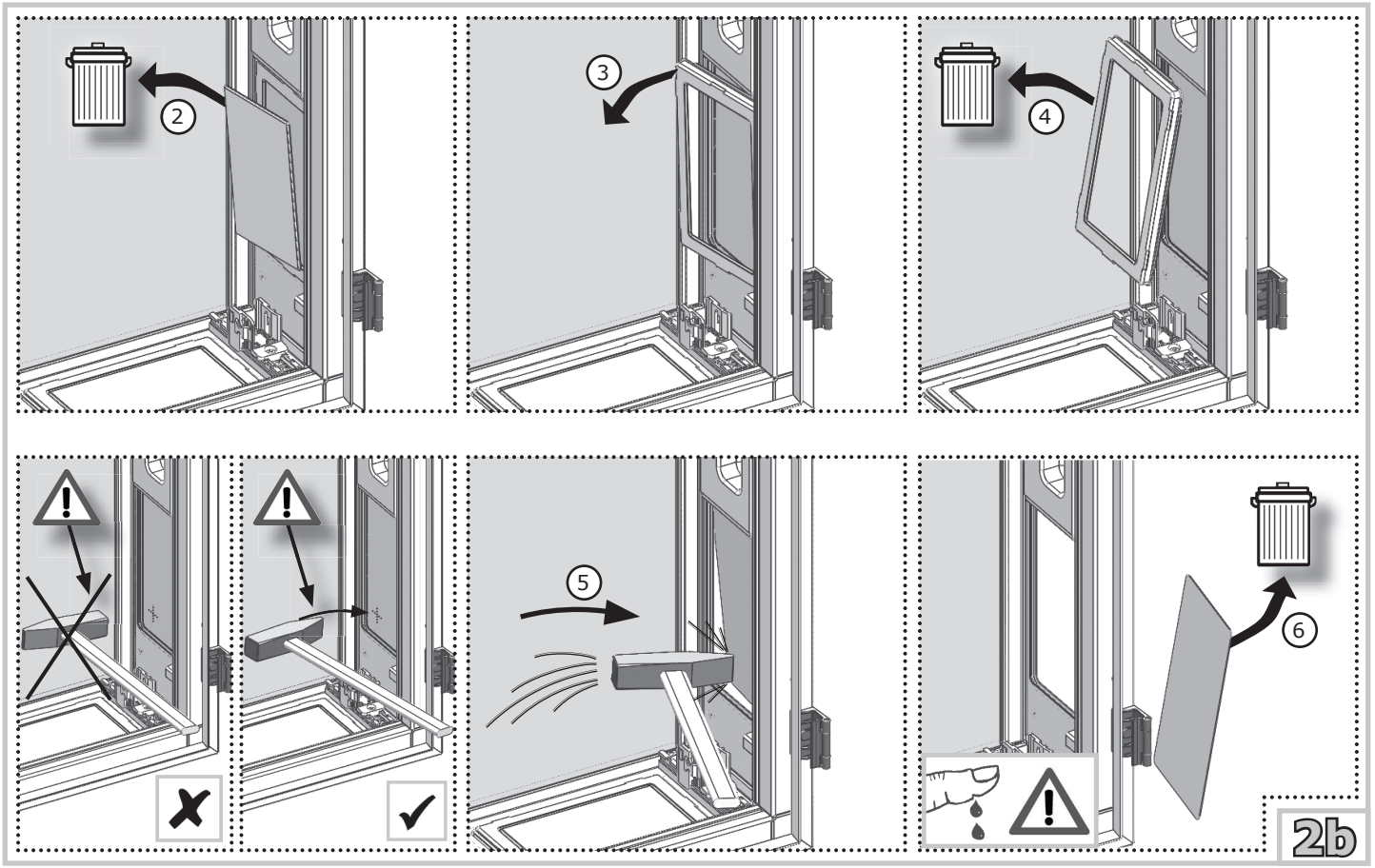
2
3
4
5
6
2b

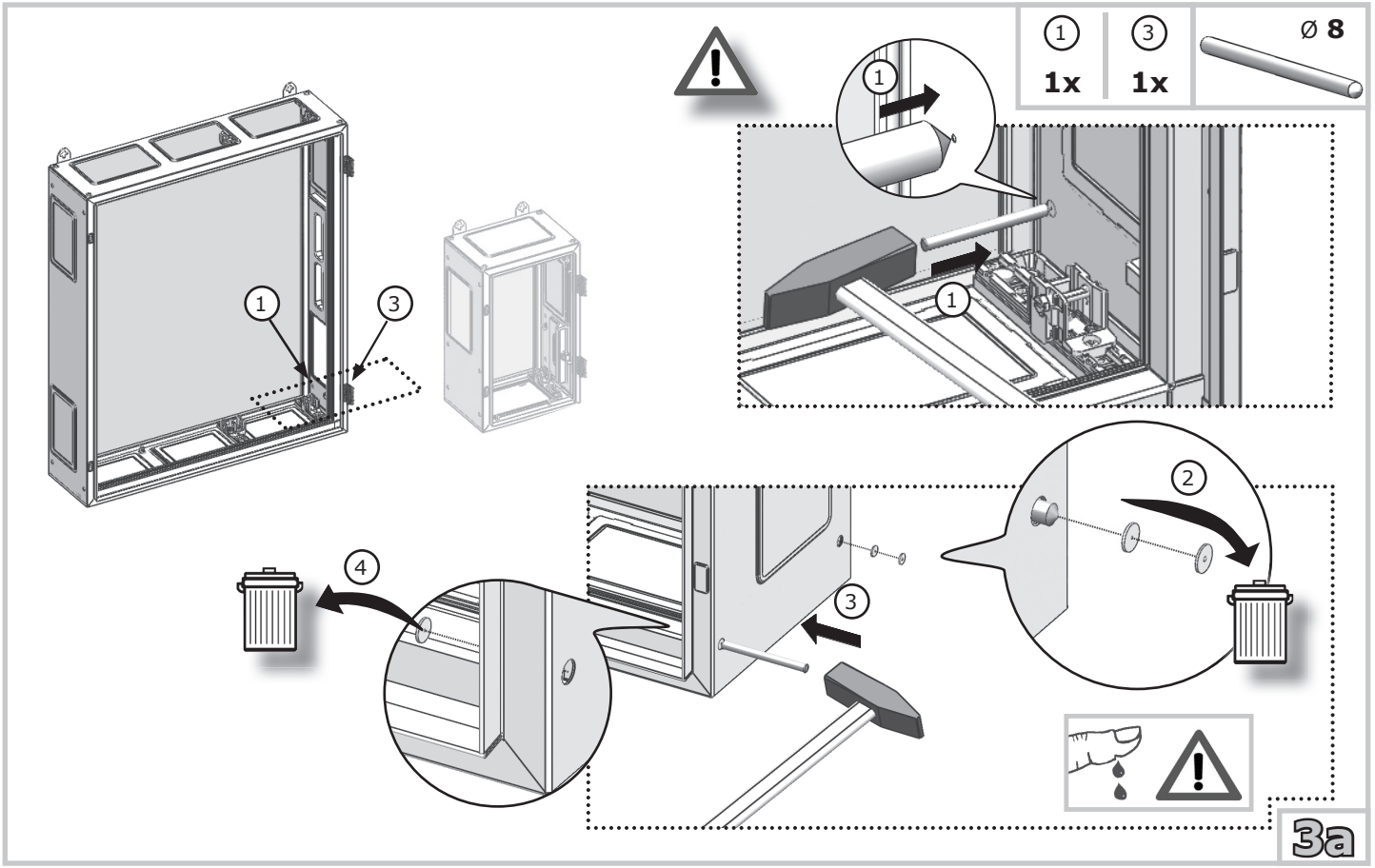
1
1x
3
1x
Ø 8
1
3
1
1
2
3
4
3a

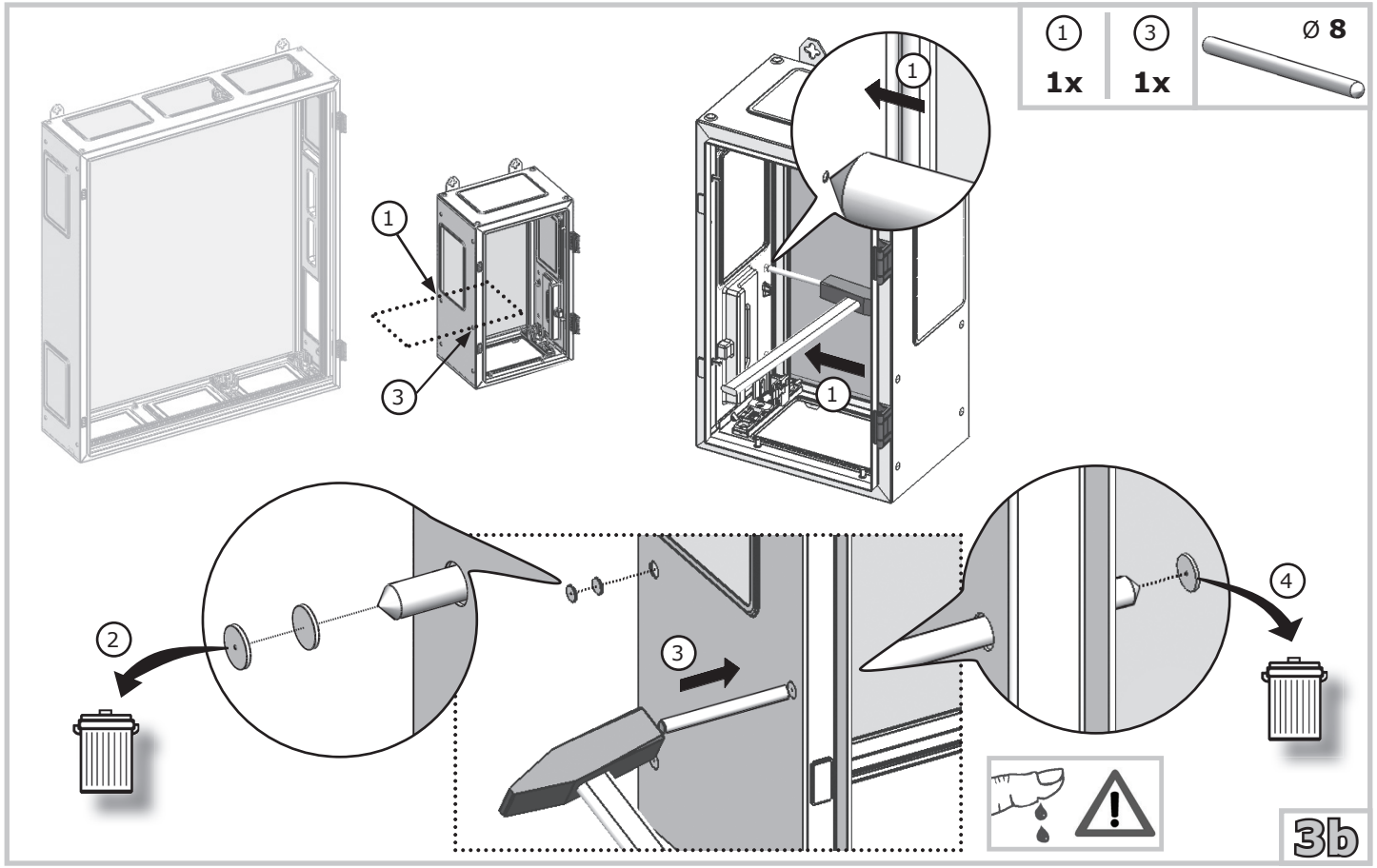
1
1x
3
1x
Ø 8
1
3
1
2
3
4
3b

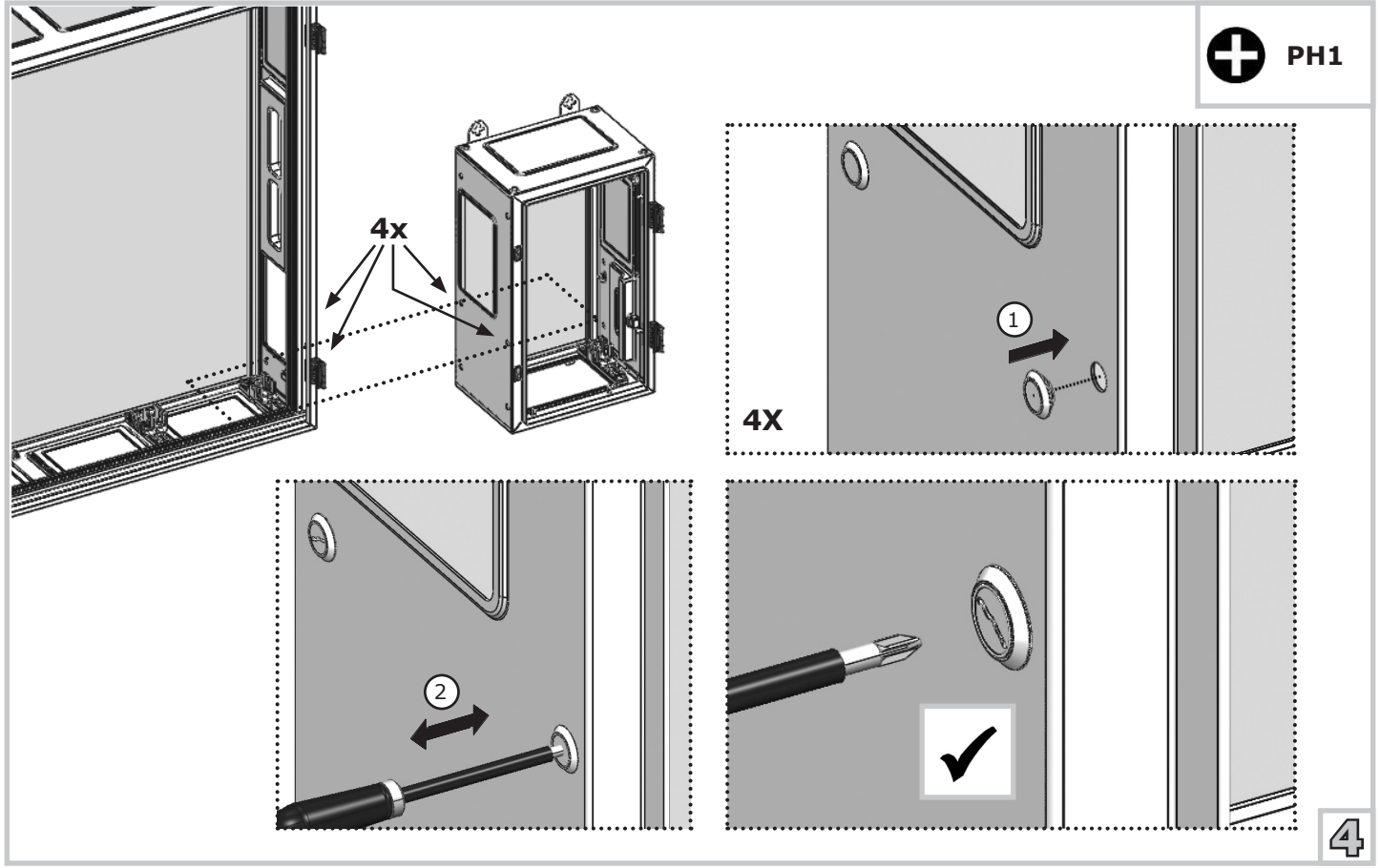
PH1
4x
1
4X
2
4

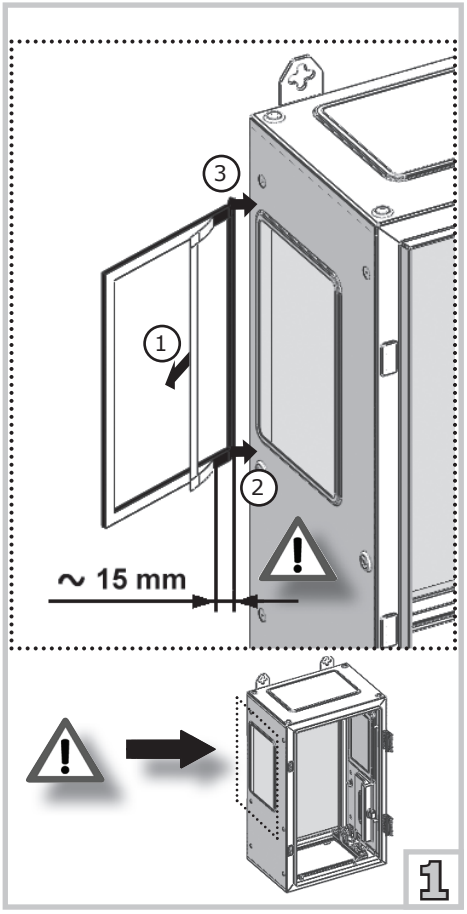
3
1
2
~ 15 mm
1

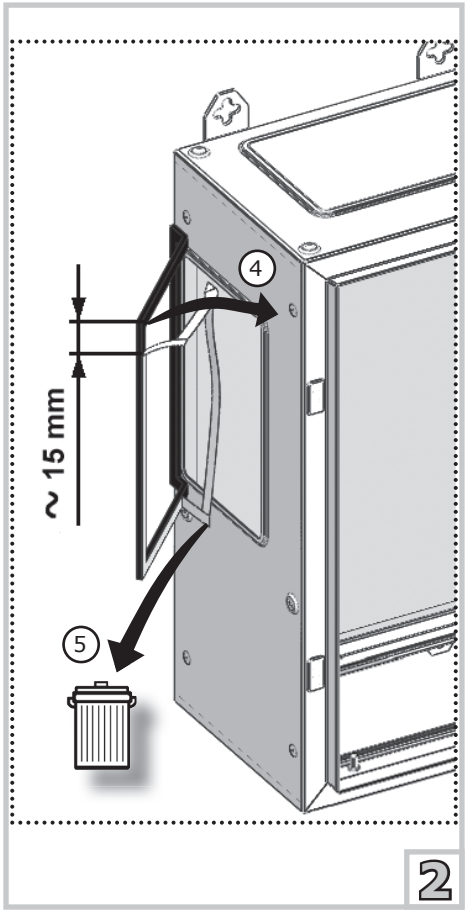
4
~ 15 mm
5
2

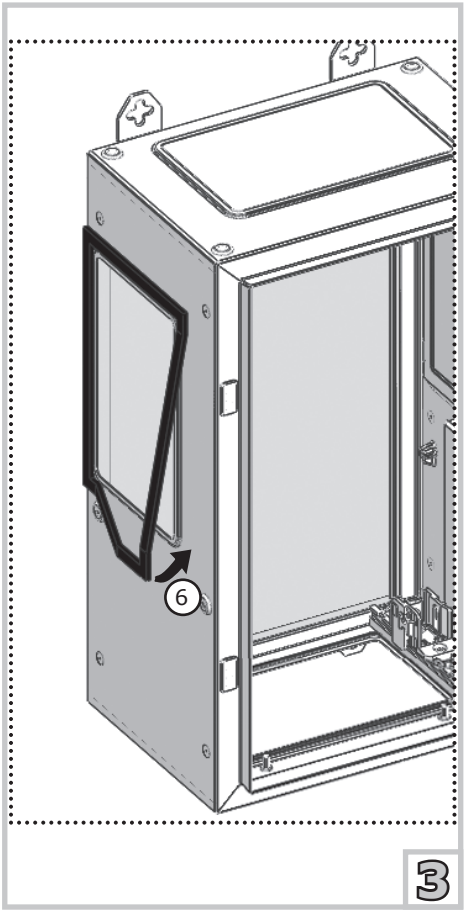
6
3

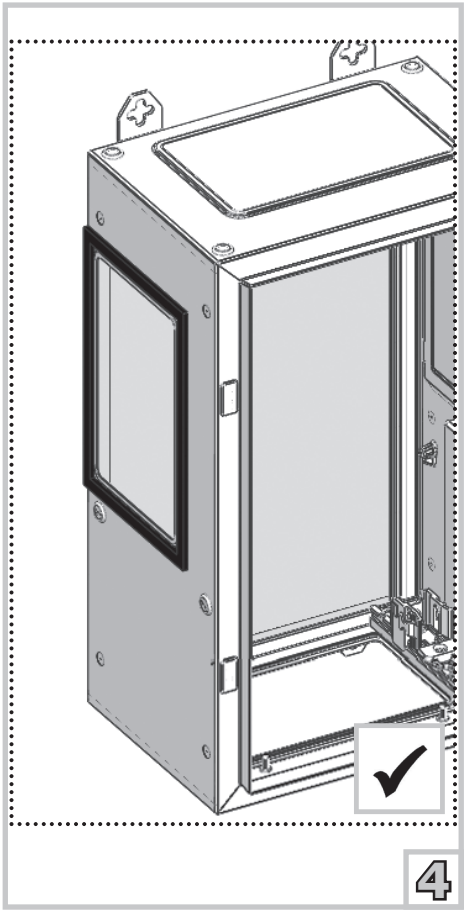
4

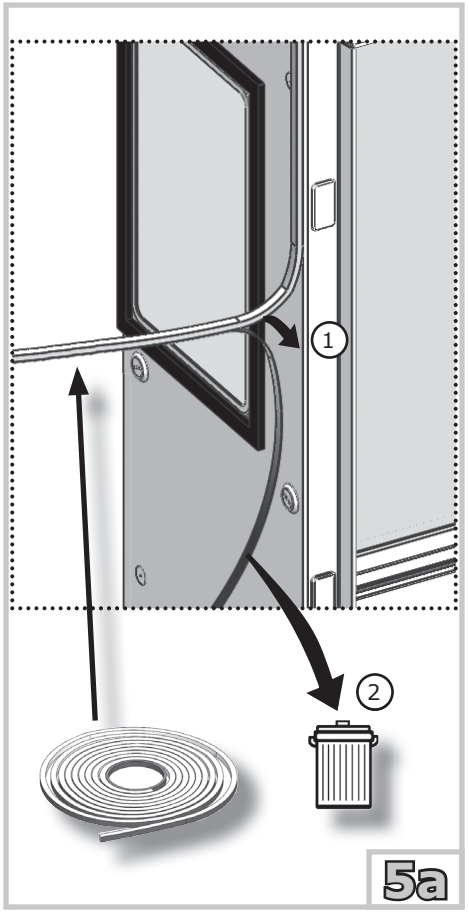
1
2
5a

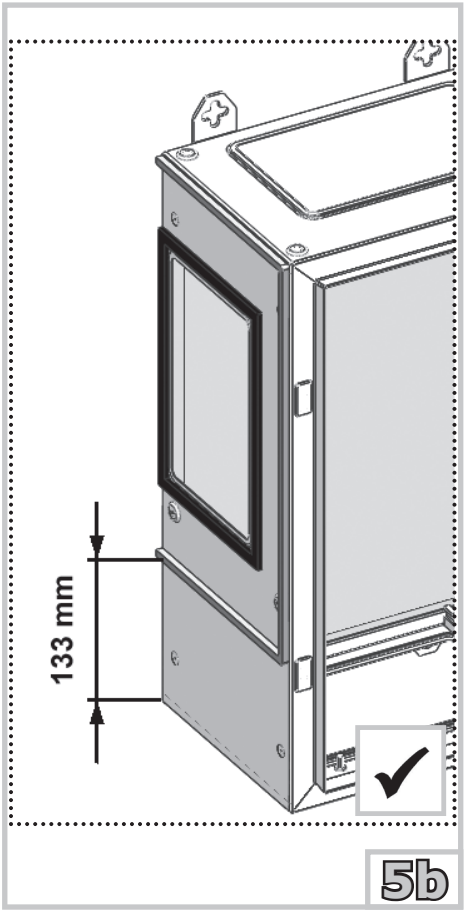
133 mm
5b

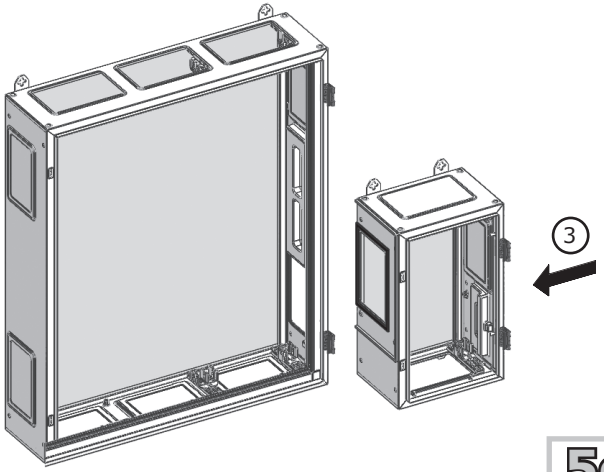

5c

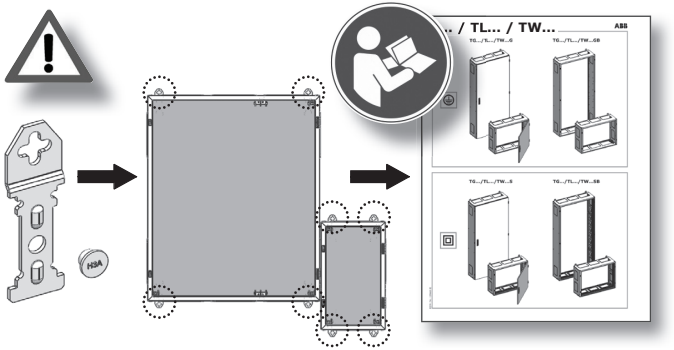

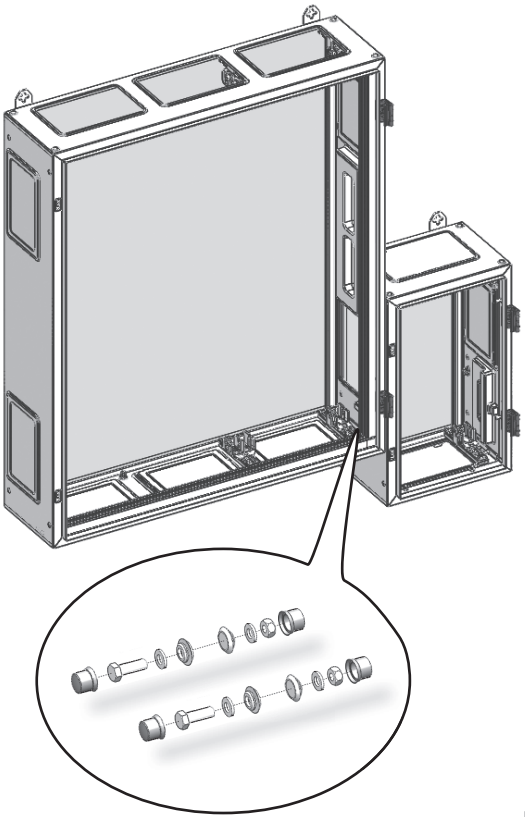

6a

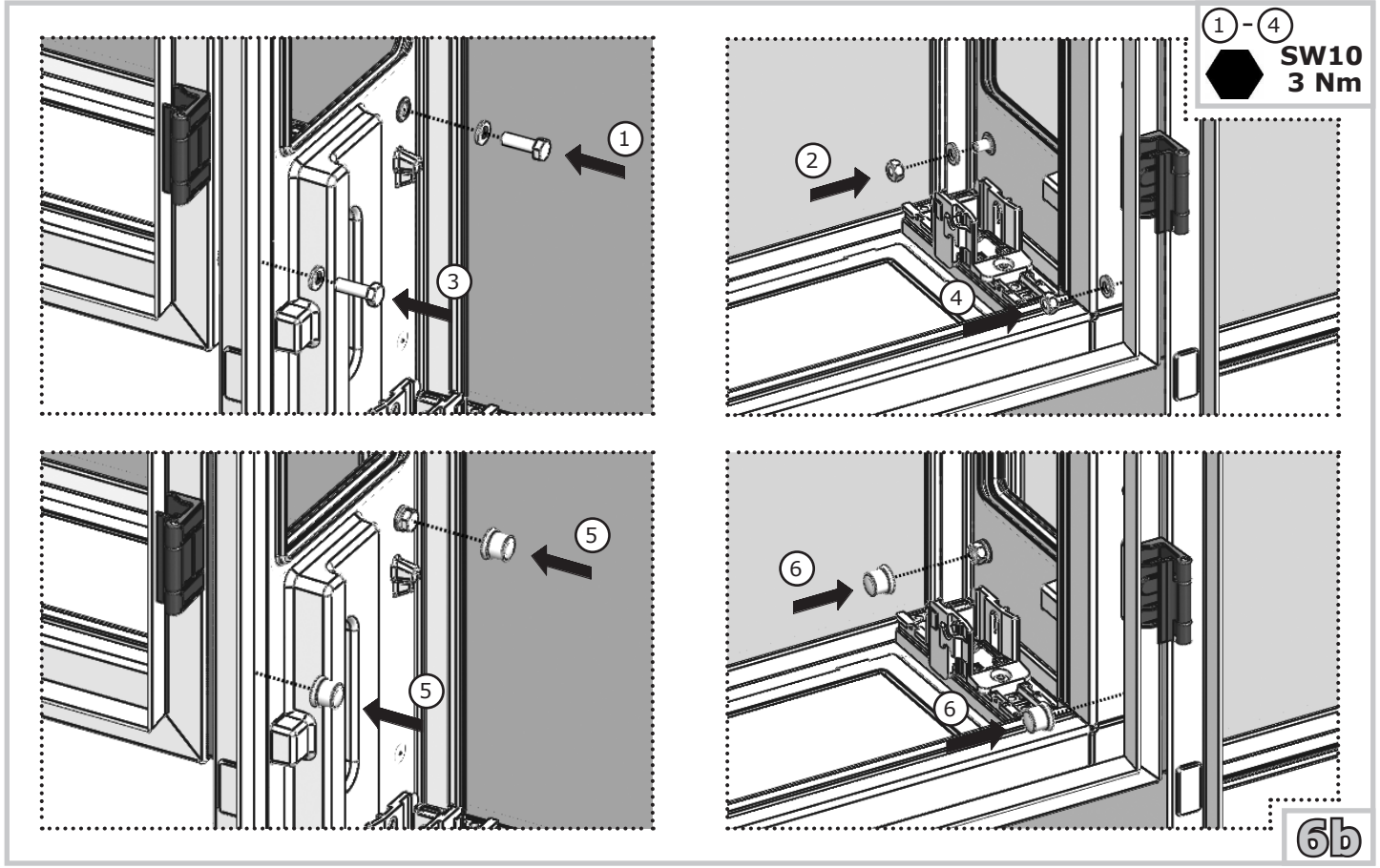
1 - 4
SW10
3 Nm
1
2
3
4
5
5
6
6
6b

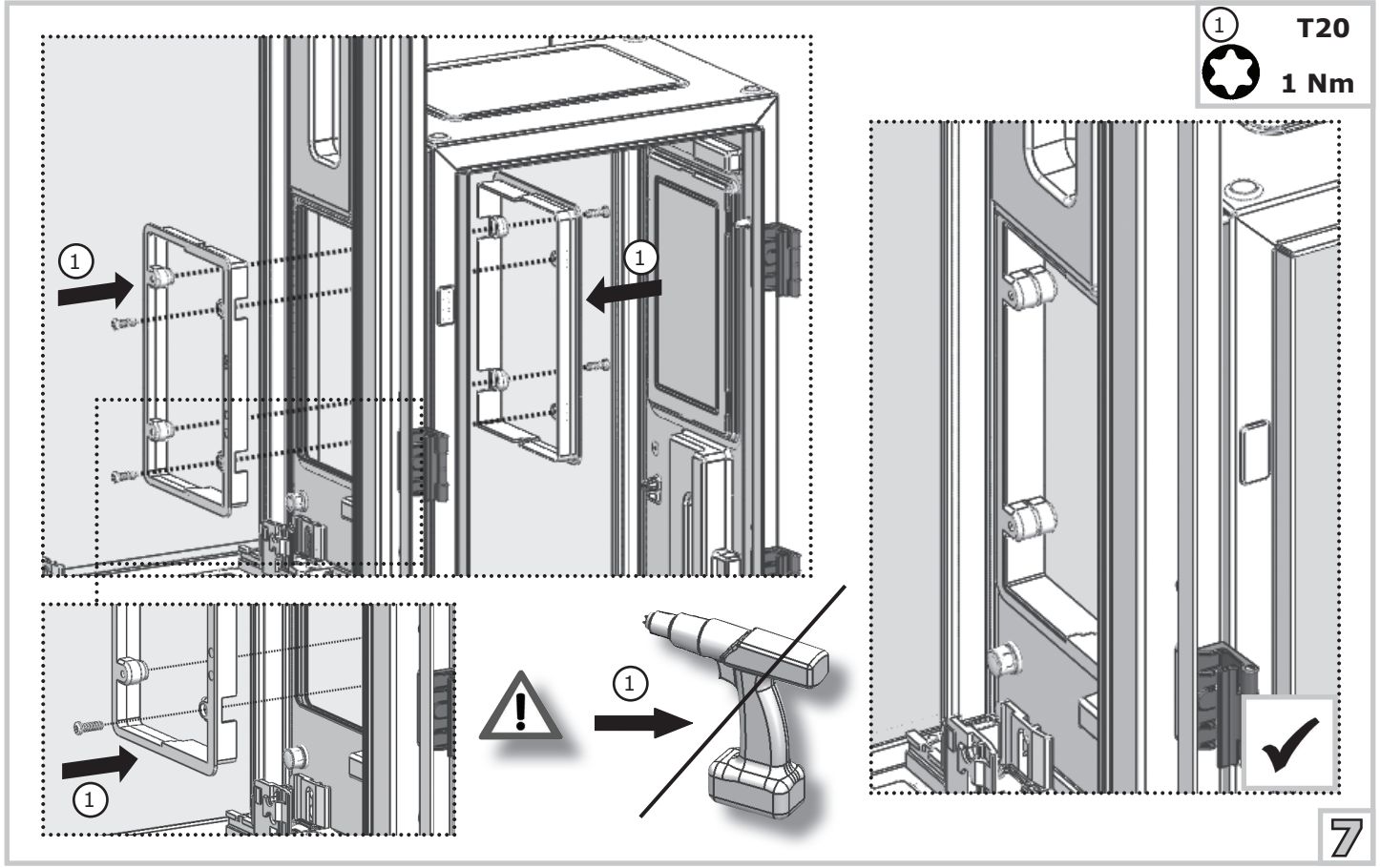
1
T20
1 Nm
7

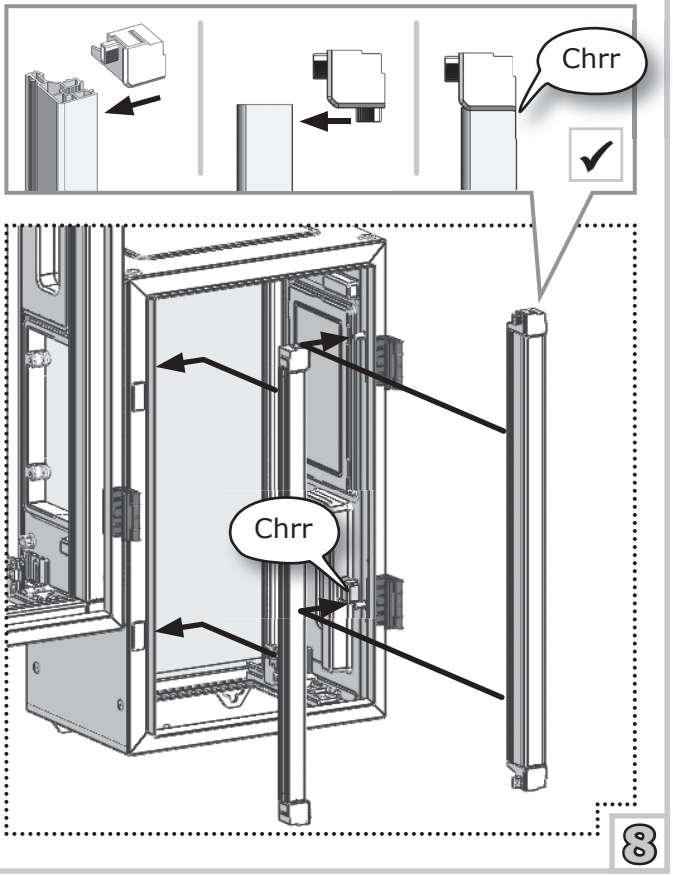
Chrr
Chrr
8

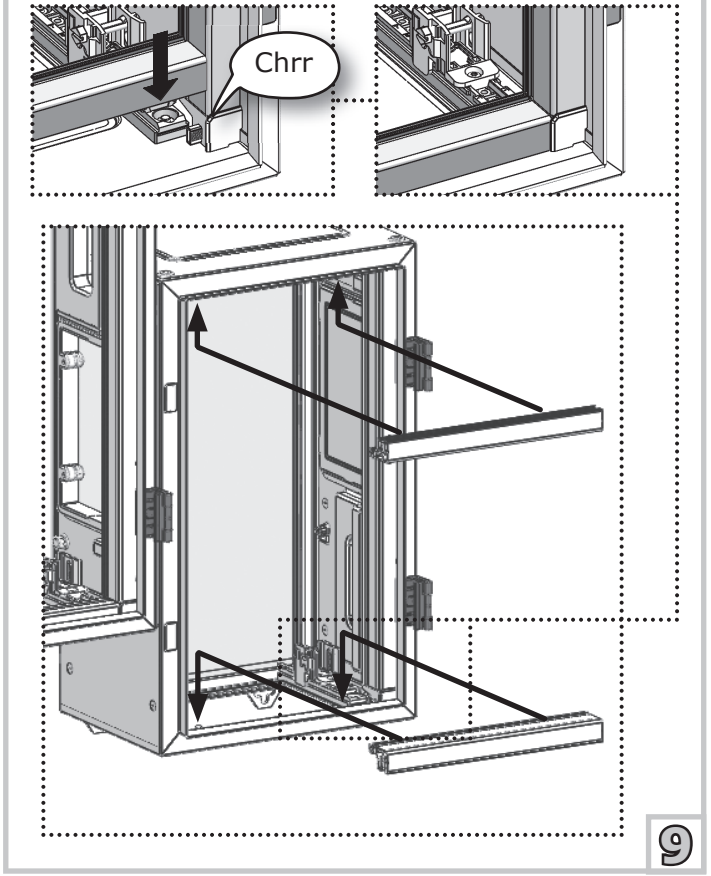
Chrr
9

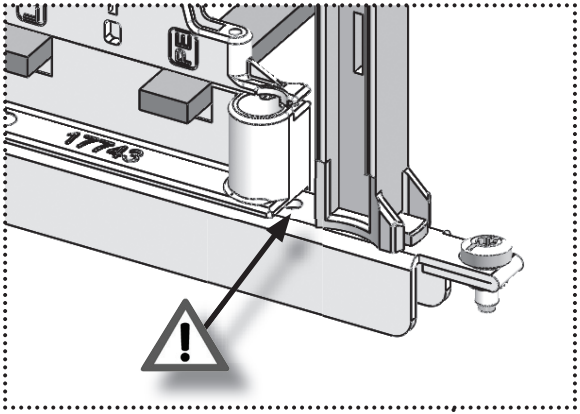
1743

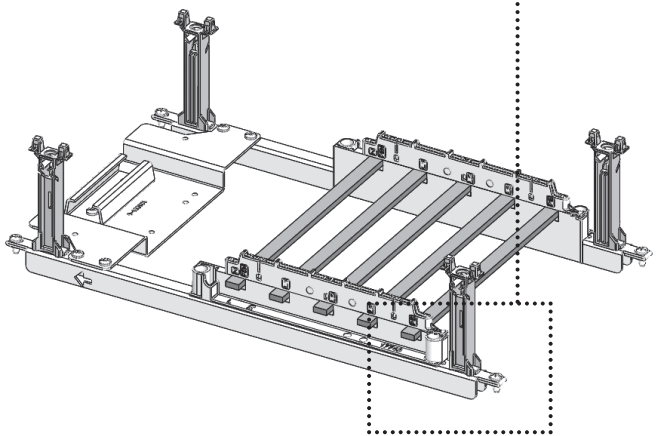

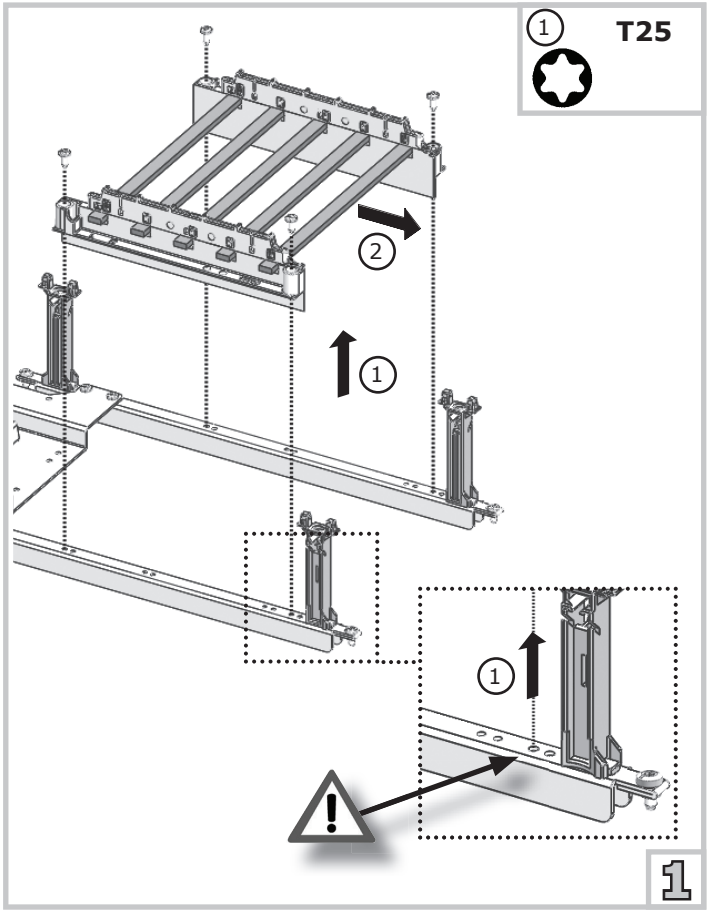
1
T25
2
1
1
1

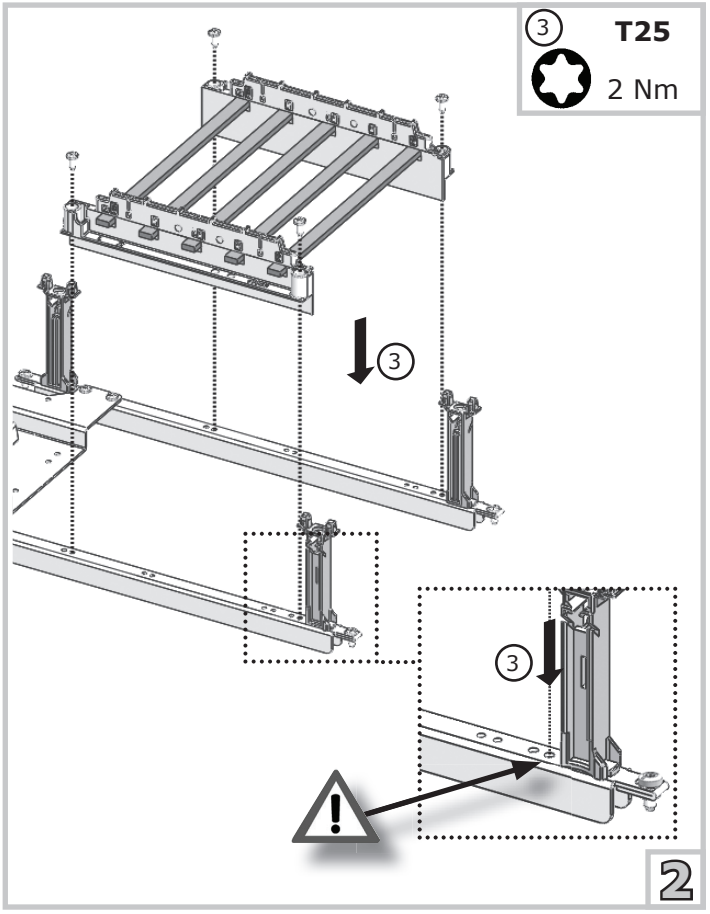
3
T25
2 Nm
3
3
2

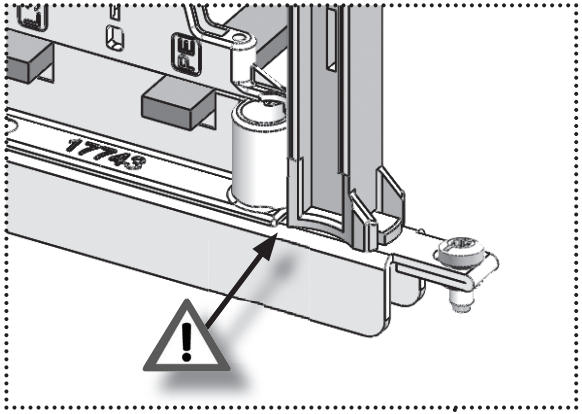
1743

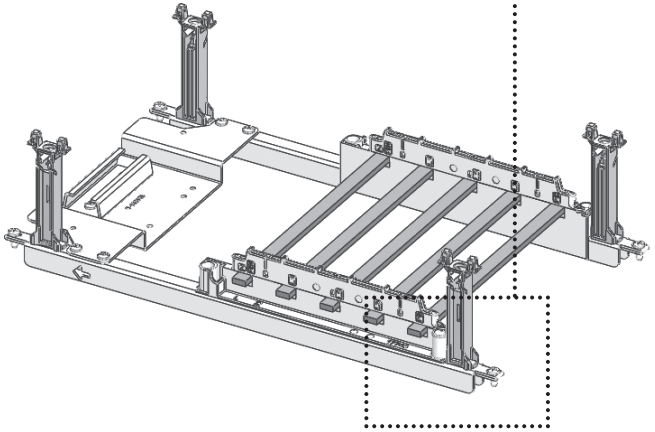

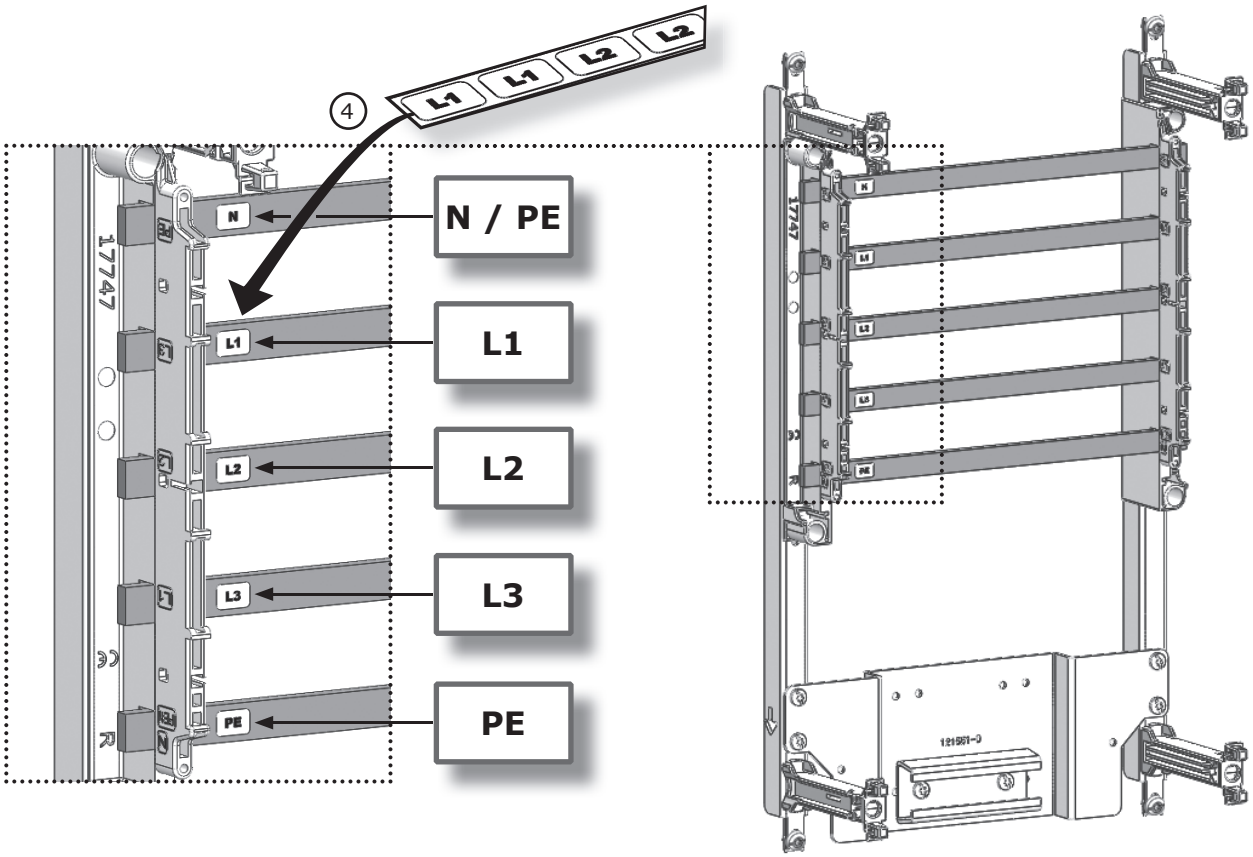
4
L1
L1
L2
L2
N / PE
L1
L2
L3
PE
17747
N
L1
L2
L3
PE
17747
121561-0
3

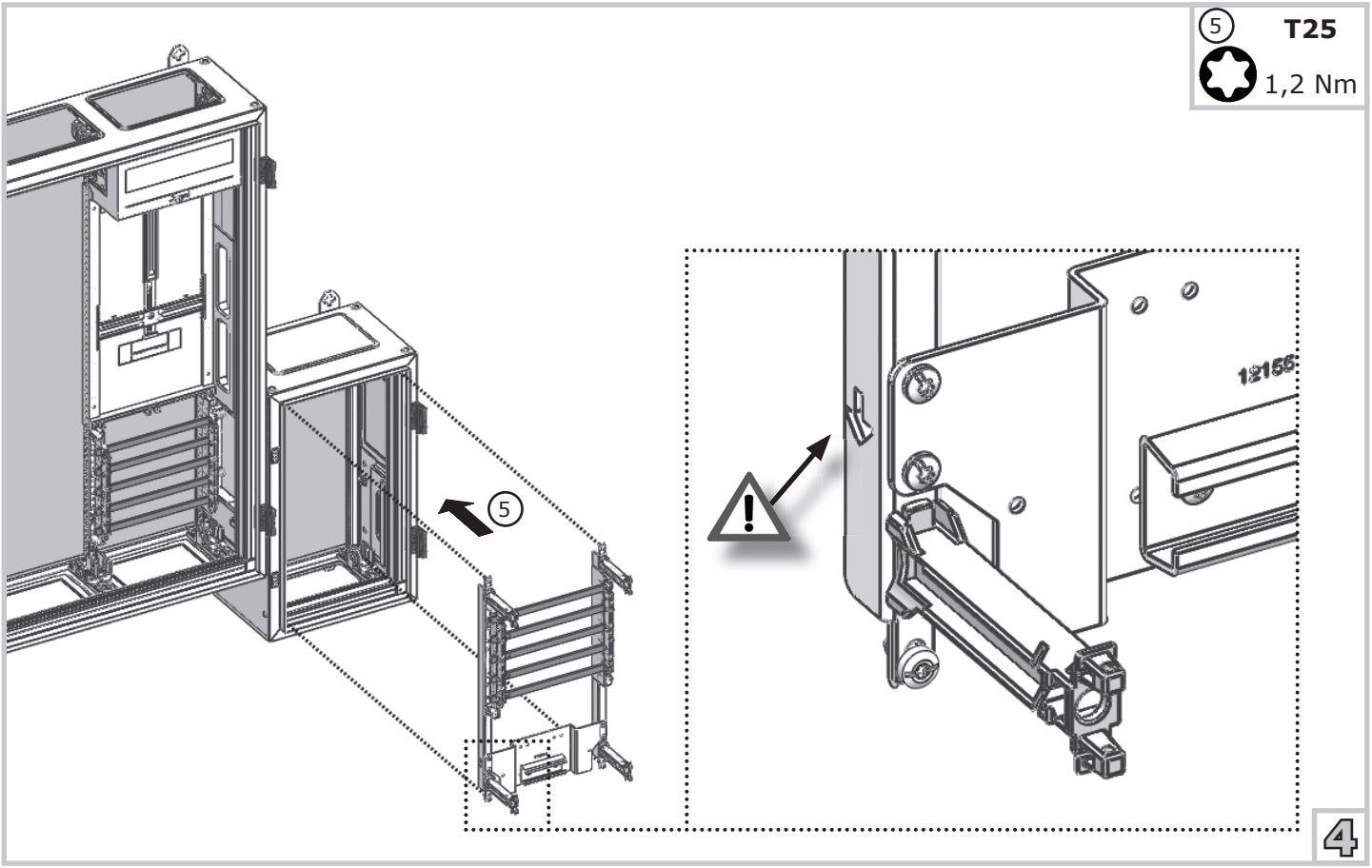
5
T25
1,2 Nm
5
12156
4

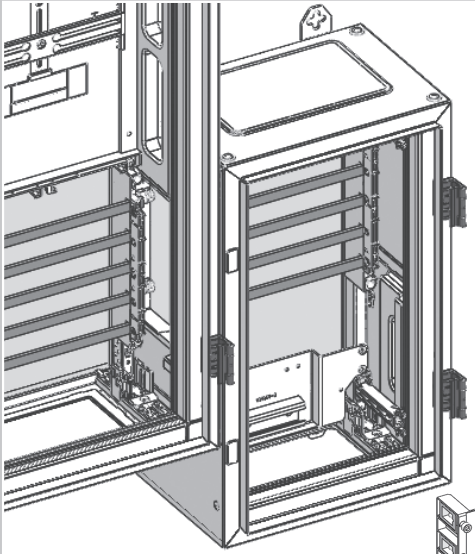

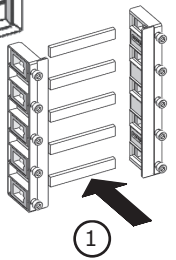
1

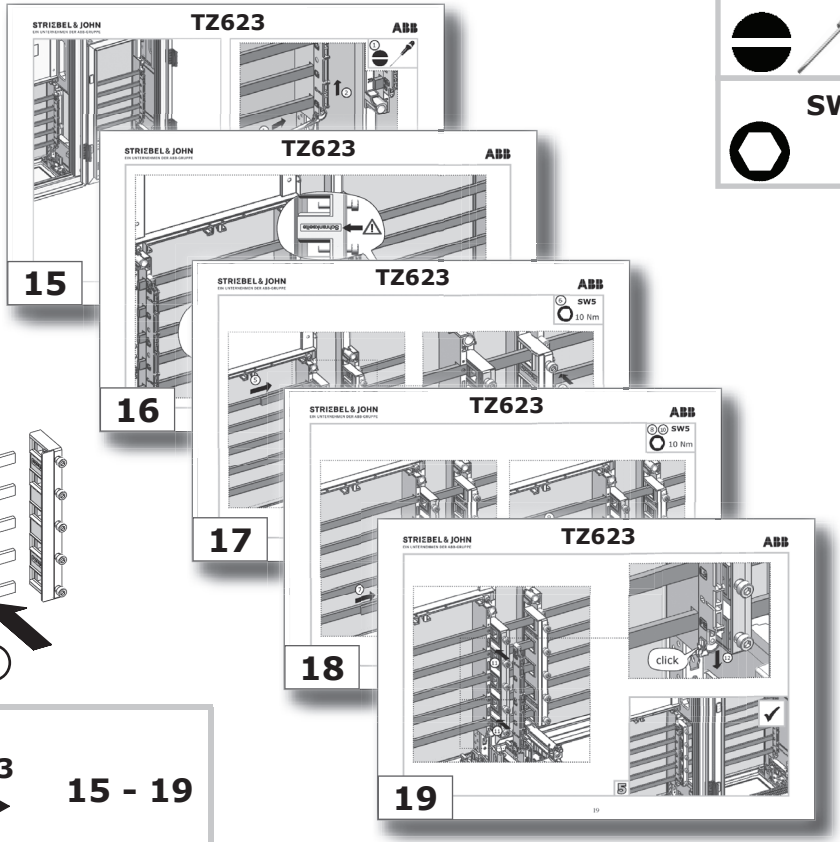
STRIEBEL & JOHN
TZ623
ABB
15
16
SW5
10 Nm
17
click
18
19

SW5

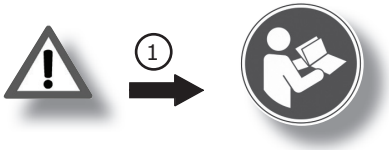
1
TZ623
15 - 19

5

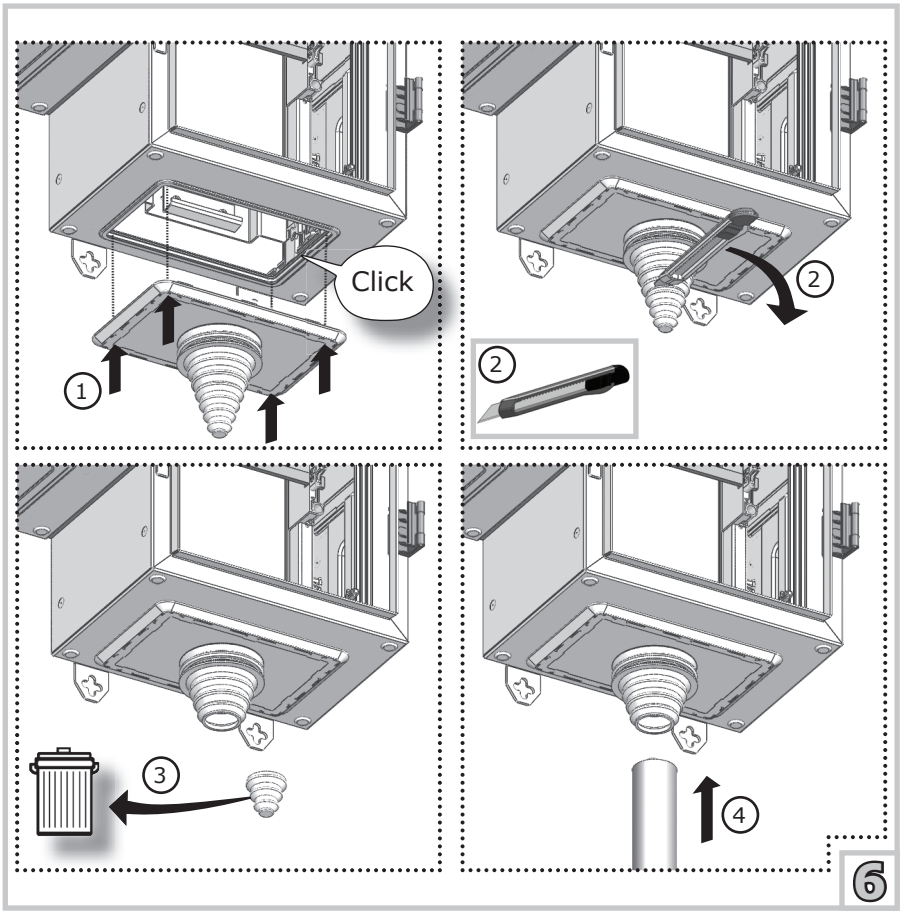
Click
1
2
2
3
4
6

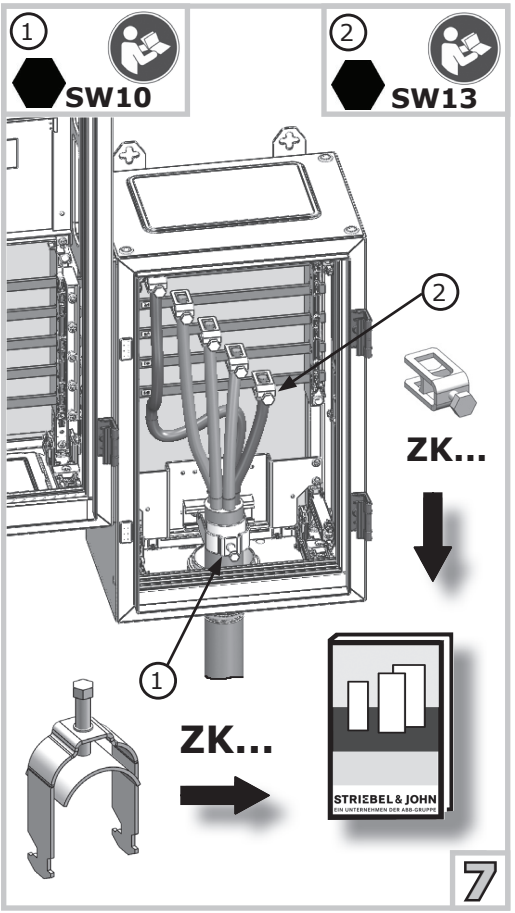
1
SW10
2
SW13
2
ZK...
1
ZK...
STRIEBEL & JOHN
7

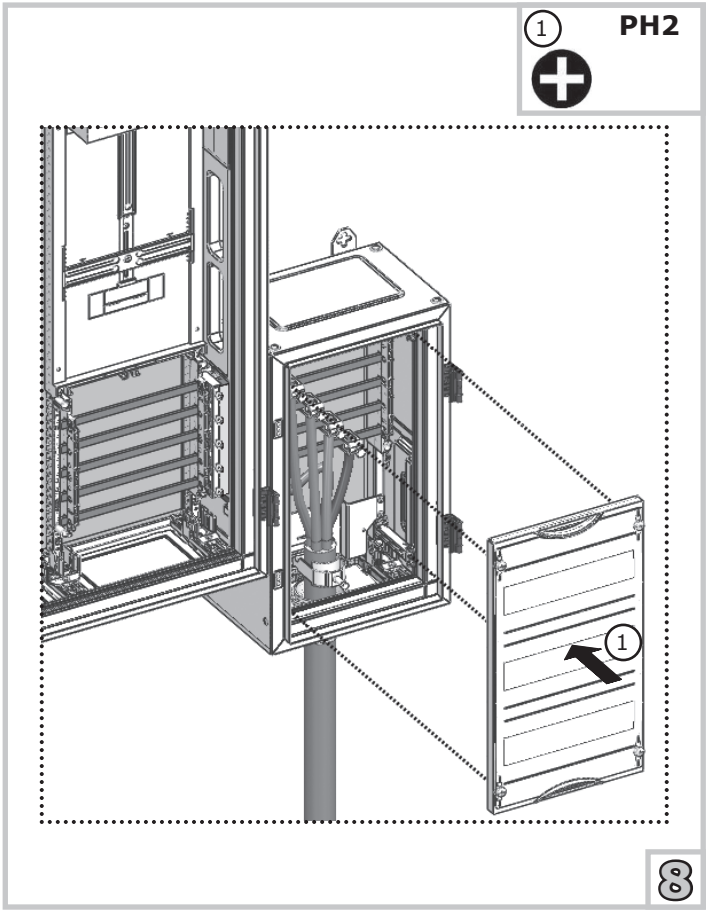

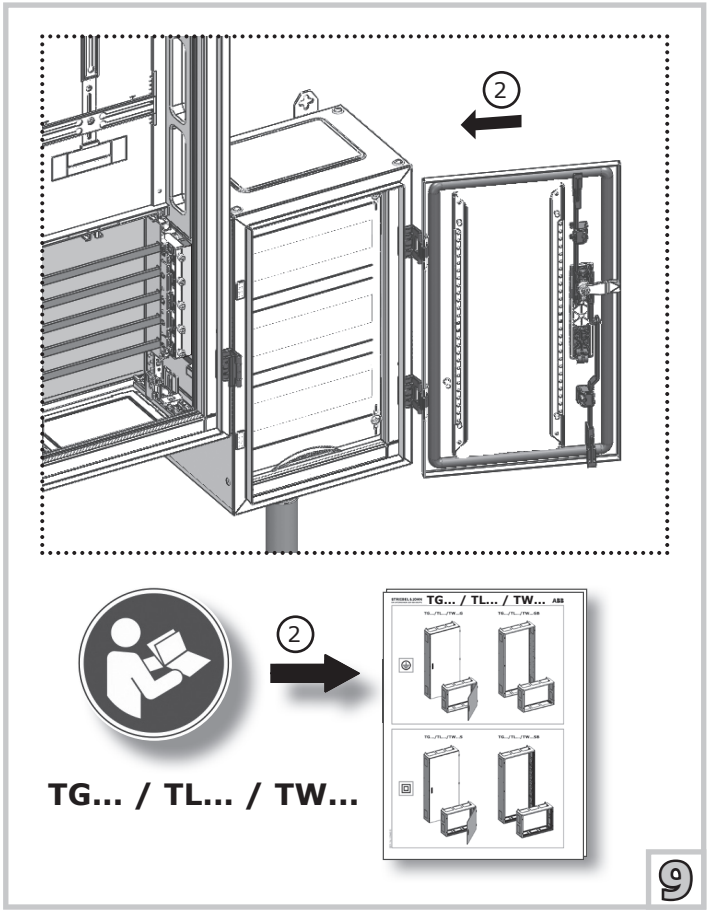

STRIEBEL & JOHN GmbH & Co. KG
Am Fuchsgraben 2-3
D-77880 Sasbach

Telephone + 49 (0) 78 41 / 6 09 – 0
Telefax + 49 (0) 78 41 / 6 09 – 400
Telefax Export Department + 49 (0) 78 41 / 6 09 – 545

EDV- Nr.: 123056 / C
24.11.2015
printed in Germany