Montasjeveiledning SLK 630/SLBM
Installation Instruction SLK 630/SLBM
Montage-und Betriebsanleitung SLK 630/SLBM

Kabelklemmer enkel/kobbel
Cable clamps single/double
Kabelklemmen Einfache/Dop.

1SEP407840P0001 Rev.B

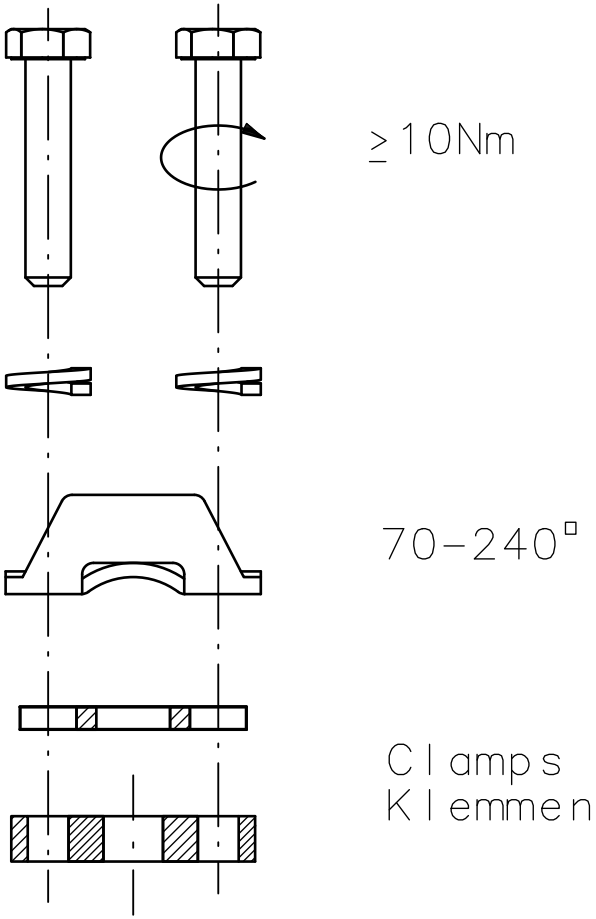

SLBM

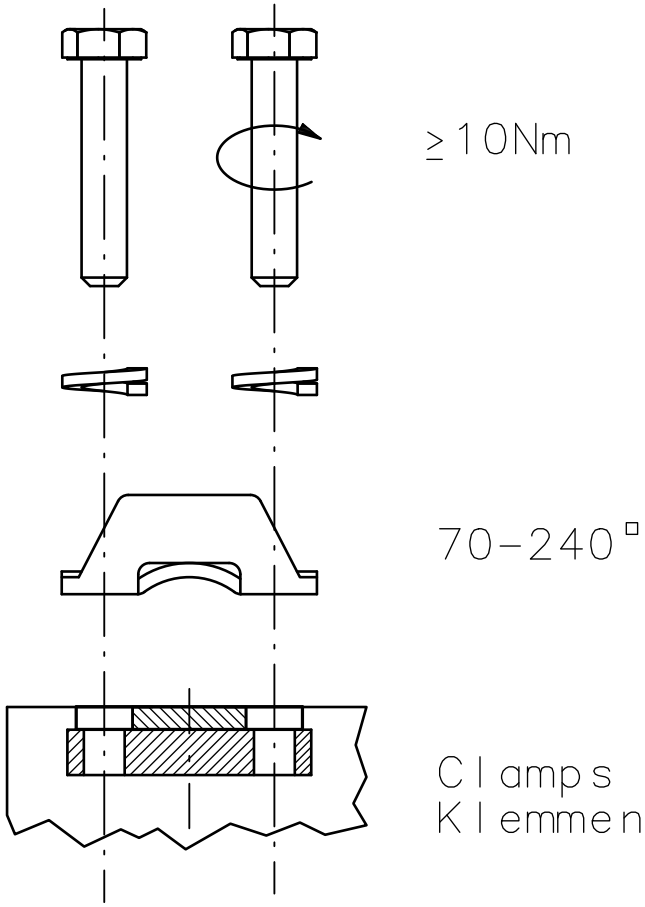

SLK 630

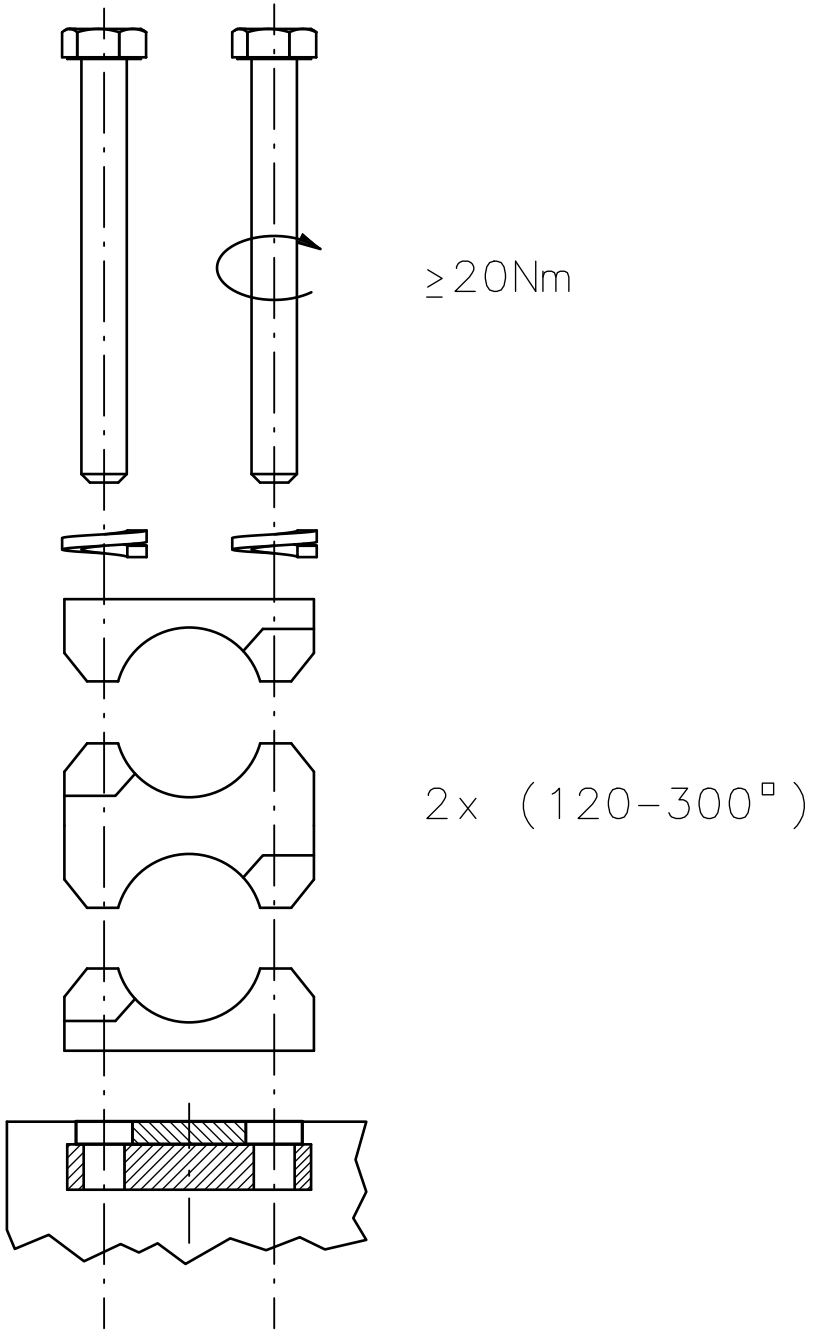

Double cable clamps
Dop.Kabelklemmen

SLK 630

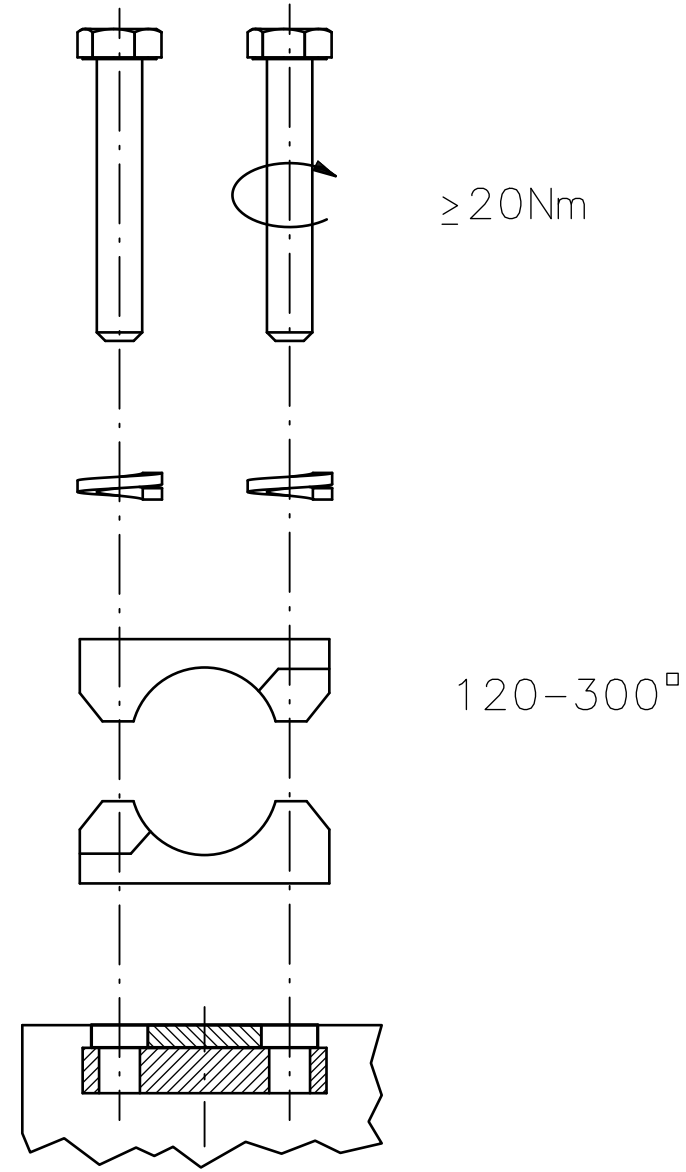

Single cable clamps
Einfache Kabelklemmen

SLK 630