Tolerances generales selon ISO 2768
Degre de precision f ☐ m ☐ c ☐ v ☐

Tolerances generales sur pieces moulees selon
Din 16901 (FPTC 407364) 130 ☐ 140 ☐

Ligne de rub: Rubrique No / Ligne de pos: Quantile	U	C	Position	Texte	Numero d'identification	CD	Masse unitaire

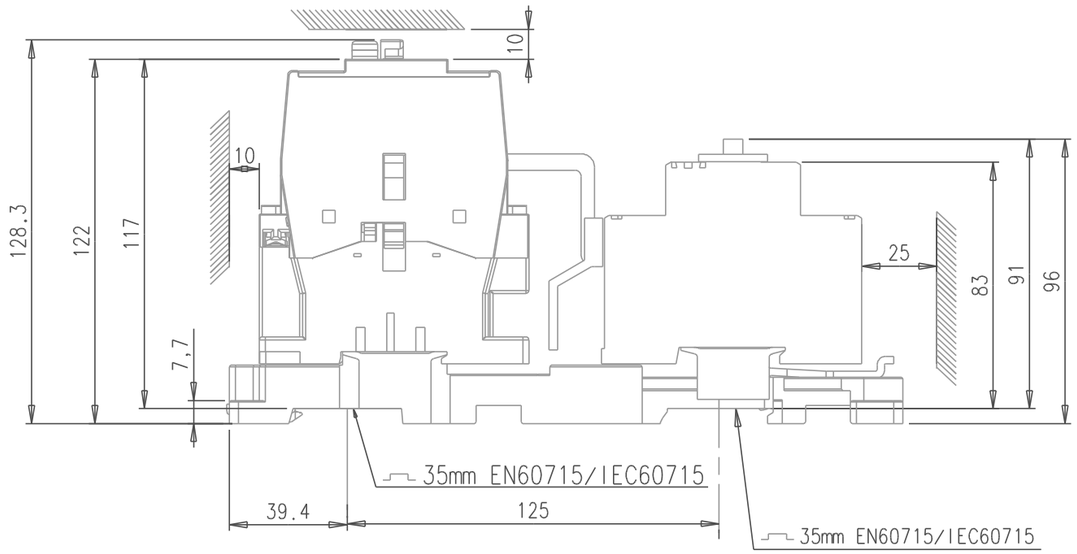

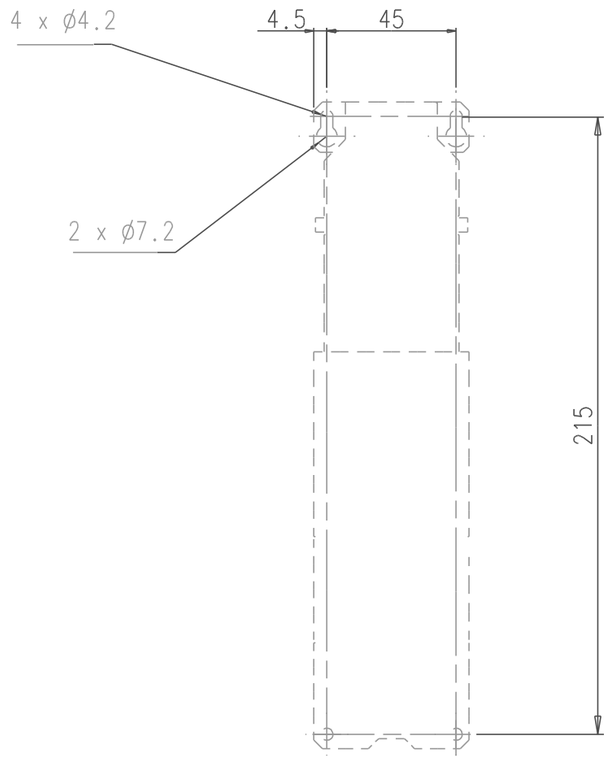

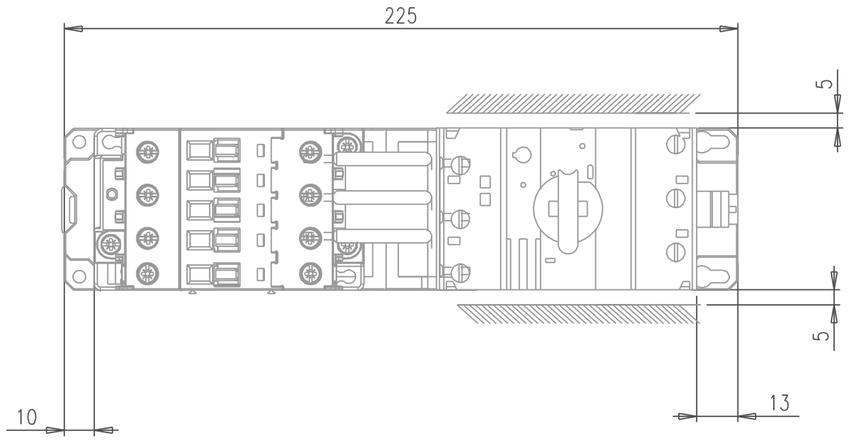

Ce document, propriete exclusive de notre Societe, est strictement confidentiel. Il ne peut etre communique, copie ou reproduit sans son autorisation ecrite.

Ind.	DESCRIPTION	DATE	N° OE	Auteur control
A	CREATION	06/12/04	18518	K.M

Modif.

ABB

ABB ENTRELEC Division Control

Service responsable: B E

Titre PM26-13
BEA26/325 + PM26-13 + A30/40

Bon pour execution	18518
Controle	
Etabli	K.MAIKHAF
Echelle	1/2
Issu de/Remplace	
PROJET (IDEAS)	
Format	A3
Feuil.N°	1
Nb.feuil.	

FPTE307933