Doc. N.° 1SDH000999R0719 - B2013

SACE Emax 2 - Tmax XT

Blocco chiave in inserito/test/estratto Castell - E1.2 - XT7M - XT7
Key lock on special devices in connected/isolated for test/disconnected positions Castell - E1.2 - XT7M - XT7
Schlüsselverriegelung in Betriebsstellung/Trennstellung für Prüfung/Außenstellung, Castell - E1.2 - XT7M - XT7
Verrouillage par clé en embroché/essai/débroché Castell - E1.2 - XT7M - XT7
Bloqueo llave en posición insertado/prueba/extraído Castell - E1.2 - XT7M - XT7
特殊设备上的钥匙锁闭装置处于已连接/隔离用于测试/断开位置 Castell - E1.2 - XT7M - XT7

E1.2 - XT7M - XT7

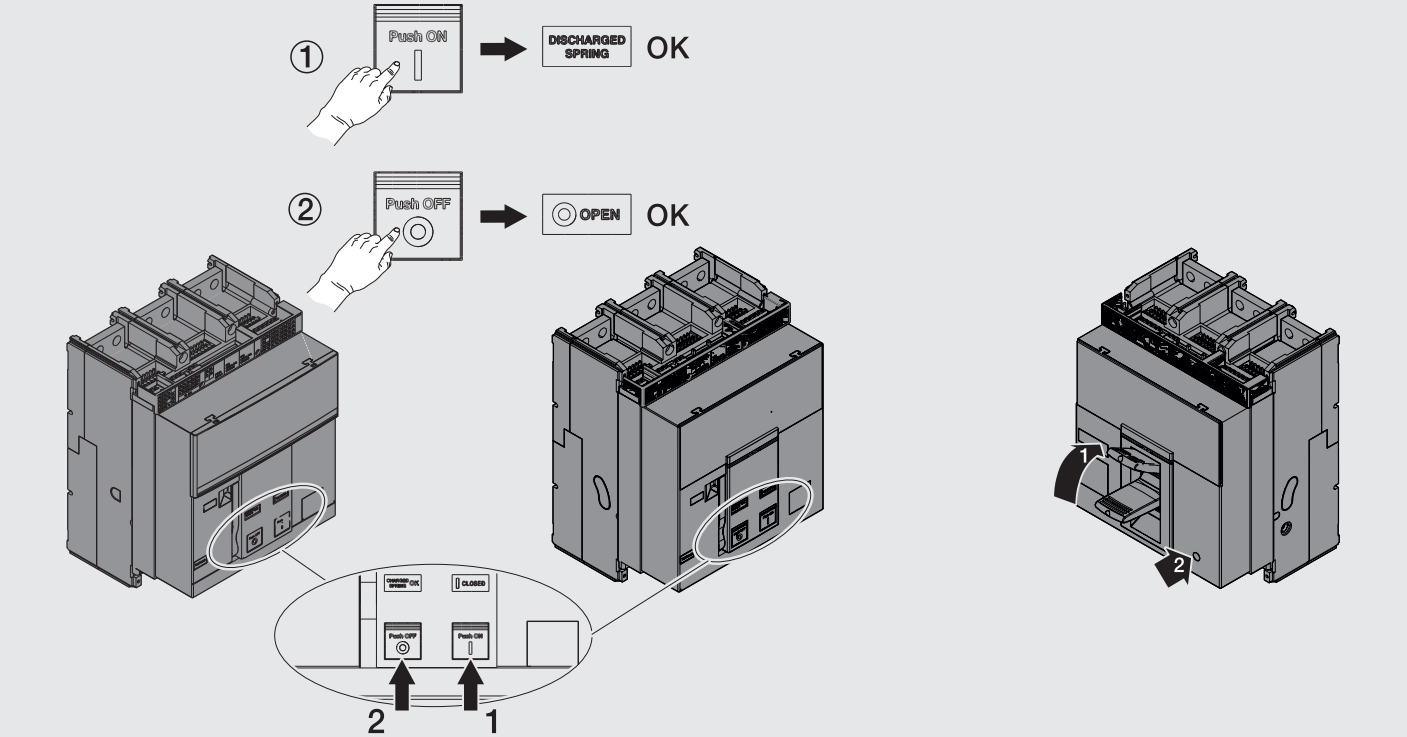

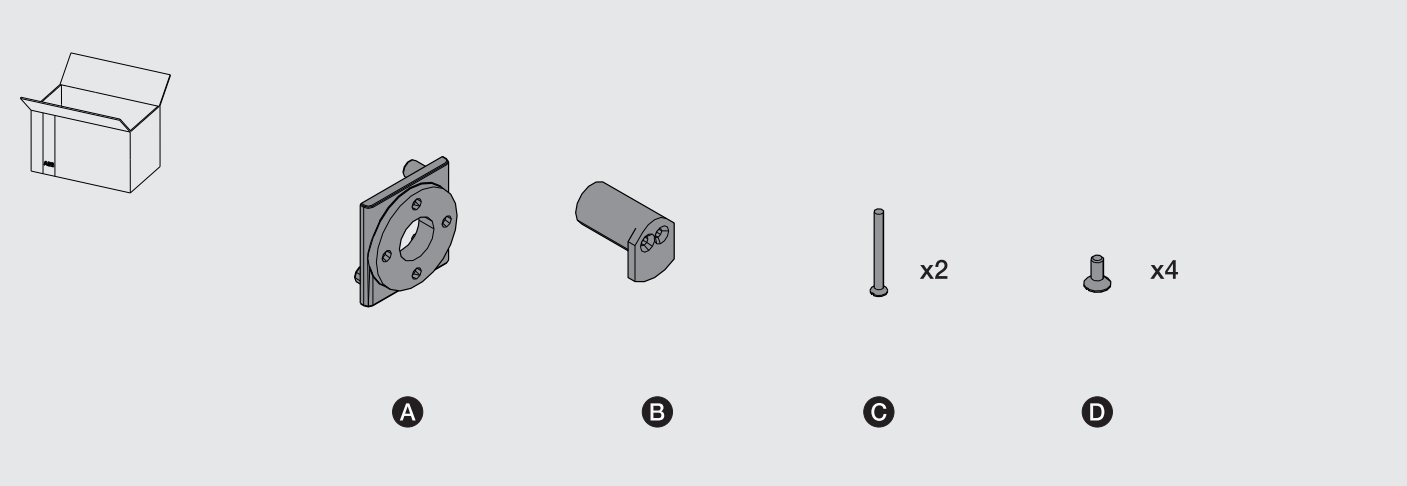

1

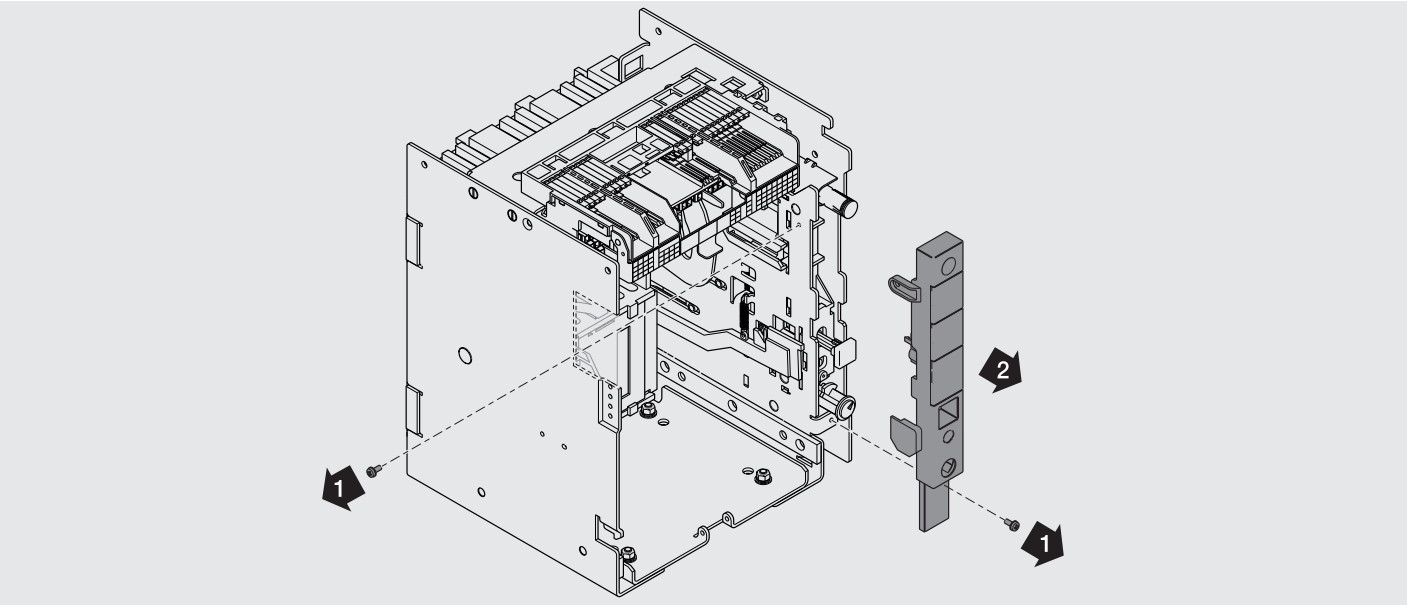
1
2
1

2

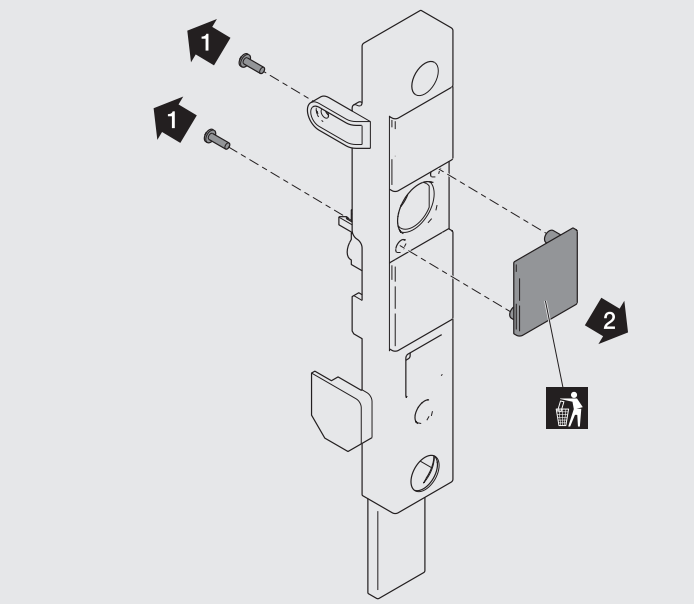
1
1
2

3

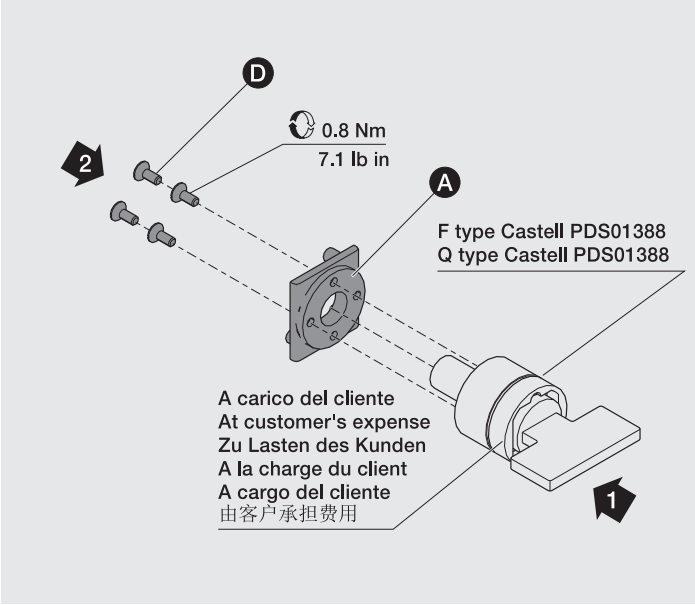
D
0.8 Nm
7.1 lb in
2
A
F type Castell PDS01388
Q type Castell PDS01388
A carico del cliente
At customer's expense
Zu Lasten des Kunden
A la charge du client
A cargo del cliente
由客户承担费用
1

4

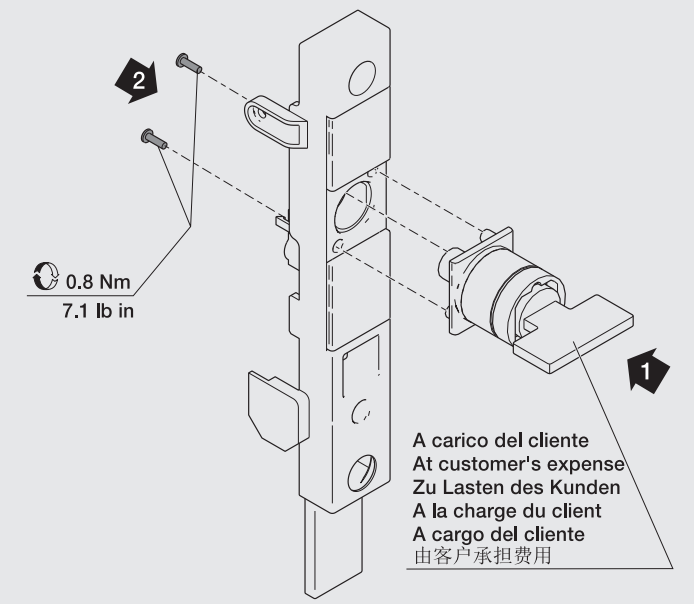
2
0.8 Nm
7.1 lb in
1
A carico del cliente
At customer's expense
Zu Lasten des Kunden
A la charge du client
A cargo del cliente
由客户承担费用

5

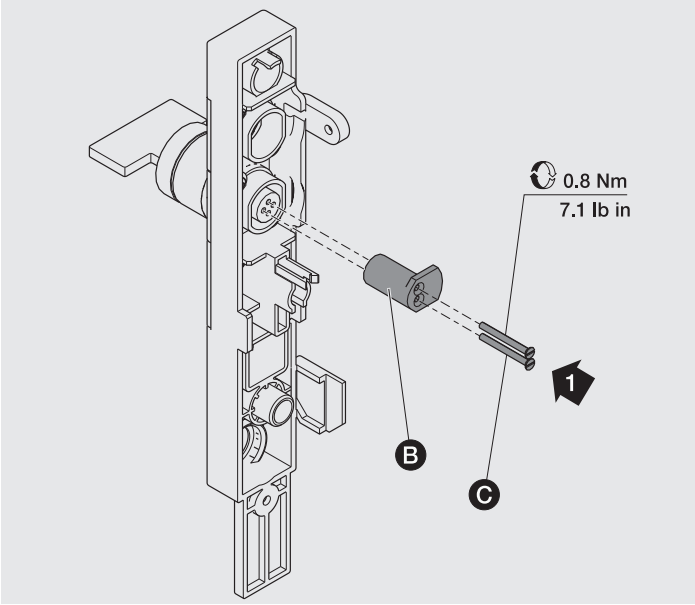
0.8 Nm
7.1 lb in
1
B
C

6

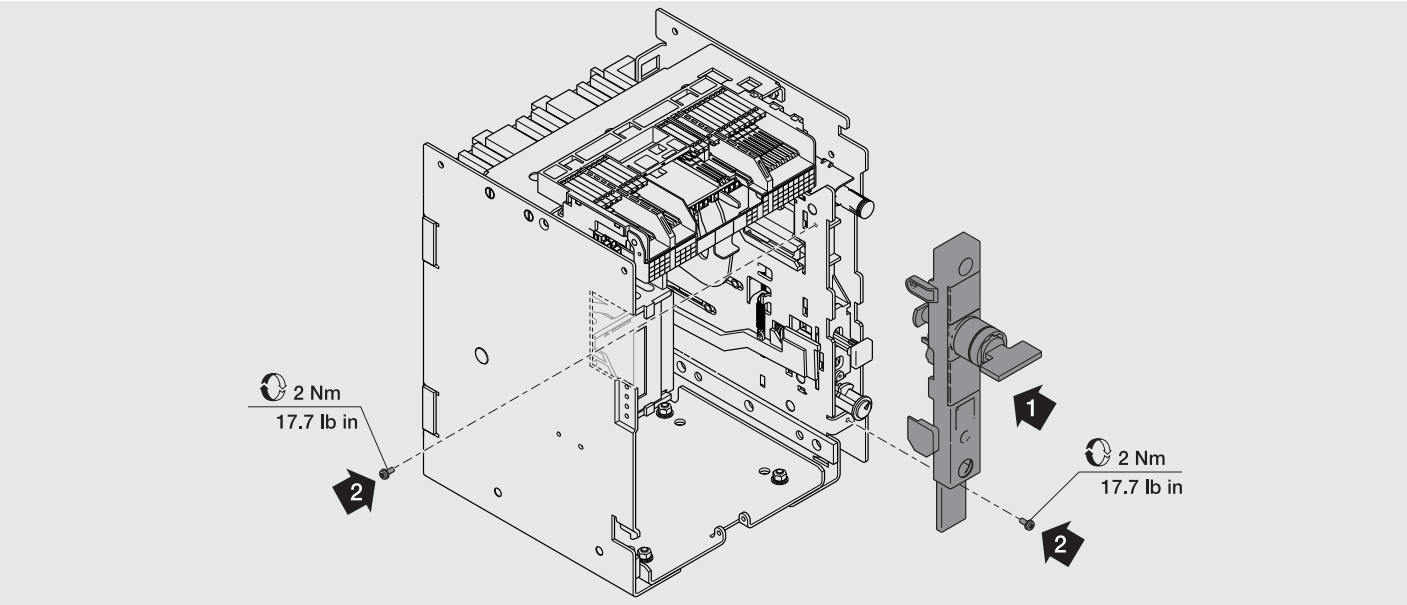

7

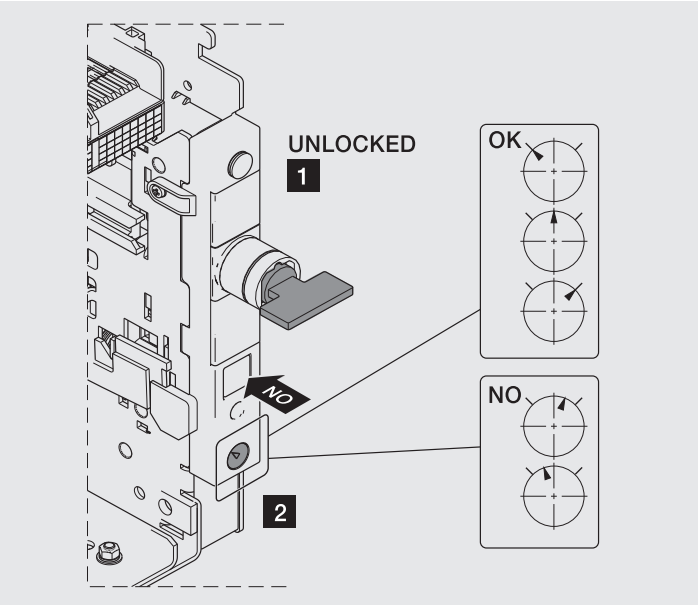

8

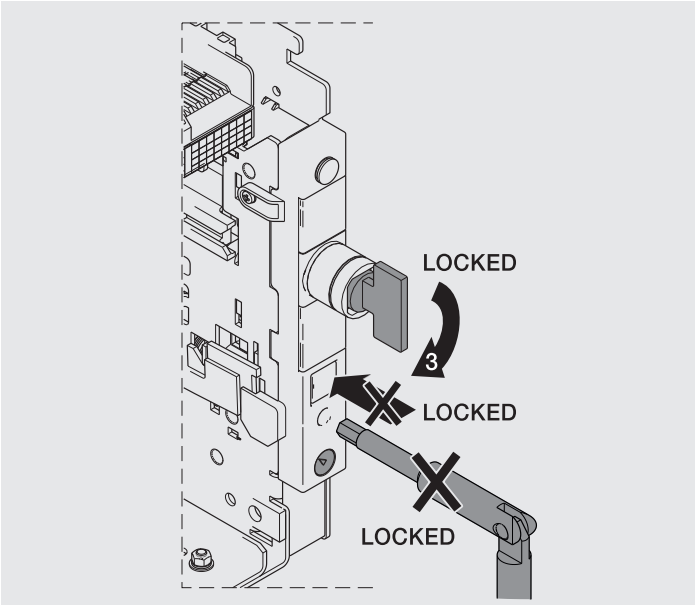

© Copyright 2013-2018 ABB. All rights reserved.
www.abb.com