PÄÄMAADOITUSKISKO
(Ei keskuksessa)

| | | | |
|---|---|---|---|
| | Potentiaalin tasaus, yleiskaapeli | | MK 6 kevi |
| | Potentiaalin tasaus, antennivahv. | | MK 6 kevi |
| | Potentiaalin tasaus, putkistot | | MK 6 kevi |
| | Potentiaalin tasaus, betoniteräkset | | MK 6 kevi |
| | Perusmaadoituselktrodi | | Cu 16 |
| | Perusmaadoituelektrodi | | Cu 16 |
| | Suojajohdin | | MK 6 kevi |

| | | | |
|---|---|---|---|
| Laji | MITTAUSKESKUS | | |
| Tyyppi | YM5T09URJ-L08 | | |
| Sähkö nro | 3417049 | | |
| $I_{nA}$= 50A | | $U_n$ = 400V | |
| $P_n$ = | | $P_h$ = | |
| Kotelointi | IP 34 | Valm.vuosi | |

HUOM!
PÄÄKYTKIN EI KATKAISE
JÄNNITETTÄ KWH-MITTARILTA

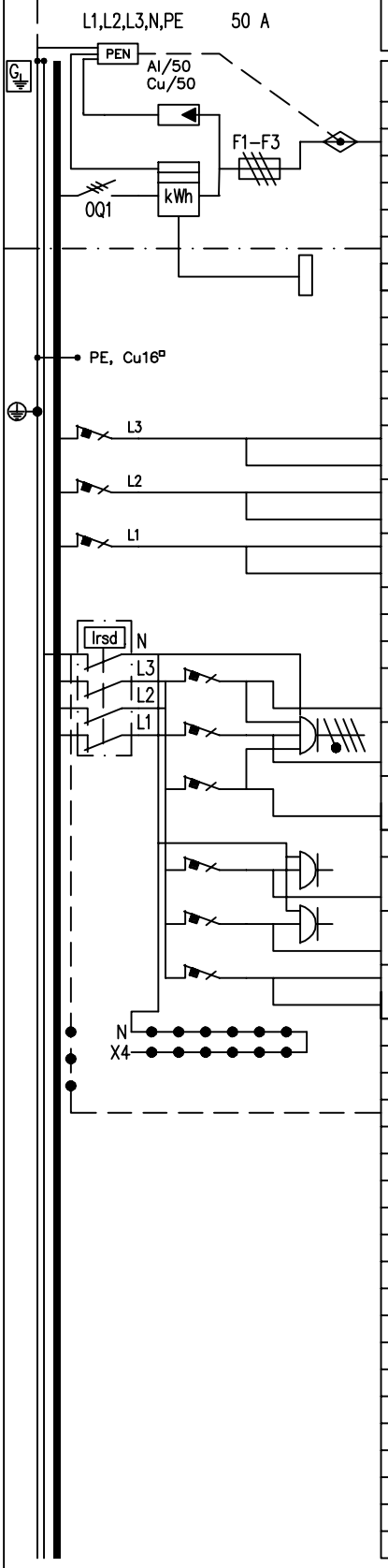


Liitin nro:

| NRO | NIMITYS | TARKENNUS | A/A | mm² | N | PE |
|---|---|---|---|---|---|---|
| | Ylijännitesuojat OVRT23L40275PQS | | | | | |
| | Syöttöliittimet Al 50 / Cu 50 | | | | | |
| | Päävarokkeet | | /63 | | | |
| | Pääkytkin (63 A) | | | | | |
| X2 | Ohjausriviliittimet | 22,23,32,33 | | | | |
| 1F3 | | | B10 | | | |
| 1F2 | | | B10 | | | |
| 1F1 | | | B10 | | | |
| 2F | Vikavirtasuojakytkin 40 A, 30 mA | | | | | |
| 2F3 | PISTORASIA 3x16A+N+PE (2X1) | | C16 | | | |
| 2F2 | PISTORASIA 3x16A+N+PE (2X1) | | C16 | | | |
| 2F1 | PISTORASIA 3x16A+N+PE (2X1) | | C16 | | | |
| 3F3 | PISTORASIA 1x16A+N+PE (3X3) | | C16 | | | |
| 3F2 | PISTORASIA 1x16A+N+PE (3X2) | | C16 | | | |
| 3F1 | | | C16 | | | |
| | Alakeskus lähtö Cu25 | | | | | |

| KESKUKSEN VARATILAT | |
|---|---|
| Yhteensä | 14 mod |

| KESKUKSEN MITAT | |
|---|---|
| Leveys : | 400 mm |
| Korkeus: | 1600 mm |
| Syvyys : | 170 mm |

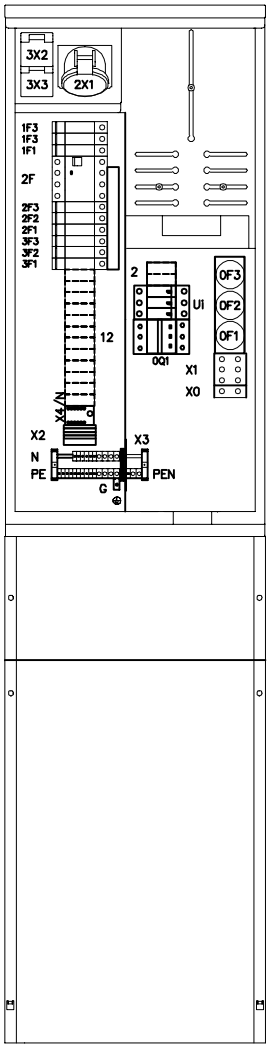


LÄHTÖ:
HTKC-25 laippa läpiviennit seuraavat:
1x20-26mm+16x8-14mm+4x14-20mm
+4x5-7mm
SYÖTTÖ:
Multilaippa kaapelille 20-54

| | | | | |
|---|---|---|---|---|
| Työ nro | Ark. koodi YM5T09URJ-L08-D | KESKUS | MK 1 | Työpiir: |
| Pvm. 13.01.2021 | Suunn. PP / Tark. JK / Hyv. ABB | PÄÄKAAVIO | KOKOONPANOPIIRUSTUS | Loppupiir. |
| ABB | | Rakennuskohde | | Tall.koodi 3417049-K |
| | | | | Lehti 01 Lehdestä 01 |
| | | | | Piirustus nro |

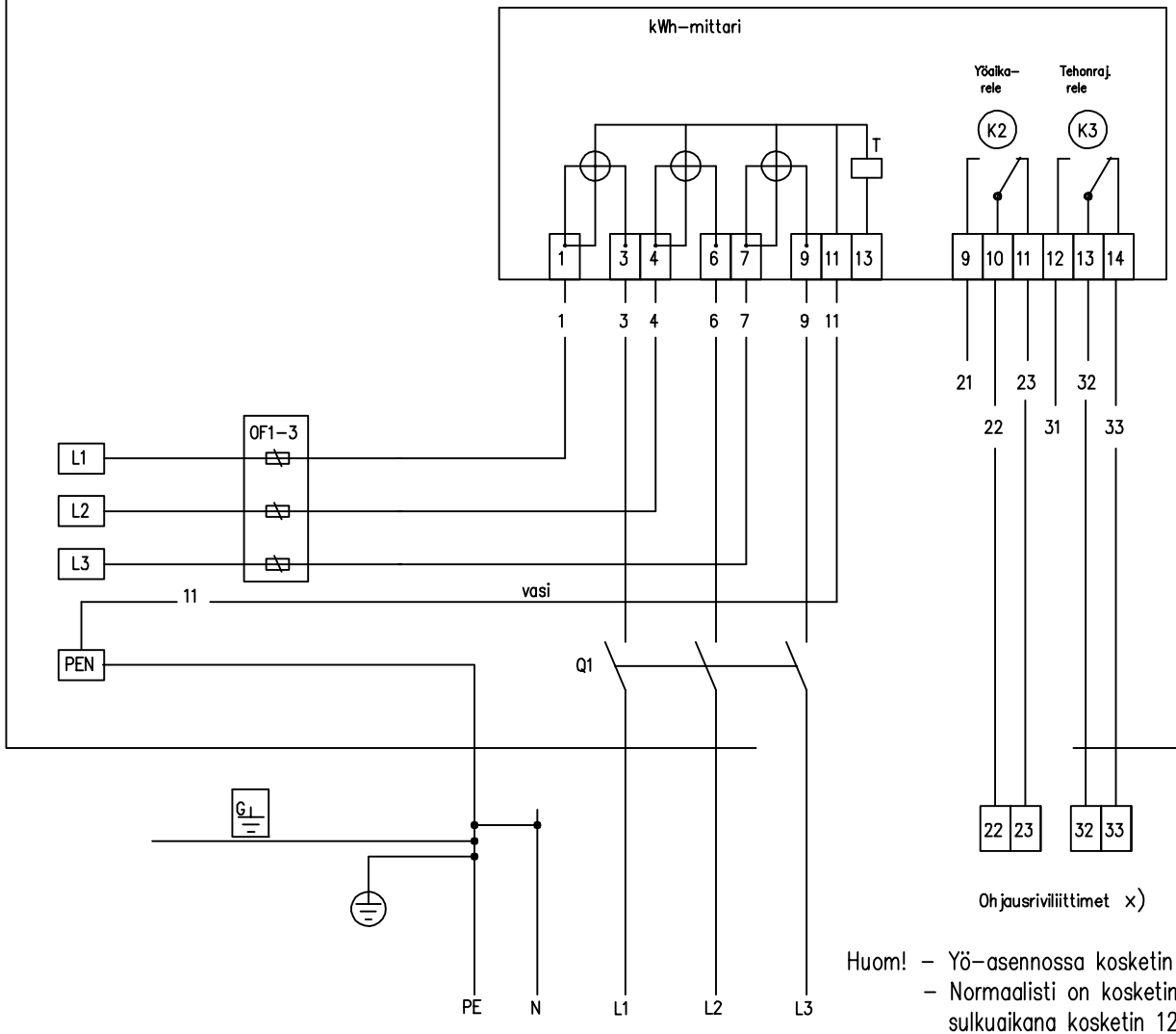


Huom!
Kun keskuksessa suoritetaan N–ja PE piirien välillä eristysvastusmittaus, syntyy siinä kuorman ja kwh–mittarin kautta virtapiiri, joka pitää katkaista mittauksen ajaksi.

Kun keskuksessa suoritetaan PE–piirin ja vaiheiden L1...L3 välillä eristysvastus–mittaus, syntyy siinä virtapiiri kwh–mittarin N–johtimen kautta vaihejohtimiin.
Piiri on katkaistava mittauksen ajaksi.

Huom! – Yö–asennossa kosketin 10–11 kiinni
– Normaalisti on kosketin 13–14 kiinni ja sulkuaikana kosketin 12–13 kiinni
– Palvelureleen R4–toiminnot tilattavissa sähkölaitokselta.
– Jos sähkölaitoksen kellossa on vain yksi kosketin, on liittimet 22–33 yhdistettävä.

| | | | | | | | | | |
|---|---|---|---|---|---|---|---|---|---|
| Päiväys | 10.01.2013 | JOHDOTUSKAAVIO, KAUKOLUENTA | Rev | Muutospäivä | Muuttaja | | Tal.koodi | –J |
| Suunnittelija | PP | 2–tar.mittauskesk. johdotus ja merkinnät | | | | | Lehti 02 | Lehdestä 02 |
| Tark. | VN | | | | | | Ark. koodi | |
| Hyv. | ABB | Työnro. Esikopio ☐ Työpiir. ☐ Loppupiir. ☐ | | | | | | — |